171506107/11C 05/2025

T* - TC* - TH* **92 Series**
98 Series
102 Series
108 Series
118 Series
122 Series

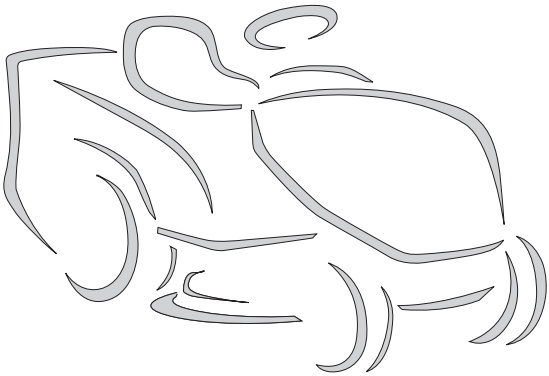

BS **Traktorska kosilica (traktorčić)** - UPUTSTVO ZA UPOTREBU

PAŽNJA: prije nego što koristite ovu mašinu, pažljivo pročitajte priručnik s uputama.

DA **Havetraktor** - BRUGSANVISNING

ADVARSEL: læs instruktionsbogen omhyggeligt igennem, før du tager denne maskine i brug.

FI **Päältäajettava ruohonleikkuri** - KÄYTTÖOHJEET

VAROITUS: lue käyttöopas huolellisesti ennen koneen käyttöä.

MK **Тревокосачка со седнат управувач** - УПАТСТВА ЗА УПОТРЕБА

ВНИМАНИЕ: прочитајте го внимателно ова упатство пред да ја користите машината.

NO **Sittegressklipper** - INSTRUKSJONSBOK

ADVARSEL: les denne bruksanvisningen nøye før du bruker maskinen.

PL **Kosiarka z operatorem jadącym, w pozycji siedzącej na maszynie** INSTRUKCJE OBSŁUGI

OSTRZEŻENIE: przed użyciem maszyny, należy uważnie przeczytać niniejszą instrukcję.

SR **Traktorska kosačica (traktorčić)** - PRIRUČNIK SA UPUTSTVIMA

PAŽNJA: pre korišćenja mašine pažljivo pročitati ovaj priručnik.

SV **Åkgräsklippare och främre klippning** - BRUKSANVISNING

VARNING: läs igenom hela detta häfte innan du använder maskinen.

ITALIANO - **Istruzioni Originali** ..... IT
БЪЛГАРСКИ - Инструкция за експлоатация ..... BG
BOSANSKI - Prijevod originalnih uputa ..... BS
ČESKY - Překlad původního návodu k používání ..... CS
DANSK - Oversættelse af den originale brugsanvisning ..... DA
DEUTSCH - Übersetzung der Originalbetriebsanleitung ..... DE
ΕΛΛΗΝΙΚΑ - Μεταφραση των πρωτοτυπων οδηγιων ..... EL
ENGLISH - Translation of the original instruction ..... EN
ESPAÑOL - Traducción del Manual Original ..... ES
EESTI - Algupärase kasutusjuhendi tõlge ..... ET
SUOMI - Alkuperäisten ohjeiden käännös ..... FI
FRANÇAIS - Traduction de la notice originale ..... FR
HRVATSKI - Prijevod originalnih uputa ..... HR
MAGYAR - Eredeti használati utasítás fordítása ..... HU
LIETUVIŠKAI - Originalių instrukcijų vertimas ..... LT
LATVIEŠU - Instrukciju tulkojums no oriģināl valodas LV
МАКЕДОНСКИ - Превод на оригиналните упатства ..... MK
NEDERLANDS - Vertaling van de oorspronkelijke gebruiksaanwijzing ..... NL
NORSK - Oversettelse av den originale bruksanvisningen ..... NO
POLSKI - Tłumaczenie instrukcji oryginalnej ..... PL
PORTUGUÊS - Tradução do manual original ..... PT
ROMÂN - Traducerea manualului fabricantului ..... RO
РУССКИЙ - Перевод оригинальных инструкций ..... RU
SLOVENSKY - Preklad pôvodného návodu na použitie ..... SK
SLOVENŠČINA - Prevod izvirnih navodil ..... SL
SRPSKI - Prevod originalnih uputstva ..... SR
SVENSKA - Översättning av bruksanvisning i original ..... SV
TÜRKCE - Oriiinal Talimatların Tercümesi ..... TR

1

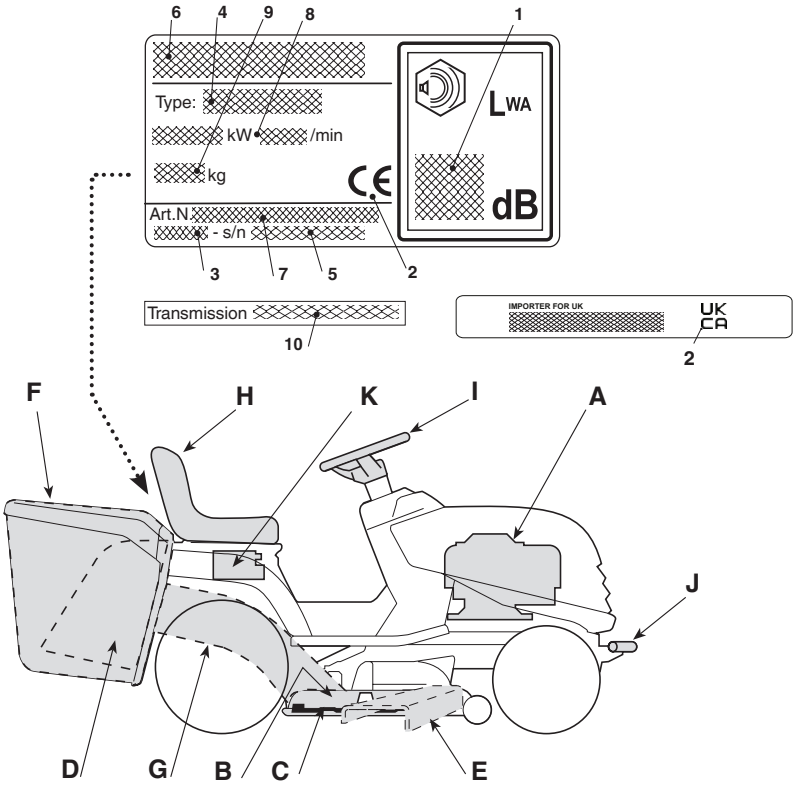
6
4
9
8
1
Type:
kW
/min
kg
LWA
dB
Art.N.
- s/n
3
7
5
2
Transmission
10
IMPORTER FOR UK
UK
CA
2
F
H
K
I
A
J
D
G
B
C
E

2

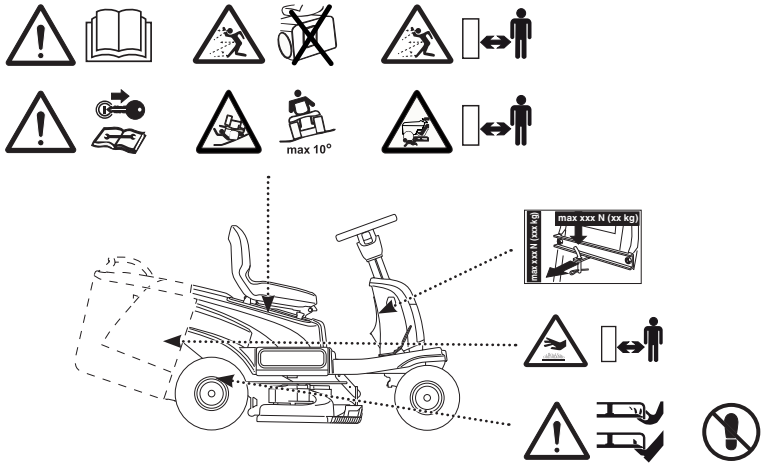
max 10°
max xxx N (xx kg)
max xxx N (xx kg)

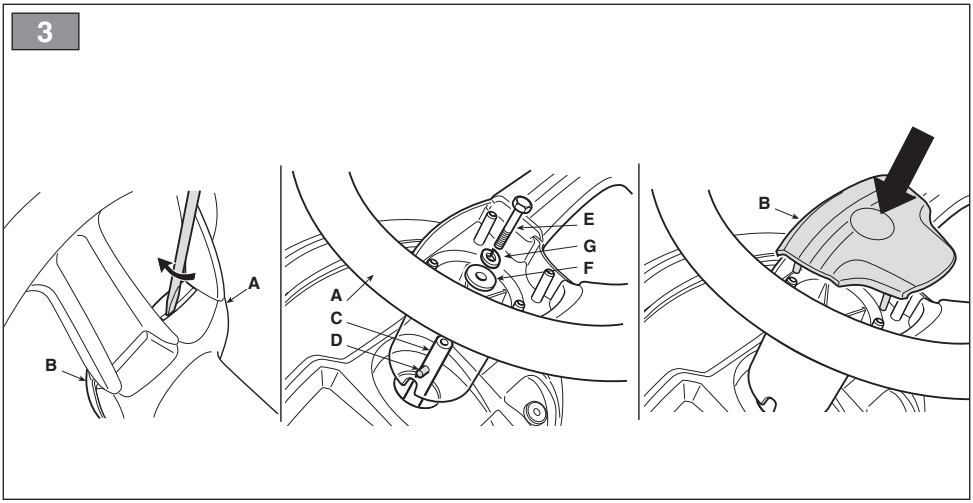
3
A
B
A
C
D
E
G
F
B

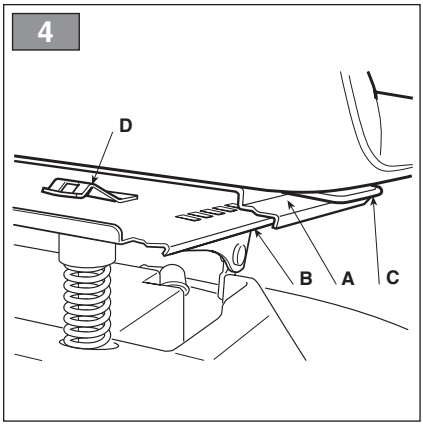
4
D
B
A
C

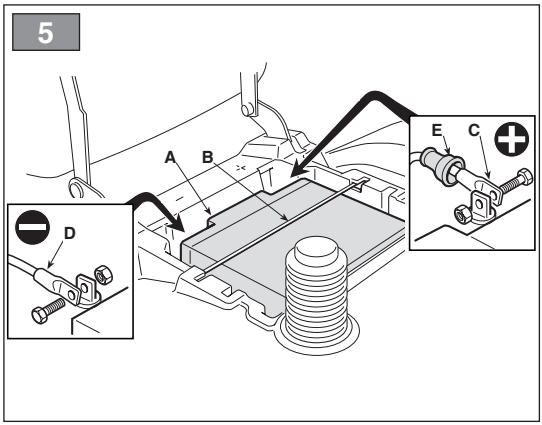
5
A
B
D
E
C

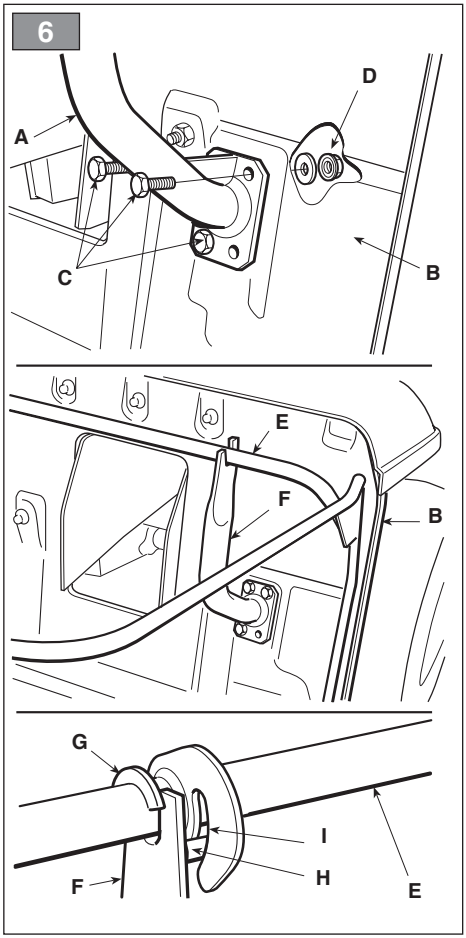
6
A
D
C
B
E
F
B
G
I
H
F
E

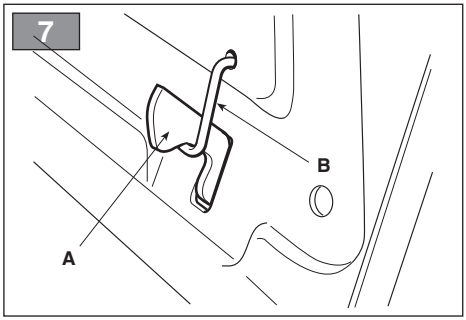
7
B
A

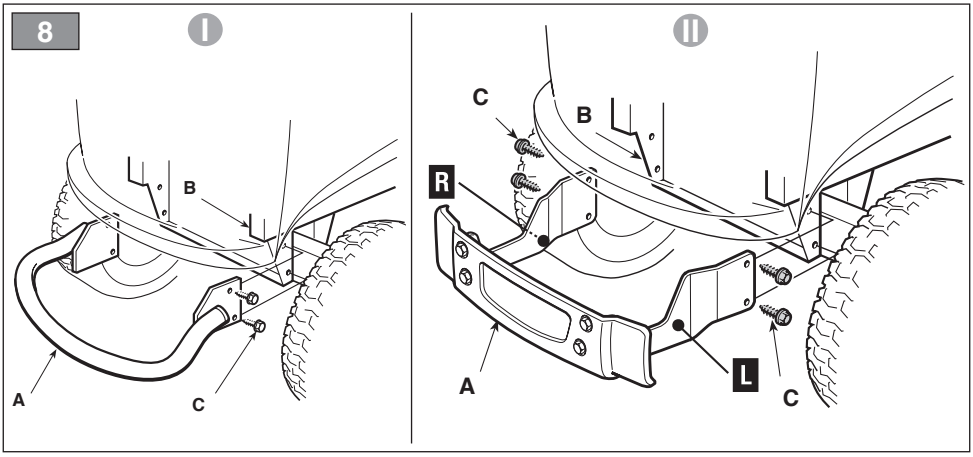
8
I
B
A
C
II
C
B
R
A
L
C

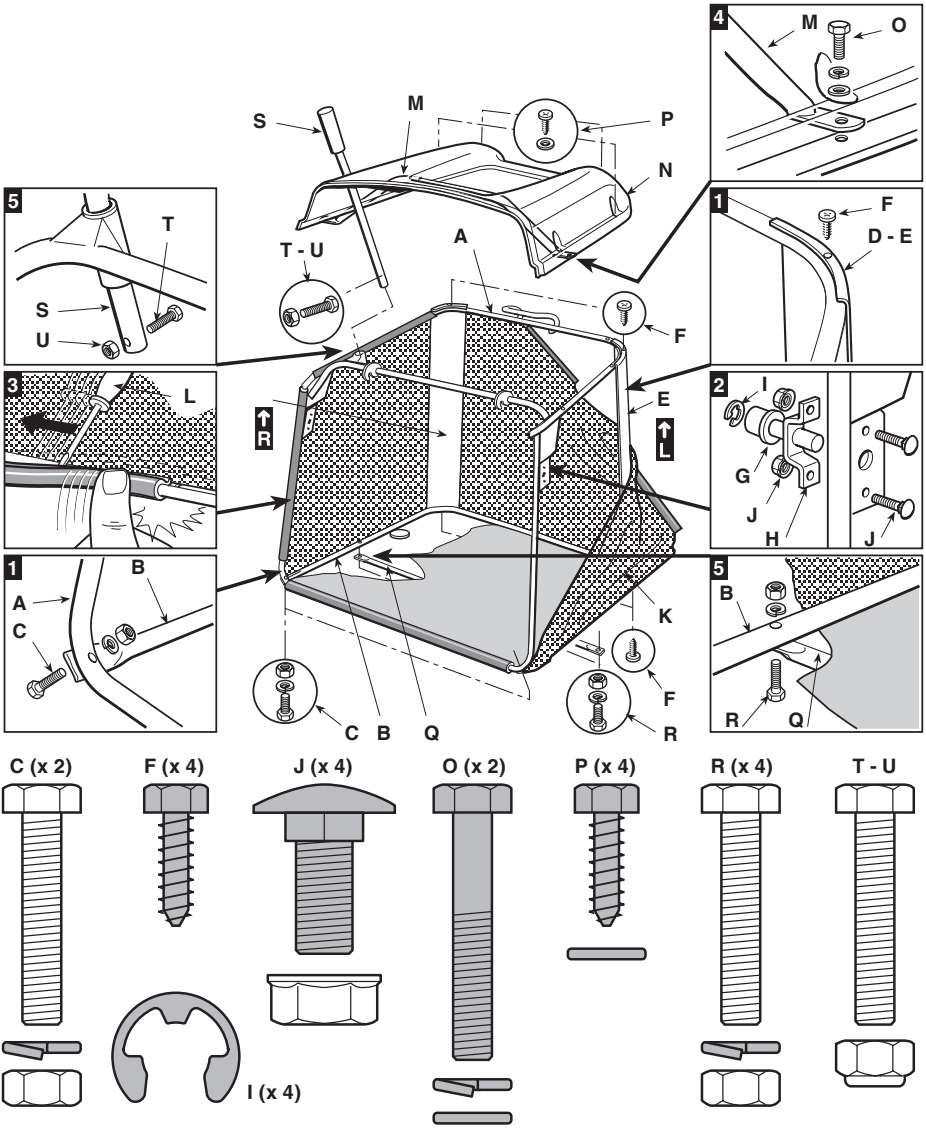
4
M
O
S
M
P
N
5
T
T - U
A
1
F
D - E
S
U
F
3
L
R
E
L
2
I
G
J
H
J
1
B
A
C
5
B
K
F
R
C
B
Q
R
Q
C (x 2)
F (x 4)
J (x 4)
O (x 2)
P (x 4)
R (x 4)
T - U
I (x 4)

10

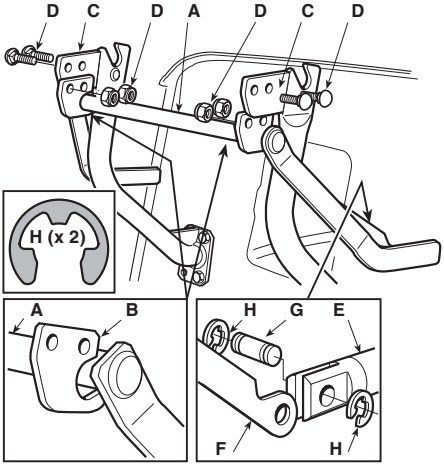
D
C
D
A
D
C
D
H (x 2)
A
B
H
G
E
F
H

11

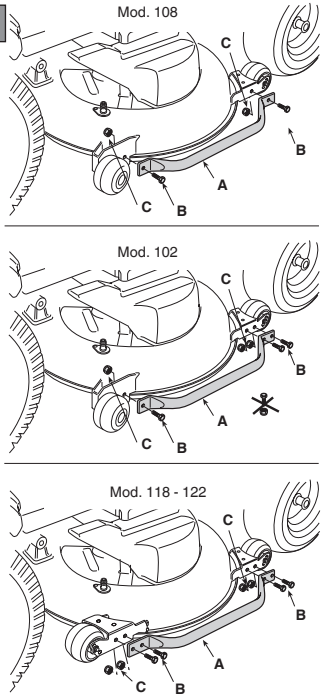
Mod. 108
C
B
A
C
B
Mod. 102
C
B
A
C
B
Mod. 118 - 122
C
B
A
C
B

12

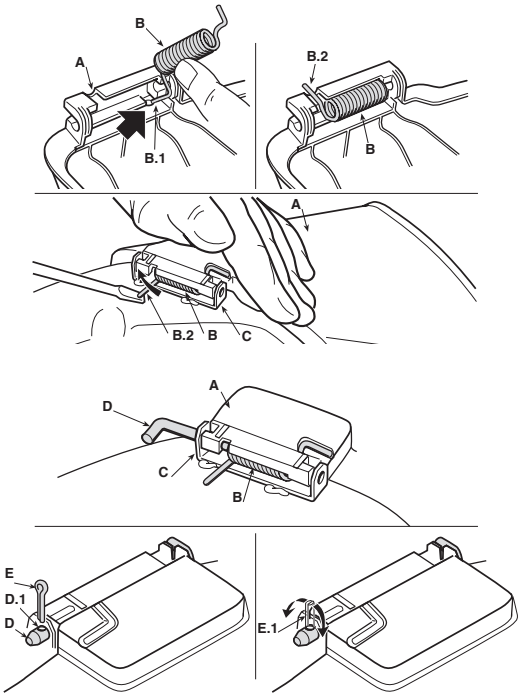
B
A
B.1
B.2
B
A
B.2
B
C
A
D
C
B
E
D.1
D
E.1

13

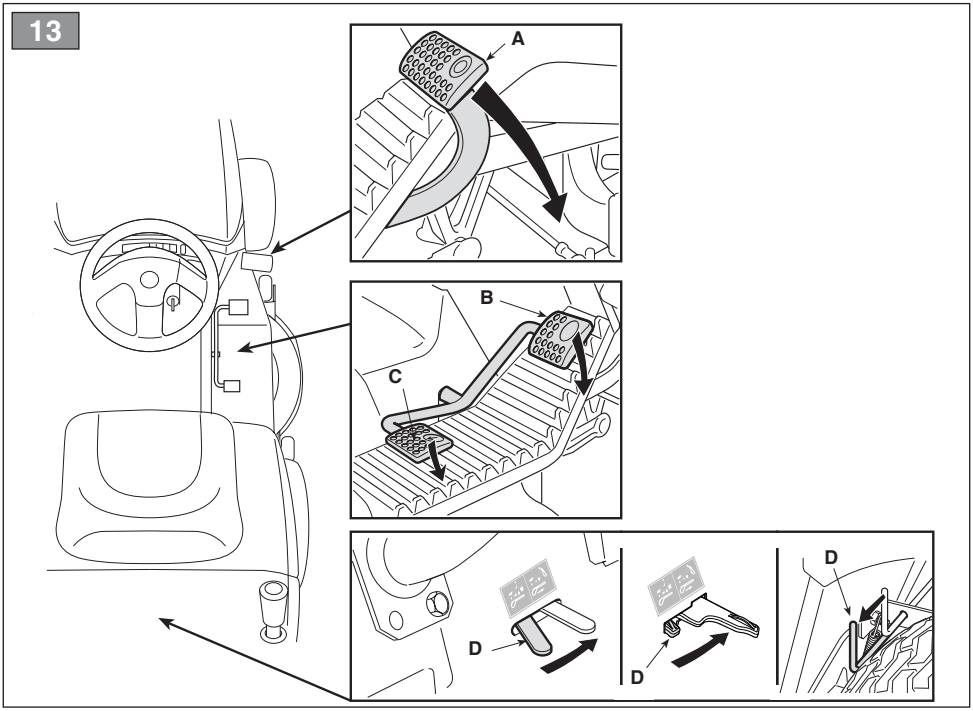

14

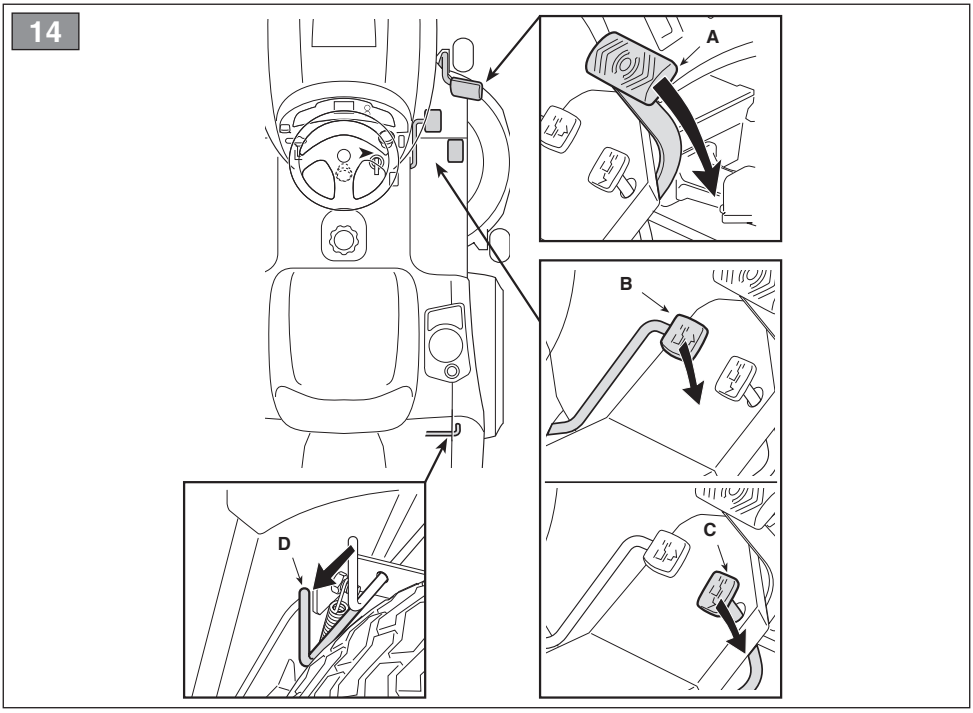

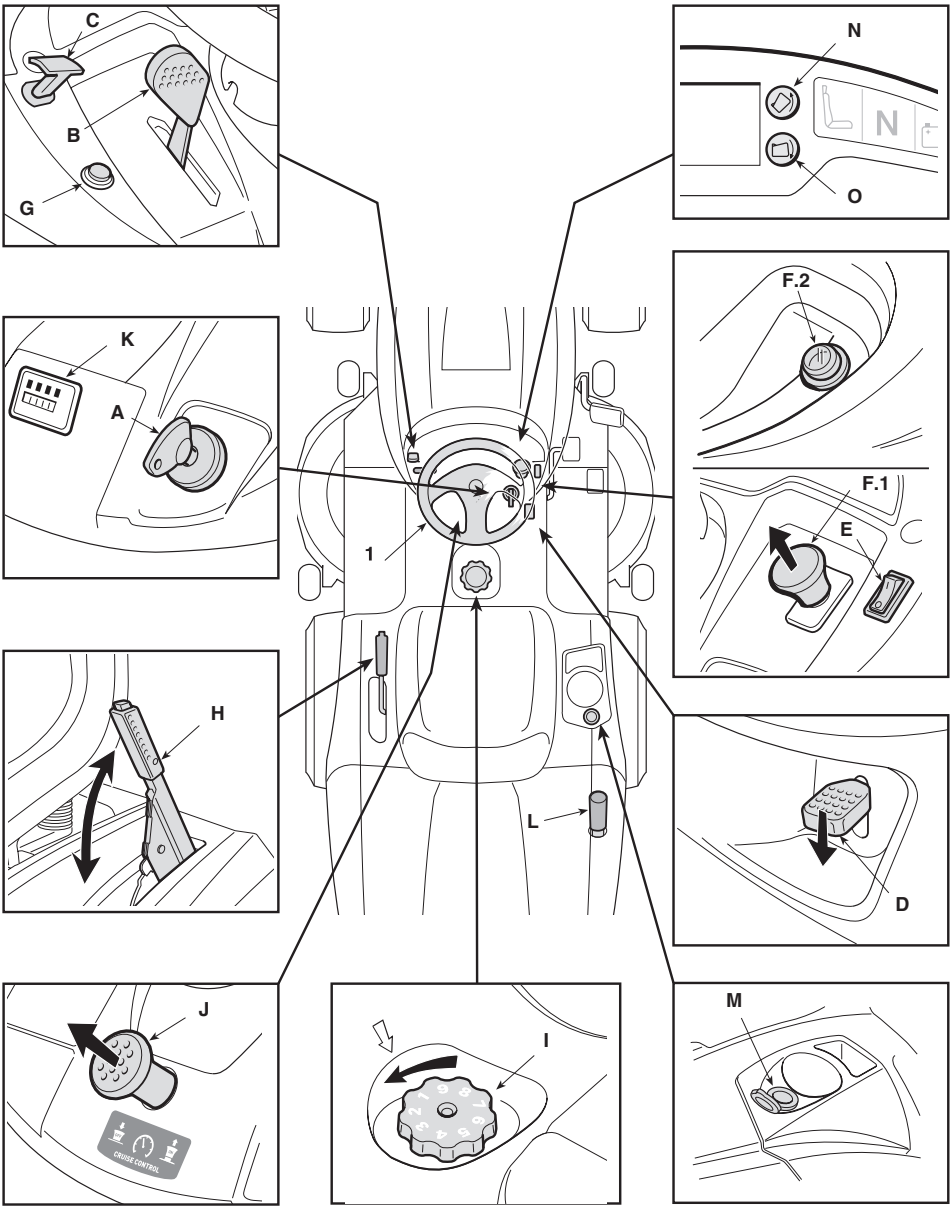
C
B
G
N
N
O
K
A
F.2
F.1
E
1
H
L
D
J
CRUISE CONTROL
I
M

I

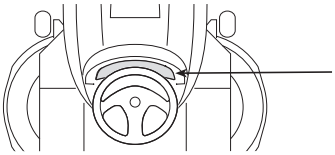

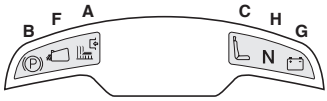
B
F
A
C
H
G
N

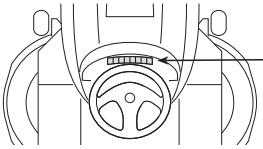

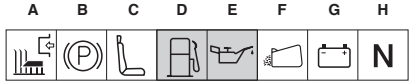
A
B
C
D
E
F
G
H
N

II

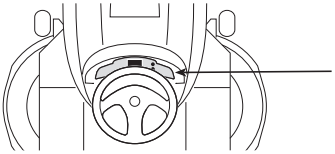

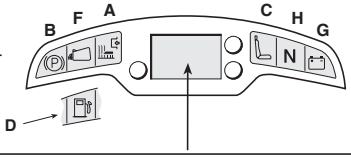
B
F
A
C
H
G
N
D

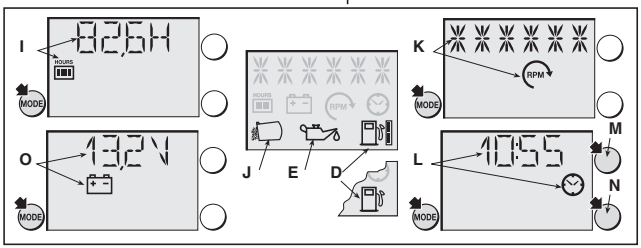
I
HOURS
MODE
O
MODE
J
E
D
K
RPM
MODE
L
M
N
MODE

III

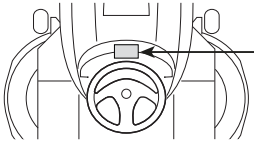

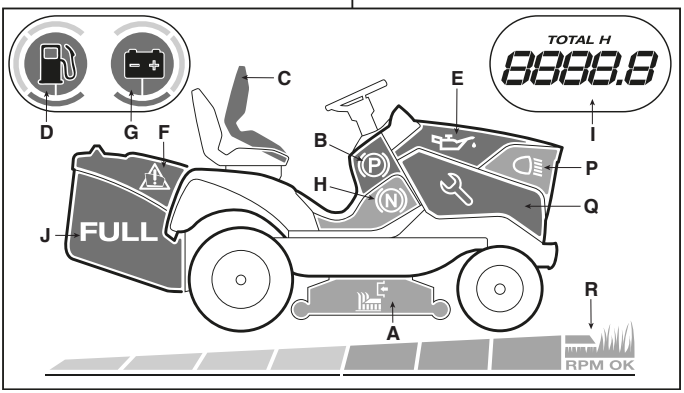
TOTAL H
8888.8
C
E
D
G
F
B
I
P
H
Q
J
FULL
R
A
RPM OK

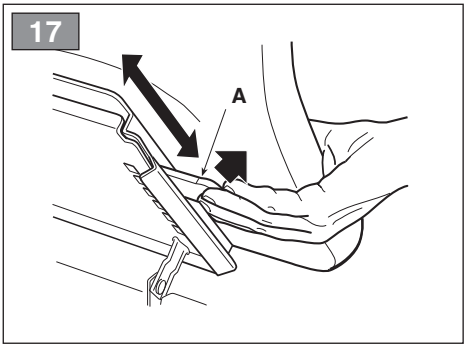
17
A

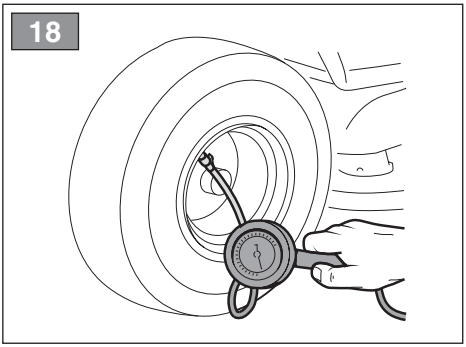
18

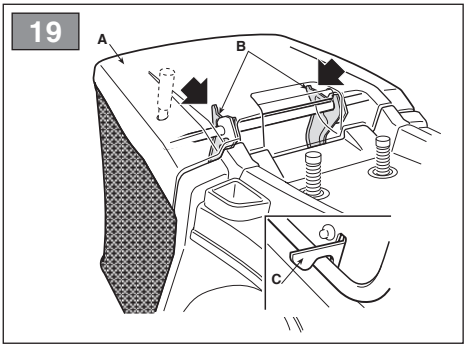
19
A
B
C

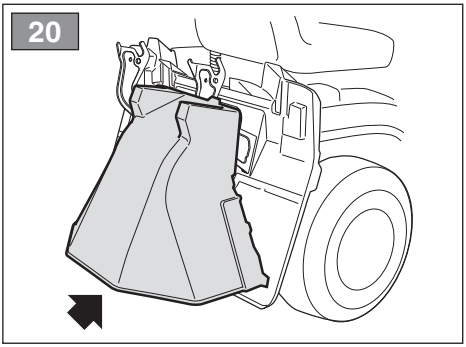
20

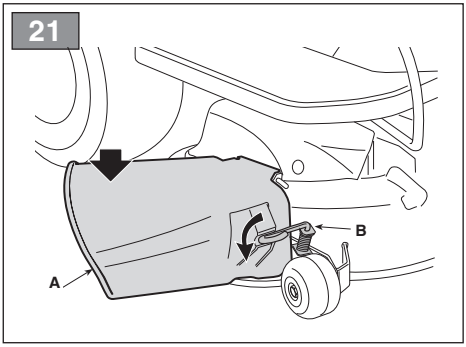
21
A
B

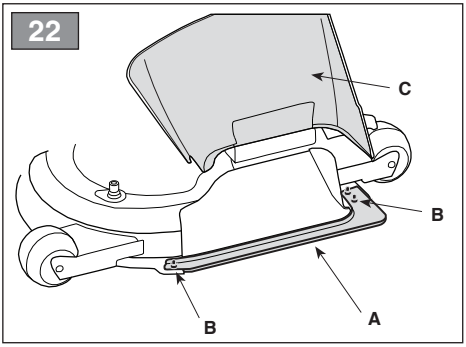
22
C
B
B
A

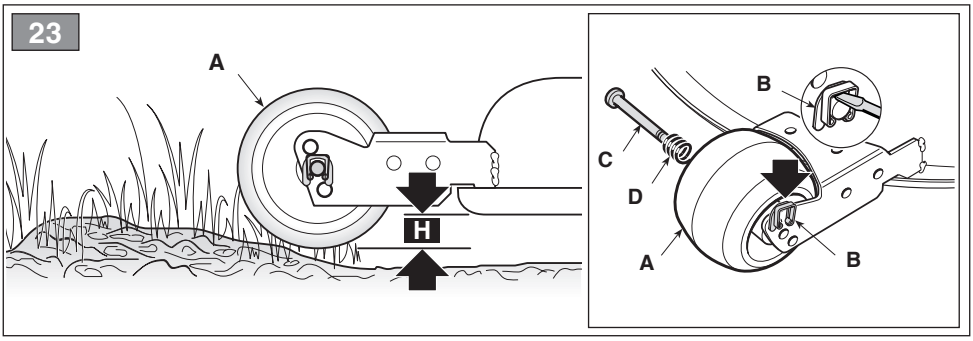
23
A
H
B
C
D
A
B

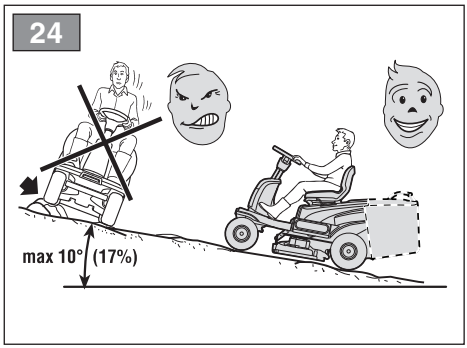
24
max 10° (17%)

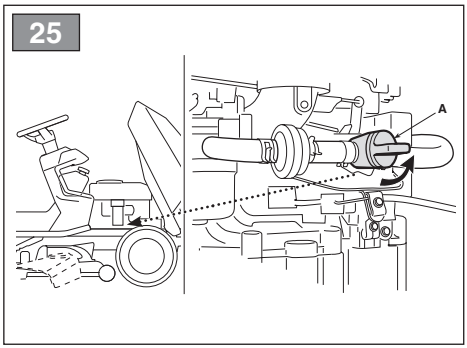
25
A

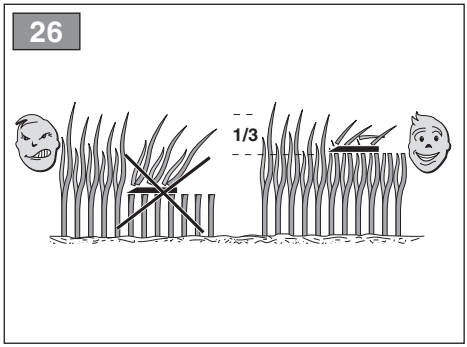
26
1/3

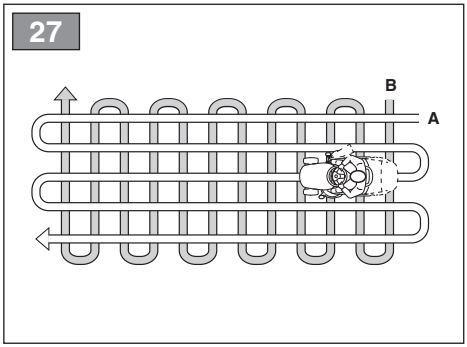
27
B
A

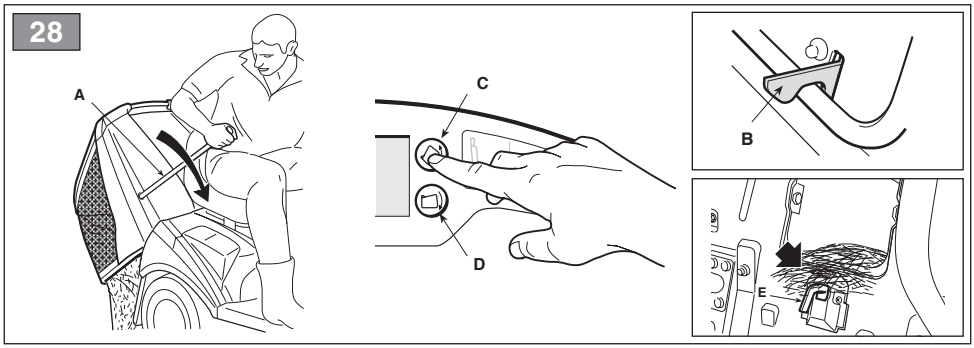
28
A
C
D
B
E

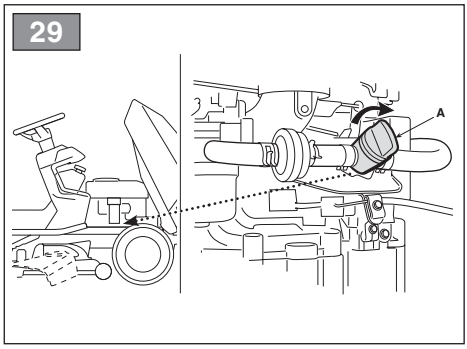
29
A

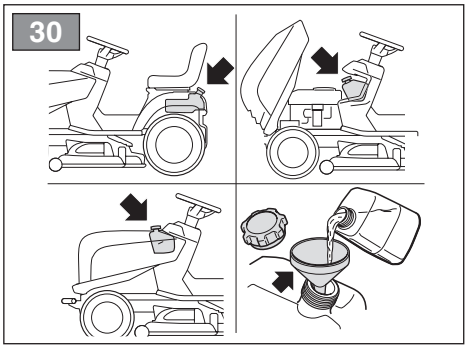
30

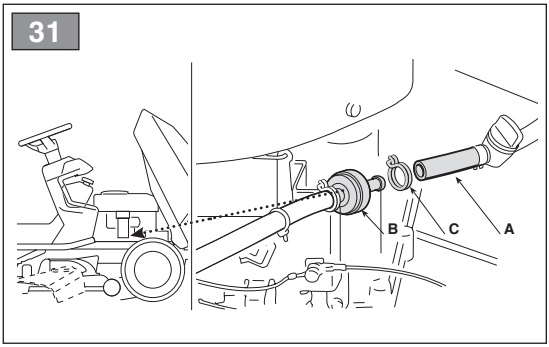
31
B
C
A

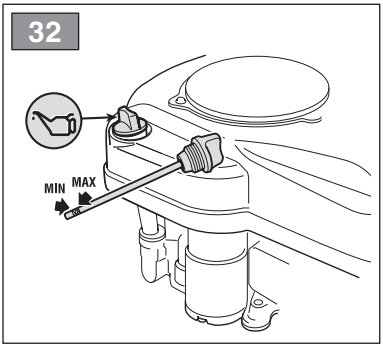
32
MIN
MAX

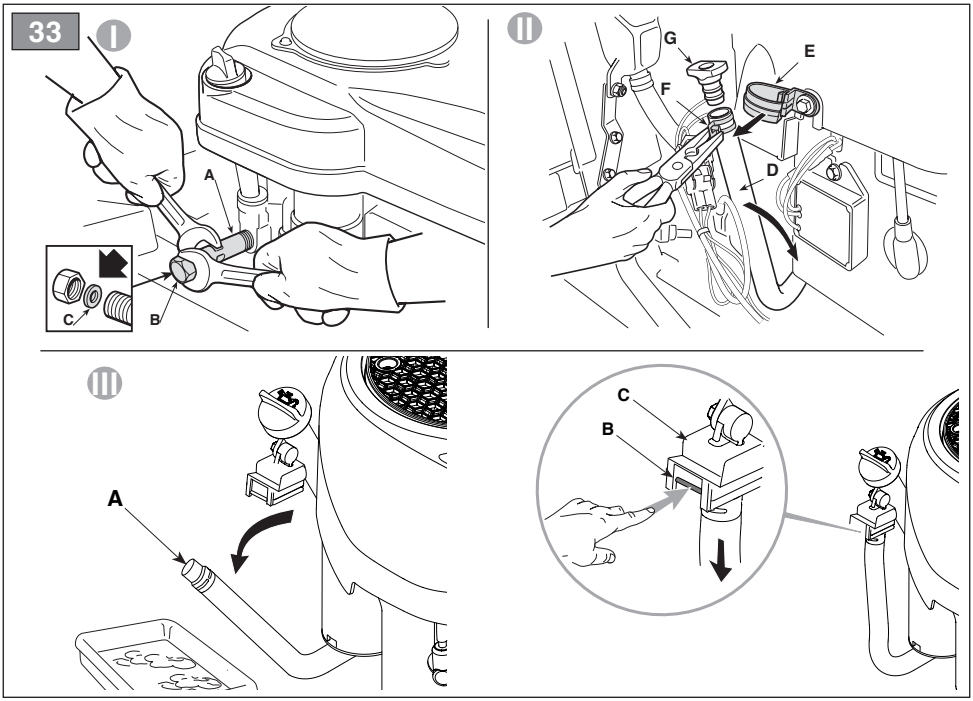
33
I
A
B
C
II
G
E
F
D
III
A
C
B

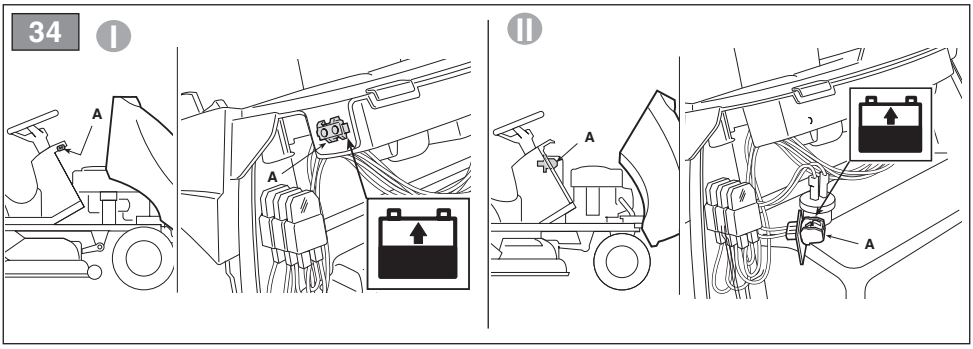
34
I
A
A
II
A
A

35

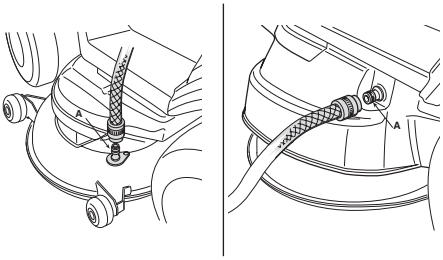

36

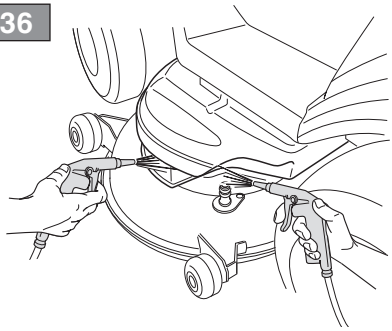

37

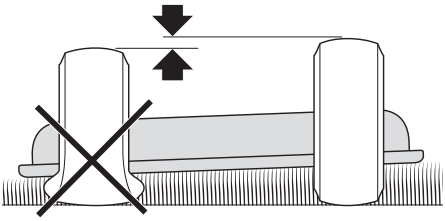

38

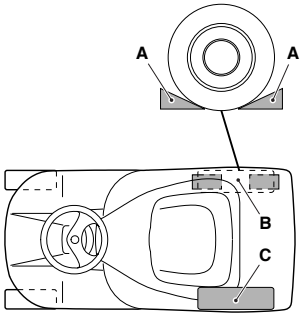

39

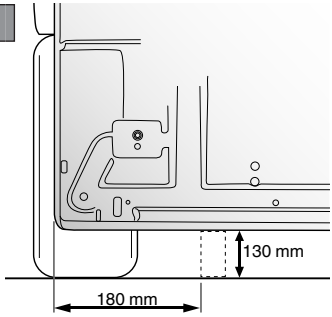

40

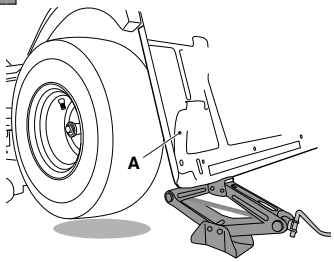

41

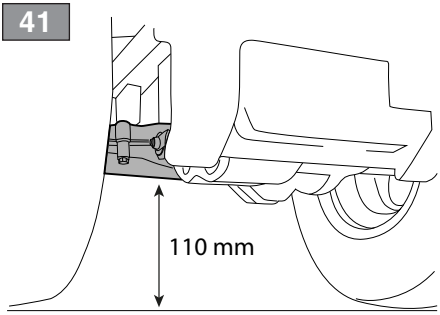

42

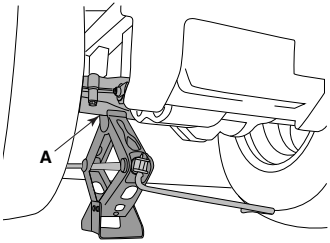

43

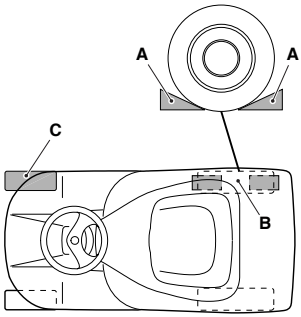

44

T*, TC*

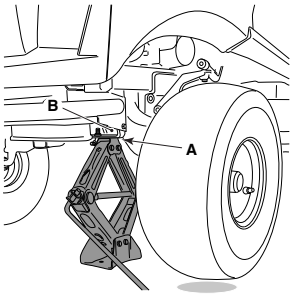

45

TH*

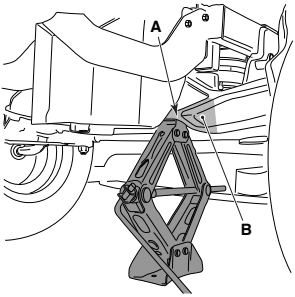

46

TH4*

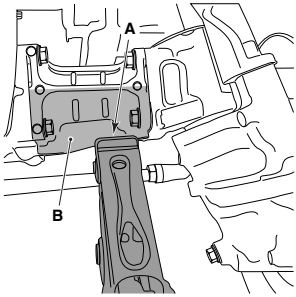

47

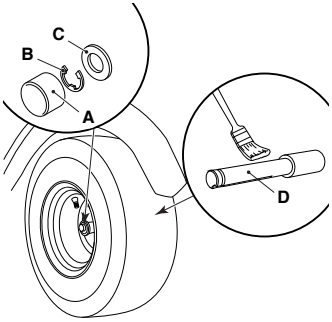

48

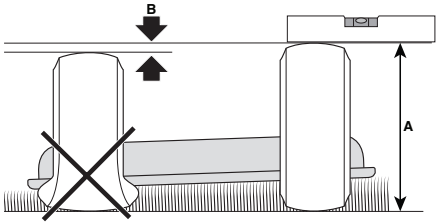

49

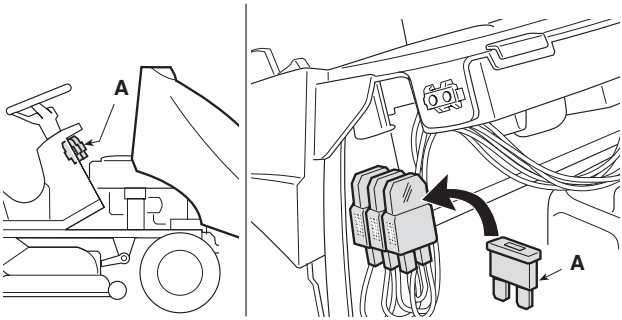

54

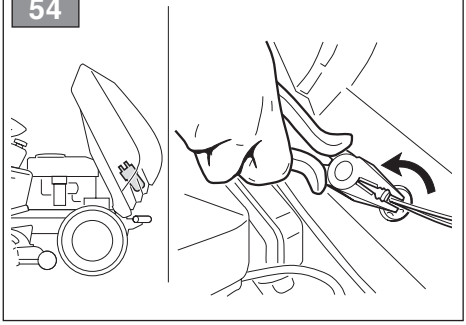

55

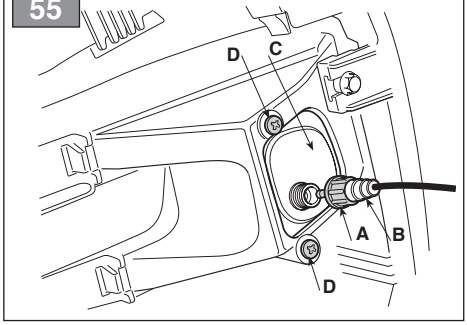

50

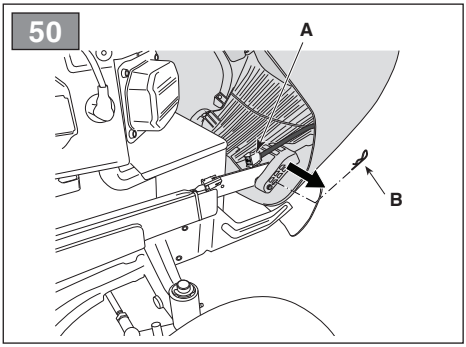

51

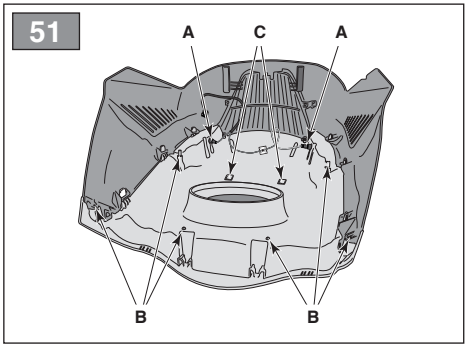

52

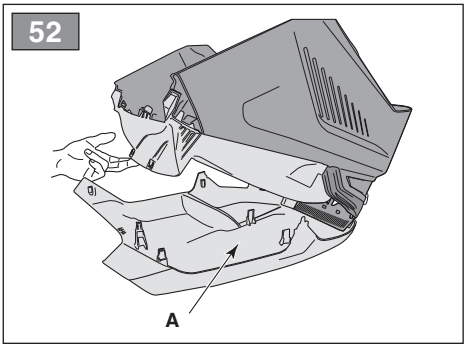

53

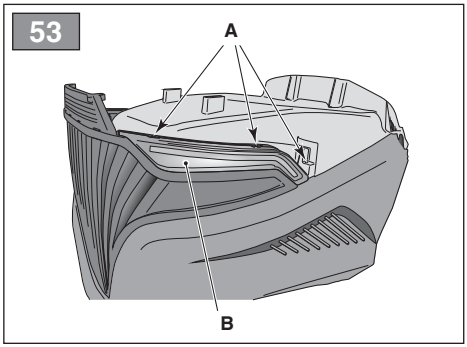

56

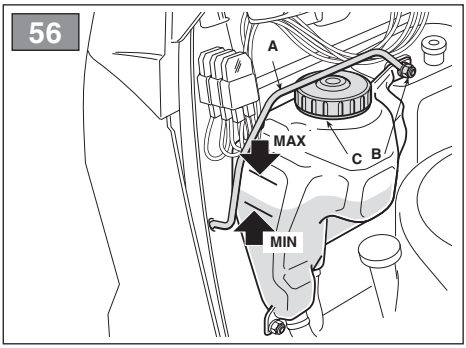

57

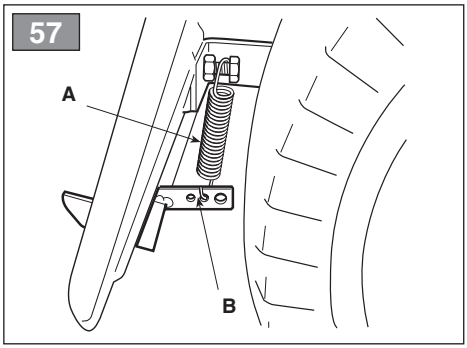

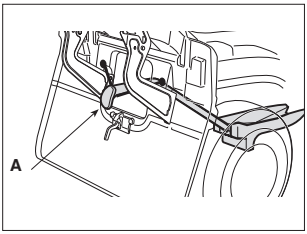
A

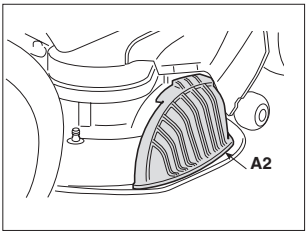
A2

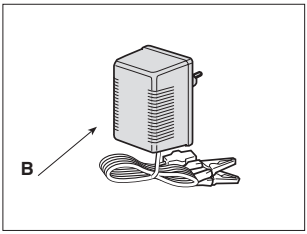
B

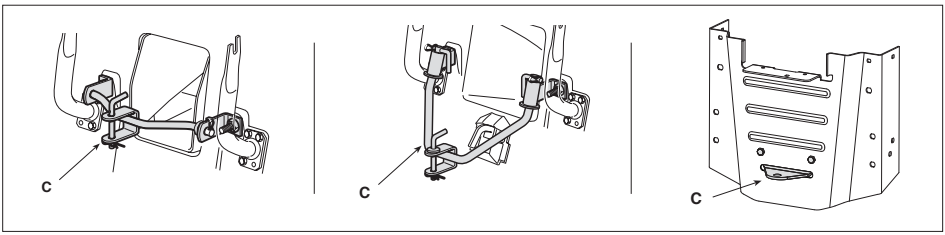
C
C
C

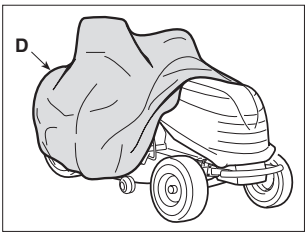
D

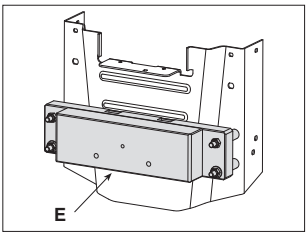
E

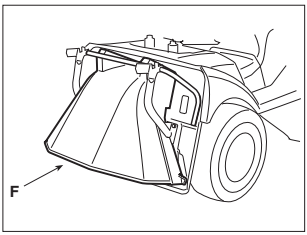
F

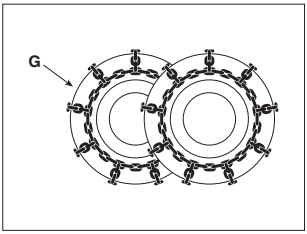
G

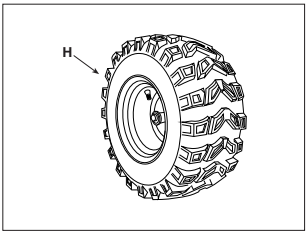
H

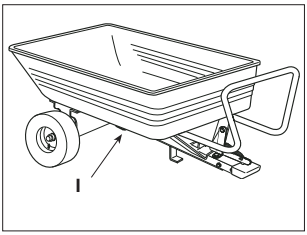
I

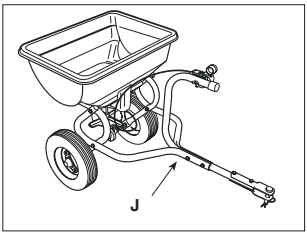
J

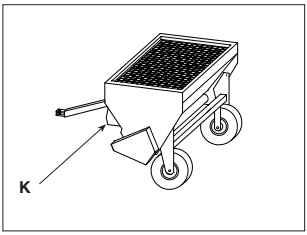
K

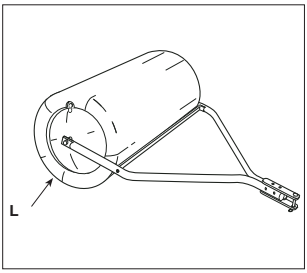
L

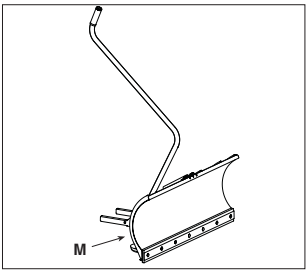
M

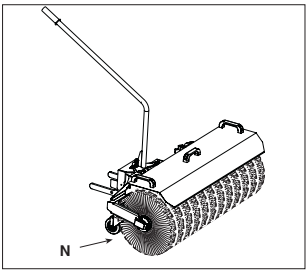
N

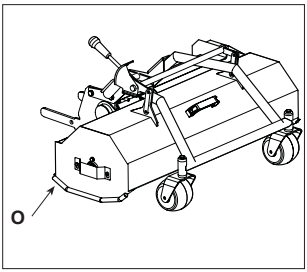
O

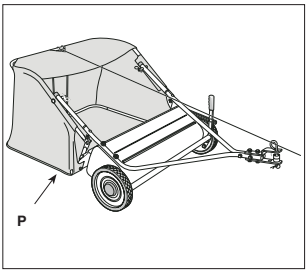
P

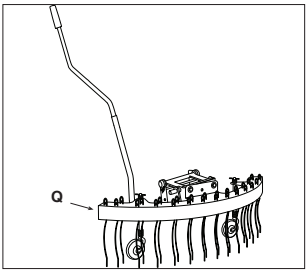
Q

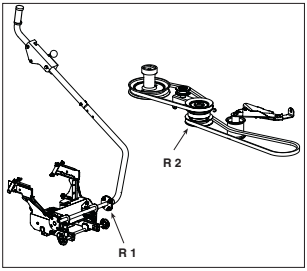
R 2
R 1

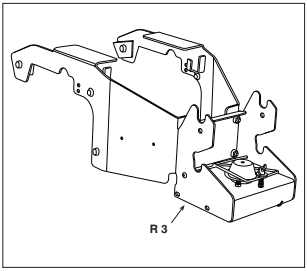
R 3

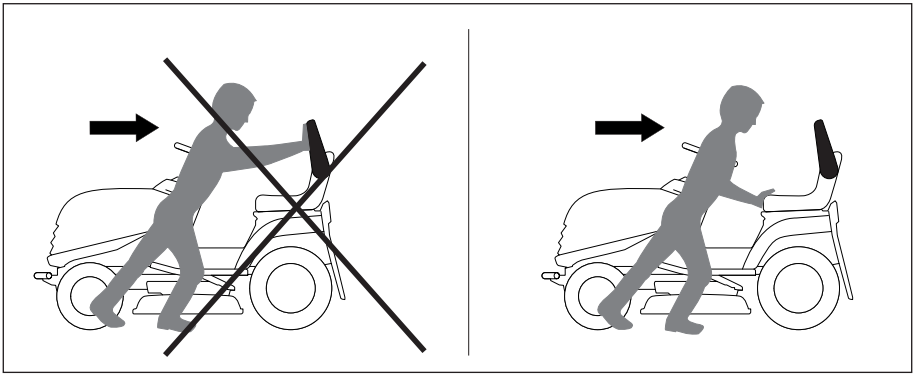

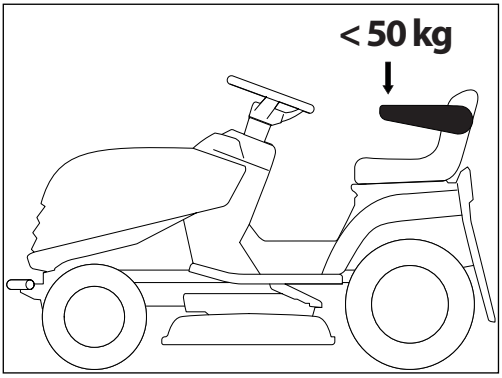
< 50 kg

[1]	DATI TECNICI		T* - TC* 92 Series	T* - TC* 98 Series
[2]	Potenza nominale *	kW	6,0 ÷ 11,2	8,2 ÷ 14,2
[3]	Giri al minuto *	min^{-1}	2600 ÷ 2700 ± 100	2600 ÷ 2700 ± 100
[4]	Impianto elettrico	V	12	12
[5]	Capacità del serbatoio carburante	l	7,0	7,0
[6]	Pneumatici anteriori		15 x 6,00-6	15 x 6,00-6
[7]	Pneumatici posteriori		18 x 8,50-8	18 x 8,50-8
[8]	Pressione gonfiaggio anteriore	bar	**	**
[9]	Pressione gonfiaggio posteriore	bar	**	**
[10]	Altezza di taglio	cm	3 ÷ 9	3 ÷ 9
[11]	Larghezza di taglio	cm	88	98
[12]	Raggio minimo di erba non tagliata	cm	101	132
[13]	Codice dispositivo di taglio		82004344/1-82004345/1 (standard+mulching)	82004362/0-82004363/0 (standard) 82004346/0-82004364/0 (mulching)
[14]	Velocità di avanzamento (indicativa) a 3000 min^{-1}	km/h	0 ÷ 8,8	0 ÷ 8,8
[15]	Limite di velocità con catene da neve (se accessorio previsto)	km/h	8,8	8,8
[16]	Limite di carico per dispostivo di traino (Forza verticale massima)	N (kg)	245 (25)	245 (25)
[17]	Limite di carico per dispostivo di traino (Peso massimo rimorchiabile)	N (kg)	980 (100)	980 (100)
[18]	Inclinazione massima consentita		10° (17%)	10° (17%)
[19]	Dimensioni			
[20]	Lunghezza	mm		
[21]	Lunghezza con sacco (Lunghezza senza sacco)	mm	2300 ÷ 2418 1780	2300 ÷ 2418 1780
[22]	Larghezza	mm	956	1020
[23]	Larghezza con deflettore di scarico laterale (Larghezza senza deflettore di scarico laterale)			
[24]	Altezza	mm	1070	1070
[25]	Massa della macchina con serbatoio vuoto *	kg	220 ÷ 225	214 ÷ 220
[26]	Livello di pressione acustica (max.)	dB(A)	84	85
[27]	Incertezza di misura	dB(A)	2,6	0,75
[28]	Livello di potenza acustica misurato (max.)	dB(A)	99	99,7
[27]	Incertezza di misura	dB(A)	1,7	0,6
[29]	Livello di potenza acustica garantito	dB(A)	100	100
[30]	Livello di vibrazioni al posto di guida (max.)	m/s^2	1,7	0,4
[27]	Incertezza di misura	m/s^2	0,85	0,17
[31]	Livello di vibrazioni al volante (max.)	m/s^2	2,4	3,1
[27]	Incertezza di misura	m/s^2	1,2	0,7

* Per il dato specifico, fare riferimento a quanto indicato nell'etichetta di identificazione della macchina.

** Vedere la pressione indicata sugli pneumatici

[1]	DATI TECNICI		T* - TC* 102 Series	T* 108 Series
[2]	Potenza nominale *	kW	6,0 ÷ 13,6	8,2 ÷ 14,85
[3]	Giri al minuto *	min^{-1}	2300 ÷ 2500 ± 100	2600 ÷ 2700 ± 100
[4]	Impianto elettrico	V	12	12
[5]	Capacità del serbatoio carburante	l	7,0	8,0
[6]	Pneumatici anteriori		15 x 6,00-6	15 x 6,00-6
[7]	Pneumatici posteriori		18 x 8,50-8	18 x 8,50-8 20 x 10,00-10
[8]	Pressione gonfiaggio anteriore	bar	**	**
[9]	Pressione gonfiaggio posteriore	bar	**	**
[10]	Altezza di taglio	cm	3 ÷ 9	3 ÷ 9
[11]	Larghezza di taglio	cm	101	105
[12]	Raggio minimo di erba non tagliata	cm	96	120
[13]	Codice dispositivo di taglio		82004341/1-82004340/1 (standard) 82004348/0-82004347/0 (mulching)	182004370/0 (standard) 182004357/0 (mulching)
[14]	Velocità di avanzamento (indicativa) a 3000 min^{-1}	km/h	0 ÷ 8,8	0 ÷ 9,2
[15]	Limite di velocità con catene da neve (se accessorio previsto)	km/h	8,8	9,2
[16]	Limite di carico per dispostivo di traino (Forza verticale massima)	N (kg)	245 (25)	294 (30)
[17]	Limite di carico per dispostivo di traino (Peso massimo rimorchiabile)	N (kg)	980 (100)	490 (50)
[18]	Inclinazione massima consentita		10° (17%)	10° (17%)
[19]	Dimensioni			
[20]	Lunghezza	mm		1860
[21]	Lunghezza con sacco (Lunghezza senza sacco)	mm	2300 ÷ 2418 1780	- -
[22]	Larghezza	mm	1050	-
[23]	Larghezza con deflettore di scarico laterale (Larghezza senza deflettore di scarico laterale)			1330 (1118)
[24]	Altezza	mm	1070	1095
[25]	Massa della macchina con serbatoio vuoto *	kg	216 ÷ 240	200 ÷ 240
[26] [27]	Livello di pressione acustica (max.) Incertezza di misura	dB(A) dB(A)	84 1,7	85 2,01
[28] [27]	Livello di potenza acustica misurato (max.) Incertezza di misura	dB(A) dB(A)	99,9 0,45	99,8 0,61
[29]	Livello di potenza acustica garantito	dB(A)	100	100
[30] [27]	Livello di vibrazioni al posto di guida (max.) Incertezza di misura	m/s^2 m/s^2	1 0,23	0,7 0,25
[31] [27]	Livello di vibrazioni al volante (max.) Incertezza di misura	m/s^2 m/s^2	4 2,31	2,3 0,50

* Per il dato specifico, fare riferimento a quanto indicato nell'etichetta di identificazione della macchina.

** Vedere la pressione indicata sugli pneumatici

[1]	DATI TECNICI		T* 118 Series	T* - TC* 122 Series
[2]	Potenza nominale *	kW	11,2 ÷ 13,95	11,2 ÷ 14,6
[3]	Giri al minuto *	min^{-1}	2700 ÷2800 ± 100	2600 ÷ 2900 ± 100
[4]	Impianto elettrico	V	12	12
[5]	Capacità del serbatoio carburante	l	14,0	7,0
[6]	Pneumatici anteriori		15 x 6,00-6 16 x 6,00-8	15 x 6,00-6
[7]	Pneumatici posteriori		20 x 10,0-10	18 x 8,50-8
[8]	Pressione gonfiaggio anteriore	bar	**	**
[9]	Pressione gonfiaggio posteriore	bar	**	**
[10]	Altezza di taglio	cm	3 ÷ 9	3 ÷ 9
[11]	Larghezza di taglio	cm	121	121
[12]	Raggio minimo di erba non tagliata	cm	111	90
[13]	Codice dispositivo di taglio		182004359/0 (standard) 182004361/0 (mulching)	82004343/0-82004342/0 (standard) 82004350/0-82004349/0 (mulching)
[14]	Velocità di avanzamento (indicativa) a 3000 min^{-1}	km/h	0 ÷ 9,2	0 ÷ 8,8
[15]	Limite di velocità con catene da neve (se accessorio previsto)	km/h	9,2	8,8
[16]	Limite di carico per dispostivo di traino (Forza verticale massima)	N (kg)	294 (30)	245 (25)
[17]	Limite di carico per dispostivo di traino (Peso massimo rimorchiabile)	N (kg)	490 (50)	980 (100)
[18]	Inclinazione massima consentita		10° (17%)	10° (17%)
[19]	Dimensioni			
[20]	Lunghezza	mm	1860	
[21]	Lunghezza con sacco (Lunghezza senza sacco)	mm	- -	2300 ÷ 2418 1780
[22]	Larghezza	mm	-	1260
[23]	Larghezza con deflettore di scarico laterale (Larghezza senza deflettore di scarico laterale)		1520 (1300)	
[24]	Altezza	mm	1095	1070
[25]	Massa della macchina con serbatoio vuoto *	kg	230 ÷ 270	216 ÷ 240
[26] [27]	Livello di pressione acustica (max.) Incertezza di misura	dB(A) dB(A)	88 0,91	89,2 0,2
[28] [27]	Livello di potenza acustica misurato (max.) Incertezza di misura	dB(A) dB(A)	104,5 0,78	104,6 0,42
[29]	Livello di potenza acustica garantito	dB(A)	105	105
[30] [27]	Livello di vibrazioni al posto di guida (max.) Incertezza di misura	m/s^2 m/s^2	0,7 0,18	0,8 0,19
[31] [27]	Livello di vibrazioni al volante (max.) Incertezza di misura	m/s^2 m/s^2	2,2 0,54	2,7 0,60

* Per il dato specifico, fare riferimento a quanto indicato nell'etichetta di identificazione della macchina.

** Vedere la pressione indicata sugli pneumatici

[1]	DATI TECNICI		TH* 102 Series	TH* 118 Series
[2]	Potenza nominale *	kW	6,0 ÷ 12,65	13,5 ÷ 14,4
[3]	Giri al minuto *	min^{-1}	2400 ÷ 2500 ± 100	2700 ± 100
[4]	Impianto elettrico	V	12	12
[5]	Capacità del serbatoio carburante	l	10	10
[6]	Pneumatici anteriori		16 x 6,00-8	16 x 6,00-8
[7]	Pneumatici posteriori		20 x 10,0-10	20 x 10,0-10
[8]	Pressione gonfiaggio anteriore	bar	**	**
[9]	Pressione gonfiaggio posteriore	bar	**	**
[10]	Altezza di taglio	cm	2 ÷ 10	2 ÷ 10
[11]	Larghezza di taglio	cm	101	121
[12]	Raggio minimo di erba non tagliata	cm	101	84
[13]	Codice dispositivo di taglio		82004341/1-82004340/1 (standard) 82004348/0-82004347/0 (mulching)	182004359/0 (standard) 182004361/0 (mulching)
[14]	Velocità di avanzamento (indicativa) a 3000 min^{-1}	km/h	0 ÷ 9,8	0 ÷ 9,8
[15]	Limite di velocità con catene da neve (se accessorio previsto)	km/h	9,8	9,8
[16]	Limite di carico per dispostivo di traino (Forza verticale massima)	N (kg)	245 (25)	294 (30)
[17]	Limite di carico per dispostivo di traino (Peso massimo rimorchiabile)	N (kg)	980 (100)	490 (50)
[18]	Inclinazione massima consentita		10° (17%)	10° (17%)
[19]	Dimensioni			
[20]	Lunghezza	mm		1950
[21]	Lunghezza con sacco (Lunghezza senza sacco)	mm	2620 2000	-
[22]	Larghezza	mm	1055	-
[23]	Larghezza con deflettore di scarico laterale (Larghezza senza deflettore di scarico laterale)			1520 (1300)
[24]	Altezza	mm	1200	1200
[25]	Massa della macchina con serbatoio vuoto *	kg	270 ÷ 310	270 ÷ 310
[26]	Livello di pressione acustica (max.)	dB(A)	84	89
[27]	Incertezza di misura	dB(A)	0,79	0,79
[28]	Livello di potenza acustica misurato (max.)	dB(A)	99,7	105
[27]	Incertezza di misura	dB(A)	0,72	0,77
[29]	Livello di potenza acustica garantito	dB(A)	100	105
[30]	Livello di vibrazioni al posto di guida (max.)	m/s^2	0,9	0,8
[27]	Incertezza di misura	m/s^2	0,18	0,21
[31]	Livello di vibrazioni al volante (max.)	m/s^2	3,0	2,9
[27]	Incertezza di misura	m/s^2	0,97	1,04

* Per il dato specifico, fare riferimento a quanto indicato nell'etichetta di identificazione della macchina.

** Vedere la pressione indicata sugli pneumatici

[1]	DATI TECNICI		TH* 122 Series
[2]	Potenza nominale *	kW	11,3 ÷ 13,9
[3]	Giri al minuto *	min^{-1}	2600 ÷ 2800 ± 100
[4]	Impianto elettrico	V	12
[5]	Capacità del serbatoio carburante	l	10
[6]	Pneumatici anteriori		16 x 6,00-8
[7]	Pneumatici posteriori		20 x 10,00-10
[8]	Pressione gonfiaggio anteriore	bar	**
[9]	Pressione gonfiaggio posteriore	bar	**
[10]	Altezza di taglio	cm	2 ÷ 10
[11]	Larghezza di taglio	cm	121
[12]	Raggio minimo di erba non tagliata	cm	90
[13]	Codice dispositivo di taglio		82004343/0-82004342/0 (standard) 82004350/0-82004349/0 (mulching)
[14]	Velocità di avanzamento (indicativa) a 3000 min^{-1}	km/h	0 ÷ 9,8
[15]	Limite di velocità con catene da neve (se accessorio previsto)	km/h	9,8
[16]	Limite di carico per dispostivo di traino (Forza verticale massima)	N (kg)	245 (25)
[17]	Limite di carico per dispostivo di traino (Peso massimo rimorchiabile)	N (kg)	980 (100)
[18]	Inclinazione massima consentita		10° (17%)
[19]	Dimensioni		
[20]	Lunghezza	mm	
[21]	Lunghezza con sacco (Lunghezza senza sacco)	mm	2620 2000
[22]	Larghezza	mm	1266
[23]	Larghezza con deflettore di scarico laterale (Larghezza senza deflettore di scarico laterale)		
[24]	Altezza	mm	1200
[25]	Massa della macchina con serbatoio vuoto *	kg	270 ÷ 310
[26] [27]	Livello di pressione acustica (max.) Incertezza di misura	dB(A) dB(A)	88 0,92
[28] [27]	Livello di potenza acustica misurato (max.) Incertezza di misura	dB(A) dB(A)	104,2 0,61
[29]	Livello di potenza acustica garantito	dB(A)	105
[30] [27]	Livello di vibrazioni al posto di guida (max.) Incertezza di misura	m/s^2 m/s^2	0,70 1,02
[31] [27]	Livello di vibrazioni al volante (max.) Incertezza di misura	m/s^2 m/s^2	3,95 1,11

* Per il dato specifico, fare riferimento a quanto indicato nell'etichetta di identificazione della macchina.
** Vedere la pressione indicata sugli pneumatici

[58]	ACCESSORI A RICHIESTA	
[58.A1] [58.A2]	Kit “mulching”	✓
[58.B]	Carica batteria di mantenimento	✓
[58.C]	Kit traino	✓
[58.D]	Telo di copertura	✓
[58.E]	Kit pesi posteriori	✓
[58.F]	Kit di protezione scarico posteriore *(solo per modelli con raccolta posteriore)*	✓
[58.G]	Catene da neve (18”, 20”)	✓
[58.H]	Ruote da fango/neve (18”, 20”)	✓
[58.I]	Rimorchio	45-03453-997 ST-1405
[58.J] [58.K]	Spargitore	45-03153-997 PA402 (TH* Series)
[58.L]	Rullo per erba	45-02671 45-02681
[58.M]	Spalaneve a lama	ST-1401 (+ KIT 1503) (T* - TC* Series) SNB 1501 (T* - TC* Series) AE-015-001GI (+ AN-156-001GI) (TH* Series)
[58.N]	Spazzatrice frontale	SWR-1401 (+ KIT 1503) (T* - TC* Series) AD-200-001GI (+ AN-156-001GI) (TH* Series)
[58.O]	Trinciatrice	FLM-1406 (+ KIT 1503) (T* - TC* Series)
[58.P]	*(Solo per modelli SD series)*	
	Raccoglitore foglie ed erba 38”	45-03313-997
	Raccoglitore foglie ed erba 42”	45-02616-997 45-03201-997
[58.Q]	Rastrello frontale	AI-200-001GI (+ AN-156-001GI) (TH* Series)
[58.R1] [58.R2]	Interfaccia di sollevamento + Presa di potenza (PTO)	KIT 1503 (T* - TC* Series)
[58.R3]	Presa di potenza (PTO)	AN-156-001GI (TH* Series)

[32] **TABELLA PER LA CORRETTA COMBINAZIONE DEGLI ACCESSORI**								
		[32.A] **ACCESSORI POSTERIORI**						
		[58.I]	[58.J]	[58.K]	[58.L]	[58.P]	[58.G]	[58.H]
[32.B] **ACCESSORI FRONTALI**	[58.G]	✓	✓	✓	-	-	-	-
	[58.H]	✓	✓	✓	-	-	-	-
	[58.M]	-	✓	✓	-	-	✓	✓
	[58.N]	-	✓	✓	-	-	✓	✓
	[58.O]	-	-	-	-	✓	-	✓
	[58.Q]	-	✓	-	✓	-	-	-

[1] **BG - ТЕХНИЧЕСКИ ДАННИ**
[2] Номинална мощност *
[3] Обороти в минута *
[4] Електрическа инсталация
[5] Вместимост на резервоара за гориво
[6] Предни гуми
[7] Задни гуми
[8] Налягане на предно напомпване
[9] Налягане на задно напомпване
[10] Височина на косене
[11] Ширина на косене
[12] Минимален радиус на неподрязана трева
[13] Код на инструмента за рязане
[14] Указателна скорост на придвижване) на 3000 min-1
[15] Ограничение на скоростта с вериги за сняг (ако тази принадлежност е предвидена)
[16] Ограничение на тежестта за тегличното устройство (Максимална вертикална сила)
[17] Ограничение на тежестта за тегличното устройство (Максимално тегло за теглене)
[18] Разрешен максимален наклон
[19] Размери
[20] Дължина
[21] Дължина с чувал (Дължина без чувал)
[22] Ширина
[23] Ширина с дефлектор за странично разтоварване (Ширина без дефлектор за странично разтоварване)
[24] Височина
[25] Маса на машината с празен резервоар *
[26] Ниво на звуково налягане (макс.)
[27] Несигурност на измерване
[28] Измерено ниво на звукова мощност (макс.)
[29] Гарантирано ниво на звукова мощност
[30] Ниво на вибрации на мястото на водача (макс.)
[31] Ниво на вибрации на волана (макс.)
[32] Таблица за правилното комбиниране на принадлежностите
[32.A] Задни принадлежности
[32.B] Челни принадлежности
[58] Принадлежности по заявка
[58.A1, 58.A2] Комплект "мулчиране"
[58.B] Зарядно устройство за поддържане
[58.C] Комплект теглич
[58.D] Платно за покриване
[58.E] Комплект задни тежести
[58.F] Комплект за защита за задно разтоварване*(само за модели със задно събиране)*
[58.G] Вериги за сняг (18", 20")
[58.H] Колела за кал/сняг (18", 20")
[58.I] Ремарке
[58.J, 58.K] Приспособление за разсейване
[58.L] Ролка за трева
[58.M] Снегорин с острие
[58.N] Челна метачка
[58.O] Резачка
[58.P] *(Само за модели SD series)* Събирач на листа и трева 38" Събирач на листа и трева 42"
[58.Q] Предно гребло
[58.R1, 58.R2] Интерфейс за повдигане + Силоотводен вал (PTO)
[58.R3] Силоотводен вал (PTO)

* За конкретни данни, вижте посоченото на идентификационния етикет на машината.
** Вижте налягането, посочено на гумите

[1] **BS - TEHNIČKI PODACI**
[2] Nazivna snaga *
[3] Okretaji u minuti *
[4] Električni sistem
[5] Zapremina spremnika goriva
[6] Prednje gume
[7] Stražnje gume
[8] Pritisak u prednjim gumama
[9] Pritisak u stražnjim gumama
[10] Visina košenja
[11] Širina košenja
[12] Minimalan radijus nepokošene trave
[13] Br. dijela uređaja za košenje
[14] Brzina vožnje prema naprijed (indikativno) pri 3000 min-1
[15] Ograničenje brzine s lancima za snijeg (ako postoji)
[16] Ograničenje opterećenja za vučni uređaj (maksimalna okomita sila)
[17] Ograničenje opterećenja za vučni uređaj (dozvoljena visina vuče)
[18] Maksimalni dozvoljeni nagib
[19] Dimenzije
[20] Dužina
[21] Dužina s vrećom za sakupljanje trave (dužina bez vreće za sakupljanje trave)
[22] Širina
[23] Širina s bočnim deflektorom za izbacivanje (širina bez bočnog deflektora za izbacivanje)
[24] Visina
[25] Masa mašine s praznim spremnikom *
[26] Nivo zvučnog pritiska (maks.)
[27] Mjerna nesigurnost
[28] Izmjereni nivo zvučne snage (maks.)
[29] Garantirani nivo zvučne snage
[30] Nivo vibracija u položaju vozača (maks.)
[31] Nivo vibracija na volanu (maks.)
[32] Tabela kompatibilnosti dodatne opreme
[32.A] Stražnja dodatna oprema
[32.B] Prednja dodatna oprema
[58] Opcionalna dodatna oprema
[58.A1, 58.A2] Komplet za malčiranje
[58.B] Float punjač akumulatora
[58.C] Komplet za vuču
[58.D] Zaštitna pokrovna cerada
[58.E] Komplet stražnjih utega
[58.F] Sigurnosni komplet za stražnje izbacivanje *(samo modeli sa stražnjom vrećom za sakupljanje trave)*
[58.G] Lanci za snijeg (18", 20")
[58.H] Točkovi za snijeg/blato (18", 20")
[58.I] Prikolica
[58.J, 58.K] Posipač
[58.L] Valjak za travu
[58.M] Plug za snijeg s nožem
[58.N] Prednja četka
[58.O] Sjeckalica
[58.P] *(Samo za modele SD serije)* Skupljač lišća i trave 38" Skupljač lišća i trave 42"
[58.Q] Prednje grablje
[58.R1, 58.R2] Sučelje za podizanje + kardansko vratilo (PTO)
[58.R3] kardansko vratilo (PTO)

* Dodatne informacije potražite na identifikacijskoj naljepnici uređaja.
** Pogledajte pritisak naveden na gumama

[1] **CS - TECHNICKÉ PARAMETRY**
[2] Jmenovitý výkon *
[3] Otáčky za minutu *
[4] Elektroinstalace
[5] Kapacita palivové nádrže
[6] Přední pneumatiky
[7] Zadní pneumatiky
[8] Tlak huštění předních pneumatik
[9] Tlak huštění zadních pneumatik
[10] Výška sečení
[11] Šířka záběru
[12] Minimální poloměr neposečené trávy
[13] Kód žacího ústrojí
[14] Rychlost pojezdu (orientační) při 3 000 min-1
[15] Rychlostní limit se sněhovými řetězy (je-li toto příslušenství ve výbavě)
[16] Mezní zatížení tažného zařízení (maximální svislá síla)
[17] Mezní zatížení tažného zařízení (maximální přípojná hmotnost)
[18] Maximální přípustný náklon
[19] Rozměry
[20] Délka
[21] Délka s košem (délka bez koše)
[22] Šířka
[23] Šířka s vychylovačem bočního výhozu (šířka bez vychylovače bočního výhozu)
[24] Výška
[25] Hmotnost stroje s prázdnou nádrží *
[26] Hladina akustického tlaku (max.)
[27] Nepřesnost měření
[28] Měřená hladina akustického výkonu (max.)
[29] Garantovaná hladina akustického výkonu
[30] Hladina vibrací na místě řidiče (max.)
[31] Hladina vibrací na volantu (max.)
[32] Tabulka správné kombinace příslušenství
[32.A] Zadní příslušenství
[32.B] Přední příslušenství
[58] Příslušenství na vyžádání
[58.A1, 58.A2] Mulčovací sada
[58.B] Udržovací nabíječka akumulátoru
[58.C] Sada tažného zařízení
[58.D] Krycí plachta
[58.E] Sada zadních závaží
[58.F] Sada ochranného krytu zadního výhozu *(pouze u modelů se zadním sběrem)*
[58.G] Sněhové řetězy (18", 20")
[58.H] Kola do bláta/sněhu (18", 20")
[58.I] Přívěs
[58.J, 58.K] Sypač
[58.L] Travní válec
[58.M] Sněhová radlice
[58.N] Přední zametač
[58.O] Drtička
[58.P] *(Pouze u modelů SD series)* Sběrač listí a trávy 38" Sběrač listí a trávy 42"
[58.Q] Přední pohrabovač
[58.R1, 58.R2] Zdvihací rozhraní + pomocný pohon (PTO)
[58.R3] pomocný pohon (PTO)

* Konkrétní údaj naleznete na identifikačním štítku stroje.
** Viz tlak uvedený na pneumatikách

[1] **DA - TEKNISKE DATA**
[2] Nominel effekt
[3] Omdrejninger i minuttet
[4] Elektrisk anlæg
[5] Brændstofstankens kapacitet
[6] Forhjulenes dæk
[7] Baghjulenes dæk
[8] Forhulenes tryk
[9] Baghulenes tryk
[10] Klippehøjde
[11] Klippebredde
[12] Minimumsradius af ikke klippet græs
[13] Skæreanordningens kode
[14] Fremføringshastighed (vejledende) ved 3000 min-1
[15] Fartgrænse med snekæder (hvis tilbehøret er forudset)
[16] Belastningsgrænse for trækanordning (Maksimal lodret kraft)
[17] Belastningsgrænse for trækanordning (Maksimalt tilladt trukket vægt)
[18] Maksimal tilladt terrænstigning
[19] Mål
[20] Længde
[21] Længde med pose (Længde uden pose)
[22] Bredde
[23] Bredde med sideudkastskærm (Bredde uden sideudkastskærm)
[24] Højde
[25] Maskinvægt med tom tank*
[26] Lydtryksniveau (max.)
[27] Måleusikkerhed
[28] Målt lydeffektniveau (max.)
[29] Garanteret lydeffektniveau
[30] Vibrationsniveau ved førerpladsen (max.)
[31] Vibrationsniveau ved rattet (max.)
[32] Tabel over den korrekte kombination af tilbehør
[32.A] Bagmonterede tilbehør
[32.B] Frontale tilbehør
[58] Tilbehør på forespørgsel
[58.A1, 58.A2] Kit “multiclip”
[58.B] Udligningsbatterilader
[58.C] Kit anhænger
[58.D] Dækken
[58.E] Kit med bagmonteret balast
[58.F] Kit til beskyttelse af bagudkast *(angår kun modeller med opsamling bagpå)*
[58.G] Snekæder (18”, 20”)
[58.H] Mudder- og vinterhjul (18”, 20”)
[58.I] Anhænger
[58.J, 58.K] Spreder
[58.L] Græsrulle
[58.M] Sneplov
[58.N] Frontal fejemaskine
[58.O] Skæremaskine
[58.P] *(Angår kun modellerne SD series)*
Opsamlingsmaskine til blade og græs 38”
Opsamlingsmaskine til blade og græs 42”
[58.Q] Frontal rive
[58.R1, 58.R2] Løftegrænseflade + Kraftudtag (PTO)
[58.R3] Kraftudtag (PTO)

* Indhent oplysninger om det specifikke data i maskinens identifikationsetiket.
** Se trykket, der vises på dækkene

[1] **DE - TECHNISCHE DATEN**
[2] Nennleistung*
[3] Drehungen pro Minute *
[4] Elektrische Anlage
[5] Inhalt des Kraftstofftanks
[6] Vorderreifen
[7] Hinterreifen
[8] Reifendruck vorne
[9] Reifendruck hinten
[10] Schnitthöhe
[11] Schnittbreite
[12] Mindestradius nicht geschnittenes Gras
[13] Code Schneidvorrichtung
[14] Fahrgeschwindigkeit (indikativ) bei 3000 min-1
[15] Geschwindigkeitsbegrenzung mit Schneekette (wenn Zubehör vorgesehen)
[16] Tragfähigkeit für Zugvorrichtung (maximale vertikale Kraft)
[17] Tragfähigkeit für Zugvorrichtung (maximales Anhängegewicht)
[18] Maximal zulässige Neigung
[19] Abmessungen
[20] Länge
[21] Länge mit Grasfangeinrichtung (Länge ohne Grasfangeinrichtung)
[22] Breite
[23] Breite mit Deflektor des seitlichen Auswurfs (Breite ohne Deflektor des seitlichen Auswurfs)
[24] Höhe
[25] Maschinenmasse bei leerem Tank*
[26] Schallpegel (max.)
[27] Messungenauigkeit
[28] Gemessener Schalleistungspegel (max.)
[29] Sichergestellter Schalleistungspegel
[30] Schwingungen am Fahrersitz (max.)
[31] Schwingungen am Lenkrad (max.)
[32] Tabelle für die richtige Kombination der Anbaugeräte
[32.A] Hintere Anbaugeräte
[32.B] Vordere Anbaugeräte
[58] Anbaugeräte auf Anfrage
[58.A1, 58.A2] Mulching-Kit
[58.B] Batterieladegerät
[58.C] Zugvorrichtung
[58.D] Abdeckung
[58.E] Kit hintere Gewichte
[58.F] Kit der Schutzvorrichtungen Auswurf hinten *(nur für Modelle mit Sammelvorrichtung hinten)*
[58.G] Schneeketten (18”, 20”)
[58.H] Matsch- und Schneeräder (18”, 20”)
[58.I] Anhänger
[58.J, 58.K] Streuer
[58.L] Rasenwalze
[58.M] Schneepflug
[58.N] Kehrmaschine vorne
[58.O] Häckselmaschine
[58.P] *(Nur für Modelle der SD Reihe)*
Sammler für Laub und Gras 38”
Sammler für Laub und Gras 42”
[58.Q] Harke vorne
[58.R1, 58.R2] Nebenabtriebeinheit + Steckdose (PTO)
[58.R3] Steckdose (PTO)

* Für spezielle Daten beziehen Sie sich auf die Angaben auf dem Typenschild der Maschine.
** Siehe den angegebenen Druck auf den Reifen

[1] **EL - ΤΕΧΝΙΚΑ ΣΤΟΙΧΕΙΑ**
[2] Ονομαστική ισχύς *
[3] Στροφές ανά λεπτό *
[4] Ηλεκτρική εγκατάσταση
[5] Χωρητικότητα ρεζερβουάρ καυσίμου
[6] Εμπρόσθια ελαστικά
[7] Πίσω ελαστικά
[8] Πίεση φουσκώματος εμπρός
[9] Πίεση φουσκώματος πίσω
[10] Ύψος κοπής
[11] Πλάτος κοπής
[12] Ελάχιστη ακτίνα μη κομμένου χόρτου
[13] Κωδικός συστήματος κοπής
[14] Ταχύτητα προώθησης (ενδεικτική) σε 3000 min-1
[15] Όριο ταχύτητας με χιοναλυσίδες (εάν προβλέπεται αυτό το αξεσουάρ)
[16] Όριο φορτίου για της διάταξη ρυμούλκησης (Μέγιστη κάθετη ισχύς)
[17] Όριο φορτίου για της διάταξη ρυμούλκησης (Μέγιστο ρυμουλκούμενο βάρος)
[18] Μέγιστη επιτρεπόμενη κλίση
[19] Διαστάσεις
[20] Μήκος
[21] Μήκος με κάδο (Μήκος χωρίς κάδο)
[22] Πλάτος
[23] Πλάτος με πλευρικό εκτροπέα αποβολής (Πλάτος χωρίς πλευρικό εκτροπέα αποβολής)
[24] Ύψος
[25] Μάζα του μηχανήματος με άδειο ρεζερβουάρ *
[26] Στάθμη ηχητικής πίεσης (μέγ.)
[27] Αβεβαιότητα μέτρησης
[28] Μετρημένη στάθμη ηχητικής πίεσης (μέγ.)
[29] Εγγυημένη στάθμη ηχητικής πίεσης
[30] Επίπεδο κραδασμών στη θέση οδήγησης (μέγ.)
[31] Επίπεδο κραδασμών στο τιμόνι (μέγ.)
[32] Πίνακας για το σωστό συνδυασμό των παρελκόμενων
[32.A] Πίσω παρελκόμενα
[32.B] Εμπρόσθια παρελκόμενα
[58] Παρελκόμενα κατόπιν παραγγελίας
[58.A1, 58.A2] Κιτ “mulching”
[58.B] Φορτιστής συντήρησης μπαταρίας
[58.C] Κιτ ρυμούλκησης
[58.D] Κάλυμμα προστασίας
[58.E] Κιτ πίσω βαρών
[58.F] Κιτ προστατευτικού πίσω αποβολής *(μόνο για μοντέλα με πίσω περισυλλογή)*
[58.G] Χιοναλυσίδες (18”, 20”)
[58.H] Τροχοί για λάσπη / χιόνι (18”, 20”)
[58.I] Ρυμουλκό
[58.J, 58.K] Διανομέας
[58.L] Κύλινδρος χλόης
[58.M] Εκχιονιστικό με λάμα
[58.N] Εμπρόσθιο σάρωθρο
[58.O] Τεμαχιστής
[58.P] *(Μόνο για τα μοντέλα της σειράς SD)*
Συλλέκτης φύλλων και χόρτων 38”
Συλλέκτης φύλλων και χόρτων 42”
[58.Q] Εμπρόσθιο δίκρανο
[58.R1, 58.R2] Διασύνδεση ανύψωσης + Δυναμοδότης (PTO)
[58.R3] Δυναμοδότης (PTO)

* Για το συγκεκριμένο στοιχείο, ανατρέξτε σε όσα αναγράφονται στην ετικέτα αναγνώρισης του μηχανήματος.
** Δείτε την πίεση που αναγράφεται στα ελαστικά.

[1] **EN - TECHNICAL DATA**
[2] Nominal power *
[3] Revolutions per minute *
[4] Electrical system
[5] Fuel tank capacity
[6] Front tyres
[7] Rear tyres
[8] Front tyre pressure
[9] Rear tyre pressure
[10] Cutting height
[11] Cutting width
[12] Minimum radius of uncut grass
[13] Cutting means part n.
[14] Forward speed (indicative) at 3000 min-1
[15] Speed limit with snow chains (if fitted)
[16] Loading limit for towing device (Maximum vertical force)
[17] Loading limit for towing device (Permissible towing weight)
[18] Maximum permissible gradient
[19] Dimensions
[20] Length
[21] Length with catcher bag (Length without catcher bag)
[22] Width
[23] Width with side discharge chute (Width without side discharge chute)
[24] Height
[25] Machine weight with empty tank *
[26] Sound pressure level (max.)
[27] Measurement uncertainty
[28] Measured acoustic power level (max.)
[29] Guaranteed acoustic power level
[30] Vibration level at driver's position (max.)
[31] Vibration level at steering wheel (max.)
[32] Attachment compatibility table
[32.A] Rear attachments
[32.B] Front attachments
[58] Optional attachments
[58.A1, 58.A2] "Mulching" kit
[58.B] Battery float charger
[58.C] Towing kit
[58.D] Protective canvas cover
[58.E] Rear weights kit
[58.F] Rear discharge safety kit (models with rear grass catcher only)
[58.G] Snow chains (18”, 20”)
[58.H] Snow/mud wheels (18”, 20”)
[58.I] Trailer
[58.J, 58.K] Sprinkler
[58.L] Grass roller
[58.M] Snow blade
[58.N] Front sweeper
[58.O] Shredder
[58.P] *(For SD series models only)*
Leaf and collector 38”
Leaf and collector 42”
[58.Q] Front rake
[58.R1, 58.R2] Lifting interface + Power Take-Off (PTO)
[58.R3] Power Take-Off (PTO)

* For specific information, refer to the information on the machine identification label.
** See the pressure indicated on the tyres

[1] **ES - DATOS TÉCNICOS**
[2] Potencia nominal *
[3] Revoluciones por minuto *
[4] Instalación eléctrica
[5] Capacidad del depósito carburante
[6] Neumáticos anteriores
[7] Neumáticos posteriores
[8] Presión de inflado anterior
[9] Presión de inflado posterior
[10] Altura de corte
[11] Anchura de corte
[12] Radio mínimo de hierba no cortada
[13] Código del dispositivo de corte
[14] Velocidad de avance (indicativa) a 3000 min-1
[15] Límite de velocidad con cadenas para nieve (si está previsto el accesorio)
[16] Límite de carga para el dispositivo de arrastre (Fuerza vertical máxima)
[17] Límite de carga para el dispositivo de arrastre (Peso máximo a remolcar)
[18] Inclinación máxima permitida
[19] Dimensiones
[20] Longitud
[21] Longitud con la bolsa (Longitud sin la bolsa)
[22] Anchura
[23] Anchura con el deflector de descarga lateral (Anchura sin el deflector de descarga lateral)
[24] Altura
[25] Peso de la máquina con el depósito de combustible vacio *
[26] Nivel de presión acústica (máx.)
[27] Incertidumbre de medida
[28] Nivel de potencia acústica medido (máx.)
[29] Nivel de potencia acústica garantizado
[30] Nivel de vibración en el puesto del conductor (máx.)
[31] Nivel de vibración en el volante (máx.)
[32] Tabla para combinar correctamente los accesorios
[32.A] Accesorios posteriores
[32.B] Accesorios frontales
[58] Accesorios bajo pedido
[58.A1, 58.A2] Kit “mulching”
[58.B] Cargador de batería de mantenimiento
[58.C] Kit de arrastre
[58.D] Lona de cobertura
[58.E] Kit de pesos posteriores
[58.F] Kit de protección de descarga posterior *(solo para los modelos con recolección posterior)*
[58.G] Cadenas para nieve (18”, 20”)
[58.H] Ruedas para fango/nieve (18”, 20”)
[58.I] Remolque
[58.J, 58.K] Esparcidor
[58.L] Rodillo para hierba
[58.M] Quitanieves de cuchilla
[58.N] Barredora frontal
[58.O] Trituradora
[58.P] *(Solo para modelos de SD series)*
Recogedor de hojas y hierba 38”
Recogedor de hojas y hierba 42”
[58.Q] Rastrillo frontal
[58.R1, 58.R2] Conexión para elevación + Toma de potencia (TDP)
[58.R3] Toma de potencia (TDP)

* Para conocer el dato específico, consultar todo lo indicado en la etiqueta de identificación de la máquina.
** Ver la presión indicada en los neumáticos

[1] **ET - TEHNILISED ANDMED**
[2] Nimivõimsus *
[3] Pööret minutis *
[4] Elektrisüsteme
[5] Kütusepaagi maht
[6] Esirehvid
[7] Tagarehvid
[8] Esirehvide rõhk
[9] Tagarehvide rõhk
[10] Niidukõrgus
[11] Niidulaius
[12] Lõikamata rohu minimaalne raadius
[13] Lõikeseadme osa nr
[14] Edasiliikumise kiirus (soovituslik) 3000 min-1
[15] Kiirusepiirang lumekettidega (kui need on paigaldatud)
[16] Laadimispiirang vedamisseadmega (maksimaalne vertikaaljõud)
[17] Laadimispiirang vedamisseadmega (lubatud haakemass)
[18] Maksimaalne lubatud kalle
[19] Mõõtmed
[20] Pikkus
[21] Pikkus kogumiskorviga (Pikkus ilma kogumiskorvita)
[22] Laius
[23] Laius koos külgmise väljalaske suunajaga (Laius ilma külgmise väljalaske suunajata)
[24] Kõrgus
[25] Masina mass tühja paagiga*
[26] Helitase (max)
[27] Mõõtmisebatäpsus
[28] Mõõdetud akustilise võimsuse tase (max)
[29] Garanteeritud akustilise võimsuse tase (max)
[30] Vibratsioonitase juhikohal (max)
[31] Vibratsioon rooliratta juures (max)
[32] Tarvikute ühilduvuse tabel
[32.A] Tagumised tarvikud
[32.B] Eesmised tarvikud
[58] Valikulised tarvikud
[58.A1, 58.A2] Multšimiskomplekt
[58.B] Float režiimiga akulaadija
[58.C] Vedamiskomplekt
[58.D] Kaitsev katteriie
[58.E] Tagaraskuste komplekt
[58.F] Tagumise väljalaske ohutuskomplekt *(ainult mudelid tagumise kogumiskorviga)*
[58.G] Lumeketid (18”, 20”)
[58.H] Lume-/mudarehvid (18”, 20”)
[58.I] Järelhaagis
[58.J, 58.K] Puistur
[58.L] Mururull
[58.M] Teraga lumesahk
[58.N] Esipühkija
[58.O] Purustaja
[58.P] *(Üksnes SD seeria mudelitele)*
Lehtede kollektor 38”
Lehtede kollektor 42”
[58.Q] Eesmine kaaruti
[58.R1, 58.R2] Tõsteliides + jõuvõtuvõll (PTO)
[58.R3] jõuvõtuvõll (PTO)

* Lisateabe saamiseks vaadake infot masina tähistussildilt.
** Vaadake rehvide peale märgitud rehvirõhku

[1] **FI - TEKNISET TIEDOT**
[2] Nimellisteho *
[3] Kierroksia minuutissa *
[4] Sähkölaitteisto
[5] Polttoainesäiliön tilavuus
[6] Eturenkaat
[7] Takarenkaat
[8] Täyttöpaine edessä
[9] Täyttöpaine takana
[10] Leikkuukorkeus
[11] Leikkuuleveys
[12] Leikkaamattoman ruohon minimisäde
[13] Leikkuulaitteen koodi
[14] Ajonopeus (suuntaa antava) kun 3000 min-1
[15] Nopeusrajoitus lumiketjuilla (jos lisälaite voidaan asentaa)
[16] Kuormitusrajoitus vetolaitteelle (maksimi pystyvoima)
[17] Kuormitusrajoitus vetolaitteelle (hinattava maksimipaino)
[18] Suurin sallittu kaltevuus
[19] Koko
[20] Pituus
[21] Pituus säkin kanssa (Pituus ilman säkkiä)
[22] Leveys
[23] Leveys sivutyhjennyksen läppäkorkin kanssa (Leveys ilman sivutyhjennyksen läppäkorkkia)
[24] Korkeus
[25] Laitteen kuivapaino *
[26] Äänenpainetaso (maks.)
[27] Epätarkka mittaus
[28] Mitattu äänitehotaso (maks.)
[29] Taattu äänitehotaso
[30] Tärinätaso ohjauspaikalla (maks.)
[31] Tärinätaso ohjauspyörällä (maks.)
[32] Lisävarusteiden yhdistämistaulukko
[32.A] Taakse asennettavat lisävarusteet
[32.B] Eteen asennettavat lisävarusteet
[58] Tilattavat lisävarusteet
[58.A1, 58.A2] Silppuamissarja
[58.B] Ylläpitoakkulaturi
[58.C] Hinaussarja
[58.D] Suojakangas
[58.E] Takapainojen sarja
[58.F] Takatyhjennyksen suojasarja *(vain malleissa joissa keruu tapahtuu takaa)*
[58.G] Lumiketjut (18”, 20”)
[58.H] Muta-/talvipyörät (18”, 20”)
[58.I] Perävaunu
[58.J, 58.K] Levitin
[58.L] Nurmikkojyrä
[58.M] Lumiaura
[58.N] Etulakaisulaite
[58.O] Silppuri
[58.P] *(Vain malleille SD series)*
Lehtien ja ruohon kerääjä 38”
Lehtien ja ruohon kerääjä 42”
[58.Q] Etuharavalaite
[58.R1, 58.R2] Nostolaite + Voimanotto (PTO)
[58.R3] Voimanotto (PTO)

* Kyseinen tieto on katsottava koneen tunnistustarrasta.
** Katso renkaisiin merkitty paine

[1] **FR - CARACTÉRISTIQUES TECHNIQUES**
[2] Puissance nominale *
[3] Tours par minute *
[4] Circuit électrique
[5] Capacité du réservoir de carburant
[6] Pneus avant
[7] Pneus arrière
[8] Pression de gonflage avant
[9] Pression de gonflage arrière
[10] Hauteur de tonte
[11] Largeur de tonte
[12] Rayon minimal de l'herbe non taillée
[13] Code organe de coupe
[14] Vitesse d'avancement (indicative) à 3 000 min-1
[15] Limite de vitesse avec chaînes à neige (si cet accessoire est prévu)
[16] Limite de charge pour dispositif de remorquage (Force verticale maximum)
[17] Limite de charge pour dispositif de remorquage (Poids maximum remorquable)
[18] Inclinaison maximum autorisée
[19] Dimensions
[20] Longueur
[21] Longueur avec sac (Longueur sans sac)
[22] Largeur
[23] Largeur avec déflecteur d'éjection latérale (Largeur sans déflecteur d'éjection latérale)
[24] Hauteur
[25] Masse de la machine avec réservoir vide *
[26] Niveau de pression sonore (max.)
[27] Incertitude de la mesure
[28] Niveau de puissance sonore mesuré (max.)
[29] Niveau de puissance sonore garanti
[30] Niveau de vibration au poste de conduite (max.)
[31] Niveau de vibration au volant (max.)
[32] Tableau pour la combinaison correcte des accessoires
[32.A] Accessoires arrière
[32.B] Accessoire frontaux
[58] Accessoires sur demande
[58.A1, 58.A2] Kit « mulching »
[58.B] Chargeur de maintien batterie
[58.C] Kit remorquage
[58.D] Housse de protection
[58.E] Kit poids arrière
[58.F] Kit de protection d'éjection arrière *(seulement pour les modèles avec ramassage arrière)*
[58.G] Chaînes à neige (18”, 20”)
[58.H] Roues boue / neige (18”, 20”)
[58.I] Remorque
[58.J, 58.K] Épandeur
[58.L] Rouleau pour herbe
[58.M] Chasse-neige à lame
[58.N] Balayeuse frontale
[58.O] Broyeur
[58.P] *(Seulement pour les modèles SD series)*
Balai de ramassage feuilles et herbe 38”
Balai de ramassage feuilles et herbe 42”
[58.Q] Râteau frontal
[58.R1, 58.R2] Interface de levage + Prise de puissance (PTO)
[58.R3] Prise de puissance (PTO)

* Pour les données spécifiques, se référer aux indications reportées sur l'étiquette d'identification de la machine.
** Voir la pression indiquée sur les pneus

[1] **HR - TEHNIČKI PODACI**
[2] Nominalna snaga *
[3] Okretaji u minuti *
[4] Električni sustav
[5] Kapacitet spremnika goriva
[6] Prednje gume
[7] Stražnje gume
[8] Tlak u prednjim gumama
[9] Tlak u stražnjim gumama
[10] Visina košnje
[11] Širina košnje
[12] Minimalni promjer nepokošene trave
[13] Šifra noževa
[14] Brzina kretanja (približna) na 3000 min-1
[15] Ograničenje brzine s lancima za snijeg (ako ta oprema postoji)
[16] Granično opterećenje uređaja za vuču (maksimalna vertikalna snaga)
[17] Granično opterećenje uređaja za vuču (maksimalna težina vuče)
[18] Najveći dozvoljeni nagib
[19] Dimenzije
[20] Duljina
[21] Duljina s košarom (Duljina bez košare)
[22] Širina
[23] Širina s usmjerivačem bočnog izbacivanja (Širina bez usmjerivača bočnog izbacivanja)
[24] Visina
[25] Masa stroja s praznim spremnikom *
[26] Razina zvučnog tlaka (max.)
[27] Kolebanje mjerenja
[28] Izmjerena razina zvučnog tlaka (max.)
[29] Zajamčena razina zvučnog tlaka
[30] Razina vibracija na mjestu vozača (max.)
[31] Razina vibracija na upravljaču (max.)
[32] Tablica za pravilnu kombinaciju dodatne opreme
[32.A] Stražnja dodatna oprema
[32.B] Prednja dodatna oprema
[58] Dodatna oprema na zahtjev
[58.A1, 58.A2] Komplet za “malčiranje”
[58.B] Punjač baterija za održavanje
[58.C] Komplet za vuču
[58.D] Zaštitna cerada
[58.E] Komplet stražnjih utega
[58.F] Komplet zaštite stražnjeg izbacivanja *(samo za modele sa stražnjim sakupljanjem)*
[58.G] Lanci za snijeg (18”, 20”)
[58.H] Kotači za blato/snijeg (18”, 20”)
[58.I] Prikolica
[58.J, 58.K] Rasipač
[58.L] Valjak za travu
[58.M] Nož za čišćenje snijega
[58.N] Prednja četka
[58.O] Priključak za košnju nekultivirane trave
[58.P] *(Samo za modele serije SD)*
Sakupljač lišća i trave 38”
Sakupljač lišća i trave 42”
[58.Q] Prednje grablje
[58.R1, 58.R2] Sučelje za podizanje + Priključno vratilo (PTO)
[58.R3] Priključno vratilo (PTO)

* Za točan podatak pogledajte što je navedeno na identifikacijskoj etiketi stroja.
** Pogledajte tlak naznačen na gumama

[1] **HU - MŰSZAKI ADATOK**
[2] Névleges teljesítmény *
[3] Percenkénti fordulatszám *
[4] Elektromos rendszer
[5] Üzemanyagtartály kapacitása
[6] Első gumiabroncsok
[7] Hátsó gumiabroncsok
[8] Első guminyomás
[9] Hátsó guminyomás
[10] Vágási magasság
[11] Vágási szélesség
[12] Nem levágott fű minimális sugara
[13] Vágószerkezet kódja
[14] Haladási sebesség (hozzávetőleges) 3000 min-1-en
[15] Sebességkorlátozás hólánccal (ha van ilyen tartozék)
[16] Vontatószerkezet terhelési korlátozás (Maximális függőleges erő)
[17] Vontatószerkezet terhelési korlátozás (Maximális vontatható súly)
[18] Megengedett maximális dőlés
[19] Méretek
[20] Hossz
[21] Hossz zsákkal (Hossz zsák nélkül)
[22] Szélesség
[23] Szélesség oldalsó kihordó terelőlemezzel (Szélesség oldalsó kihordó terelőlemez nélkül)
[24] Magasság
[25] A gép tömege üres tartállyal *
[26] Hangnyomásszint (max.)
[27] Mérési bizonytalanság
[28] Mért hangerőszint (max.)
[29] Garantált hangerőszint
[30] Rezgésszint a vezetőülésnél (max.)
[31] Rezgésszint a kormánynál (max.)
[32] Táblázat a tartozékok helyes összerakásához
[32.A] Hátsó tartozékok
[32.B] Oldalsó tartozékok
[58] Igényelt tartozékok
[58.A1, 58.A2] Mulcsozó készlet
[58.B] Fenntartó akkumulátortöltő
[58.C] Vontatókészlet
[58.D] Takaróvászon
[58.E] Hátsó súlykészlet
[58.F] Hátsó kihordás védőelem készlet *(csak hátsó kihordású modelleknél)*
[58.G] Hólánc (18”, 20”)
[58.H] Sár-/hókerekek (18”, 20”)
[58.I] Utánfutó
[58.J, 58.K] Szóró
[58.L] Fűhenger
[58.M] Hótolólap
[58.N] Frontoldali kefe
[58.O] Aprító
[58.P] *(Csak az SD sorozat modelljeihez)*
Fű- és avargyűjtő 38”
Fű- és avargyűjtő 42”
[58.Q] Frontoldali gereblye
[58.R1, 58.R2] Emelő interfész + erőleadó (TLT)
[58.R3] Erőleadó (TLT)

* A specifikus adatokat a gép azonosító címkéjén találja.
** Lásd a gumiabroncsokon jelzett nyomást

[1] **LT – TECHNINIAI DUOMENYS**
[2] Vardinė galia *
[3] Apsisukimai per minutę *
[4] Elektros sistema
[5] Degalų bako talpa
[6] Priekinės padangos
[7] Galinės padangos
[8] Priekinių padangų slėgis
[9] Galinių padangų slėgis
[10] Pjovimo aukštis
[11] Pjovimo plotis
[12] Mažiausias nenupjautos žolės spindulys
[13] Pjovimo įrenginio kodas
[14] Padavimo greitis (apytikslis) 3 000 min-1
[15] Greičio apribojimas su sniego grandinėmis (jeigu numatytas priedas)
[16] Vilkimo įtaiso apkrovos riba (didžiausia vertikali jėga)
[17] Vilkimo įtaiso apkrovos riba (didžiausias vilkimo svoris)
[18] Didžiausias leistinas nuolydis
[19] Matmenys
[20] Ilgis
[21] Ilgis su maišu (ilgis be maišo)
[22] Plotis
[23] Plotis su šoniniu išmetimo deflektoriumi (plotis be šoninio išmetimo deflektoriaus)
[24] Aukštis
[25] Mašinos svoris, kai bakas tuščias*
[26] Garso slėgio lygis (didž.)
[27] Matavimo netikslumas
[28] Išmatuotas garso galios lygis (didž.)
[29] Garantuotas garso galios lygis
[30] Vairuotojo sėdynės vibracijos lygis (didž.)
[31] Vibracijos lygis prie vairo (didž.)
[32] Teisingos priedų kombinacijos lentelė
[32.A] Galiniai priedai
[32.B] Priekiniai priedai
[58] Papildomi priedai
[58.A1, 58.A2] Mulčiavimo komplektas
[58.B] Akumuliatoriaus palaikymo įkroviklis
[58.C] Vilkimo komplektas
[58.D] Brezentas
[58.E] Galinių svarsčių komplektas
[58.F] Galinio išmetimo apsaugos komplektas *(tik modeliams su galiniu surinkimu)*
[58.G] Sniego grandinės (18”, 20”)
[58.H] Ratai purvui / sniegui (18”, 20”)
[58.I] Priekaba
[58.J, 58.K] Barstytuvas
[58.L] Volas žolei
[58.M] Peilinis sniego valytuvas
[58.N] Šlavimo mašina su priekine šluota
[58.O] Smulkintuvas
[58.P] *(Tik SD serijos modeliams)*
Lapų ir žolės surinkėjas 38”
Lapų ir žolės surinkėjas 42”
[58.Q] Priekinis grėblys
[58.R1, 58.R2] Kėlimo sistema + Galios teikimo velenas (GTV)
[58.R3] Galios teikimo velenas (GTV)

* Dėl konkrečių duomenų žiūrėti, kas nurodyta įrenginio identifikavimo etiketėje.
** Žiūrėkite ant padangų nurodytą slėgį

[1] **LV - TEHNISKIE DATI**
[2] Nominālā jauda *
[3] Apgriezieni minūtē *
[4] Elektriskā iekārta
[5] Degvielas tvertnes tilpums
[6] Priekšējās riepas
[7] Aizmugurējās riepas
[8] Priekšējais gaisa spiediens
[9] Aizmugurējais gaisa spiediens
[10] Griešanas augstuma regulēšana
[11] Griešanas platuma regulēšana
[12] Minimālais nenopļautās zāles rādiuss
[13] Griešanas mehānisma kods
[14] Pārvietošanās ātrums (aptuvens) 3000 min.-1
[15] Ātruma ierobežojums ar sniega ķēdēm (ja piederums ir paredzēts)
[16] Griešanas mehānisma maksimālā nestspēja (maksimālais vertikālais spēks)
[17] Griešanas mehānisma maksimālā nestspēja (maksimālais buksēšanas svars)
[18] Maksimālais pieļaujamais slīpums
[19] Izmēri
[20] Garums
[21] Garums ar maisu (garums bez maisa)
[22] Platums
[23] Platums ar sāniskās izmešanas deflektoru (platums bez sāniskās izmešanas deflektora)
[24] Augstums
[25] Mašīnas masa ar tukšu tvertni *
[26] Maksimālais spiediena līmenis (maks.)
[27] Mērījuma kļūda
[28] Maksimālais izmērītais skaņas spiediena līmenis (maks.)
[29] Garantētais skaņas spiediena līmenis
[30] Vibrāciju līmenis vadītāja vietā (maks.)
[31] Vibrāciju līmenis pie stūres (maks.)
[32] Tabula pareizai piederumu savienošanai
[32.A] Aizmugurējie piederumi
[32.B] Priekšējie piederumi
[58] Piederumi pēc pieprasījuma
[58.A1, 58.A2] “Mulčēšanas” komplekts
[58.B] Akumulatora uzturēšanas lādēšana
[58.C] Vilkšanas komplekts
[58.D] Pārvalks
[58.E] Aizmugurējo svaru komplekts
[58.F] Aizmugurējās izmešanas aizsargkomplekts *(tikai modeļiem ar aizmugurējo savākšanu)*
[58.G] Sniega ķēdes (18”, 20”)
[58.H] Dubļu/sniega riteņi (18”, 20”)
[58.I] Piekabe
[58.J, 58.K] Izkliedētājs
[58.L] Zāles rullis
[58.M] Sniega tīrītājs ar vērstuvi
[58.N] Priekšpusē novietots slaucītājs
[58.O] Smalcināšanas iekārta
[58.P] *(Tikai SD sērijas modeļiem)*
Lapu un zāles savācējs 38”
Lapu un zāles savācējs 42”
[58.Q] Priekšējais grābeklis
[58.R1, 58.R2] Pacelšanas kontaktvirsma + Jaudas noņemšana (PTO)
[58.R3] Jaudas noņemšana (PTO)

* Attiecībā uz šo konkrēto informāciju, atsaukties uz to, kas norādīta uz ierīces identifikācijas marķējuma.
** Skatiet spiedienu, kas norādīts uz riepām

[1] **МК - ТЕХНИЧКИ ПОДАТОЦИ**
[2] Номинална моќност *
[3] Вртежи во минута *
[4] Електричен систем
[5] Капацитет на резервоарот за гориво
[6] Предни гуми
[7] Задни гуми
[8] Притисок во предните гуми
[9] Притисок во задните гуми
[10] Висина на косење
[11] Ширина на косење
[12] Минимален радиус на некосена трева
[13] Сечило дел бр.
[14] Предна брзина (индикативна) на 3000 мин-1
[15] Ограничување на брзината со ланци за снег (доколку има)
[16] Ограничување на оптоварувањето за уредот за влечење (Максимална вертикална сила)
[17] Ограничување на оптоварувањето за уредот за влечење (Дозволена тежина на влечење)
[18] Максимална дозволена косина
[19] Димензии
[20] Должина
[21] Должина со корпа за трева (Должина без корпа за трева)
[22] Ширина
[23] Ширина со дефлектор за странично исфрлање (Ширина без дефлектор за странично исфрлање)
[24] Тежина
[25] Тежина на машината со празен резервоар *
[26] Ниво на звучен притисок (макс.)
[27] Мерна несигурност
[28] Ниво на измерена звучна моќност (макс.)
[29] Ниво на загарантирана звучна моќност
[30] Ниво на вибрација на местото на возачот (макс.)
[31] Ниво на вибрација на управувачот (макс.)
[32] Табела за компатибилност на дополнителна опрема
[32.A] Задна дополнителна опрема
[32.B] Предна дополнителна опрема
[58] Опционална дополнителна опрема
[58.A1, 58.A2] Сет за „мулчирање“
[58.B] Полнач за одржување на наполнетоста на акумулаторот
[58.C] Сет за влечење
[58.D] Заштитно платно
[58.E] Сет за задна корпа за товар
[58.F] Сет за безбедност за задно исфрлање *(само за модели со задна корпа за трева)*
[58.G] Ланци за снег (18”, 20”)
[58.H] Гуми за снег/кал (18”, 20”)
[58.I] Приколка
[58.J, 58.K] Прскалка
[58.L] Валјак за трева
[58.M] Сечиво за снег
[58.N] Преден чистач
[58.O] Шредер
[58.P] *(Само за модели со SD серија)*
Собирач на лисја 38”
Собирач на лисја 42”
[58.Q] Предно гребло
[58.R1, 58.R2] Подигнувачка платформа + Капацитет на подигање (PTO)
[58.R3] Капацитет на подигање (PTO)

* За повеќе информации погледнете ја ознаката за идентификација на машината.
** Видете го притисокот наведен на гумите

[1] **NL - TECHNISCHE GEGEVENS**
[2] Nominaal vermogen *
[3] Toeren per minuut *
[4] Elektrische installatie
[5] Vermogen brandstofreservoir
[6] Voorbanden
[7] Achterbanden
[8] Bandenspanning vooraan
[9] Bandenspanning achteraan
[10] Maaihoogte
[11] Maaibreedte
[12] Minimum straal ongemaaid gras
[13] Code snijgroep
[14] Voortbewegingssnelheid (indicatief) bij 3000 min-1
[15] Snelheidslimiet met sneeuwkettingen (indien voorzien accessoire)
[16] Laadlimiet voor aandrijfinrichting (Maximale verticale kracht)
[17] Laadlimiet voor aandrijfinrichting (Trekbaar maximaal gewicht)
[18] Toegestane maximum inclinatie
[19] Afmetingen
[20] Lengte
[21] Lengte met zak (Lengte zonder zak)
[22] Breedte
[23] Breedte met zijdelingse aflaatdeflector (Breedte zonder zijdelingse aflaatdeflector)
[24] Hoogte
[25] Massa van de machine met lege tank *
[26] Geluidsdrukniveau (max.)
[27] Meetonzekerheid
[28] Gemeten geluidsdrukniveau (max.)
[29] Gegarandeerd geluidsvermogenniveau
[30] Trillingsniveau op de bestuurdersplaats (max.)
[31] Trillingsniveau op het stuur (max.)
[32] Tabel voor de correcte combinatie van de accessoires
[32.A] Accessoires achteraan
[32.B] Frontale accessoires
[58] Accessoires op verzoek
[58.A1, 58.A2] Kit “Melching”
[58.B] Batterijlader voor behoud
[58.C] Trekset
[58.Do] Afdekzeil
[58.E] Set gewichten achteraan
[58.F] Beschermingskit aflaat achteraan *(enkel voor modellen met opvang achteraan)*
[58.G] Sneeuwkettingen (18”, 20”)
[58.H] Modderwielen/sneeuwwielen (18”, 20”)
[58.I] Aanhanger
[58.J, 58.K] Verspreider
[58.L] Rol voor gras
[58.M] Sneeuwruimer met sneeuwschuif
[58.N] Frontale veger
[58.O] Hakselaar
[58.P] *(Enkel voor modellen SD series)*
Opvanger voor bladeren en gras 38”
Opvanger voor bladeren en gras 42”
[58.Q] Frontale hark
[58.R1, 58.R2] Lift-interface + Aftakas (PTO)
[58.R3] Aftakas (PTO)

* Voor het specifieke gegeven wordt verwezen naar wat is aangeduid op het identificerende etiket van de machine.
** Zie de spanning aangegeven op de banden

[1] **NO - TEKNISKE DATA**
[2] Nominell effekt *
[3] Omdreininger per minutt *
[4] Elektrisk anlegg
[5] Drivstofftankens kapasitet
[6] Dekk framme
[7] Dekk bak
[8] Trykk ved oppblåsing framme
[9] Trykk ved oppblåsing bak
[10] Klippehøyde
[11] Klippebredde
[12] Minste radius til ikke klippet gress
[13] Kode til klippeenheten
[14] Hastighet ved framdrift (veiledende) ved 3000 min-1
[15] Hastighetsbegrensning med snøkjetting (dersom dette tilbehøret forutsettes)
[16] Lastbegrensning for trekkanordningen (Maksimal vertikal effekt)
[17] Lastbegrensning for trekkanordningen (Maksimal vekt som kan taues)
[18] Maksimal tillatt helning
[19] Dimensjoner
[20] Lengde
[21] Lengde med sekk (Lengde uten sekk)
[22] Bredde
[23] Bredde med deflektor for tømming på siden (Bredde uten deflektor for tømming på siden)
[24] Høyde
[25] Maskinvekt med tom tank*
[26] Lydtrykknivå (maks.)
[27] Måleusikkerhet
[28] Målt lydeffektnivå (maks.)
[29] Garantert lydeffektnivå
[30] Nivå for vibrasjoner ved sjåførens sete (maks.)
[31] Nivå for vibrasjoner ved rattet (maks.)
[32] Tabell for riktig kombinasjon av tilbehør
[32.A] Tilbehør bak
[32.B] Tilbehør framme
[58] Ekstrautstyr etter forespørsel
[58.A1, 58.A2] Sett for “mulching”
[58.B] Batterilader for opprettholdelse
[58.C] Sett for trekking
[58.D] Presenning for tildekking
[58.E] Sett for vekter framme
[58.F] Sett for beskyttelse av utslipp bak *(kun for modellene med oppsamling bak)*
[58.G] Snøkjetting (18”, 20”)
[58.H] Dekk for gjørme/snø (18”, 20”)
[58.I] Tilhenger
[58.J, 58.K] Spreder
[58.L] Plenrull
[58.M] Snøplog med skjær
[58.N] Feiemaskin med koster framme
[58.O] Kutter
[58.P] *(Kun for modellene i SD seriene)*
Oppsamler av blader og gress 38”
Oppsamler av blader og gress 42”
[58.Q] Rake framme
[58.R1, 58.R2] Grensesnitt for løfting + Kraftuttak (PTO)
[58.R3] Kraftuttak (PTO)

* For den spesifikke dataen, se hva som er angitt på etiketten for identifikasjon av maskinen.
** Se trykket indikert på dekkene

[1] **PL - DANE TECHNICZNE**
[2] Moc znamionowa *
[3] Obroty na minutę *
[4] Instalacja elektryczna
[5] Pojemność zbiornika paliwa
[6] Opony przednie
[7] Opony tylne
[8] Ciśnienie przednich opon
[9] Ciśnienie tylnych opon
[10] Wysokość koszenia
[11] Szerokość koszenia
[12] Minimalny promień nieskoszonej trawy
[13] Kod urządzenia tnącego
[14] Prędkość jazdy (orientacyjna) przy 3000 min-1
[15] Limit prędkości z łańcuchami śniegowymi (jeśli przewidziano)
[16] Limit obciążenia dla urządzenia holowniczego (maksymalna siła pionowa)
[17] Limit obciążenia dla urządzenia holowniczego (maksymalna masa przyczepy)
[18] Maksymalne dozwolone nachylenie
[19] Wymiary
[20] Długość
[21] Długość z pojemnikiem (długość bez pojemnika)
[22] Szerokość
[23] Szerokość z deflektorem bocznego wyrzutu (szerokość bez deflektora bocznego wyrzutu)
[24] Wysokość
[25] Waga urządzenia z pustym zbiornikiem paliwa *
[26] Poziom ciśnienia akustycznego (maks.)
[27] Błąd pomiaru
[28] Zmierzony poziom mocy akustycznej (maks.)
[29] Gwarantowany poziom mocy akustycznej
[30] Poziom drgań na miejscu kierowcy (maks.)
[31] Poziom drgań na kierownicy (maks.)
[32] Tabela prawidłowego połączenia akcesoriów
[32.A] Akcesoria tylne
[32.B] Akcesoria przednie
[58] Akcesoria na zamówienie
[58.A1, 58.A2] Zestaw „mulching”
[58.B] Ładowarka akumulatora
[58.C] Zestaw do holowania
[58.D] Pokrowiec
[58.E] Zestaw tylnych obciążników
[58.F] Zestaw osłony tylnego wyrzutu trawy *(tylko do modeli z tylnym pojemnikiem na trawę)*
[58.G] Łańcuchy śniegowe (18”, 20”)
[58.H] Koła błotne/śnieżne (18”, 20”)
[58.I] Przyczepa
[58.J, 58.K] Rozrzutnik
[58.L] Walec do trawy
[58.M] Pług śnieżny
[58.N] Przednia zamiatarka
[58.O] Rozdrabniacz
[58.P] *(Tylko do modeli SD series)*
Zbieracz do liści i trawy 38”
Zbieracz do liści i trawy 42”
[58.Q] Przednia zgrabiarka
[58.R1, 58.R2] Interfejs podnoszenia + Przystawka odbioru mocy (PTO)
[58.R3] Przystawka odbioru mocy (PTO)

* Aby uzyskać szczegółowe dane, odnieść się do informacji wskazanych na etykiecie identyfikacyjnej maszyny.
** Patrz ciśnienie wskazane na oponach

[1] **PT - DADOS TÉCNICOS**
[2] Potência nominal *
[3] Rotações por minuto *
[4] Sistema elétrico
[5] Capacidade do tanque de combustível
[6] Pneus dianteiros
[7] Pneus traseiros
[8] Pressão de enchimento dianteiro
[9] Pressão de enchimento traseiro
[10] Altura de corte
[11] Largura de corte
[12] Raio mínimo da relva não cortada
[13] Código do dispositivo de corte
[14] Velocidade de avanço (indicativa) a 3000 min-1
[15] Limite de velocidade com correntes de neve (se o acessório estiver incluído)
[16] Limite de carga para dispositivo de tração (Força vertical máxima)
[17] Limite de carga para dispositivo de tração (Peso máximo rebocável)
[18] Inclinação máxima permitida
[19] Dimensões
[20] Comprimento
[21] Comprimento com saco (Comprimento sem saco)
[22] Largura
[23] Largura com defletor de descarga lateral (Largura sem defletor de descarga lateral)
[24] Altura
[25] Massa da máquina com reservatório vazio *
[26] Nível de pressão acústica (máx.)
[27] Incerteza de medição
[28] Nível de potência acústica medido (máx.)
[29] Nível de potência acústica garantido
[30] Nível de vibrações no posto de condução (máx.)
[31] Nível de vibrações no volante (máx.)
[32] Tabela para a combinação correta dos acessórios
[32.A] Acessórios traseiros
[32.B] Acessórios dianteiros
[58] Acessórios a pedido
[58.A1, 58.A2] Kit “mulching”
[58.B] Carregador de bateria de manutenção
[58.C] Kit de tração
[58.D] Lona de cobertura
[58.E] Kit de pesos traseiros
[58.F] Kit de proteção de descarga traseira *(apenas para os modelos com recolha traseira)*
[58.G] Correntes de neve (18”, 20”)
[58.H] Rodas para lama/neve (18”, 20”)
[58.I] Reboque
[58.J, 58.K] Distribuidor
[58.L] Rolo para relva
[58.M] Limpa-neves com lâmina
[58.N] Pá frontal
[58.O] Retalhadora
[58.P] *(apenas para os modelos SD series)*
Recolhedor de folhas e relva 38”
Recolhedor de folhas e relva 42”
[58.Q] Grade frontal
[58.R1, 58.R2] Interface de elevação + Tomada de força (TDF)
[58.R3] Tomada de força (TDF)

* Para este dado, consulte a indicação na etiqueta de identificação da máquina.
** Veja a pressão indicada nos pneus

[1] **RO - DATE TEHNICE**
[2] Putere nominală *
[3] Rotații pe minut *
[4] Instalație electrică
[5] Capacitatea rezervorului de carburant
[6] Anvelope față
[7] Anvelope spate
[8] Presiunea de umflare față
[9] Presiunea de umflare spate
[10] Înălțimea de tăiere
[11] Lățimea de tăiere
[12] Raza minimă de iarbă netăiată
[13] Codul dispozitivului de tăiere
[14] Viteza de înaintare (orientativă) la 3000 min-1
[15] Limita de viteză cu lanțuri de zăpadă (dacă acest accesoriu există în dotare)
[16] Limita de sarcină pentru dispozitivul de tractare (Forța verticală maximă)
[17] Limita de sarcină pentru dispozitivul de tractare (Masă remorcabilă maximă)
[18] Înclinarea maximă admisă
[19] Dimensiuni
[20] Lungime
[21] Lungime cu sac (Lungime fără sac)
[22] Lățime
[23] Lățime cu deflector de evacuare lateral (Lățime fără deflector de evacuare lateral)
[24] Înălțime
[25] Greutatea mașinii cu rezervorul gol *
[22] Nivelul de presiune sonoră (max.)
[27] Nesiguranță în măsurare
[28] Nivelul de putere acustică măsurat (max.)
[29] Nivelul de putere acustică garantat
[30] Nivelul de vibrații pe locul șoferului (max.)
[31] Nivelul de vibrații pe volan (max.)
[32] Tabel pentru combinarea corectă a accesoriilor
[32.A] Accesorii posterioare
[32.B] Accesorii frontale
[58] Accesorii la cerere
[58.A1, 58.A2] Kit pentru mulci
[58.B] Încărcător baterii pentru întreținere
[58.C] Kit tractare
[58.D] Prelată de acoperire
[58.E] Kit greutăți posterioare
[58.F] Kit de protecție pentru evacuare posterioară *(doar pentru modelele cu sistem de colectare în spate)*
[58.G] Lanțuri de zăpadă (18”, 20”)
[58.H] Roți de noroi / iarnă (18”, 20”)
[58.I] Remorcă
[58.J, 58.K] Dispozitiv de împrăștiere
[58.L] Cilindru pentru iarbă
[58.M] Utilaj de deszăpezire cu lamă
[58.N] Măturător frontal
[58.O] Tocător
[58.P] *(Numai pentru modelele din seria SD)*
Colector de frunze și iarbă 38”
Colector de frunze și iarbă 42”
[58.Q] Greblă frontală
[58.R1, 58.R2] Interfață de ridicare+ Priză de putere (PTO)
[58.R3] Priză de putere (PTO)

* Pentru date specifice, consultați informațiile de pe eticheta de identificare a mașinii.
** A se vedea presiunea indicată pe anvelope

[1] **RU - ТЕХНИЧЕСКИЕ ХАРАКТЕРИСТИКИ**
[2] Номинальная мощность *
[3] Частота вращения *
[4] Электрическая система
[5] Объем топливного бака
[6] Передние шины
[7] Задние шины
[8] Давление в передних шинах
[9] Давление в задних шинах
[10] Высота скашивания
[11] Ширина скашивания
[12] Минимальный радиус нескошенной травы
[13] Артикул режущего приспособления
[14] Скорость движения (примерная) на 3000 об/мин
[15] Предельная скорость с цепями противоскольжения (если предусмотрены)
[16] Предельная нагрузка на буксировочное устройство (Максимальная вертикальная сила)
[17] Предельная нагрузка на буксировочное устройство (Максимальный буксируемый вес)
[18] Максимально допустимый наклон
[19] Габариты
[20] Длина
[21] Длина с травосборником (Длина без травосборника)
[22] Ширина
[23] Ширина с дефлектором бокового выброса (Ширина без дефлектора бокового выброса)
[24] Высота
[25] Вес изделия без топлива *
[26] Уровень звукового давления (макс.)
[27] Неточность размеров
[28] Измеренный уровень звуковой мощности (макс.)
[29] Гарантированный уровень звуковой мощности
[30] Уровень вибраций на месте оператора (макс.)
[31] Уровень вибраций на руле (макс.)
[32] Таблица совместимости дополнительных принадлежностей
[32.A] Задние принадлежности
[32.B] Передние принадлежности
[58] Опциональные принадлежности
[58.A1, 58.A2] Комплект для мульчирования
[58.B] Поддерживающее зарядное устройство
[58.C] Комплект для буксировки
[58.D] Укрывной брезент
[58.E] Комплект заднего балласта
[58.F] Комплект ограждения заднего выброса *(только для моделей с задним сбором)*
[58.G] Цепи противоскольжения (18", 20")
[58.H] Грязевые / снеговые колеса (18", 20")
[58.I] Прицеп
[58.J, 58.K] Разбрасыватель
[58.L] Садовый каток
[58.M] Шнекороторный снегоочиститель
[58.N] Фронтальная щетка
[58.O] Измельчитель
[58.P] *(только для моделей серии SD)*
Сборщик травы и листьев 38"
Сборщик травы и листьев 42"
[58.Q] Фронтальные грабли
[58.R1, 58.R2] Подъемный адаптер + отбор мощности (МОМ)
[58.R3] отбор мощности (МОМ)

* Для получения конкретных значений обращайтесь к идентификационной табличке машины.
** См. давление, указанное на шинах

[1] **SK – TECHNICKÉ PARAMETRE**
[2] Nominálny výkon
[3] Otáčky za minútu
[4] Elektroinštalácia
[5] Kapacita palivovej nádrže
[6] Predné pneumatiky
[7] Zadné pneumatiky
[8] Tlak nahustenia predných pneumatík
[9] Tlak nahustenia zadných pneumatík
[10] Výška kosenia
[11] Šírka kosenia
[12] Minimálny akčný rádius otáčania
[13] Kód kosiaceho zariadenia
[14] Rýchlosť jazdy (indikatívna) pri ot. 3 000 min-1
[15] Rýchlostný limit so snehovými reťazami (ak sú súčasťou príslušenstva
[16] Limit nákladu pre ťažné zariadenie (maximálne vertikálne zaťaženie
[17] Limit nákladu pre ťažné zariadenie (maximálna hmotnosť pre ťahanie
[18] Maximálny povolený náklon
[19] Rozmery
[20] Dĺžka
[21] Dĺžka s košom (dĺžka bez koša)
[22] Šírka
[23] Šírka s vychyľovačom bočného vyhadzovania (šírka bez vychyľovača bočného vyhadzovania
[24] Výška
[25] Hmotnosť stroja s prázdnou nádržou
[26] Úroveň akustického tlaku
[27] Nepresnosť merania
[28] Meraná úroveň akustického výkonu
[29] Garantovaná úroveň akustického výkonu
[30] Úroveň vibrácií na mieste vodiča
[31] Úroveň vibrácií pri volante
[32] Tabuľka pre správne kombinácie príslušenstva
[32.A] Zadné príslušenstvo
[32.B] Čelné príslušenstvo
[58] Príslušenstvo na požiadanie
[58.A1, 58.A2] Súprava „mulčovanie"
[58.B] Udržiavacia nabíjačka akumulátora
[58.C] Súprava ťažného zariadenia
[58.D] Krycia plachta
[58.E] Súprava zadných závaží
[58.F] Ochranná súprava zadného vyhadzovania *(len pri modeloch so zadným zberom)*
[58.G] Snehové reťaze (18", 20")
[58.H] Kolesá do blata / snehu (18", 20")
[58.I] Prívesný vozík
[58.J, 58.K] Posypávač
[58.L] Valec na valcovanie trávy
[58.M] Snehová radlica
[58.N] Čelný zametač
[58.O] Drvička
[58.P] *(Iba pri modeloch SD series)*
Zberač lístia a trávy 38"
Zberač lístia a trávy 42"
[58.Q] Čelný hrabač
[58.R1, 58.R2] Prepojenie na zdvih + pohon prídavného zariadenia (PTO)
[58.R3] Pohon prídavného zariadenia (PTO)

* Pri špecifických údajoch sa riaďte údajmi uvedenými na identifikačných štítkoch stroja.
** Pozri tlak uvedený na pneumatikách

[1] **SL - TEHNIČNI PODATKI**
[2] Nazivna moč*
[3] Vrtljaji na minuto*
[4] Električna napeljava
[5] Prostornina rezervoarja za gorivo
[6] Sprednje pnevmatike
[7] Zadnje pnevmatike
[8] Polnilni tlak sprednjih pnevmatik
[9] Polnilni tlak zadnjih pnevmatik
[10] Višina košnje
[11] Širina košnje
[12] Najmanjše področje nepokošene trave
[13] Šifra rezalne naprave
[14] Hitrost vožnje (nazivna) pri 3000 min-1
[15] Omejitev hitrosti pri uporabi snežnih verig (če je oprema predvidena)
[16] Omejitev obremenitve za vlečno napravo (največja navpična sila)
[17] Omejitev obremenitve za vlečno napravo (največja dovoljena vlečena masa)
[18] Največji dovoljeni naklon
[19] Dimenzije
[20] Dolžina
[21] Dolžina s košaro (dolžina brez košare)
[22] Širina
[23] Širina z odbijačem bočnega izmeta (širina brez odbijača bočnega izmeta)
[24] Višina
[25] Teža stroja s praznim rezervoarjem*
[26] Raven zvočnega tlaka (najv.)
[27] Nezanesljivost meritve
[28] Raven izmerjene jakosti zvoka (najv.)
[29] Raven zajamčene jakosti zvoka
[30] Raven vibracij na voznikovem sedežu (najv.)
[31] Raven vibracij na volanu (najv.)
[32] Preglednica za pravilno kombiniranje dodatne opreme
[32.A] Zadnja dodatna oprema
[32.B] Sprednja dodatna oprema
[58] Dodatna oprema po naročilu
[58.A1, 58.A2] Komplet za „mulčenje"
[58.B] Polnilnik akumulatorja za vzdrževanje
[58.C] Komplet za vleko
[58.D] Prekrivno platno
[58.E] Komplet zadnjih uteži
[58.F] Komplet za zaščito zadnjega izmeta *(samo za modele z zbiralnikom na zadnjem delu)*
[58.G] Snežne verige (18", 20")
[58.H] Kolesa za blato / sneg (18", 20")
[58.I] Prikolica
[58.J, 58.K] Trosilec
[58.L] Valj za travo
[58.M] Snežni plug z nožem
[58.N] Sprednja naprava za pometanje
[58.O] Mulčer
[58.P] *(Samo za modele serije SD)*
Pobiralnik listja in trave 38"
Pobiralnik listja in trave 42"
[58.Q] Sprednje grablje
[58.R1, 58.R2] Vmesnik za dviganje + odjem moči (PTO)
[58.R3] Odjem moči (PTO)

* Za specifične podatke si oglejte navedbe na Identifikacijski etiketi stroja.
** Glejte tlak, ki je naveden na pnevmatikah

[1] **SR – TEHNIČKI PODACI**
[2] Nominalna snaga *
[3] Obrtaja u minutu *
[4] Električni uređaj
[5] Kapacitet rezervoara za gorivo
[6] Prednji pneumatici
[7] Zadnji pneumatici
[8] Pritisak naduvanosti za prednje
[9] Pritisak naduvanosti za zadnje
[10] Visina otkosa
[11] Širina otkosa
[12] Minimalni poluprečnik nepokošene trave
[13] Kôd rezne glave
[14] Brzina napredovanja (indikativna) pri 3000 min-1
[15] Ograničenje brzine sa lancima za sneg (ako je dodatak predviđen)
[16] Ograničenje opterećenja prema sistemu za vuču (maksimalna vertikalna sila)
[17] Ograničenje opterećenja prema sistemu za vuču (maksimalna težina prikolice)
[18] Maksimalni dozvoljeni nagib
[19] Dimenzije
[20] Dužina
[21] Dužina sa vrećom (dužina bez vreće)
[22] Širina
[23] Širina sa usmerivačem bočnog izbacivanja (širina bez usmerivača bočnog izbacivanja)
[24] Visina
[25] Masa mašine sa praznim rezervoarom*
[26] Nivo akustičnog pritiska (maks.)
[27] Nepouzdanost merenja
[28] Izmereni nivo akustične snage (maks.)
[29] Garantovani nivo akustične snage
[30] Nivo vibracija na mestu vozača (maks.)
[31] Nivo vibracija na volanu (maks.)
[32] Tabela za ispravnu kombinaciju dodataka
[32.A] Dodaci za zadnji deo
[32.B] Dodaci za prednji deo
[58] Dodaci na zahtev
[58.A1, 58.A2] Oprema za malč
[58.B] Punjač akumulatora za održavanje
[58.C] Oprema za vuču
[58.D] Pokrovna cerada
[58.E] Oprema za teret na zadnjoj strani
[58.F] Oprema za zaštitu istovara otpozadi*(samo za modele sa skupljanjem otpozadi)*
[58.G] Lanci za sneg (18”, 20”)
[58.H] Točkovi za blato/sneg (18”, 20”)
[58.I] Prikolica
[58.J, 58.K] Posipač
[58.L] Valjak za travu
[58.M] Plug za sneg s nožem
[58.N] Deo za čišćenje sa prednje strane
[58.O] Kosačica
[58.P] *(Samo za modele iz serije SD)*
Skupljač lišća i trave 38”
Skupljač lišća i trave 42”
[58.Q] Prednje grabulje
[58.R1, 58.R2] Priključak za podizanje + Priključno vratilo (PTO)
[58.R3] Priključno vratilo (PTO)

* Za navedene podatke, pogledati identifikacionu etiketu mašine.
** Pogledajte pritisak naveden na gumama

[1] **SV - TEKNISKA SPECIFIKATIONER**
[2] Nominell effekt *
[3] Varv per minut *
[4] Elsystem
[5] Bränsletankens kapacitet
[6] Främre däck
[7] Bakre däck
[8] Främre däcktryck
[9] Bakre däcktryck
[10] Klipphöjd
[11] Klippbredd
[12] Minimiradie på oklippt gräs
[13] Klippredskapets kod
[14] Körhastighet (ungefärlig) vid 3000 min-1
[15] Hastighetsgräns med snökedjor (om tillbehöret förutses)
[16] Belastningsgräns för bogseranordning (maximal vertikal kraft)
[17] Belastningsgräns för bogseranordning (maximal bogserbar vikt)
[18] Maximal tillåten lutning
[19] Dimensioner
[22] Längd
[21] Längd med påse (Längd utan påse)
[22] Bredd
[23] Bredd med sidotömningens riktplatta (Bredd utan sidotömningens riktplatta)
[24] Höjd
[25] Maskinvikt med tom tank*
[26] Ljudtrycksnivå (max)
[27] Tvivel med mått
[28] Ljudeffektsnivå (max)
[29] Garanterad ljudeffektsnivå
[30] Vibrationsnivå på förarplatsen (max)
[31] Vibrationsnivå vid ratten (max)
[32] Tabell för korrekt kombination av tillbehören
[32.A] Bakre tillbehör
[32.B] Främre tillbehör
[58] Tillbehör på begäran
[58.A1, 58.A2] Sats för "mulching"
[58.B] Underhållsladdning av batteriet
[58.C] Bogsersats
[58.D] Presenning
[58.E] Bakre viktsats
[58.F] Sats för bakre tömningsskydd *(bara för modeller med bakre uppsamling)*
[58.G] Snökedjor (18”, 20”)
[58.H] Hjul för lera/snö (18”, 20”)
[58.I] Släp
[58.J, 58.K] Spridare
[58.L] Gräsrulle
[58.M] Snöröjare med blad
[58.N] Främre sopmaskin
[58.O] Slaghack
[58.P] *(Bara för modeller i SD-serien)*
Blad- och grässamlare 38”
Blad- och grässamlare 42”
[58.Q] Främre kratta
[58.R1, 58.R2] Lyftkoppling + Kraftuttag (PTO)
[58.R3] Kraftuttag (PTO)

* För specifik uppgift, se anvisningar på maskinens märkskylt.
** Se vilket tryck som anges på däcken

[1] **TR - TEKNİK VERİLER**
[2] Nominal güç *
[3] Dakikada devir *
[4] Elektrik sistemi
[5] Yakıt deposunun kapasitesi
[6] Ön lastikler
[7] Arka lastikler
[8] Ön lastik basıncı
[9] Arka lastik basıncı
[10] Kesim yüksekliği
[11] Kesim genişliği
[12] Minimum kesilmemiş çim yarıçapı
[13] Kesim cihazı parça n.
[14] 3000 dak-1'deki ileri hız (gösterge niteliğinde)
[15] Kar zincirleriyle birlikte hız sınırı (varsa)
[16] Yedekte çekme cihazı için yükleme sınırı (Maksimum dikey kuvvet)
[17] Yedekte çekme cihazı için yükleme sınırı (İzin verilebilir yedekte çekme ağırlığı)
[18] İzin verilebilir maksimum eğim
[19] Ebatlar
[20] Uzunluk
[21] Toplama haznesi torbasıyla birlikte uzunluk (Toplama haznesi torbası olmaksızın uzunluk)
[22] Genişlik
[23] Yanal döküm deflektörüyle birlikte genişlik (Yanal döküm deflektörü olmaksızın genişlik)
[24] Yükseklik
[25] Tank boşken makinenin ağırlığı*
[26] Ses basıncı seviyesi (maks.)
[27] Ölçü belirsizliği
[28] Ölçülen ses gücü seviyesi (maks.)
[29] Garanti edilen ses gücü seviyesi
[30] Sürüş mahallindeki titreşim seviyesi (maks.)
[31] Direksiyon simidindeki titreşim seviyesi (maks.)
[32] Aksesuar uyumluluk tablosu
[32.A] Arka aksesuarlar
[32.B] Ön aksesuarlar
[58] İsteğe bağlı aksesuarlar
[58.A1, 58.A2] "Malçlama" kiti
[58.B] Akü tampon şarj cihazı
[58.C] Yedekte çekme kiti
[58.D] Branda bezinden koruyucu örtü
[58.E] Arka ağırlıklar kiti
[58.F] Arka döküm güvenlik kiti *(yalnızca arka çim toplama haznesine sahip modeller)*
[58.G] Kar zincirleri (18”, 20”)
[58.H] Kar/çamur tekerlekleri (18”, 20”)
[58.I] Römork
[58.J, 58.K] Serpici
[58.L] Çim silindiri
[58.M] Bıçaklı kar küreme makinesi
[58.N] Ön süpürücü
[58.O] Kıyıcı
[58.P] *(Yalnızca SD serisi modeller için)*
Yaprak ve toplayıcı 38”
Yaprak ve toplayıcı 42”
[58.Q] Ön tırmık
[58.R1, 58.R2] Kaldırma arayüzü + Ara Şanzıman (PTO)
[58.R3] Ara Şanzıman (PTO)

* Özel bilgiler için, makine kimlik etiketindeki bilgilere başvurun.
** Lastiklerin üzerinde gösterilen basıncı kontrol edin

BS **PAŽNJA!: PRIJE KORIŠTENJA UREĐAJA TEMELJITO PROČITAJTE KNJIŽICU S UPUTSTVIMA. Sačuvajte je za buduće potrebe.**

INDEKS

1. OPĆE INFORMACIJE 2
2. SIGURNOSNI PROPISI 2
3. UPOZNAVANJE S MAŠINOM 5
   3.1 Opis mašine i predviđena upotreba..... 5
   3.2 Sigurnosne oznake 5
   3.3 Identifikacijska naljepnica 6
   3.4 Glavni dijelovi 6
4. MONTAŽA 7
   4.1 Komponente za montažu 7
   4.2 Montaža volana..... 7
   4.3 Montaža sjedišta 8
   4.4 Montaža i spajanje akumulatora..... 8
   4.5 Montaža nosača vreće za sakupljanje trave 8
   4.6 Uklanjanje pričvrsne kuke vreće za sakupljanje trave 8
   4.7 Montaža prednjeg branika..... 8
   4.8 Montaža vreće za sakupljanje trave 9
   4.9 Montaža poluga za prevrtanje vreće za sakupljanje trave 9
   4.10 Montiranje sklopa bočnih štitnika reznog uređaja (ako postoje) 9
   4.11 Sklop bočnog kanala za izbacivanje (samo za modele s bočnim izbacivanjem) 9
5. UPRAVLJAČKE KOMANDE 10
   5.1 Papučica kočnice 10
   5.2 Papučica za vožnju prema naprijed..... 10
   5.3 Papučica za vožnju unazad 10
   5.4 Komanda za otpuštanje hidrostatskog prijenosa 10
   5.5 Komutator s ključem..... 11
   5.6 Komanda gasa..... 11
   5.7 Poluga parkirne kočnice 11
   5.8 Prekidač za prednja svjetla..... 11
   5.9 Funkcije aktiviranja i deaktiviranja reznog uređaja 11
   5.10 Omogućivanje dugmeta za košenje u rikvercu 12
   5.11 Kontrole za podešavanje visine sklopa jedinice za rezanje..... 12
   5.12 Tempomat 12
   5.13 Brojač (ako postoji) 13
   5.14 Pomoćna utičnica za dodatnu opremu 13
   5.15 Komanda za prevrtanje vreće za sakupljanje trave 13
   5.16 Displej i zvučni signal tipa "I" 13
   5.17 Displej i zvučni signal tipa "II" 14
   5.18 Displej i zvučni signal tipa "III" 15
6. UPOTREBA MAŠINE 16
   6.1 Pripremne radnje..... 16
   6.2 Sigurnosne kontrole 17
   6.3 Upotreba na strmim terenima..... 18
   6.4 Pokretanje 18
   6.5 Rad 19
   6.6 Zaustavljanje..... 20
   6.7 Nakon upotrebe 20
7. REDOVNO ODRŽAVANJE 21
   7.1 Opće informacije..... 21
   7.2 Sipanje goriva / pražnjenje spremnika goriva 21
   7.3 Kontrola, sipanje, istakanje motornog ulja 21
   7.4 Anti-scalp točkovi 22
   7.5 Akumulator..... 22
   7.6 Čišćenje 23
   7.7 Matice i vijci za fiksiranje 24
8. IZVANREDNO ODRŽAVANJE..... 24
   8.1 Preporuke za sigurnost 24
   8.2 Sklop reznog uređaja 24
   8.3 Zamjena prednjih/zadnjih točkova..... 24
   8.4 Matična ploča..... 25
   8.5 Zamjena osigurača 25
   8.6 Zamjena žarulja..... 25
   8.7 Jedinica za vožnju unazad 26
   8.8 Jedinica za vožnju unaprijed (4WD model)..... 26
   8.9 Reguliranje opruge pričvrsne kuke vreće za sakupljanje trave..... 26
9. SKLADIŠTENJE 26
10. ODRŽAVANJE I TRANSPORT 26
11. ASISTENCIJA I POPRAVKA..... 27
12. POKRIĆE GARANCIJE 27
13. TABELA ZA ODRŽAVANJE 27
14. PREPOZNAVANJE PROBLEMA 28
15. DODATNA OPREMA 30

1. OPĆE INFORMACIJE

1.1 KAKO SE SLUŽITI PRIRUČNIKOM

Neki paragrafi u priručniku, koji sadrže informacije od posebnog značaja za sigurnost ili rad, istaknuti su na različite načine, prema sljedećem kriteriju:

NAPOMENA *ili* **VAŽNO** *pruža objašnjenja ili druge informacije u vezi s prethodno navedenim kako bi se spriječilo oštećenje uređaja.*

Simbol ⚠ ističe opasnost. Ukoliko se ne poštuje upozorenje, može doći do osobnih povreda, povreda drugih osoba i/ili oštećenja.

Paragrafi obilježeni četverokutom sa sivim tačkastim stranama pokazuju opcijske karakteristike koje nemaju svi modeli navedeni u ovom priručniku. Provjerite je li karakteristika prisutna na Vašem modelu mašine.

Sve oznake "prednji", "stražnji", "desno" i "lijevo" odnose se na radni položaj rukovaoca.

1.2 REFERENCE

1.2.1 Slike

Slike u ovim uputstvima za upotrebu označene su brojevima 1, 2, 3 i tako dalje. Dijelovi prikazani na slikama označeni su slovima A, B, C i tako dalje.
Referenca na dio C na slici 2 označena je rečenicom: "Vidi sl. 2.C" ili samo "(Sl. 2.C)".
Slike su indikativne. Stvarni broj komada može varirati u odnosu na one prikazane.

1.2.2 Naslovi

Priručnik je podijeljen na poglavlja i paragrafe. Naslov paragrafa "2.1. Obuka" je podnaslov od "2. Sigurnosni propisi".
Reference na naslove ili paragrafe označene su skraćenicama pogl. ili par. i odgovarajućim brojem. Primjer: “pogl. 2” ili “par. 2.1"

2. SIGURNOSNI PROPISI

2.1 OBUKA

⚠ ***Upoznajte se sa komandama i s prikladnim načinom upotrebe uređaja. Naučite da brzo zaustavite motor. Nepoštovanje upozorenja i uputstava može dovesti do nastanka požara i/ili ozbiljnih povreda.***

- Nemojte nikada dopustiti da uređaj koriste djeca ili osobe koje nisu dovoljno upoznate s uputstvima. Lokalni zakoni mogu utvrditi minimalni uzrast korisnika.
- Ne koristiti nikada uređaj ako je korisnik umoran ili se loše osjeća, ili je pak uzeo lijekove, drogu ili alkohol ili materije koje ugrožavaju njegove reflekse i pažnju.
- Nemojte prevoziti djecu ili druge putnike.
- Ne zaboravite da su rukovaoc ili korisnik odgovorni za nezgode i nepredviđene slučajeve koji mogu nastati na štetu drugih osoba ili njihove imovine. Odgovornost korisnika podrazumijeva procjenu potencijalnih opasnosti terena na kojem se radi, poduzimanje svih potrebnih mjera kako bi garantovao vlastitu sigurnost i sigurnost drugih osoba, a posebno na strmim, neravnim, klizavim ili nestabilnim terenima.
- Ukoliko želite ustupiti ili posuditi uređaj drugima, provjerite je li novi korisnik pročitao uputstva za upotrebu sadržana u ovom priručniku.

2.2 PRIPREMNE RADNJE

Sredstva za osobnu zaštitu

- Nosite odgovarajuću odjeću, otpornu radnu obuću s đonom protiv klizanja i duge pantalone. Ne uključujute uređaj bosih nogu ili u otvorenim sandalama. Nosite sredstva za zaštitu sluha.
- Upotreba uređaja za zaštitu sluha može umanjiti sposobnost korisnika da čuje upozorenja (uzvike ili alarme). U svakom trenutku nadgledajte područje unutar i oko područja rada.
- Nemojte nikad nositi šalove, suknje, ogrlice, narukvice, široku odjeću, pertle ili kravate

ili bilo kakve viseće ili široke dodatke koje može zahvatiti uređaj ili neki drugi predmet ili materijal u području rada.
- Prikladno vezati dugu kosu.

Radni prostor / Mašina
- Temeljito pregledajte cjelokupno radno područje i uklonite sve što bi uređaj mogao odbaciti ili što bi moglo oštetiti rezne ili rotirajuće jedinice uređaja (kamenje, granje, željezna žica, kosti i sl.).

Motor s unutarnjim izgaranjem: gorivo

⚠ **OPASNOST**! Gorivo je lako zapaljivo.
- Čuvajte gorivo u službeno potvrđenim kanisterima za goriva, na sigurnom mjestu, podalje od izvora topline ili otvorenog plamena.
- U kanisterima i u prostoriji u kojoj se oni čuvaju ne smije biti trave, lišća ili preterane masnoće.
- Ne ostavljajte kanistere na dohvatu djece.
- Nemojte pušiti za vrijeme dolivanja ili sipanja goriva i svaki put kad rukujete gorivom.
- Dolijte gorivo pomoću lijevka i to samo na otvorenom.
- Izbjegavajte udisati pare goriva.
- Nemojte dodavati gorivo ili otvarati poklopac na spremniku kad motor radi ili kad je vruć.
- Polako otvorite poklopac na spremniku i pričekajte da se postupno ispusti unutrašnji pritisak.
- Nemojte približavati plamen otvoru spremnika da provjerite njegov sadržaj.
- Ako ste prolili gorivo, nemojte pokušavati pokrenuti motor, nego udaljite uređaj iz područja gdje ste prolili gorivo i pazite da ne stvorite izvor zapaljenja dok gorivo ne ishlapi i dok se njegova isparavanja ne rastvore.
- Odmah očistite svaki trag goriva koji se prosuo po uređaju ili na tlo.
- Uvijek vratite na mjesto i dobro pritegnite poklopce na spremniku i kanisteru goriva.
- Nemojte startati mašinu na mjestu gdje ste sipali gorivo; motor treba startati na rastojanju od najmanje 3 metra od mjesta gdje se sipano gorivo u mašinu.
- Izbjegavajte da gorivo dođe u dodir s odjećom, a u tom slučaju, presvucite se prije nego što startate motor.

2.3 ZA VRIJEME UPOTREBE

Radni prostor
- Nemojte aktivirati motor u zatvorenim prostorijama, u kojima bi moglo da se nakupljaju opasni dimovi ugljičnog monoksida. Pokretanje uređaja smijete izvršavati samo na otvorenom ili dobro ventiliranom mjestu. Ne zaboravite da su ispušni plinovi otrovni!
- Za vrijeme startanja mašine ne usmjeravajte prigušivač, odnosno ispušne plinove prema zapaljivom materijalu.
- Nemojte koristiti mašinu na prostoru u kojem postoji rizik od eksplozija, u prisustvu zapaljive tekućine, plina ili prašine. Električni kontakti ili mehaničko trljanje može dovesti do nastanka iskri koje mogu zapaliti prašinu ili paru.
- Radite isključivo po dnevnom svjetlu ili pri dobrom vještačkom osvjetljenju ili kad se dobro vidi.
- Udaljite osobe, djecu i životinje s radnog područja. Potrebno je da djecu nadgledaju odrasle osobe.
- Nemojte raditi po mokroj travi, kad pada kiša i kad postoji rizik od nevremena, posebno kad postoji mogućnost pojave munja.
- Posebno obratite pažnju na neravne površine (humke, ulegnuća), nagibe, sakrivene opasnosti i prepreke koje mogu ograničiti vidljivost.
- Budite oprezni u blizini provalija, jaraka ili nasipa. Mašina se može prevrnuti ako jedan točak premaši rub provalije ili se rub ospe.
- Pazite na strmim terenima gdje je potrebna posebna pažnja da ne bi došlo do prevrtanja mašine ili gubitka kontrole nad njom. Glavni uzroci gubitka kontrole:
  - Točkovi ne prianjaju
  - Prevelika brzina
  - Neprilagođeno kočenje
  - Mašina nije prikladna za upotrebu
  - Nepoznavanje efekata koji mogu nastati iz stanja terena
  - Neispravna upotreba mašine kao vučnog vozila.
- Prilikom rada u blizini javnih cesta pazite na saobraćaj.
- Da biste izbjegli rizik od požara, ne ostavljajte mašinu zaustavljenu s upaljenim motorom u visokoj travi.

Ponašanje
- Za vrijeme vožnje i rada nemojte biti rasejani i održite potrebnu koncentraciju.
- Pazite kad se krećete u rikverc ili unazad. Gledajte iza sebe prije i za vrijeme kretanja u rikverc da se uvjerite da iza vas nema prepreka.
- Pazite kad vučete teret ili kad koristite tešku dodatnu opremu:
  - Koristite odobrene tačke za pričvršćivanje šipke za vuču samo prilikom vuče;
  - Ograničite opterećenje na ono kojim se može sigurno upravljati;
  - Nemojte naglo skretati. Vodite računa za vrijeme kretanja u rikverc;

– Koristite protuutege ili utege za točkove kad god se to preporučuje u priručniku.
- Pazite kada koristite vreće za skupljanje ili dodatnu opremu koja može ugroziti stabilnost mašine, posebno na nizbrdicama.
- Uvijek držite ruke i stopala podalje od reznog uređaja, prilikom pokretanja i korištenja uređaja.
- Pažnja: uređaj za rezanje će se nastaviti okretati nekoliko sekundi nakon odspajanja ili nakon što isključite motor.
- Obratite pažnju na sklop reznog uređaja koji ima više od jednog sredstva za rezanje, jer rotirajući rezni uređaj može aktivirati rotaciju drugih.
- Držite se podalje od otvora za odspajanje.
- Nemojte dodirivati dijelove motora koji se za vrijeme rada zagrijevaju. Rizik od opekotina.
- Da biste izbjegli rizik od požara, ne ostavljajte mašinu zaustavljenu s upaljenim motorom u visokoj travi.

⚠ U slučaju kvara ili nezgode za vrijeme rada, odmah isključite motor i udaljite mašinu kako ne bi nastala dalja oštećenja; ako povrijedite sebe ili druge osobe, odmah primjenite mjere prve pomoći koje su najprikladnije situaciji koja je nastala i obratite se zdravstvenoj ustanovi radi potrebnog liječenja. Pažljivo uklonite sve eventualne otpatke koji bi mogli oštetiti ili povrijediti osobe ili životinje u slučaju da ih niko ne nadzire.

Ograničenja u upotrebi
- Nikad nemojte raditi s uređajem čiji su štitnici oštećeni, nedostaju ili nisu ispravno postavljeni (vreća za sakupljanje trave, bočni štitnici za izbacivanje, stražnji štitnici za izbacivanje)
- Ne koristite mašinu ako dodatna oprema/alatke nisu instalirane na predviđenim mjestima.
- Nikada nemojte isključivati, deaktivirati, uklanjati ili izmjenjivati ugrađene sigurnosne sisteme / mikroprekidače.
- Nemojte izmjenjivati postavke regulatora motora ili ga koristiti pri prekomjernoj brzini. Prevelike brzine motora povećavaju opasnost od ozljeđivanja korisnika i drugih osoba.
- Ne izlagati mašinu preteranom naporu i ne koristiti malu mašinu za teške radove; upotreba odgovarajuće mašine smanjuje rizike i poboljšava kvalitet rada.
- Mašina nije službeno potvrđena za korištenje na javnim putevima. Mašina se mora koristiti (u skladu s Prometnim propisima) na području zatvorenom za promet vozila.

2.4 ODRŽAVANJE, SKLADIŠTENJE

Redovno održavajte mašinu i ispravno je uskladištite kako bi se održala njena sigurnost i njen izvorni učinak.

Održavanje
- Nikada nemojte koristiti mašinu kad su njeni dijelovi istrošeni ili oštećeni. Dijelovi u kvaru ili oštećeni dijelovi moraju se zamijeniti, nikada popravljati.
- Da biste smanjili rizik od požara, redovito provjeravajte da ne dolazi do curenja ulja i/ili goriva.
- Budite pažljivi tokom podešavanja uređaja da biste spriječili zaglavljivanje prstiju između dijelova reznog uređaja i fiksnih dijelova uređaja.

⚠ Razina buke i vibracija navedena u ovim uputstvima predstavjaju najviše vrijednosti pri kojima se mašina može koristiti. Upotreba nebalansiranog reznog uređaja, prekomjerna brzina kretanja ili izostanak održavanja imaju značajan utjecaj na emisije zvuka i vibracije. Stoga je potrebno primijeniti preventivne mjere za otklanjanje mogućih šteta izazvanih prevelikom bukom ili naprezanjima od vibracija; vršiti održavanje mašine, nositi zaštitu za uši, praviti pauze za vrijeme rada.

Skladištenje
- Ne odlažite mašinu ako u spremniku ima goriva u prostoriju gdje bi pare goriva mogle doći u dodir s plamenom, iskrama ili jakim izvorom topline.
- Da biste smanjili rizik od požara, nemojte ostavljati posude s odrezanim/pokošenim materijalom u prostorijama.

2.5 ZAŠTITA OKOLIŠA

Zaštita životne sredine mora biti važan i prioritetan aspekt pri korištenju mašine, uz poštovanje susjedstva i okoline u kojoj živimo.
- Nemojte uznemiravati susjede. Koristite mašinu samo u dogledno vrijeme (ne rano ujutru ili kasno naveče kad biste mogli uznemiravati osobe).
- Strogo slijedite lokalne propise za zbrinjavanje ambalaže, ulja, goriva, filtera, istrošenih dijelova ili bilo kojeg drugog elementa koji ima jak uticaj na okolicu; ovaj otpad se ne smije bacati u obični otpad, već se mora odvojiti i predati određenim centrima za skupljanje otpada koji će se pobrinuti za recikliranje materijala.

- Pridržavajte se lokalnih propisa za odlaganje otpadnog materijala
- Ako je uređaj stavljen izvan pogona, nemojte ga odlagati u okoliš, nego ga odnesite u ustanovu za odlaganje otpada u skladu s mjerodavnim lokalnim propisima.

3. UPOZNAVANJE S MAŠINOM

3.1 OPIS MAŠINE I PREDVIĐENA UPOTREBA

Ova mašina je traktorska kosilica.
Uređaj je opremljen motorom koji pogoni rezni uređaj zaštićenim kućištem, kao i jedinicom za transmisiju koja pokreće uređaj.
Uređaj je opremljen sljedećim dijelovima:
- hidrostatskim pogonskim sistemom s dva točka (2WD) ili četiri točka (4WD) s bezbrojnim rasponima varijabilnosti vožnje unaprijed i unazad.

Rukovaoc je u stanju voziti mašinu i aktivirati glavne komande sjedeći na mjestu vozača.

Sigurnosni uređaji instalirani na uređaju odspojit će motor i rezni uređaj za nekoliko sekundi (pogl. 6.2.2).

3.1.1 Predviđena upotreba

Ova mašina je projektirana i izrađena za košenje trave.

Obično ova mašina može:
1. kositi travu i sakupljati je u vreću za sakupljanje trave.
2. kositi travu i odlagati je na tlo sa stražnje strane.
3. kositi, usitnjavati i odlagati travu na terenu (efekat malčiranja).
4. kositi travu i odlagati je na tlo s bočne strane.

Upotreba posebne dodatne opreme, koju je predvideo proizvođač kao originalne opreme ili opreme koja se posebno može kupiti, omogućava da se košenje trave izvrši na različite načine, koji su opisani u ovom priručniku ili na slikama koje se nalaze pored razne dodatne opreme.

Isto tako, mogućnost postavljanja dopunske opreme (ukoliko je ona predviđena od strane proizvođača) može proširiti predviđenu upotrebu na druge funkcije, prema ograničenjima i uslovima navedenim u uputstvima koja idu uz svu dodatnu opremu.

3.1.2 Neprimjerena upotreba

Bilo koja druga upotreba koja nije prethodno navedena može biti opasna i nanijeti štetu osobama i/ili predmetima.
U neprimjerenu upotrebu spadaju (navodimo samo nekoliko primjera):
- prijevoz na mašini ili na prikolici drugih osoba, djece ili životinja jer bi oni mogli pasti i teško se povrijediti; osim toga prijevoz istih može ugroziti sigurnu vožnju mašine;
- vuča ili guranje tereta bez upotrebe odgovarajuće priključne opreme koja je predviđena za vuču;
- korištenje mašine za prolaz po nestabilnom, klizavom, zaleđenom, kamenitom ili neravnom terenu, po barama ili močvarnim predjelima gdje nije moguće procijeniti čvrstoću terena;
- korištenje reznog uređaja na površinama osim travnatih;
- korištenje mašine za skupljanje lišća ili ostataka.

VAŽNO *Nepravilna upotreba uređaja poništava garanciju, oslobađa Proizvođača svake odgovornosti te prenosi na korisnika svu odgovornost za bilo kakvu štetu ili ozljeđivanje korisnika ili drugih osoba.*

3.1.3 Tipologija korisnika

Ova mašina je namijenjena da je koriste osobe, odnosno rukovaoci koji nisu profesionalci. Ova mašina je namijenjena za upotrebu iz hobija.

VAŽNO *Uređaj mora koristiti samo jedan korisnik.*

3.2 SIGURNOSNE OZNAKE

Na uređaju se prikazuju različiti simboli (sl. 2). Oni imaju ulogu da podsjete rukovaoca na ponašanje koje mora imati kako bi koristio mašinu pažljivo i oprezno.

Značenje simbola:

Pažnja! Prije korištenja pročitajte uputstva.

Pažnja! Uklonite ključ i pročitajte uputstva prije izvršavanja bilo kakvih radova na održavanju ili popravljanju.

Opasnost! Izbacivanje predmeta: Nemojte koristiti uređaj dok zadnji štitnik za izbacivanje ili vreća za sakupljanje trave nisu postavljeni. (samo za modele sa stražnjim sistemom za sakupljanje).

Opasnost! Izbacivanje predmeta: Osigurajte da se sve osobe nalazi na sigurnoj udaljenosti.

Opasnost! Prevrtanje mašine: Nemojte koristiti uređaj na gradijentima koji prekoračuju 10°.

Opasnost! Amputacija: Osigurajte da se djeca nalaze na sigurnoj udaljenosti od uređaja dok motor radi .

Opasnost od posjekotina. Rezni uređaj pri radu. Nemojte umetati ruke ili stopala u kućište uređaja za košenje.

Pažnja! Budite podalje od vrućih površina.

Nemojte se penjati na uređaj stupanjem na zaštitne panele sklopa reznog uređaja.

Kada upotrebljavate komplet za vuču, nemojte prekoračivati ograničenje opterećenja navedeno na naljepnici i pridržavajte se mjerodavnih sigurnosnih propisa.

VAŽNO *Sve oštećene ili nečitljive naljepnice moraju se zamijeniti. Naručite rezervne naljepnice od ovlaštenog servisnog centra.*

3.3 IDENTIFIKACIJSKA NALJEPNICA

Identifikacijska naljepnica sadrži sljedeće podatke (sl. 1):

1. Nivo zvučne snage
2. Oznaka sukladnosti CE
3. Godina proizvodnje
4. Tip mašine
5. Serijski broj
6. Naziv i adresa proizvođača
7. Šifra artikla
8. Nazivna snaga i maksimalna radna brzina motora
9. Masa mašine s praznim spremnikom u kg
10. Tip prijenosa

Upišite identifikacijske podatke o mašini u odgovarajući prostor na etiketi koja se nalazi na poleđini naslovne strane.

VAŽNO *Navedite podatke s identifikacijske oznake proizvoda prilikom svakog kontakta s ovlaštenim servisnim centrom.*

VAŽNO *Primjer Izjave o usklađenosti se nalazi na zadnjoj strani priručnika.*

3.4 GLAVNI DIJELOVI

Uređaj se sastoji od niza glavnih komponenti koje obavljaju sljedeće funkcije (sl. 1):

A. **Motor:** pokreće rezni uređaj i pogoni točkove. njegove karakteristike i pravila korištenja opisani su u posebnom priručniku.
B. **Sklop reznog uređaja:** to je sklop koji sadrži kućište u kojem se nalazi rotirajući rezni uređaj i rezni uređaj.
C. **Rezni uređaj**: elementi za košenje trave; rebra na krajevima omogućuju prebacivanje izrezane trabe prema kanalu za izbacivanje.
D. **Stražnji štitnik za izbacivanje (dostupno na zahtjev):** može se postaviti umjesto vreće za sakupljanje trave i sprečava povlačenje predmeta od strane reznog uređaj i njihovo odbacivanje od uređaja. (samo za modele sa skupljanjem odostraga).
E. **Bočni kanal za izbacivanje:** uz odlaganje trave na tlo bočno, bočni kanal također predstavlja sigurnosni element jer sprečava privlačenje predmeta od strane reznog uređaja tako što ih odbacuje podalje od njega (samo za modele s funkcijom bočnog izbacivanja).

F. **Vreća za skupljanje** : uz sakupljanje pokošene trave, vreća za sakupljanje trave također predstavlja sigurnosni element jer sprečava povlačenje predmeta od reznog uređaja tako što ih odbacuje podalje od uređaja (*samo za modele sa stražnjim sakupljačem*).

G. **Usmjerivač za izbacivanje:** to je dio koji spaja sklop reznog uređaja s vrećom za sakupljanje trave (*samo za modele sa stražnjim sakupljačem*).

H. **Sjedište vozača**: radni položaj rukovaoca, opremljeno je senzorom koji detektuje njegovo prisustvo kako bi intervenisali sigurnosni uređaji.

I. **Volan:** upravlja skretanjem prednjih točkova.

J. **Prednji branik:** štiti prednje dijelove mašine.

K. **Akumulator**: daje energiju za startanje motora; njegove karakteristike i pravila korištenja opisani su u posebnom priručniku.

4. MONTAŽA

⚠ ***Sigurnosni propisi kojih se trebate pridržavati opisani su u pogl. 2. Strogo se pridržavajte ovih propisa kako ne bi nastali rizici ili opasnosti.***

Za potrebe skladištenja i transporta, neki dijelovi mašine nisu direktno sklopljeni u fabrici, već ih treba namontirati nakon skidanja ambalaže, prema narednim uputstvima.

⚠ ***Skidanje ambalaže i dovršetak montaže moraju se izvršiti na ravnoj i čvrstoj površini, na prostoru na kojem ima dovoljno mjesta za rukovanje mašinom i ambalažom i uz pomoć prikladnog alata. Nemojte koristiti mašinu prije nego što završite radnje navedene u odjeljku "MONTAŽA".***

4.1 KOMPONENTE ZA MONTAŽU

U pakovanju se nalaze komponente za montažu koje su navedene u slijedećoj tablici:

	Opis
1	Volan
2	Poklopac komandne table i komponente za montažu volana
3	Sjedište vozača
4	Prednji branik (ako postoji)
5	Vreća s vijcima za montažu itd. i upustvima, samo TS-TX-TH modeli) (samo modeli sa stražnjim sakupljačem)
6	Nosači i povezani dodaci vreće za sakupljanje trave (*samo modeli sa stražnjim sakupljačem)*
7	Bočni kanal za izbacivanje (*samo za modele s bočnim izbacivanjem)*
8	Bočni pojačivači sklopa reznog uređaja (ako su postavljeni).
9	Vreća sa: - priručnicima s uputstvima i dokumentima - vijcima za montažu sjedišta; - priključci za sklop bočnog kanala za izbacivanje (*samo za modele s bočnim izbacivanjem)* - vijcima za spajanje kablova akumulatora - 2 ključa za startanje - 1 rezervni 10 A osigurač
10	Komplet za malčiranje (*samo za modele s funkcijom bočnog izbacivanja)* (ako je postavljen).

4.1.1 Skidanje ambalaže

1. Pažljivo otvorite pakovanje, pazeći da ne otpustite komponente.
2. Pročitajte dokumentaciju koja se nalazi u kutiji, kao i ova uputstva.
3. Izvadite iz kutije sve dijelove koji nisu namontirani.
4. Izvadite mašinu iz ambalaže prema slijedećim uputstvima:
   – Pomaknite sklop reznog uređaja na maksimalnu visinu (par. 5.11) kako ga ne biste oštetili u trenutku spuštanja mašine s palete;
   – Spustite mašinu s palete.
5. Pomaknite ručicu za otpuštanje prednjeg pogona u otpušteni položaj (par. 5.4).

4.2 MONTAŽA VOLANA

1. Postavite mašinu na ravno i poravnajte prednje točkove.
2. Odvijačem uklonite centralni čep (sl. 3.B) s volana (sl. 3.A).
3. Postavite volan (sl. 3.A) na izbočenu osovinu (sl. 3.C), okrenite ga tako da kraci budu okrenuti prema sjedištu, a zatim ga gurnite tako da se glavčina volana spoji s izbočenim dijelom klina (sl. 3.D).
4. Pričvrstite volan pomoću vijka (sl. 3.E) i podloški (sl. 3.F) e (sl. 3.G) prema označenom slijedu.

5. Potpuno zategnite vijak (sl. 3.E) pomoću utičnog ključa.
6. Vratite čep na volan (sl. 3.B) tako da ga umetnete dok ne sjedne na mjesto.

4.3 MONTAŽA SJEDIŠTA

Povucite polugu regulatora prema gore (sl. 4.C) i gurnite sjedište (sl. 4.A) u vodilicu (sl. 4.B) sa strane volana, dok ne sjedne u jedan od šest mogućih položaja.
Tada je sjedište sigurno montirano pa se ne može ponovo ukloniti bez pritiska na ručicu za otpuštanje (sl. 4.D).

4.3.1 Korištenje sjedala i naslona za ruke (ako su predviđeni) (59)

Za ispravnu upotrebu sjedala i naslona za ruke (ako postoje), pogledajte sl. 59.

4.4 MONTAŽA I SPAJANJE AKUMULATORA

Akumulator (sl. 5.A) je smješten ispod sjedišta i drži ga opruga (sl. 5.B).
1. Spojite prvo crveni kabal (sl. 5.C) na pozitivan pol (+), a potom crni kabal (sl. 5.D) na negativan pol (–), pomoću isporučenih vijaka, kako je prikazano.
2. Postavite pridržnu oprugu akumulatora (sl. 5.B), pazeći da su kablovi ispravno položeni ispred akumulatora kako ih ne bi mogla zahvatiti opruga (sl. 5.B).

VAŽNO Uvijek potpuno napunite akumulator u skladu s uputstvima iz priručnika akumulatora.

VAŽNO *Da biste izbjegli aktiviranje zaštitnog uređaja matične ploče, nikad ne pokušavajte pokrenuti motor ako akumulator nije potpuno napunjen!*

4.5 MONTAŽA NOSAČA VREĆE ZA SAKUPLJANJE TRAVE

Montirajte dva nosača (sl. 6.A) na stražnju ploču (sl. 6.B) pomoću tri vijka (sl. 6.C) priložena uz svaki nosač, kao što je označeno, bez blokiranja odgovarajućih matica (sl. 6.D).
Pričvrstite gornji dio okvira vreće za sakupljanje trave (sl. 6.E) na nosače i centrirajte ga u odnosu na zadnju ploču (sl. 6.B).
Podesite položaj dvaju nosača (sl. 6.F) pazeći na zaustavljač (sl. 6.G) tako da se okretanjem okvira vreće za sakupljanje trave klin (sl. 6.H) ispravno uklopi u kućište (sl. 6.I).
Ponovo provjerite da li je okvir (sl. 6.E) ispravno centriran u odnosu na stražnju ploču (sl. 6.B) i da li se ispravno okreće kao što je prethodno opisano, a zatim zategnite vijke za pričvršćivanje (sl. 6.C) i matice (sl. 6.D).

4.6 UKLANJANJE PRIČVRSNE KUKE VREĆE ZA SAKUPLJANJE TRAVE

Uređaj je isporučen sa zadržnom zakačkom za vreću za sakupljanje trave (sl. 7.A) pričvršćenom na zadnju ploču s kukom (sl. 7.B).
To se mora ukloniti prije montiranja nosača vreće za sakupljanje trave i ne može se više upotrebljavati.

4.7 MONTAŽA PREDNJEG BRANIKA

- **Branik tipa “I”**
- **Štitnik tipa “II”**
  1. Montirajte prednji branik (sl. 8.A) na donji dio okvira (sl. 8.B) pomoću četiri vijka (sl. 8.C).

4.8 MONTAŽA VREĆE ZA SAKUPLJANJE TRAVE

- **Za TC model**

1. Najprije sklopite okvir, sastavljajući gornji dio (sl. 9.A) s donjim dijelom (sl. 9.B), pomoću isporučenih matica i vijaka za fiksiranje (sl. 9.C) kao što je naznačeno. Postavite kutne ploče (sl. 9.D) i (sl. 9.E), pazeći na desno (R⇑) i lijevo (L⇑) poravnanje i pričvrstite ih na okvir s pomoću četiri samourezna vijka (sl. 9.F).
2. **Samo modeli s funkcijom električnog prevrtanja:** Postavite dva valjka (sl. 9.G) na osigurače (sl. 9.H), pazeći da vreća za sakupljanje bude okrenuta prema nosaču, a zatim ih osigurajte elastičnim prstenovima (sl. 9.I). Zatim pričvrstite nosače na prednji okvir (sl. 9.B) pomoću matica i vijaka za fiksiranje (sl. 9.J).
3. Umetnite okvir u pokrovnu ceradu (sl. 9.K), pazeći na ispravno postavljanje oko baze. Pričvrstite različite plastične profile na cijevi okvira pomoću odvijača (sl. 9.L).
4. Umetnite ručicu (sl. 9.M) kroz rupe na poklopcu (sl. 9.N) i pričvrstite taj podsklop na okvir pomoću vijaka (sl. 9.O), kao što je označeno i stražnjih samoureznih vijaka (sl. 9.P).
5. Montirajte pričvrsnu poprečnu šipku (sl. 9.Q) ispod okvira pomoću matica i vijaka za fiksiranje (sl. 9.R) tako da ravni dio bude okrenut prema ceradi. Umetnite polugu za pražnjenje (sl. 9.S) u kućište i postavite pridržni vijak (sl. 9.T) i odgovarajuću maticu (sl. 9.U).

- **Modeli TS-TX-TH**

Dovršite postupak moniranja vreće za sakupljanje trave kao što je opisano u listovima s uputstvima isporučenim s komponentama.

4.9 MONTAŽA POLUGA ZA PREVRTANJE VREĆE ZA SAKUPLJANJE TRAVE

Postavite ručicu (sl. 10.A) tako da uliježe u utor u dvjema pločama (sl. 10.B) i pričvrstite ga na unutrašnji dio nosača vreće za sakupljanje trave (sl. 10.C) s isporučenih pomoću matica i svornjaka (sl. 10.D), u skladu s redoslijedom naznačenim na slici. Povežite kraj podizne klipne osovine (sl. 10.E) s polugom (sl. 10.F) s pomoću klina (sl 10.G) i postavite dva elastična prstena (sl. 10.H). Prije postavljanja vreće za sakupljanje trave na nosače provjerite da li se poluge za prevrtanje ispravno pokreću.

4.10 MONTIRANJE SKLOPA BOČNIH ŠTITNIKA REZNOG UREĐAJA (AKO POSTOJE)

Montirajte zaštitne ploče (sl. 11.A) pomoću vijaka (sl. 11.B) i matica (sl. 11.C), u skladu s uputstvima navedenim za svaki tip uređaja.

4.11 SKLOP BOČNOG KANALA ZA IZBACIVANJE (SAMO ZA MODELE S BOČNIM IZBACIVANJEM)

1. S unutrašnje strane bočnog kanala za izbacivanje (sl. 12.A), postavite oprugu (sl. 12.B) tako što ćete umetnuti priključak (sl. 12.B.1) u rupu i okrenuti ga tako da i opruga (sl. 12.B) i priključak (sl. 12.B.2) budu sigurno postavljeni u svoja kućišta.
2. Postavite bočni kanal za izbacivanje (sl. 12.A) u ravninu s nosačima sklopa reznog uređaja (sl. 12.C). Odvijačem okrenite drugi priključak (sl. 12.B.2) opruge (sl. 12.B) da biste ga izvadili iz bočnog kanala za izbacivanje.
3. Umetnite klin (sl. 12.D) u otvore na nosačima (sl. 12.C) i na bočni kanal za izbacivanje, tako da prolazi kroz spirale opruge (sl. 12.B), dok probušeni kraj izlazi iz unutrašnjeg nosača.

4. Umetnite rascjepku (sl. 12.E) u otvor (sl. D.1) na klinu (sl. 12.D) i okrenite klin kako bise savili dva kraja (sl. 12.E.1) rascjepke (pomoću kliješta) tako da ne može iskliznuti i pouzročiti da se klin (sl. 12.D) odvoji.

⚠ ***Provjerite da li opruga ispravno radi i držite bočni kanal za izbacivanje sigurno spuštenim. Pazite da klin bude ispravno uvučen tako da ne može slučajno izaći.***

VAŽNO *Za modele sa opcionim bočnim istovarom: uvjerite se da je zaštitni element za bočni istovar (slika 21.A) spušten i zaključan preko sigurnosne poluge (slika 21.B).*

VAŽNO *Prije demontaže ili servisiranja deflektora uvijek gurnite sigurnosnu polugu (slika 21.B) i podignite zaštitni element za bočni istovar (slika 21.A) da biste omogućili demontažu.*

NAPOMENA *Da biste uklonili deflektor, izvršite korake montiranja u obrnutom redoslijedu.*

5. UPRAVLJAČKE KOMANDE

5.1 PAPUČICA KOČNICE

Ta papučica pokreće kočnice na zadnjim točkovima (sl. 13.A, 14.A)

5.2 PAPUČICA ZA VOŽNJU PREMA NAPRIJED

Ta papučica se koristi za postizanje trenja na točkovima i reguliranje brzine uređaja prilikom vožnje unaprijed (sl. 13.B, 14.B):

1. **Kretanje naprijed:** Jačim pritiskom na papučicu progresivno se povećava brzina mašine.
2. **Položaj lera.** Kad se papučica otpusti, ona se automatski vraća u položaj lera.

NAPOMENA *"Neutralno" stanje je označeno lampicom (sl. 16.F).*

NAPOMENA *Ako korisnik pritisne pedalu dok je aktivirana parkirna kočnica (sl. 13.D), motor se zaustavlja.*

5.3 PAPUČICA ZA VOŽNJU UNAZAD

Ova pedala se koristi da bi se primijenilo trenje na točkovima unazad i rezulirala brzina uređaja (sl. 13.C, 14.C):

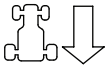

1. **Rikverc.** Jačim pritiskom na papučicu progresivno se povećava brzina mašine.
   ⚠ ***Ubacivanje u rikverc treba se izvršiti kad je mašina zaustavljena.***
2. **Položaj lera.** Kad se papučica otpusti, ona se automatski vraća u položaj lera.

NAPOMENA *"Neutralno" stanje je označeno lampicom (sl. 16.F).*

NAPOMENA *Ako korisnik pritisne pedalu dok je aktivirana parkirna kočnica (sl. 15.D), motor se zaustavlja.*

5.4 KOMANDA ZA OTPUŠTANJE HIDROSTATSKOG PRIJENOSA

Ta komanda ima dva položaja, kao što je označeno na naljepnici (sl. 13.D, 14.D):

1. Prijenos aktiviran: za sve uslove upotrebe, prilikom kretanja i za vrijeme košenja.

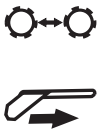

2. Prijenos deblokiran: znatno smanjuje napor koji je potreban da se uređaj ručno pomakne **motor ugašen.**

VAŽNO *Kako biste izbjegli oštećenje pogonske jedinice, izvršite tu radnju samo kad je motor zaustavljen, a papučice (sl. 13.B, 13.C, 14.B, 14.C) nalaze se u neutralnom položaju.*

- **Samo 4WD model**

Uređaj se može samo lagano pomicati prema nazad, čak i kad je stražnji pogon otpušten.

5.5 KOMUTATOR S KLJUČEM

Ključ omogućuje/onemogućuje paljenje uređaja

Ima tri položaja (sl. 15.A):

1. **Položaj zaustavljanja.** Mašina se odmah gasi.
2. **Položaj pogona.** Sve funkcije su aktivne.
3. **Položaj startanja.** Pali se elektropokretač i mašina se starta. Puštanjem ključa iz položaja startanja, on se automatski vraća u položaj pogon.

5.6 KOMANDA GASA

Podešava broj okretaja motora.

Zavisno od tipa motora, postoje dvije vrste kontrole gasa:

A. **Tip "I" s odvojenom komandom čoka** (Sl. 15.B + Sl. 15.C)
B. **Tip "II"** (Sl. 15.B)

Prikazani položaji odgovaraju:

1. **Komanda čoka - Startanje na hladno.** (ako postoji) Ta komanda se koristi za pokretanje motora kad je hladan. Položaj "ČOKA" dovodi do bogaćenja smjese i mora se koristi samo za vrijeme potrebno za hladno pokretanje.
2. **Maksimalna brzina motora.** Treba se koristiti uvijek za startanje mašine, za vrijeme rada i košenja trave.
3. **Najmanja brzina motora.** Koristi se kad je motor dovoljno topao tokom perioda mirovanja.

NAPOMENA *Kad se premještate s jednog područja na drugo, postavite polugu u položaj između brzina "kornjača" i "zec".*

NAPOMENA *Neki modeli su opremljeni sistemom koji automatski kontrolira položaj čoka u karburatoru tokom paljenja i zagrijavanja motora.*

5.7 POLUGA PARKIRNE KOČNICE

Parkirna kočnica spriječava da se mašina pokrene nakon što je parkirana.

Poluga za ativiranje (sl. 15.D) ima dva položaja:

1. **Kočnica nije aktivirana.** Da biste otpustili parkirnu kočnicu, pritisnite papučicu (sl. 13.A, 14.A). Poluga će doći u položaj deaktivirane kočnice.
2. **Kočnica aktivirana.** Da biste aktivirali parkirnu kočnicu, pritisnite pedalu što je više moguće (sl. 13.A, 14.A) i pomaknite polugu u položaj aktivirane kočnice. kad udaljite nogu od papučice, papučica ostaje blokirana u spuštenom položaju.

5.8 PREKIDAČ ZA PREDNJA SVJETLA

Ovo dugme (sl. 15.E) koristi se za upravljanje prednjim svjetlima kad se ključ (sl. 15.A) nalazi u položaj «ON».

5.9 FUNKCIJE AKTIVIRANJA I DEAKTIVIRANJA REZNOG UREĐAJA

Ta kontrola se koristi za aktiviranje i deaktiviranje reznog uređaja s pomoću elektromagnetskog kvačila:

1. **Rezni uređaj aktiviran.** Dugme u obliku gljive povučeno (sl. 15.F.1) ili dugme pritisnuto(sl. 15.F.2).
2. **Rezni uređaj deaktiviran.** Dugme u obliku gljive pritisnuto (sl. 15.F.1) ili dugme otpušteno (sl. 15.F.2).

⚠ ***Kad je rezni uređaj deaktiviran, istovremeno se aktivira kočnica se da bi se rotacija zaustavila za nekoliko sekundi.***

NAPOMENA *Stanje "Rezni uređaj deaktiviran" označeno je lampicom (sl. 16.A).*

NAPOMENA *Ako aktivirate rezni uređaj bez poduzimanja potrebnih mjera opreza, motor se gasi i nije ga moguće ponovo pokrenuti (vidi par. 6.2.2)*

5.10 OMOGUĆIVANJE DUGMETA ZA KOŠENJE U RIKVERCU

Pritisnite i držite dugme (sl. 15.G) da biste se vozili unazad dok je rezni uređaj aktiviran, bez zaustavljanja motora.

5.11 KONTROLE ZA PODEŠAVANJE VISINE SKLOPA JEDINICE ZA REZANJE

- **Kontrola s polugom**

Ova poluga se koristi za podizanje i spuštanje sklopa reznog uređaja, koji se može postaviti na 7 različitih visina rezanja (sl. 15.H).

Sedam položaja za tu polugu označeno je od «1 » do «7» na pločici, što odgovara različitim visinama košenja između 3 i 9 cm.

Za promjenu položaja pritisnite dugme za otpuštanje na kraju poluge.

- **Kontrola s polugom i dugmetom**

Ova poluga (sl. 15.H) koristi se za podizanje i spuštanje sklopa reznog uređaja.

- **Položaj «A»**
  Sklop reznog uređaja podignut.

- **Položaj «B»**
  Sklop reznog uređaja spušten.

Ručica (sl. 15.I) se koristi za postavljanje sklopa reznog uređaja na jedan od 9 različitih položaja, što odgovara devet visina rezanja između 2 i 10 cm.

1. Postavite polugu (sl. 15.H) u položaj «A».
2. Podesite visinu rezanja pomoću dugmeta (sl. 15.I).
3. Postavite polugu (sl. 15.H) u položaj «B» da biste pomaknuli sklop reznog uređaja automatski na unaprijed definiranu visinu rezanja.

NAPOMENA *Postavite polugu (sl. 15.H) u položaj «A» tokom transporta.*

5.12 TEMPOMAT

Taj uređaj se koristi za održavanje brzine vožnje pri vožnji unaprijed na željenoj vrijednosti, bez potrebe za daljnjim pritiskom na papučicu (sl. 13.B, 14.B).
Vrsta dugmeta u obliku gljive ima dva položaja:

1. **Pritisnuto.** Uređaj onemogućen (deaktiviran)

2. **Povučeno.** Uređaj omogućen (aktivan)

- Kada se uređaj aktivira, ostaje u istoj brzini vožnje unaprijed, bez potrebe za pritiskom na papučicu (sl. 13.B, 14.B).
- Uređaj se ne može koristiti u načinu vožnje unazad.
- Papučica za vožnju unazad je onemogućena kad je uređaj omogućen (sl. 13.C, 14.C).

NAPOMENA *Brzine mogu varirati zavisno od odabrane vrijednosti kad se uređaj kreće uz ili niz nagibe.*

Kako biste deaktivirali uređaj i vratili kontrolu brzine papučicom (sl. 13.B, 14.B), jednostavno:

- pritisnite papučicu (sl. 13.B, 14.B);

  ili

- pritisnite papučicu kočnice (sl. 13.A, 14.A).

U oba slučaja, gljivasto dugme će se automatski vratiti u položaj «Pritisnuto».

VAŽNO *Nikad nemojte koristiti gljivasto dugme za deaktiviranje uređaja.*

5.13 BROJAČ (AKO POSTOJI)

Brojač (sl. 15.K) je aktiviran kad se ključ (sl. 15.A) nalazi u položaju «ON» i označava radne sate motora.

5.14 POMOĆNA UTIČNICA ZA DODATNU OPREMU

Ta utičnica se može koristiti za spajanje električnih uređaja koji rade s naponom istosmjerne struje od 12 V, uz maksimalnu snagu od 50 W, a opremljeni su kompatibilnim utikačem (tip utikača za motor) (sl. 15.M).

– Utičnica je aktivna samo kad je ključ (sl. 15.A) u položaju «ON».

5.15 KOMANDA ZA PREVRTANJE VREĆE ZA SAKUPLJANJE TRAVE

- **Ručna komanda**

Da bi prevrnuo vreću za sakupljanje trave radi pražnjenja, korisnik mora izvući polugu (sl. 15.L) iz kućišta.

- **Električna komanda**

Da bi prevrnuo vreću za sakupljanje trave radi pražnjenja, korisnik mora pritisnuti i držati dugme (sl. 15.N) dok komanda je zaustavi motor.
Vreću za sakupljanje trave vraćate se u radni položaj tako da pritisnete i držite dugme (sl. 15.O) dok se zadržna kvačica ne vrati na mjesto i komandni motor ne zaustavi.

5.16 DISPLEJ I ZVUČNI SIGNAL TIPA "I"

Kada se ključ okrene u položaj «ON», sva svjetla indikatora se pale i svijetle otprilike pola sekunde (što je popraćeno kratkim zvučnim signalom) kako bi se ukazalo na ispravno funkcioniranje. Prema tome, ta svjetla označavaju sljedeće:

Svjetlo indikatora ON (uključeno): rezni uređaji aktivirani (sl. 16.A).

Svjetlo indikatora ON (uključeno): parkirna kočnica aktivirana (sl. 16.B).

Svjetlo indikatora ON (uključeno): korisnik nije prisutan (sl. 16.C).

Treperenje svjetla indikatora: gorivo je na rezervi (sl. 16.D).

Treperenje svjetla indikatora: nedostatak u podmazivanju motora (sl. 16.E). Odmah zaustavite motor, provjerite nivo ulja i kontaktirajte ovlašteni servisni centar.

Svjetlo indikatora ON (uključeno): nedostaje vreća za sakupljanje trave ili stražnji štitnik za izbacivanje (sl. 16F);

Svjetlo indikatora ON (uključeno): dok motor radi, postoje problemi s ponovnim punjenjem akumulatora (sl. 16.G).

Treperenje svjetla indikatora prije pokretanja: akumulator ne može pokrenuti motor. Kontaktirajte ovlašteni servisni centar (sl. 16.G).

N Svjetlo indikatora ON (uključeno): transmisija u "neutralnom" (sl. 16.H).

- **Akustični signali-** zvučni signal

Postoje dvije vrste zvučnog signala:

1. Kontinuirani akustični signal:

- Došlo je do intervencije sistema za zaštitu elektroničke kartice.
- Motor je isključen na više od 30 sekundi dok je ključ u položaju "DRIVE" (vožnja).

2. Isprekidani akustični signal:

- Vreća za sakupljanje trave je puna.

5.17 DISPLEJ I ZVUČNI SIGNAL TIPA "II"

Kad je ključ okrenut u položaj «ON», sve ikone se uključuju na oko pola sekunde (zajedno s kratkim akustičnim signalom) i ukazuju na to da ispravno rade, a zatim se disple prebacuje u način "Tajmer".

Prema tome, ta svjetla označavaju sljedeće:

Svjetlo indikatora ON (uključeno): rezni uređaji aktivirani (sl. 16.A).

Svjetlo indikatora ON (uključeno): parkirna kočnica aktivirana (sl. 16.B).

Svjetlo indikatora ON (uključeno): korisnik nije prisutan (sl. 16.C).

Jednostavno svjetlo indikatora goriva (sl. 16.D).

Treperenje svjetla indikatora: gorivo je na rezervi.

Svjetlo indikatora goriva s indikatorom nivoa (sl. 16.D).
Svjetlo indikatora pokazuje nivo goriva u spremniku u skladu sa sljedećim kriterijima:

Nivo goriva je između punog i polovine.

Nivo goriva je između polovine i rezerve.

Nivo goriva je na rezervi.

NAPOMENA *Rezervni spremnik ima oko 2 litre goriva, što je dovoljno za rad uređaja u trajanju od 30-40 minuta pri nazivnoj brzini motora.*

Treperenje svjetla indikatora: nedostatak u podmazivanju motora (sl. 16.E). Odmah zaustavite motor, provjerite nivo ulja i kontaktirajte ovlašteni servisni centar.

Svjetlo indikatora ON (uključeno): Nedostaje vreća za sakupljanje trave ili stražnji štitnik za izbacivanje (sl. 16F) (samo za modele sa stražnjom vrećom za sakupljanje trave);

Svjetlo indikatora ON (uključeno): dok motor radi, postoje problemi s ponovnim punjenjem akumulatora (sl. 16.G).

Treperenje svjetla indikatora prije pokretanja: akumulator ne može pokrenuti motor. Kontaktirajte ovlašteni servisni centar (sl. 16.G).

N Svjetlo indikatora ON (uključeno): transmisija u "neutralnom" (sl. 16.H).

- **Radne funkcije**

Pritisnite dugme "MODE" (način rada) za pristup radnim funkcijama u slijedu.

HOURS Brojač sati (sl. 16.I). Označava ukupan broj radnih sati motora.

Voltmetar (sl. 16.O). Označava stanje napunjenosti akumulatora.

RPM Tahometar (sl. 16.K) Označava brzinu motora u vidu numeričkih vrijednosti ili niza zvjezdica, što odgovara:

Prikazane vrijednosti:

< 1600	brzina u praznom hodu motora
< 2500	brzina prijenosa
> 2500	brzina košenja
* (**)	brzina u praznom hodu motora
** *** ****	brzina prijenosa
***** ******	brzina košenja

NAPOMENA *Kad displej za brzinu motora treperi, označava da je trenutna brzina motora neprikladna za košenje trave.*

Sat (ako postoji) (sl. 16.L) Označava vrijeme u načinu rada 24 sata/dan.

Kako biste podesili sat, okrenite ključ za paljenje u položaj «ON» i, bez pokretanja motora, nastavite kako slijedi:

- Pritišćite tipku "MODE" sve dok se ne prikaže ikona sata.
- Držite dugme "MODE" pritisnutim dok prve dvije brojke (sat) trepere.
- Pritisnite jedan ili dva bočna dugmeta (sl. 16.K, L) da biste povećali ili smanjili postavku za jednu jedinicu.
- Pritišćite dugme "MODE" dok trepere druge dvije brojke (minute).
- Pritisnite jedan od dva bočna dugmeta da biste povećali ili smanjili postavku za jednu jedinicu.
- Pritisnite dugme "MODE" da biste dovršili podešavanje.

NAPOMENA *Sat napaja rezervni akumulator; kad se taj akumulator isprazni, obratite se ovlaštenom servisnom centru.*

- **Akustični signali-** zvučni signal

Postoje dvije vrste zvučnog signala:

1.	Kontinuirani akustični signal:	• Došlo je do intervencije sistema za zaštitu elektroničke kartice. • Motor je isključen na više od 30 sekundi dok je ključ u položaju "DRIVE" (vožnja).
2.	Isprekidani akustični signal:	• Vreća za sakupljanje trave je puna.

5.18 DISPLEJ I ZVUČNI SIGNAL TIPA "III"

Kad je ključ okrenut u položaj "DRIVE", sve ikone se uključuju na oko pola sekunde (zajedno s kratkim akustičnim signalom) i ukazuju na to da ispravno rade.

Prema tome, te ikone označavaju sljedeće:

Ikona ON: rezni uređaji aktivirani (sl. 16.A).

Ikona ON: parkirna kočnica aktivirana (sl. 16.B).

Svjetlo indikatora ON (uključeno): korisnik nije prisutan (sl. 16.C).

Ikona goriva s indikatorom nivoa (sl. 16.D).

Ikona označava nivo goriva u spremniku u skladu sa sljedećim kriterijima:

Nivo goriva je između punog i polovine.

Nivo goriva je između polovine i rezerve.

Nivo goriva je na rezervi.

NAPOMENA *Rezervni spremnik ima otprilike 2 litre goriva, što je dovoljno za rad uređaja u trajanju od 30-40 minuta pri nazivnoj brzini motora*.

Ikona ON: nedostatak u podmazivanju motora (sl. 16.E). Odmah zaustavite motor, provjerite nivo ulja i kontaktirajte ovlašteni servisni centar.

Ikona ON: Nedostaje vreća za sakupljanje trave ili stražnji štitnik za izbacivanje (sl. 16F) (samo za modele sa stražnjom vrećom za sakupljanje trave);

Ikona ON: Vreća za sakupljanje trave je puna i mora se isprazniti (sl. 16.F) (samo za modele sa stražnjom vrećom za sakupljanje trave).

Ikona akumulatora s indikatorom nivoa (sl. 16.G).

Ikona ON: akumulator se puni.

Ikona ON: nivo napona akumulatora je optimalan.

Ikona uključena dok je motor ugašen: Označava da akumulator treba napuniti

Ikona uključena dok je motor upaljen: Označava probleme s punjenjem akumulatora.

Ikona treperi: akumulator ne može pokrenuti motor. Morate kontaktirati ovlašteni servisni centar.

Ikona ON: transmisija u "neutralnom" (sl. 16.H).

Brojač sati (sl. 16.I). Označava ukupan broj radnih sati motora.

Prednja svjetla (sl. 16.P). Ikona ON: Označava da su prednja svjetla upaljena.

Potrebno je održavanje (sl. 16.Q). Ikona ON: Indikator rutinskog održavanja. Raspored održavanja koji treba slijediti opisan je u dijelu 13. Ikona se uključuje svakih 50 sati i ostaje uključena 1 sat.

Zeleno područje (sl. 16.R). Brzina okretanja motora prikladna je za optimalno rezanje trave.

- **Akustični signali-** zvučni signal

Postoje dvije vrste zvučnog signala:

1. Kontinuirani akustični signal:
   - Došlo je do intervencije sistema za zaštitu elektroničke kartice.
   - Motor je isključen na više od 30 sekundi dok je ključ u položaju "DRIVE" (vožnja).
2. Isprekidani akustični signal:
   - Vreća za sakupljanje trave je puna.

6. UPOTREBA MAŠINE

⚠ ***Sigurnosni propisi kojih se trebate pridržavati opisani su u pogl. 2. Strogo se pridržavajte ovih propisa kako ne bi nastali rizici ili opasnosti.***

6.1 PRIPREMNE RADNJE

Prije nego što počnete raditi, neophodno je da izvršite niz kontrola i operacija kako biste se uvjerili da se posao obavlja dobro i u najvećoj sigurnosti.

1. osigurajte da je uređaj poravnat i da sigurno naliježe na tlo:
2. odaberite odgovarajući način rada (par. 6.1.4);

6.1.1 Sipanje ulja i benzina

VAŽNO *Uređaj se isporučuje bez motornog ulja ili goriva.*

Prije nego što počnete koristiti mašinu provjerite ima li u njoj goriva i provjerite razinu ulja (par. 7.2, par. 7.3). Za ponovno punjenje ili načine dopunjavanja ulja i mjere oprezs pridržavajte se uputstava iz (par. 7.2, par. 7.3) i u priručniku motora.

6.1.2 Podešavanje sjedišta

Klizno sjedište se može podesiti u jedan od šest različitih položaja.
Za podešavanje podignite ručicu (sl. 17.A), gurnite sjedište i zaključajte ga u željenom položaju.

6.1.3 Pritisak u gumama

Odgovarajući pritisak u gumama je glavni preduvjet za vodoravno i ravnomjerno košenje sklopa reznog uređaja.

1. Odvijte zaštitne kapice
2. Povežite ventile na priključak za komprimirani vazduh koji je opremljen manometrom (sl. 18)
3. Podesite pritisak na vrijednosti navedene u tablici "Tehnički podaci".

6.1.4 Priprema mašine za rad

NAPOMENA *Ovaj uređaj omogućuje košenje travnjaka na više načina; prije početka rada, mašinu treba podesiti shodno odabranom načinu košenja.*

a. Pripema za košenje i skupljanje trave u vreću za skupljanje trave (samo za modele sa skupljanjem odostraga)

- Spojite vreću za sakupljanje trave (sl. 19.A) na nosače (sl. 19.B) i centrirajte je u odnosu na ploču, pazeći da se dvije referentne oznake poravnaju (sl. 19.B).
- Uvjerite se da se donja cijev otvora vreće za skupljanje trave zakačila za odgovarajuću pričvrsnu kuku (sl. 19.C).
- Ako je spoj pretežak ili prelabav, regulirajte pridržnu oprugu (pogledajte 8.9).

b. Priprema za košenje i stražnje izbacivanje trave (samo modeli sa stražnjom vrećom za izbacivanje trave) (ako postoji)

– Ako se odlučite na rad bez vreće za sakupljanje trave, komplet štitnika za stražnje izbacivanje je dostupan na zahtjev (sl. 20, odjeljak 15.7) i mora se dobro pričvrstiti na stražnju ploču, kao što je navedeno u uputstvima.

c. Mogućnost košenja i usitnjavanja trave

– Ako odlučite kositi travu, malčirati je i ostaviti na travi, na zahtjev je dostupan komplet za "malčiranje" (pogl. 15.1). On se mora pričvrstiti na stražnju ploču, kao što je opisano u uputstvima.

⚠ ***U slučaju modela s bočnim izbacivanjem, provjerite da li je nosač za bočno izbacivanje postavljen (sl. 22.A) (ako postoji).***

d. Priprema uređaja za rezanje i bočno izbacivanje (samo za modele s bočnim izbacivanjem):

– Uvijek provjerite da li je opruga unutar deflektora (slika 21.A) i sigurnosna poluga (slika 21.B) ispravno rade, čvrsto je držeći u donjem položaju.

– Prilikom rezanja visoke ili mokre trave preporučujemo da uklonite bočni pojačivač za izbacivanje (sl. 22.A) (ako postoji).
– Da biste uklonili pojačivač, odvrnite vijke (sl. 22.B) dok održavate bočni kanal za izbacivanje u podignutom položaju (sl. 22.C).

⚠ ***U slučaju kolizije bez postavljenog pojačivača bočnog izbacivanja (sl. 22.A), sklop reznog uređaja može se izobličiti.***

⚠ ***Uvijek imajte na umu da zamijenite bočne pojačivače za izbacivanje nakon korištenja.***

6.1.5 Postavljanje anti-scalp točkova

Anti-scalp točkovi se koriste za smanjenje opasnosti od razdiranja dijelova travnjaka, što se može dogoditi kad rub sklopa reznog uređaja povlačite preko neravnog tla. Postavite točkiće kako je navedeno (par. 7.4).

6.2 SIGURNOSNE KONTROLE

Izvršite slijedeće sigurnosne kontrole i provjerite poklapaju li se rezultati s vrijednostima navedenim u tablicama.

⚠ ***Prije upotrebe uvijek izvršite sigurnosne kontrole.***

6.2.1 Generalna kontrola sigurnosti

Predmet	Rezultat
Akumulator	Nema oštećenja na njegovom omotaču, poklopcu i stezaljkama.
Stražnji štitnik za izbacivanje, vreća za sakupljanje trave	Dobro stanje. Nema nikakvih oštećenja. Ispravno namontirani.
Bočni štitnik za izbacivanje, usisna rešetka	Dobro stanje. Nema nikakvih oštećenja. Propisno postavljeno
Krug goriva i spojevi.	Nema curenja.
Električni kablovi.	Čitava izolacija neoštećena. Nema nikakvog mehaničkog oštećenja.
Krug ulja	Nema curenja. Nema nikakvih oštećenja.
Sigurnosni uređaji	Djeluju kako je navedeno u par. 6.2.2

6.2.2 Kontrola sigurnosnih uređaja

Sigurnosni uređaji djeluju na osnovu dva kriterija:

A. onemogućuju startanje motora, ako nisu zadovoljeni svi sigurnosni uslovi;
B. zaustavljaju motor ako nedostaje samo jedan jedini sigurnosni uslov.

Radnja	Rezultat
1. prijenos u leru; 2. rezni uređaj deaktiviran; 3. rukovaoc sjedi.	Motor starta
rukovaoc napušta sjedalo	Motor se zaustavlja
vreća za sakupljanje trave je podignuta ili je stražnji štitnik za izbacivanje uklonjen bez odspajanja reznog uređaja *(samo za modele sa stražnjim sakupljanjem)*	Motor se zaustavlja
parkirna kočnica je aktivirana bez odspajanja reznog uređaja	Motor se zaustavlja

Radnja	Rezultat
aktivira se mjenjač brzine ili pak papučica pogona, a parkirna kočnica je aktivirana	Motor se zaustavlja
brzina za vožnju unazad je aktivirana bez aktiviranja reznog uređaja, bez pritiska na dugme za potvrdu (par. 5.10)	Motor se zaustavlja
Vozite uređaj unaprijed i unazad, ubacite u neutralnu brzinu / otpustite papučicu pogona (par. 5.2; par. 5.3)	Mašina usporava i zaustavlja se
Aktivirajte papučicu kočnice (par. 5.1)	Mašina se zaustavlja
Probna vožnja	Nema nepravilnih vibracija. Nema nepravilnih zvukova

⚠ ***Ako se neki rezultati ne podudaraju s podacima iz tabela, nemojte upotrebljavati uređaj! Obratite se servisnoj službi koja treba izvršiti potrebne kontrole i popravku.***

VAŽNO *Uvijek imajte na umu da sigurnosni uređaji sprečavaju pokretanje motora ako nisu ispunjeni sigurnosni zahtjevi. U tim slučajevima, nakon što je ponovljena potvrda za pokretanje, ključ za paljenje (sl. 15.A) mora se najprije vratiti u položaj Off (isključeno) prije ponovnog pokretanja motora.*

6.3 UPOTREBA NA STRMIM TERENIMA

Pridržavajte se ograničenja navedenih u tabelama "Tehnički podaci" kao u "sl. 24", bez obzira o smjeru kretanja.

Ne zaboravite da ne postoji "sigurna" nizbrdica. Kretanje po strmom terenu zahtijeva poseban oprez. Da ne bi došlo do prevrtanja mašine ili gubitka kontrole nad njom:

- Na strmim terenima nikada nemojte kositi poprečno. Po strmim travnjacima trebate se kretati gore/dolje, a nikada poprečno, vodeći računa prilikom promjene pravca kako prednji točkovi ne bi naišli na prepreke (kamenje, granje, korenje,itd.) koje bi mogle dovesti do bočnog klizanja i prevrtanja mašine ili gubitka kontrole nad njom.
- Nemojte se naglo zaustavljati ili kretati uzbrdo ili nizbrdo;
- Lagano i veoma pažljivo aktivirajte pogon kako se mašina ne bi uzdigla.
- Smanjite brzinu:
  - svaki put prije promjene pravca kretanja i u uskim krivinama
  - prije nego što naiđete na nizbrdicu, a posebno nizbrdo
- Nikada nemojte ubacivati u rikverc da biste smanjili brzinu prilikom kretanja nizbrdo; to bi moglo dovesti do gubitka kontrole nad mašinom, posebno na klizavom terenu.
- Uvijek aktivirajte parkirnu kočnicu prije nego što ostavite mašinu zaustavljenu i bez nadzora.
- Da biste iskoristili efekt kočenja hidrostatskog pogona, kad transmisija nije aktivirana, izbjegavajte pritisak na pedalu prilikom kretanja nizbrdo

6.4 POKRETANJE

1. Otvorite slavinu goriva (sl. 25.A) (ako je predviđena).
2. Sjednite na mjesto vozača.
3. Stavite prijenos u ler («N») (par. 5.2; par. 5.3).
4. Deaktivirajte rezni uređaj (par. 5.9).
5. Aktivirajte parkirnu kočnicu (par. 5.7).
6. Postavite komandu gasa u položaj maksimalne brzine "zec" (par. 5.6).
7. **U slučaju hladnog pokretanja:** aktivirajte kontrolu čoka (par 5.6) (ako postoji).
8. "Umetnite prekidač s ključem i okrenite ga u položaj za rad da biste aktivirali strujni krug. Pričekajte 2 sekunde i okrenite ga u položaj pokretanja da biste pokrenuli motor.
9. Pustite ključ kad je startanje izvršeno.
10. **U slučaju hladnog pokretanja:** čim se motor prebaci:

    10a. Deaktivirajte komandu čoka (par. 5.6, tip "II"), postavite komandu akceleratora na maksimalnu brzinu - “zec” (ako je predviđeno).

    10b. Deaktivirajte komandu čoka (par. 5.6, tip "I") (ako je predviđeno).

NAPOMENA *Upotreba čoka kad je motor već zagrijan može naštetiti svjećicama i prouzrokovati nepravilan rad motora.*

11. Kada startate motor, postavite polugu gasa u položaj najmanje brzine «kornjača».

NAPOMENA *Ako postoje problemi pri pokretanju motora, nemojte uporno pokušavati jer postoji opasnost od pražnjenja akumulatora i plavljenja motora. Vratite ključ u položaj zaustavljanja, sačekajte nekoliko minuta i ponovite operaciju. Ukoliko smetnja potraje, pročitajtepoglavlje «14» ovog priručnika i priručnik s uputstvima za motor.*

6.5 RAD

6.5.1 Pogon unaprijed i premještanje

Za vrijeme premještanja:
- deaktivirajte rezni uređaj (par. 5.9);
- postavite sklop reznog uređaja u potpuno podignut položaj (par. 5.11);
- postavite komandu gasa u položaj između minimalne brzine «kornjača» i maksimalne brzine «zec».
- otpustite parkirnu kočnicu otpuštanjem papučice kočnice (par. 5.7).
- pritisnite pedalu gasa (par. 5.2) u smjeru "prema naprijed" i ubrzajte na željenu brzinu pritiskom na papučicu i kontroliranjem gasa.

⚠ ***Pogon se mora aktivirati u skladu s opisanim načinima rada (dio 5.2) da bi se izbjeglo nehotično prepletanje, izbačaj pri pokretanju i gubitak kontrole nad vozilom, pogotovo na nagibima.***

6.5.2 Kočenje

Smanjite brzinu uređaja smanjivanjem brzine motora, a zatim pritisnite papučicu kočnice (par. 5.1) kako biste dodatno smanjili brzinu, sve dok se uređaj ne zaustavi. Uređaj se može značajno usporiti otpuštanjem pedale gasa (odjeljak 5.2).

6.5.3 Rikverc

VAŽNO *Vožnja unazad se mora aktivirati kad je uređaj zaustavljen.*

1. Aktivirajte papučicu (par. 5.1) sve dok se mašina ne zaustavi;
2. Krenite unazad pritiskom na pedalu gasa u smjeru "R" (par. 5.3).

6.5.4 Košenje trave

Za rad s uređajem postupite kako je opisano u nastavku:
1. postavite gas u položaj maksimalne brzine ("zec"); ovaj položaj treba uvijek koristiti za vrijeme upotrebe mašine;
2. postavite sklop reznog uređaja u najviši položaj;
3. aktivirajte rezni uređaj (par. 5.9), samo na travnatim površinama, ali ih nemojte uključivati na pjeskovitom terenu ili u suviše visokoj travi;
4. Kada počinjete s košenjem trave, počnite polako i pažljivo, kao što je opisano iznad;
5. Regulirajte brzinu i visinu košenja (par. 5.11) u skladu s uvjetima travnjaka (visina trave, gustoća i vlaga) i količinom trave koju treba pokositi;
6. Izgled travnjaka bit će bolji ako se trava uvijek kosi na jednaku visinu i u dva suprotna smjera (sl. 27).

VAŽNO *Da biste nastavili voziti u brzini prema unazad dok je rezni uređaj aktiviran, morate pritisnuti i držati dugme za potvrdu (par. 5.10) kako ne bi došlo do zaustavljanja motora.*

Svaki put kad primijetite smanjeni broj okretaja motora, potrebno je smanjiti bzinu, imajući u vidu da nikada košenje trave neće biti dobro ukoliko je brzina kretanja suviše velika u odnosu na količinu pokošene trave.

Deaktivirajte rezni uređaj i pomaknite sklop reznog uređaja u najviši položaj:
- Za vrijeme pomicanja između radnih površina
- Prilikom prelaska preko netravnatnih površina
- Svaki put kad je potrebno preći kakvu prepreku.

6.5.5 Savjeti za održavanje urednog travnjaka

- Da bi travnjak zadržao dobar izgled, da bi bio zeleni i mek, neophodno je redovno kositi travu. Travnjak mogu sačinjavati trave različite vrste. Ako se travnjak često kosi, na njemu uglavnom raste trava s dosta korenja i dolazi do formiranja jakog travnatog pokrivača, u suprotnom, ako se trava ne kosi često, na njemu će uglavnom rasti visoka divlja trava (detjelina, bijele rade itd.). Učestalost košenja zavisi od rasta trave; trava ne treba porasti dosta između dva košenja.
- Njabolja visina trave na dobro održavanom travnjaku iznosi otprilike 4-5 cm i s jednim košenjem ne trebate uklanjati više od trećine ukupne visine. Ako je trava vrlo visoka, mora se pokositi dvaput u periodu od 24 sata. Prvo košenje se treba izvršiti dok je rezni uređaj na maksimalnoj visini, a druga na željenoj visini (sl. 26).
- Ako su rezni uređaji postavljeni prenisko, čupat će travu s korijenjem, što za posljedicu ima efekt zakrpa.
- U toplijem i suvljem periodu travu bi trebalo ostaviti malo višu kako ne bi došlo do sušenja zemljišta.
- Poželjno je uvijek kositi travu kad je travnjak suh. Nemojte kositi mokru travu; time se može smanjiti efikasnost reznog uređaja jer se trava lijepi za njega, a rezultat je čupanje trave iz tla.
- Rezni uređaj mora biti u dobrom stanju i dobro naoštren, tako da se trava

reže ravno bez neravnih rubova, zbog čega će požutjeti na krajevima.
- Motor mora raditi pri punoj brzini da bi se osigurao oštar rez trave te da bi se dobio potreban potisak za guranje odrezanih ostataka kroz kanal za izbacivanje.
- Ako dolazi do blokiranja kanala za izbacivanje travom, trebate smanjiti brzinu vožnje prema naprijed jer može biti prevelika za stanje trave. Ako se problem nastavi, vjerovatni uzroci su loše naoštren rezni uređaj ili izobličena rebra.
- Budite vrlo oprezni prilikom košenja u blizini grmova ili ivičnjaka jer oni mogu poremetiti vodoravan položaj sklopa reznog uređaja i oštetiti njegov rub, kao i sam rezni uređaj.

6.5.6 Pražnjenje vreće za skupljanje (samo za modele sa skupljanjem odostraga)

NAPOMENA *Pražnjenje vreće za sakupljanje trave se može izvršiti samo dok je rezni uređaj deaktiviran, inače se uređaj zaustavlja.*

- Pazite da se vreća za sakupljanje trave ne prepuni jer može doći do blokiranja kanala za izbacivanje.
- Zvučni signal pokazuje da je vreća puna; u tom slučaju postupite kako slijedi:
  1. deaktivirajte rezni uređaj (par. 5.9) i signal će prestati;
  2. postavite kontrolu gasa u položaj minimalne brzine "kornjača"
  3. zaustavite kretanje i stavite u polućaj lera (par. 5.2; par. 5.3);
  4. aktivirajte parkirnu kočnicu;

- **Ručna komanda**
  5. izvucite polugu (sl. 28.A) i izvrnite vreću za sakupljanje trave da biste je ispraznili;
  6. ponovo zatvorite vreću za sakupljanje trave tako da ostane spojena s kukom (sl. 28.B) i zamijenite polugu.

- **Električna komanda**
  5. dok je korisnik u sjedećem položaju, pritisnite i držite dugme (sl. 28.C) dok vreća za sakupljanje trave ne bude u potpuno prevrnutom položaju;
  6. nakon pražnjenja vreće pritisnite i držite dugme (sl. 28.D) dok se vreća za sakupljanje trave potpuno ne spusti te osigurajte da ostaje pričvršćena na kuku (sl. 28.B).

NAPOMENA *Nakon pražnjenja vreće za sakupljanje trave može doći do aktiviranja akustičnog signala ako su rezni uređaji aktivirani. Uzrok tome su ostaci trave koji ostaju zalijepljeni za senzor mikroprekidača indikatora; ako se to dogodi, odmah deaktivirajte i ponovo aktivirajte rezni uređaj da biste utišali zvučni signal.*

Osigurajte da senzor (sl. 28.E) uvijek bude čist od ostataka trave.

6.5.7 Čišćenje kanala za izbacivanje (*samo za modele sa stražnjim sakupljanjem)*

- Rezanje vrlo visoke ili mokre trave, pogotovo pri vrlo visokim brzinama, može dovesti do začepljenja kanala za izbacivanje. Ako se začepi, slijedite uputstva navedena u pogl. 7.6.2.

6.5.8 Kraj košenja

Kad završite košenje postupite kako slijedi:
1. deaktivirajte rezni uređaj;
2. smanjite broj okretaja motora
3. vozite unazad dok je sklop reznog uređaja u najvišem položaju.

6.6 ZAUSTAVLJANJE

Za zaustavljanje mašine postupite kako slijedi:
1. postavite polugu gasa u položaj minimalne brzine «kornjača»

⚠ ***Da biste izbjegli moguće ponovno paljenje, ostavite gas u položaju minimalne bzine «kornjača» na 20 sekundi, prije nego što ugasite motor.***

2. isključite motor postavljanjem ključa u položaj zaustavljanja;
3. dok je motor ugašen, zatvorite čep za gorivo (sl. 25.A) (ako postoji);
4. izvadite ključ

VAŽNO *Da bi akumulator ostao napunjen, nemojte ostavljati ključ u položaju "pogon" ili "paljenje farova" kad motor nije u pogonu.*

⚠ ***Motor bi mogao biti veoma vruć odmah nakon gašenja. Ne dodirujte ispušni sistem ili njegove susjedne dijelove. Postoji opasnost od opekotina.***

6.7 NAKON UPOTREBE

1. Pričekajte da se motor ohladi, prije nego što mašinu odložite u bilo koju prostoriju.
2. Izvršite čišćenje (par. 7.6).
3. Uvjerite se da nema labavih ili oštećenih komponenti. Po potrebi, zamijenite oštećene komponente i zategnite

labave vijke ili svornjake ili se obratite ovlaštenom servisnom centru.

VAŽNO

- *Spustite sklop reznog uređaja;*
- *stavite u ler;*
- *aktivirajte parkirnu kočnicu;*
- *zaustavite motor*
- *uklonite ključ za paljenje (uvjerite se da su se svi pokretni dijelovi potpuno zaustavili);*

• kad god se uređaj ostavi bez nadzora, korisnik udalji s vozačkog mjesta ili parkira uređaj;

7. REDOVNO ODRŽAVANJE

7.1 OPĆE INFORMACIJE

⚠ ***Sigurnosni propisi kojih se trebate pridržavati opisani su u pogl. 2. Strogo se pridržavajte ovih propisa kako ne bi nastali rizici ili opasnosti.***

⚠ ***Prije vršenja bilo koje kontrole, čišćenja ili održavanja&podešavanja na mašini postupite kako slijedi:***

- ***deaktivirajte rezni uređaj;***
- ***stavite u ler;***
- ***aktivirajte parkirnu kočnicu;***
- ***zaustavite motor;***
- ***izvadite ključ (nemojte nikada ostavljati ključeve u mašini niti na dohvatu djece ili neovlašćenih osoba);***
- ***provjerite jesu li se svi dijelovi u pokretu potpuno zaustavili;***
- ***pročitajte odgovarajuća uputstva;***
- ***nosite prikladnu odjeću, zaštitne rukavice i naočale***

• Učestalost i tip intervencije ukratko su navedeni u "Tablici zahvata održavanja". Cilj sliedeće tablice je da Vam pomogne da održite Vašu mašinu efikasnu i sigurnu. U njoj su navedene glavne intervencije i periodičnost njihovog izvođenja. Izvršite odgovarajuću radnju nakon određenog vremena.

7.2 SIPANJE GORIVA / PRAŽNJENJE SPREMNIKA GORIVA

VAŽNO *Pridržavajte se mjera opreza navedenih u priručniku motora. U priručniku motora pogledajte koju vrstu goriva treba koristiti.*

7.2.1 Sipanje goriva

Sipanje goriva se vrši na slijedeći način:

1. Odvrnite čep lijevka za punjenje goriva i uklonite ga (sl. 30).
2. Stavite lijevak (sl. 30).
3. Sipajte gorivo pazeći da spremnik ne napunite do kraja.
4. Izvadite lijevak.
5. Kad sipate gorivo, dobro zavrnite poklopac goriva i očistite eventualno prosuto gorivo.

VAŽNO Pazite da vam gorivo ne pokapa plastične dijelove kako ih ne bi uništilo. u slučaju da benzin slučajno iscuri, odmah isperite vodom. Garancija ne pokriva oštećenja plastičnih dijelova karoserije ili motora koje izazove benzin.

7.2.2 Pražnjenje spremnika

NAPOMENA *Gorivo je kvarljivo ne treba biti u spremniku duže od 30 dana. Ispraznite spremnik goriva prije pohranjivanja uređaja na duže vrijeme (pogl. 9).*

⚠ ***Sačekajte da se motor ohladi prije nego što istočite gorivo iz spremnika.***.

1. Postavite mašinu na ravnu površinu, napolju.
2. Stavite posudu za skupljanje goriva ispod cijevi (sl. 31.A).
3. Otkačite cijev (sl. 31.A) koja se nalazi na ulazu u filter benzina (sl. 31.B).
4. Otvorite slavinu goriva (ako je predviđena)
5. Skupite gorivo u odgovarajuću posudu.
6. Ponovo spojite cijev (sl. 31.A) vodeći računa da ispravno postavite obujmicu (sl. 31.C).
7. Zatvorite slavinu goriva (ako je predviđena);.

⚠ ***Kada ponovo upotrijebite mašinu, provjerite da benzin nije iscurio iz cijevi, slavine i karburatora.***

7.3 KONTROLA, SIPANJE, ISTAKANJE MOTORNOG ULJA

VAŽNO *Pridržavajte se mjera opreza navedenih u priručniku motora. U priručniku motora pogledajte koju vrstu ulja treba koristiti.*

7.3.1 Kontrola / sipanje ulja

⚠ ***Provjerite razinu ulja svaki put prije uporabe.***

Postupak:

• Prije izvođenja pregleda provjerite da li je uređaj poravnat.
• Provjerite razinu ulja u motoru: prema uputstvima navedenim u priručniku motora razina ulja treba biti između dva ureza MIN. i MAX. na štapiću Sl. 32).

⚠ ***Ne sipajte previše ulja, to bi moglo dovesti do pregrijavanja motora. Ako razina ulja premaši oznaku "MAX", istočite ulje sve dok ne dostignete ispravnu razinu.***

7.3.2 Istakanje ulja

Da biste osigurali ispravno funkcioniranje i dug životni vijek uređaja, preporučujemo da motorno ulje mijenjate u redovnim intervalima, kao što je navedeno u priručniku priloženom motoru.

⚠ ***Motorno ulje bi moglo biti veoma vruće ako ga istočite odmah nakon gašenja motora. Pričekajte nekoliko minuta da se motor ohladi prije nego što istočite ulje.***

Zamijenite motorno ulje u skladu s intervalima navedenima u priručniku motora.

Postupite kako je u nastavku opisano:

- **Tip "I"**

1. Postavite mašinu na ravnu površinu.
2. Stavite posudu za skupljanje ispod produžne cijevi (sl. 33.A).
3. Čvrsto držite produžnu cijev (sl. 33.A) i odvijte poklopac s otvora za istakanje (sl. 33.B).
4. Skupite ulje u posudu.
5. Vratite poklopac na otvor za istakanje (sl. 33.B) vodeći računa na položaj brtve (sl. 33.C).
6. Pritegnite do kraja držeći čvrsto produžnu cijev (sl. 33.A).
7. Očistite eventualno prosuto ulje.

- **Tip "II"**

1. Postavite mašinu na ravnu površinu.
2. Stavite odgovarajuću posudu za sakupljanje ispod produžne cijevi (sl. 33.A).
3. Odvojite produžnu cijev (sl. 33.D) s nosača (sl. 33.E) te, pomoću kliješta, otpustite obujmicu (sl. 33.F) dok ne bude moguće izvući otvor za istakanje (sl. 33.G).
4. Savijte produžnu cijev i ispusite ulje u spremnik.
5. Vratite otvor za istakanje (sl. 33.G) i ponovo pričvrstite produžnu cijev (sl. 33.D) na nosač (sl. 33.E) prije ponovnog punjenja uljem.
6. Očistite eventualno prosuto ulje.

- **Tip "III"**

1. Postavite mašinu na ravnu površinu.
2. Postavite prikladan spremnik ispod produžne cijevi (sl. 33.A);
3. Pritisnite klin (sl. 33.B);
4. Otpustite produžnu cijev iz nosača tako da je pomaknete prema dolje;
5. Savijte produžnu cijev i ispustite ulje u prikladan spremnik.
6. Ponovo postavite produžnu cijev (sl. 33.A) na nosač (sl. 33.C) prije dodavanja ulja.
7. Očistite eventualno prosuto ulje.

VAŽNO *Odložite proliveno ulje u otpad u skladu s lokalnim zakonskim propisima.*

7.4 ANTI-SCALP TOČKOVI

Zahvaljujući različitim položajima montiranja točkova, moguće je održavati sigurnosnu udaljenost "H" između ruba sklopa reznog uređaja i tla (sl. 23.A). Podesite položaj anti-scalp točkova u skladu s nepravilnošću tla.

⚠ To se treba uvijek izvršiti na oba točka tako što ćete ih postaviti na istu visinu DOK JE MOTOR UGAŠEN I REZNI uređaj DEAKTIVIRAN.

Za promjenu položaja postupite kako slijedi:

1. Otpustite pridržnu ploču (sl. 23.B) pomoću odvijača i izvucite klin (sl. 23.C) s oprugom (sl. 23.D).
2. Postavite točak (sl. 23.A) u željeni položaj
3. Vratite klin (sl. 23.C), oprugu (sl. 23.D) i pridržnu ploču (sl. 23.B) prema naznačenom slijedu, pazeći da glava klina (sl. 23.C) bude okrenuta prema unutrašnjosti uređaja

7.5 AKUMULATOR

Od bitnog je značaja izvršiti pažljivo održavanje akumulatora da bi akumulator što duže trajao. Akumulator Vaše mašine obavezno se mora napuniti u slijedećim slučajevima:

- prije nego što mašinu upotrijebite prvi put nakon kupovine;
- prije dužeg perioda nekorištenja mašine (duže od 30 dana) (par. 9);
- svaki put prije puštanja mašine u pogon nakon dužeg nekorištenja.

Pažljivo pročitajte i slijedite postupak punjenja koji je opisan u priručniku priloženom uz akumulator. Ako se ne pridržavate opisanog postupka ili ne napunite akumulator, njegovi elementi bi se mogli trajno oštetiti. Prazan akumulator **mora** se što prije napuniti.

VAŽNO *Punjenje treba vršiti punjačem akumuatora pri stalnom naponu. Ostali sistemi za punjenje mogu trajno oštetiti akumulator.*

- Mašina je opremljena konektorom (sl. 34.A) za punjenje on je povezan na odgovarajući priključak za posebni punjač akumulatora za održavanje (ako postoji) ili je dostupan na zahtjev (par. 15.2).

VAŽNO *Ovaj priključak se smije koristiti samo za povezivanje s punjačem akumulatora za održavanje, kao što je navedeno od strane proizvođača. Za njegovo korištenje:*
- *pridržavajte se uputstava navedenih u odgovarajućim priručniku s uputstvima;*
- *slijedite uputstva navedena u priručniku za akumulator;*

7.6 ČIŠĆENJE

Svaki put nakon upotrebe očistite mašinu prema niže navedenim upustvima.

7.6.1 Čišćenje mašine

- Očistite spoljašnju površinu mašine tako što ćete plastične dijelove karoserije očistiti spužvom natopljenom vodom i deterdžentom, pazeći pritom da ne iskvasite motor, dijelove električne instalacije i matičnu ploču koja se nalazi ispod komandne table.
- Da biste smanjili rizik od požara, u motoru, prigušivaču ispušnog sistema, kućištu akumulatora ne smije biti ostataka grančica, lišća ili viška masnoće.

VAŽNO *Nikad nemojte koristiti mlaznice za crijeva ili agresivne deterdžente za čišćenje tijela i motora!*

7.6.2 Čišćenje kanala za izbacivanje (*samo za modele sa stražnjim sakupljanjem)*

Ako je kanal za izbacivanje začepljen:
1. uklonite vreću za sakupljanje trave ili stražnji štitnik za izbacivanje;
2. uklonite nagomilanu travu, možete je dohvatiti iz otvora kanala za izbacivanje.

7.6.3 Čišćenje vreće (*samo za modele sa skupljanjem odostraga)*

1. Ispraznite vreću za skupljanje trave
2. Protresite je da biste je očistili od ostataka trave i zemlje
3. Vratite vreću za sakupljanje trave i očistite unutrašnjost sklopa reznog uređaja (par. 7.6.4-a); nakon ovog pranja, trebate skinuti vreću, isprazniti je, isprati i odložiti tako da se brzo osuši.

7.6.4 Čišćenje sklopa reznog uređaja

⚠ ***Držite ljude ili životinje podalje od okolnog područja prilikom čišćenja sklopa reznog uređaja.***

a. Čišćenje unutrašnjosti

Uklonite sve ostatke trave ili prašine koji su se nakupili unutar sklopa reznog uređaja, u suprotnom se oni mogu osušiti i stvrdnuti i tako otežati sljedeće pokretanje uređaja.

Prilikom pranja unutrašnjosti sklopa reznog uređaja i kanala za izbacivanje, uređaj se mora nalaziti na čvrstoj podlozi:
- vreća za sakupljanje trave ili stražnji štitnik za izbacivanje postavljeni na mjesto *(samo za modele sa stražnjim sakupljanjem)*
- bočni kanal za izbacivanje postavljen *(samo modeli s bočnim izbacivanjem);*
- kad rukovaoc sjedi;
- sklop reznog uređaja u položaju «1»;
- kad je motor u pogonu
- kad je prijenos u leru
- rezni uređaj aktiviran

- Alternativno, spojite cijev za vodu na namjensku spojku (sl. 35.A), čime ćete omogućiti da voda teče kroz svaki rezni uređaj nekoliko minuta dok su u pokretu.

VAŽNO *Da ne biste ugrozili efikasnost elektromagnetnog kvačila:*
- izbjegavajte da kvačilo dođe u dodir s uljem;
- nemojte usmjeravati mlazove vode visokog pritiska direktno na kvačilo;
- nemojte čistiti kvačilo benzinom.

b. Čišćenje spolja

⚠ ***Pazite da se ostaci i osušena trava ne nakupljaju u gornjem dijelu sklopa reznog uređaja da biste zadržali maksimalnu efikasnost i nivo sigurnosti uređaja.***

Za čišćenje gornjeg dijela sklopa reznog uređaja:
- potpuno spustite sklop reznog uređaja (položaj «1»);
- usmjerite mlaz zraka kroz otvore na lijevim i desnim štitnicima (sl. 36).

7.7 MATICE I VIJCI ZA FIKSIRANJE

- Matice i vijci moraju biti pričvršćeni kako biste bili sigurni da je mašina uvijek u sigurnim radnim uslovima.

8. IZVANREDNO ODRŽAVANJE

8.1 PREPORUKE ZA SIGURNOST

⚠ ***U slučaju sljedećih kvarova morate se obratiti ovlaštenom servisnom centru ili svom prodavaču:***
- kočnice
- funkcije aktiviranja i deaktiviranja reznog uređaja
- pri uključivanju pogona naprijed ili nazad.

8.2 SKLOP REZNOG UREĐAJA

8.2.1 Poravnanje sklopa reznog uređaja

Sklop reznog uređaja treba odgovarajuće podesiti da biste postigli ravnomjerno pokošen travnjak (sl. 37).
U slučaju neravnomjernog košenja, provjerite pritisak u gumama (par. 6.1.3).
Ako to nije dovoljno za postizanje ravnomjerne košnje, obratite se svom prodavaču za podešavanje poravnanja sklopa reznog uređaja.

8.2.2 Uređaj za košenje

Loše naoštren rezni uređaj kidaju travu, zbog čega će travnjak požutjeti.

⚠ ***Svi radovi na reznom uređaju (demontaža, oštrenje, balansiranje, popravak, ponovna montaža i/ili zamjena) zahtjevni su poslovi koji zahtijevaju posebne vještine, kao i posebne alate. Iz sigurnosnih razloga, te poslove je najbolje obaviti u ovlaštenom servisnom centru.***

⚠ ***Uvijek zamijenite oštećen, savijen ili istrošen rezni uređaj, zajedno s vijcima i svornjacima, da biste osigurali njihovu izbalansiranost.***

VAŽNO *Strogo preporučujemo da promijenite sve rezne uređaje u isto vrijeme, pogotovo u slučaju neravnomjernog trošenja.*

VAŽNO *Uvijek koristite originalni rezni uređaj s kodom naznačenim u “Tehničkim podacima”.*

S obzirom na razvoj proizvoda, rezni uređaj naveden u tabeli "Tehnički podaci" mora se zamijeniti zajedno s drugima koji imaju slične izmjenjive i sigurnosne funkcije.

8.3 ZAMJENA PREDNJIH/ ZADNJIH TOČKOVA

8.3.1 Pripremne radnje

VAŽNO *Koristite odgovarajuće sredstvo za dizanje, na primjer makazastu dizalicu.*

Prije zamjene točkova, izvršite slijedeće postupke:
- Skinite svu dodatnu opremu.
- Postavite mašinu na čvrstu i ravnu površinu koja može garantovati njenu stabilnost.
- Aktivirajte parkirnu kočnicu;
- Zaustavite motor;
- Izvadite ključ;
- Postavite dizalicu na mjesto gdje trebate izvršiti dizanje, u blizini točka koji trebate zamijeniti (par. 8.3.2; par. 8.3.3).
- Provjerite je li dizalica potpuno uspravna (pod pravim uglom) u odnosu na teren.

8.3.2 Izbor i postavljanje dizalice na zadnjim točkovima

Postavite drvene klinove (sl. 38.A) u podnožje točka (sl. 38.B) pored točka koji treba zamijeniti (sl. 38.C).

Za modele sa skupljanjem odostraga:
- Maksimalna moguća visina sklopljene dizalice iznosi 110 mm. (sl. 39).
- Postavite dizalicu ispod zadnje ploče (sl. 40.A), na 180 mm od bočnog ruba.

Samo za modele s bočnim izbacivanjem:
- Maksimalna moguća visina sklopljene dizalice iznosi 110 mm. (sl. 41).
- Postavite dizalicu ispod zadnje osovine, u tački označenoj na slici (sl. 42.A).

NAPOMENA *U ovom položaju dizalica omogućava da se podigne samo točak koji treba zamijeniti.*

8.3.3 Izbor i postavljanje dizalice na prednjim točkovima

1. Postavite drvene klinove (sl. 43.A) u podnožje točka (sl. 43.B) iza točka koji treba zamijeniti (sl. 43.C).
2. Maksimalna moguća visina sklopljene dizalice iznosi 110 mm.

NAPOMENA *Odaberite položaj dizalice zavisno od tipa uređaja.*

3. Postavite dizalicu ispod prednjeg dijela uređaja (sl. 44.A, 45.A, 46.A), kao što je prikazano na slici.

NAPOMENA *Dizalica se mora postaviti ispod ravnog dijela nosača (sl. 44.B, 45.B).*

NAPOMENA *Dizalica se mora postaviti ispod centralnog dijela nosača (sl. 46.B).*

8.3.4 Zamjena točka

VAŽNO *Osigurajte da uređaj za vrijeme dizanja bude stabilan i nepomičan. Ako primijetite neku nepravilnost, odmah spustite dizalicu, provjerite i rješite eventualne probleme, pa ponovo dignite dizalicom.*

1. Prije podizanja uređaja skinite pokrov (sl. 47.A).
2. Podignite koliko je dovoljno da biste lako mogli skinuti točak.
3. Pomoću odvijača vijaka izvadite elastični prsten (sl. 47.B) i potpornu podlošku (sl. 47.C).
4. Skinite točak koji trebate zamijeniti.
5. Premažite osovinu (sl. 47.D) mašću za podmazivanje.
6. Namontirajte rezervni točak.
7. Pravilno postavite potpornu podlošku i elastični prsten.
8. Položite točak na tlo i vratite poklopac (sl. 47.A).

VAŽNO *Provjerite da li su dva zadnja točka na istoj visini (sl. 48.A) i da razlika između vanjskih promjera dvaju točkova (sl. 48.B) nije veća od 8-10 mm. U suprotnom, da biste izbjegli neravnomjernu košnju, sklop reznog uređaja mora se poravnati u ovlaštenom servisnom centru.*

8.3.5 Popravka ili zamjena guma

Svaka zamjena ili popravak gume nakon puknuća mora se izvršiti u specijaliziranom centru za popravak guma, u skladu s procedurama za vrstu korištenog gazišta.

8.4 MATIČNA PLOČA

Matična ploča je dio koji se nalazi ispod komandne table i upravlja svim sigurnosnim uređajima mašine.

Elektronička ploča je opremljena zaštitnim uređajem koji prekida strujni krug u slučaju kvara električnog sistema; kad se taj uređaj aktivira, zaustavlja motor i generira akustični signal koji se može onemogućiti samo uklanjanjem ključa. Krug se automatski ponovo utvrđuje za nekoliko sekundi; identificirajte i eliminirajte uzrok ili uzroke kvara da biste spriječili buduće prekide.

VAŽNO *Da biste spriječili aktiviranje zaštitnog uređaja elektroničke ploče:*
- *nemojte preokretati terminale akumulatora;*
- *nemojte raditi s uređajem bez akumulatora jer to može prouzrokovati nepravilan rad regulatora punjenja baterija;*
- *pazite da izbjegnete kratke spojeve.*

8.5 ZAMJENA OSIGURAČA

Na mašini je predviđeno nekoliko osigurača (sl. 49.A) različitog kapaciteta, koji imaju slijedeće funkcije i karakteristike:
- Osigurač od 10 A = štiti glavne i strujne krugove elektroničke ploče; ako izbaci, uređaj se zaustavlja i gasi se svjetlo ploče s instrumentima (par. 5.16)
- Osigurač od 25 A = štiti krug punjenja, do njegove intervencije dolazi postepenim pražnjenjem akumulatora i posljedičnim poteškoćama prilikom startanja mašine.
- 5 A osigurač = štiti pomoćnu utičnicu od 12 V za dodatnu opremu.
- Osigurač 15 A = štiti krug komandnog motora; ako izbaci, onemogućuje se električni sistem prevrtanja vreće za sakupljanje trave; u tom slučaju se vreća može prevrnuti pomoću ručne poluge (ako postoji).

Jačina osigurača navedena je na samom osiguraču.

VAŽNO *Izgoreni osigurač mora se uvijek zamijeniti osiguračem iste vrste i napona, a nikad osiguračem s drugim nazivnim podacima.*

Ako vam nije jasan uzrok kvara osigurača, obratite se svom prodavaču.

8.6 ZAMJENA ŽARULJA

8.6.1 Tip "I" - Žarulje sa žarnom niti

- Sijalice (18 W) imaju bajonetni priključak i postavljene su u držač sijalica koji se može

izvaditi okretanjem pomoću kliješta u smjeru suprotnom od kazaljke na satu (sl. 50).

8.6.2 Tip "I" - Led žarulje

- Otpustite kontramaticu (sl. 51.A) i skinite konektor (sl. 51.B). Skinite LED sijalicu (sl. 51.C) koja je fiksirana vijcima (sl. 51.D).

8.6.3 Tip “III” - LED sijalice (za modele TNS, THNS)

1. Podignite poklopac i uklonite priključak (sl. 52.A).
2. Odvojite rascjepku (sl. 52.B) i pomaknite poklopac bočno.
3. Odvojite kablove LED sijalice (sl. 53.A), odvrnite vijke (sl. 53.B) i otpustite jezičce (sl. 53.C).
4. Podignite i otpustite gornji dio poklopca (sl. 54.A).
5. Odvrnite vijke (sl. 55.A) i zamijenite LED svjetla (sl. 55.B).
6. Da biste zamijenili poklopac, ponovite gore navedeni postupak obrnutim redoslijedom.

8.7 JEDINICA ZA VOŽNJU UNAZAD

Sastoji se od jednog jedinog komada koji je hermetički zatvoren i ne zahtijeva održavanje; trajno je opremljen određenom količinom ulja, te ne zahtijeva zamjenu ili dodavanje ulja

8.8 JEDINICA ZA VOŽNJU UNAPRIJED (4WD MODEL)

Sastoji se od jednog jedinog komada koji je hermetički zatvoren i ne zahtijeva održavanje; Potrebno je provjeriti ulje u krugu hidrauličkog spoja, dopuniti ga i mijenjati u redovitim intervalima.

Provjerite da li se nivo ulja u hidrauličkom sistemu nalazi između oznaka «MIN» i «MAX» na spremniku.
Ako se nivo nalazi ispod referentne oznake «MIN» (sl. 56):

- uklonite štitnik (sl. 56.A) koji je pričvršćen maticom (sl. 56.B):
- odvrnite čep (sl. 56.C) i dopunite ulje 10W30 dok nivo ne dostigne oznaku «MAX»:
- vratite čep (sl. 56.C) i štitnik (sl. 56.A).

VAŽNO *Ako postane neophodno često dopunjavati nivo ulja, provjerite cijevi za ulje i rezervoar na curenje te kontaktirajte prodavača radi nepohodnog servisiranja.*

8.9 REGULIRANJE OPRUGE PRIČVRSNE KUKE VREĆE ZA SAKUPLJANJE TRAVE

Ako se vreća za sakupljanje trave često trese ili se neočekivano otvara tokom vožnje na neravnom terenu, ili ako je teško ponovo postaviti pričvrsnu kuku nakon pražnjenja vreće, možda je potrebno podesiti zategnutost opruge (sl. 57.A). Podesite tačku montiranja tako što ćete odabrati otvor (sl. 57.B) koji omogućuje željeni rezultat.

9. SKLADIŠTENJE

Kada mašinu trebate uskladištiti na više od 30 dana:
1. Pričekajte da se motor ohladi
2. Otkačite kablove akumulatora i odložite akumulator na svježe i suho mjesto.
3. Ispraznite spremnik goriva (par. 7.2.2) i pridržavajte se uputstava sadržanih u priručniku s upustvima za motor.
4. Dobro očistite mašinu.
5. Provjerite da mašina nije oštećena. Ako je potrebno, obratite se ovlaštenom servisnom centru.
6. Uskladištite mašinu kako slijedi:
   - dok je sklop reznog uređaja spušten
   - mašina se mora skladiši na suhom mjestu
   - mora biti zaštićena od vremenskih neprilika
   - pokriveno prekrivačem gdje je moguće (par. 15.4)
   - mora se uskladištiti na mjestu kojemu ne mogu pristupiti djeca.
   - provjerite jeste li izvadili ključeve ili alatke korištene za održavanje.

U trenutku puštanja mašine u pogon:
- provjerite da nema curenja goriva iz cijevi, pipca za gorivo ili karburatora:
- pripremite mašinu kako je navedeno u poglavlju "6. Upotreba mašine".

10. ODRŽAVANJE I TRANSPORT

- Kad pomerate mašinu potrebno je da:
  - deaktivirajte rezni uređaj;
  - postavite sklop reznog uređaja u najviši položaj;
  - zaustavite motor;

- Kad mašinu prevozite na prijevoznom sredstvu, potrebno je da:
  - koristite jake pristupne rampe, dovoljne širine i dužine;

– mašinu morate utovariti kad je motor ugašen, ključ za uključivanje mašine mora biti izvađen iz mašine, na mašini ne smije sedjeti vozač, mašina se mora utovariti guranjem i mora je gurati dovoljni broj osoba;
– zatvorite slavinu goriva (ako je predviđena);
– spustite sklop reznog uređaja;
– aktivirajte parkirnu kočnicu;
– postavite ga tako da ne predstavlja opasnost ni za koga;
– dobro pričvrstite na transportno sredstvo s pomoću užadi ili lanaca da biste spriječili prevrtanje, a time i oštećenja i curenje goriva.

11. ASISTENCIJA I POPRAVKA

Ovaj priručnik pruža sva uputstva potrebna za upravljanje mašinom i za osnovno ispravno održavanje koje može izvršti i sam korisnik. Sve radove na podešavanju i održavanju koji nisu ovdje opisani mora provesti ovlašteni zastupnik ili ovlašteni servisni centar, jer oni imaju potrebno znanje i opremu, što garantira pravilno provođenje radova i zadržavanje odgovarajućeg stepena sigurnosti i operativnih uvjeta uređaja. Svi radovi izvršeni u neovlaštenim centrima ili od strane nekvalificiranog osoblja potpuno poništavaju garanciju, kao i sve obaveze i odgovornosti proizvođača.

- Samo ovlašteni servisni centri mogu obavljati garantirane popravke i servisiranje.
- Neoriginalni rezervni dijelovi i dodatna oprema nisu odobreni; upotreba neoriginalnih rezervnih dijelova i dodatne opreme ugrožava sigurnost uređaja i oslobađa proizvođača od svih obaveza ili odgovornosti.
- Originalne rezervne dijelove možete dobiti od ovlaštenih servisnih centara i prodavača.
- Preporučuje se da jednom godišnje pošaljete uređaj u ovlašteni servisni centar radi servisiranja, pomoći i pregleda sigurnosnih uređaja.

12. POKRIĆE GARANCIJE

Garancija pokriva sve greške materijala i fabričke greške. Korisnik mora pažljivo slijediti sva uputstva koja su dana u priloženoj dokumentaciji.
Garancija ne pokriva oštećenja nastala:

- Uslijed toga što se korisnik nije upoznao s pratećom dokumentacijom mašine;
- Uslijed nepažnje;
- Uslijed neodgovarajuće ili nedopuštene upotrebe i montaže;
- Uslijed upotrebe neoriginalnih rezervnih dijelova;
- Uslijed upotrebe neisporučene dodatne opreme ili dodatne opreme koju nije odobrio proizvođač.

Garancija nadalje ne pokriva:

- Uobičajeno trošenje potrošnog materijala kao što su prijenosni kaiši, farovi, točkovi, noževi, sigurnosni vijci i žice.
- Uobičajeno trošenje.
- Motori. Pokriveni su garancijom proizvođača motora u navedenom periodu i pod navedenim uslovima.

Kupac je zaštićen državnim lokalnim zakonima. Ova garancija ne ograničava ni na koji način prava kupca predviđena državnim lokalnim zakonima.

13. TABELA ZA ODRŽAVANJE

Rad	Interval (sati)		Paragraf / Napomene
	Prvi put	Nakon toga, svakih	
MAŠINA			
Sigurnosne kontrole / Provjera komandi		Svaki put prije upotrebe	par. 6.2
Kontrola pritiska u gumama		Svaki put prije upotrebe	par. 6.1.3

Provjerite stražnje/bočne štitnike za izbacivanje. Provjerite vreću za sakupljanje trave i bočni kanal za izbacivanje.		Svaki put prije upotrebe	par. 6.1.4
Generalno čišćenje i kontrola		Svaki put na kraju upotrebe	par. 7.6
Provjera eventualnih oštećenja na mašini. Ako je potrebno, obratite se ovlaštenom servisnom centru.		Svaki put na kraju upotrebe	-
Punjenje akumulatora		Prije skladištenja	par. 7.5
Kontrola svih vijaka		25	
Postavljanje reznog uređaja i provjera naoštrenosti		25	***
Kontrola prijenosnog kaiša		25	***
Provjera kontrolnog pojasa reznog uređaja		25	***
Kontrola i podešavanje kočnice		25	***
Kontrola i podešavanje pogona		25	***
Provjera prijenosa i kočnica reznog uređaja		25	***
Generalna podmazanost		25	****
Zamjena reznog uređaja		100	***
Zamjena prijenosnog kaiša		-	** / ***
Zamjena kontrolnog pojasa reznog uređaja		-	** / ***
MOTOR*			
Kontrola razine goriva/dolivanje goriva		Svaki put prije upotrebe	par 7.2
Kontrola / dolivanje motornog ulja		Svaki put prije upotrebe	par 7.3
Zamjena motornog ulja		*	*
Kontrola i čišćenje filtera za vazduh		*	*
Zamjena filtera za vazduh		*	*
Kontrola filtera benzina		*	*
Zamjena filtera benzina		*	*
Kontrola i čišćenje kontakata svjećice		*	*
Zamjena svjećice		*	*

* Za potpun spisak radova na održavanju i odgovarajućih intervala pogledajte priručnik isporučen uz motor
** Obratite se ovlaštenom zastupniku kad primijetite prve znake lošeg rada
*** Tu radnju mora izvršiti prodavač ili ovlašteni servisni centar
*** Opće podmazivanje svih spojeva također se mora izvršiti svaki put kad se uređaj ne koristi duže vrijeme

14. PREPOZNAVANJE PROBLEMA

PROBLEM	MOGUĆI UZROK	RJEŠENJE
1. Kada je ključ okrenut u položaj «ON», ploča s instrumentima se ne uključuje i nema zvučnog signala	Zaštitni uređaj elektroničke ploče se aktivirao zbog:	Stavite ključ u pol. «ZAUSTAVLJANJE» i potražite uzrok kvara:
	akumulator loše povezan	provjerite veze (par. 4.4)
	preokrenuti terminali akumulatora	provjerite veze (par. 4.4).
	akumulator je potpuno prazan	napunite akumulator (par. 7.5)
	pregorio osigurač	zamijenite osigurač (10 A) (par. 8.5).
	matična ploča je mokra	osušite mlakim zrakom

Ako se problem nastavi i nakon obavljanja svih navedenih radova, obratite se svom prodavaču.

PROBLEM	MOGUĆI UZROK	RJEŠENJE
2. Kada je ključ okrenut u položaj «ON», ploča s instrumentima se ne uključuje, ali je zvučni signal aktiviran	Zaštitni uređaj elektroničke ploče se aktivirao zbog:	Okrenite ključ za paljenje u položaj «STOP» i identificirajte uzrok problema:
	matična ploča je mokra	osušite mlakim zrakom
3. Kad je ključ u položaju «START», ploča s instrumentima je osvijetljena, ali elektropokretač ne radi	akumulator nije dovoljno napunjen	napunite akumulator (par. 7.5)
	pregorio je osigurač punjača akumulatora	zamijenite osigurač (25 A) (par. 8.5)
4. Ključ je okrenut na «STARTANJE», elektropokretač se okreće, ali mitor ne startuje	akumulator nije dovoljno napunjen	napunite akumulator (par. 7.5)
	nema dotoka benzina	provjerite razinu u spremniku (par. 7.2.1)
		otvorite slavinu (ako je predviđena) (par. 6.4)
		provjerite filter benzina
	problem pri paljenju	provjerite je li čep svjećice sigurno postavljen
		provjerite jesu li elektrode čiste i je li rastojanje između njih odgovarajuće
5. Otežano startanje ili neispravan rad motora	problemi pri karburaciji	očistite ili zamijenite filter vazduha
		ispraznite spremnik i sipajte svjež benzin
		provjerite i eventualno zamijenite filter benzina
6. Smanjeni učinak motora za vrijeme košenja	brzina kretanja je prevelika u odnosu na visinu košenja	smanjite brzinu kretanja i/ili povećajte visinu košenja (par. 6.5.4)
7. Motor se zaustavlja kad je rezni uređaj aktiviran	aktiviranje nije omogućeno	provjerite da li su ispoštovani svi uslovi odobrenja (par. 6.2.2)
8. Svjetlo indikatora akumulatora svijetli i nakon što uređaj ne radi nekoliko minuta	nedovoljan nivo napunjenosti akumulatora	pozovite ovlaštenog zastupnika
9. Svjetlo indikatora za ulje uključuje se tokom rada (ako postoji)	problemi s podmazivanjem motora	Odmah okrenite ključ u položaj «STOP»:
		dopunite ulje (pogledajte 7.3.1)
		zamijenite filter (ako se problem nastavi, obratite se ovlaštenom zastupniku)
10. Motor se zaustavlja i oglašava se zvučni signal	Zaštitni uređaj elektroničke ploče se aktivirao zbog:	Okrenite ključ za paljenje u položaj «STOP» i identificirajte uzrok problema:
	nadnapon prouzročen od regulatora punjača	pozovite ovlaštenog zastupnika
	akumulator nije ispravno spojen (slabi kontakti)	provjerite priključke (pogledajte 3.4)
11. Motor se zaustavlja i ne oglašava se zvučni signal	akumulator odvojen	provjerite priključke (pogledajte 3.4)
	problemi s motorom	pozovite ovlaštenog zastupnika
12. Rezni uređaj se ne aktivira ili ne zaustavlja odmah nakon deaktiviranja	otpušten remen	pozovite ovlaštenog zastupnika
	problemi s elektromagnetskim kvačilom	pozovite ovlaštenog zastupnika

Ako se problem nastavi i nakon obavljanja svih navedenih radova, obratite se svom prodavaču.

PROBLEM	MOGUĆI UZROK	RJEŠENJE
13. Nepravilno košenje i nedovoljno skupljanje (samo za modele sa skupljanjem odostraga)	sklop reznog uređaja nije paralelan s tlom	provjeriti pritisak u gumama (par. 6.1.3)
		ponovo poravnajte sklop reznog uređaja u odnosu na tlo (par. 8.2.1)
	neefikasan rezni uređaj	pozovite ovlaštenog zastupnika
	brzina kretanja je prevelika u odnosu na visinu trave koju treba kositi	smanjite brzinu vožnje prema naprijed i/ili podignite sklop reznog uređaja (par. 6.5.4)
		pričekajte da se trava osuši
	blokiran kanal kolektora	uklonite vreću za sakupljanje trave i ispraznite kanal (vidi 7.6.2)
14. Neravnomjerno košenje (samo modeli s bočnim izbacivanjem)	sklop reznog uređaja nije paralelan s tlom	provjeriti pritisak u gumama (par. 6.1.3)
		ponovo poravnajte sklop reznog uređaja u odnosu na tlo (par. 8.2.1)
	neefikasan rezni uređaj	pozovite ovlaštenog zastupnika
15. Nepravilne vibracije za vrijeme rada	sklop reznog uređaa je pun trave	očistite sklop reznog uređaja (par. 7.6.4)
	rezni uređaj je neizbalansiran ili otpušten	pozovite ovlaštenog zastupnika
	vijci su popustili	provjerite i pritegnite vijke za fiksiranje motora i šasije
16. Kočenje je nesigurno ili nije efikasno	kočnica nije ispravno podešena	pozovite ovlaštenog zastupnika
17. Nepravilno kretanje naprijed, loš pogon na uzbrdici ili mašie teži propinjanju	problemi s kaišem ili na uređaju za uključivanje	pozovite ovlaštenog zastupnika
18. Dok motor radi, uređaj se ne pokreće kad se pritisnite papučica gasa	poluga za deblokadu u položaju prijenos deblokiran	dovesti je u položaj prijenos aktiviran (par. 5.4)
19. Čudne vibracije uređaja	oštećena je ili su neki njeni dijelovi popustili	zaustavite mašinu i izvadite ključ za uključivanje
		provjeriti da nema eventualnih oštećenja
		provjeriti da nema dijelova koji su popustili i pritegnuti ih
		sve provjere, popravke i zamjene trebaju se obaviti samo u ovlaštenom servisnom centru

Ako se problem nastavi i nakon obavljanja svih navedenih radova, obratite se svom prodavaču.

15. DODATNA OPREMA

15.1 OPREMA ZA MALČIRANJE

Fino usitnjava pokošenu travu i ostavlja je na travnjaku (sl. 58.A1; sl. 58.A2).

15.2 PUNJAČ AKUMULATORA ZA ODRŽAVANJE

Omogućava da akumulator bude savršeno efikasan za vrijeme perioda nekorištenja i garantira optimalnu razinu napunjenosti i duže trajanje akumulatora (sl. 58.B).

15.3 OPREMA ZA VUČU

Za vuču male prikolice (sl. 58.C).

15.4 POKROVNA CERADA

Štiti mašinu od prašine kad se mašina ne koristi (sl. 58.D)

15.5 KOMPLET STRAŽNJIH UTEGA

Poboljšavaju stabilnost zadnjeg dijela uređaja, pogotovo kad se koriste uglavnom na strmom tlu (sl. 58.E).

15.6 KOMPLET STRAŽNJIH ŠTITNIKA ZA IZBACIVANJE

Koristi se umjesto vreće za sakupljanje trave kad se pokošena trava ne sakuplja (sl. 58.F). ***(Samo za modele sa stražnjim izbacivanjem).***

15.7 LANCI ZA SNIJEG 18'', 20''

Poboljšano prianjanje zadnjih točkova na dijelove prekrivene snijegom i mogućnost upotrebe ralica za snijeg (sl. 58.G).

15.8 TOČKOVI ZA BLATO/SNIJEG 18'', 20''

Poboljšane performanse vožnje na snijegu i blatu (sl. 58.H).

15.9 PRIKOLICA

Za transportiranje alata ili visokih predmeta unutar dozvoljenih ograničenja opterećenja (sl. 58.I).

15.10 POSIPAČ

Za posipanje soli ili gnojiva (sl. 58.J).

15.11 POSIPAČ

Za posipanje pijeska ili šljunka (sl. 58.K).

15.12 VALJAK ZA TRAVU

Za zbijanje tla nakon sijanja ili za ravnanje trave (sl. 58.L).

15.13 PLUG ZA SNIJEG S NOŽEM

Za zgrtanje i nakupljanje uklonjenog snijega sa strana (sl. 58.M).

15.14 PREDNJA ČETKA

Za čišćenje lišća i prašine s puteva i tvrdih površina te za uklanjanje tankih slojeva svježeg snijega (sl. 58.N).

15.15 SJECKALICA

Rezanje i usitnjavanje grube trave (sl. 58.O).

15.16 SKUPLJAČ LIŠĆA I TRAVE

Za sakupljanje lišća i trave s travnatih područja (sl. 58.P).

15.17 PREDNJE GRABLJE

Za sakupljanje trave i grančica (sl. 58.Q).

15.18 SUČELJE ZA PODIZANJE

Koristi se za postavljanje dodatne prednje opreme za koju nije potrebna upotreba kardanskog vratila (sl. 58.R1).

15.19 KARDANSKO VRATILO (PTO)

Koristi se za prijenos snage motora na priključak. Potreban je interfejs podizanja (sl. 58.R2).

15.20 KARDANSKO VRATILO (PTO)

Koristi se za prijenos snage motora na priključak. Nije potreban interfejs za podizanje (sl. 58.R3).

DA

ADVARSEL!: LÆS INSTRUKTIONSBOGEN OMHYGGELIGT IGENNEM, FØR DU TAGER DENNE MASKINE I BRUG. Opbevares til eventuel senere brug.

INDHOLDSFORTEGNELSE

1. GENERELLE OPLYSNINGER 2
2. SIKKERHEDSFORSKRIFTER 2
3. KEND DIN MASKINE 5
   3.1 Beskrivelse af maskinen og dens tilsigtede anvendelse 5
   3.2 Sikkerhedsmærkning 5
   3.3 Typeskilt 6
   3.4 Hovedkomponenter..... 6
4. MONTERING..... 7
   4.1 Komponenter til monteringen 7
   4.2 Montering af styr 7
   4.3 Montering af førersæde..... 8
   4.4 Montering og tilslutning af batteri 8
   4.5 Montering af opsamlingsposens understøtninger..... 8
   4.6 Aftagning af opsamlingsposens stopholder..... 8
   4.7 Montering af forreste kofanger 8
   4.8 Montering af opsamlingsposen 9
   4.9 Montering af opsamlingsposens tippemekanisme..... 9
   4.10 Montering af rotorhusets sideafskærmninger (om forudset) 9
   4.11 Montering af sideudkast skærm (kun til modeller med sideudkast)..... 9
5. BETJENINGSORGANER 10
   5.1 Bremsepedal..... 10
   5.2 Pedal til kørsel fremad..... 10
   5.3 Pedal til bakgear..... 10
   5.4 Udløseranordning til den hydrostatiske transmission..... 10
   5.5 Nøgleafbryder 11
   5.6 Speeder 11
   5.7 Parkeringsbremsehåndtag 11
   5.8 Lygternes kontakt..... 11
   5.9 Tilkobling og frakobling af skæreanordningerne..... 11
   5.10 Sikkerhedsknap til klipning i bakgear .. 12
   5.11 Betjeningsanordninger til justering af rotorhusets højde 12
   5.12 Anordning til hastighedsindstilling (cruise control)..... 12
   5.13 Tæller (om forudset) 12
   5.14 Ekstrastik til tilbehør 13
   5.15 Opsamlingsposens tippemekanisme .. 13
   5.16 Displaytype "I" og lydsignaler 13
   5.17 Displaytype "II" og lydsignaler 13
   5.18 Displaytype "III" og lydsignaler 15
6. BRUG AF MASKINEN 16
   6.1 Klargøring 16
   6.2 Sikkerhedskontroller 17
   6.3 Brug på skråninger..... 18
   6.4 Start 18
   6.5 Kørsel..... 18
   6.6 Standsning..... 20
   6.7 Efter brug 20
7. ALMINDELIG VEDLIGEHOLDELSE..... 21
   7.1 Generelle oplysninger 21
   7.2 Påfyldning af brændstof/tømning af brændstoftanken..... 21
   7.3 Kontrol/efterfyldning af motorolie..... 22
   7.4 Afstandshjul 22
   7.5 Batteri 23
   7.6 Rengøring 23
   7.7 Fastgøringsskruer og -møtrikker..... 24
8. EKSTRAORDINÆR VEDLIGEHOLDELSE. 24
   8.1 Råd vedrørende sikkerhed 24
   8.2 Rotorhus 24
   8.3 Udskiftning af for- og baghjul..... 25
   8.4 Elektronisk kort..... 25
   8.5 Udskiftning af en sikring 26
   8.6 Udskiftning af pærer..... 26
   8.7 Bagerste transmissionsgrupp 26
   8.8 Forreste transmission (4WD model).... 26
   8.9 Justering af fjederen til af opsamlingsposens stopholder 27
9. OPMAGASINERING..... 27
10. FLYTNING OG TRANSPORT 27
11. SERVICE OG REPARATIONER 27
12. GARANTIDÆKNING 28
13. VEDLIGEHOLDELSESTABEL..... 28
14. PROBLEMER OG DERES LØSNING 29
15. TILBEHØR..... 31

1. GENERELLE OPLYSNINGER

1.1 SÅDAN LÆSES BRUGSANVISNINGEN

Visse afsnit i manualen indeholder oplysninger af særlig vigtighed med hensyn til sikkerhed eller funktion. Disse oplysningerne angives efter disse kriterier:

BEMÆRK *eller* **VIGTIGT** *Indeholder detaljer eller yderligere uddybning af forudgående angivelser for at undgå beskadigelse af maskinen, materielle skader eller kvæstelser.*

Symbolet ⚠ angiver en fare. Manglende overholdelse af advarslerne kan medføre risiko for personskade og/eller skader på tredjepart eller på materiel.

Afsnittene som er fremhævede med en grå ramme, angiver valgfri funktioner, som ikke er tilgængelige på alle de dokumenterede modeller i denne vejledning. Kontrollér om den pågældende funktion findes på din egen model.

Samtlige retningsangivelser "for", "bag", "højre" og "venstre" skal forstås i forhold til brugerens arbejdsposition.

1.2 HENVISNINGER

1.2.1 Figurer

Figurerne i denne vejledning er nummererede 1, 2, 3 osv.
Komponenterne i figurerne er mærket med bogstaverne A, B, C osv.
En henvisning til komponent C i figur 2 vil blive angivet med teksten: "Se fig. 2.C" eller blot "(fig. 2.C)".
Figurerne er udelukkende beregnet til illustrationsformål. De faktiske komponenter kan være anderledes end hvad der er angivet på tegningerne.

1.2.2 Overskrifter

Brugsanvisningen er opdelt i kapitler og afsnit. Overskriften til afsnittet "2.1 Træning" er en undertitel til "2. Sikkerhedsforskrifter".
Henvisninger til overskrifter eller afsnit er angivet med forkortelserne kap. eller afsn. og deres tilhørende nummer.
Eksempel: "kap. 2" eller "afsn. 2.1"

2. SIKKERHEDSFORSKRIFTER

2.1 TRÆNING

⚠ ***Bliv fortrolig med maskinens betjening og dermed selve brugen af maskinen. Lær at standse motoren hurtigt. Manglende overholdelse af sikkerheds- og brugsanvisningerne kan medføre brand og/eller alvorlig personskade.***

- Lad aldrig børn eller personer, som ikke har læst brugsanvisningen, bruge maskinen. Der kan lokalt være fastsat en minimumsaldersgrænse for brug af maskinen.
- Brugeren må ikke anvende maskinen, hvis han/hun føler sig træt eller utilpas, eller hvis vedkommende har indtaget lægemidler, euforiserende stoffer, alkohol eller andre stoffer, som kan påvirke hans eller hendes reflekser eller opmærksomhed.
- Transportér ikke børn eller andre passagerer
- Vær opmærksom på, at operatøren eller brugeren er ansvarlig for ulykker, som påføres andre personer eller deres ejendom. Det er brugerens ansvar at vurdere de potentielle risici i terrænet, hvor maskinen skal anvendes, samt at tage de nødvendige forholdsregler af hensyn til egen og andres sikkerhed. Dette gælder især på skråninger og i kuperet, glat eller ustabilt terræn.
- Hvis maskinen videresælges eller udlånes, skal man sørge for, at den nye bruger gøres bekendt med anvisningerne i denne instruktionsbog.

2.2 KLARGØRING

Personlige værnemidler (PV)

- Vær iført egnet beklædning, kraftige arbejdssko med skridsikker sål og lange bukser. Arbejd aldrig med bare fødder eller sandaler. Vær iført høreværn.
- Brug af høreværn kan nedsætte evnen til at høre eventuelle advarsler (råb eller alarmer). Udvis maksimal opmærksomhed omkring hvad der foregår i nærheden af arbejdsområdet.
- Bær ikke halstørklæder, skjorter, halskæder, armbånd, løstsiddende tøj eller tøj med snører eller slips og under ingen omstændigheder hængende eller brede tilbehør, som kan sætte sig fast i maskinen eller i genstande eller materialer, der forefindes på arbejdspladsen.
- Langt hår skal holdes forsvarligt samlet.

Arbejdsområde / maskine

- Kontrollér hele arbejdsområdet grundigt, og fjern alt det, som kan slynges ud af maskinen eller kan beskadige klippeanordningen/de roterende dele (sten, grene, ståltråd, kødben osv.).

Forbrændingsmotor - : brændstof

⚠ **FARE**! Brændstoffet er yderst brandfarligt.

- Opbevar brændstoffet i egnede beholdere, der er godkendt for brændstoffer, på et sikkert sted, der er væk fra varmekilder eller åbne flammer.
- Sørg for at der ikke er rester af græs eller blade eller store mængder fedt på beholderne og i området hvor benzinen opbevares.
- Beholderne må ikke være tilgængelige for børn.
- Det er forbudt at ryge under opfyldning eller efterfyldning af brændstof og i det hele taget når brændstoffet håndteres.
- Fyld brændstof på vha. en tragt og kun uden for.
- Undgå at indånde brændstofdampe.
- Påfyld aldrig brændstoffet, og fjern aldrig brændstoftankens dæksel, når motoren er i gang eller stadig er varm.
- Åbn brændstoftankens dæksel langsomt for gradvist at aflaste det interne tryk.
- Tilnærm aldrig en åben flamme til beholderen for at kontrollere indholdet.
- Start ikke motoren, hvis der er spildt brændstof, men flyt i stedet maskinen væk fra det forurenede område for at undgå brand. Vent til brændstoffet er fordampet og dampen er forsvundet.
- Rens straks ethvert spor af brændstof, der måtte være spildt over maskinen eller på jorden.
- Sørg altid for at stramme dækslet godt, både på tank og brændstofdunk.
- Start aldrig maskinen på det sted, hvor påfyldningen er foregået. Start af motoren skal ske i en afstand på mindst 3 meter fra det sted, hvor der er foretaget påfyldning af brændstoffet.
- Undgå at der spildes brændstof på tøjet; såfremt det sker, skal man skifte tøj, før motoren tændes.

2.3 UNDER BRUG

Arbejdsområde

- Lad ikke motoren køre i lukkede rum hvor der er risiko for farlig ophobning af kulilte. Maskinen skal startes i det fri eller på steder med tilstrækkelig udluftning. husk altid på, at motorens udstødningsgasser er giftige.
- Under start af maskinen må man ikke rette lydpotten og hermed udstødningsgassen mod brandfarlige materialer.
- Maskinen må ikke anvendes i eksplosionsfarlige miljøer, i nærheden af brandfarlige væsker, gas eller støv. Elektriske kontakter eller mekanisk gnidning kan skabe gnister, som kan antænde støv eller dampe.
- Arbejd udelukkende i dagslys eller med en god kunstig belysning. Sigtforholdene skal være gode.
- Personer, børn og dyr skal holdes væk fra arbejdsområdet. Børn skal overvåges af en anden voksen.
- Undgå at arbejde med vådt græs, når det regner og der er risiko for uvejr, især lyn.
- Vær særligt opmærksom på ujævnt terræn (buler, forhøjninger), skråninger og skjulte farer og vær opmærksom på eventuelle forhindringer, som kan begrænse udsynet.
- Vær meget forsigtig i nærheden af grøfter, afgrunde eller volde. Maskinen kan krænge over, hvis et hjul passerer en kant eller hvis kanten giver efter.
- Vær forsigtig på terræn der skråner, hvor man skal være særligt opmærksom for at undgå at vælte eller miste kontrollen over maskinen. De væsentligste årsager til, at herredømmet over maskinen mistes, er følgende:
  - Manglende vejgreb
  - For høj hastighed
  - Ukorrekt bremsning
  - Maskinen ikke egnet til anvendelse
  - Manglende kendskab til terrænforhold og de effekter det kan have
  - Ukorrekt brug som bugseringskøretøj.
- Vær opmærksom på trafikken, når maskinen anvendes i nærheden af vejen.
- For at undgå brandfare må maskinen aldrig efterlades i højt græs med motoren tændt.

Betjening

- Undgå at blive distraheret og forbliv koncentreret under kørsel og arbejde.
- Udvis stor forsigtighed i bakgear eller under bagudkørsel. Både før og under bagudkørsel bør du se bagud for at sikre, at du ikke støder på forhindringer.
- Vær forsigtig når der trækkes laster eller der anvendes tungt udstyr:

– Trækbommene må kun kobles på godkendte steder.
– Begræns belastningen til hvad nemt kan kontrolleres
– Undgå bratte drejninger. Vær specielt opmærksom under bagudkørsel.
– Anvend kontravægtlodder eller vægt på hjulene, når brugsanvisningen foreslår dette.

- Udvis opmærksomhed, når der anvendes opsamlingsposer og tilbehør, som kan påvirke maskinens stabilitet, specielt på skråninger.
- Hold altid hænder og fødder væk fra skæreanordningen, både under opstart og under drift af maskinen.
- Advarsel: skæreanordningen fortsætter med at dreje nogle sekunder efter at den er frakoblet eller efter slukning af motoren.
- Vær specielt opmærksom, hvis rotorhuset indeholder mere end én skæreanordning, da disse kan være indbyrdes forbundet.
- Hold dig altid på afstand fra udkasteråbningen.
- Rør ikke ved dele af motoren som under driften bliver varme. Risiko for forbrænding.
- For at undgå brandfare må maskinen aldrig efterlades i højt græs med motoren tændt.

⚠ Stands straks motoren i tilfælde af brud eller ulykker under arbejdet, og flyt maskinen væk fra stedet for at undgå yderligere skader eller kvæstelser på sig selv eller andre personer. Yd straks den nødvendige førstehjælp, hvis ulykken har medført kvæstelser. Kontakt sygehus o.l. vedrørende den nødvendige behandling. Fjern omhyggeligt alle genstande, som i tilfælde af uagtsomhed kan medføre skader eller kvæstelser på personer og dyr.

Begrænsninger ved brug

- Anvend aldrig maskinen med beskadigede, manglende eller forkert placerede beskyttelsesanordninger (opsamlingspose, beskyttelsen for sideudkast, beskyttelsen for bagudkast)
- Anvend ikke maskinen, hvis tilbehør eller værktøjer ikke er monteret på de tilsigtede steder.
- Det er ikke tilladt at frakoble, fjerne eller manipulere sikkerhedsanordningerne/ mikroafbryderne.
- Indvirk aldrig på motorindstillingen og lad den aldrig køre ved for højt omdrejningstal. Hvis man lader motoren kører ved for høje omdrejningstal stiger risikoen for personskader.
- Udsæt ikke maskinen for overdrevne belastninger, og brug ikke en lille maskine for at udføre et hårdt arbejde; brugen af en hensigtsmæssig maskine mindsker risiciene og forbedrer arbejdets kvalitet.
- Denne maskine er ikke typegodkendt til anvendelse på offentlige veje. I følge færdselsloven må maskinen kun anvendes i lukkede private områder uden trafik.

2.4 VEDLIGEHOLDELSE, OPMAGASINERING

En korrekt vedligeholdelse og opmagasinering bidrager til at opretholde maskinsikkerheden og maskinens ydeevne.

Vedligeholdelse

- Brug aldrig maskinen med slidte eller ødelagte dele. Defekte eller ødelagte dele bør altid udskiftes og ikke repareres.
- For at reducere brandrisikoen skal det med jævne mellemrum kontrolleres, at der ikke er olie og/eller brændstoflækager.
- Vær forsigtig i forbindelse med justering af maskinen for at undgå at klemme fingrene mellem skæreanordningen i bevægelse og maskinens faste dele.

⚠ Det oplyste støj- og vibrationsniveauet i denne betjeningsvejledning svarer til maskinens maksimale driftsværdier. Brug af en ikke-afbalanceret skæreanordning, for høj kørehastighed eller manglende vedligeholdelse kan have en markant indflydelse på støj- og vibrationsniveauet. Det er derfor nødvendigt at forebygge mulige skader som følge af høj støj og vibrationer. Vedligehold maskinen, bær høreværn og hold pauser under arbejdet.

Opmagasinering

- Anbring ikke en maskine med brændstof i tanken i et rum, hvor brændstofdampen kan nå en flamme, en gnist eller en varmekilde.
- For at mindske risikoen for brand må kasser med opskåret materiale ikke efterlades i et lukket rum.

2.5 MILJØBESKYTTELSE

Miljøbeskyttelsen er et relevant aspekt, som bør have høj prioritet under anvendelse af maskinen - dette vil gavne både vores fællesskab med andre mennesker og det miljø, vi lever i.

- Undgå at være til gene for nabolaget. Brug kun maskinen til fornuftige tider (ikke tidligt om morgenen eller sent om aftenen/natten, når der kan være til gene for de nærmeste omgivelser).
- Overhold nøje de lokale bestemmelser hvad angår bortskaffelse af emballage, olie, brændstoffer, batterier, filtre, slidte

dele og andre komponenter, som kan påvirke miljøet. Disse typer affald må ikke bortskaffes sammen med det almindelige husholdningsaffald, men skal indleveres særskilt til egnede genbrugsstationer, som vil sørge for genanvendelse af materialerne.
- Overhold nøje de lokale bestemmelser vedrørende bortskaffelse af restmaterialet efter klipningen
- Efter endt levetid må maskinen ikke efterlades i naturen. Henvend dig til din lokale genbrugsstation for bortskaffelse i henhold til de gældende lokale bestemmelser.

3. KEND DIN MASKINE

3.1 BESKRIVELSE AF MASKINEN OG DENS TILSIGTEDE ANVENDELSE

Denne maskine er en plæneklipper med fører siddende om bord.
Maskinen er udstyret med en motor, der driver henholdsvis en skæreanordning, som sidder under en skærm, og en transmission, som sørger for maskinens fremdrift.
Maskinen er udstyret med:
- hydrostatisk transmission med trinløs hastighedsregulering af fremgear og bakgear (“Hydro”), ved to trækkende hjul (2WD) eller fire trækkende hjul (4WD).

Brugeren kan fra førersædet styre maskinen og betjene hovedkontrollerne.

Sikkerhedsanordningerne monteret på maskinen, vil standse motoren og skæreanordningen inden for et par sekunder (afsnit 6.2.2).

3.1.1 Tilsigtet brug

Denne maskine er designet og fremstillet til klipning af græs.

Generelt kan denne maskine:
1. slå græsset og samle det op i opsamlingsposen.
2. slå græsset og kaste det bagud.
3. slå og snitte græsset, og lægge det på terrænet ("multiclip").
4. slå græsset og kaste det ud til siden.

Ved anvendelse af det særlige tilbehør, som fabrikanten leverer sammen med maskinen, eller som kan købes separat, er det muligt at udføre dette arbejde på forskellige måder som beskrevet i maskinens brugsanvisning eller brugsanvisningen for det enkelte tilbehør.
På samme måde er det muligt at montere ekstra tilbehør (hvis dette er godkendt af fabrikanten), så maskinen kan anvendes til andre former for arbejde i henhold til grænserne og betingelserne, som fremgår af brugsanvisningen for det konkrete tilbehør.

3.1.2 Utilsigtet brug

Enhver anden brug end de ovenfor beskrevne kan være farlig og risikere at medføre kvæstelser og/eller materielle skader. Uegnet brug er for eksempel følgende (men ikke udelukkende):
- transport på maskinen eller på en anhænger af andre personer, børn eller dyr, da de risikerer at falde af og pådrage sig alvorlige kvæstelser eller at forhindre sikker kørsel;
- at trække eller skubbe laster uden at anvende det dertil beregnede tilbehør;
- anvendelse af maskinen på et ustabilt, glat eller ujævnt terræn eller på terræner med sten, vandpytter eller sumpe, som ikke muliggør en vurdering af terrænets tæthed;
- aktivering af skæreanordningen på områder uden græs;
- anvendelse af maskinen til at opsamle blade eller rester.

VIGTIGT *Uegnet brug af maskinen medfører, at garantien bortfalder. Endvidere ophører producentens ansvar, hvilket betyder, at brugeren selv er ansvarlig for eventuelle udgifter som følge af skader eller kvæstelser på sig selv eller andre personer.*

3.1.3 Brugere

Denne maskine er tilsigtet almindelige brugere, dvs. ikke professionelle operatører. Maskinen er beregnet til "hobbybrug".

VIGTIGT *Maskinen skal anvendes af en enkelt bruger.*

3.2 SIKKERHEDSMÆRKNING

Der findes forskellige symboler på maskinen (fig. 2). Symbolerne skal huske brugeren på de handlinger, som skal udføres for at benytte maskinen på sikker vis.

Symbolernes betydning:

Advarsel! Læs anvisningerne inden maskinen tages i brug.

Advarsel! Træk nøglen ud og læs anvisningerne før der afvikles nogen form for vedligeholdelse eller reparation.

Fare! Udslyngning af genstande: Arbejd ikke uden forudgående montering af beskyttelsen på bagudkastet eller opsamlingsposen. (angår kun modeller med opsamling bagpå).

Fare! Udslyngning af genstande: Hold andre personer væk.

Fare! Maskinen kan krænge: Brug ikke denne maskine på skråninger med en hældning på over 10°.

Fare! Kvæstelser: Sørg for at børn holdes på afstand af maskinen, når motoren er tændt.

Snitfare. Skæreanordninger i bevægelse. Sitk aldrig hænderne eller fødderne ind i skæreanordningernes sæde.

Advarsel! Hold afstand til varme flader.

Stig aldrig op på maskinen ved at træde på rotorhusets afskærmninger.

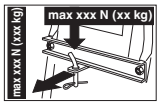

Overskrid aldrig de anførte grænser i etiketten og overhold sikkerhedsforskrifterne ved brug af kittet til trækning.

VIGTIGT *Hvis mærkaterne er blevet ødelagt eller er ulæselige, bør de udskiftes. Ret henvendelse til dit autoriserede servicecenter for at få udleveret nye mærkater.*

3.3 TYPESKILT

Identifikationsetiketten indeholder følgende data (fig. 1):

1. Lydeffektniveau
2. CE- overensstemmelsesmærkning
3. Konstruktionsår
4. Type af maskine
5. Serienummer
6. Fabrikantens navn og adresse
7. Varenummer
8. Motorens nominelle effekt og maksimale hastighed
9. Maskinvægt med tom tank i kg
10. Type af transmission

Skriv maskinens identifikationsoplysninger i felterne på etiketten på indersiden af forsiden.

VIGTIGT *Anvend identifikationsdataene på typeskiltet hver gang der rettes henvendelse til det autoriserede servicecenter.*

VIGTIGT *Eksemplet på overensstemmelseserklæringen findes på de sidste sider i denne manual.*

3.4 HOVEDKOMPONENTER

Maskinen er opbygget af de følgende hovedkomponenter, der svarer til de følgende funktioner (fig. 1):

A. **Motor:** motoren driver skæreanordningens og hjulenes rotation. Egenskaberne og brugsforskrifterne beskrives i den specifikke vejledning.
B. **Rotorhus**: er enheden som består af skærmen, der omslutter de roterende knive, og af de roterende knive.
C. **Skæreanordning:** kniven som afskærer græsset. Ribberne på enden af kniven transporterer det afskårne græs til udkasteråbningen.
D. **Beskyttelse på bagudkast (fås på anmodning)**: monteret i stedet for opsamlingsposen og forhindrer at eventuelle genstande opsamlet af skæreanordningen, slynges ud gennem åbningen (kun modeller med opsamling bagpå).

E. **Sideudkast skærm:** Udover at kaste græsset sidelæns ud på jorden, fungerer den som et sikkerhedselement, da den forhindrer, at eventuelle genstande, som skæreanordningen måtte opsamle, bliver kastet ud af maskinen (angår kun modeller med sideudkast).
F. **Opsamlingspose**: Udover at opsamle græsset, fungerer den som et sikkerhedselement, da den forhindrer, at eventuelle genstande, som skæreanordningen måtte opsamle, bliver kastet ud af maskinen (*angår kun modeller med opsamling bagpå*).
G. **Udkasteråbning**: Forbindelseselementet mellem rotorhuset og opsamlingsposen (*angår kun modeller med opsamling bagpå*).
H. **Førersæde:** førerens arbejdsposition, som er udstyret med en "dødemandsknap", der aktiverer bestemte sikkerhedsanordninger, når førersædet forlades.
I. **Rat:** styrer forhjulene.
J. **Forreste kofanger**: bruges for at beskytte maskinens forreste dele.
K. **Batteri:** leverer strøm til start af motoren. Egenskaberne og brugsforskrifterne beskrives i den specifikke vejledning.

4. MONTERING

⚠ ***Sikkerhedsforskrifterne, som skal følges, er beskrevet i kap. 2. Disse forskrifter skal følges nøje for at undgå alvorlige risici eller farer.***

Af hensyn til opbevaring og transport er visse af maskinens komponenter ikke monterede på fabrikken. Disse komponenter skal monteres efter fjernelse af emballagen.

⚠ ***Udpakningen og den endelige montering skal udføres på en jævn og stabil overflade, hvor der er tilstrækkelig plads til at flytte maskinen og emballagen ved brug af passende redskaber. Tag ikke maskinen i brug før instruktionerne i afsnittet "MONTERING" er fuldførte.***

4.1 KOMPONENTER TIL MONTERINGEN

I pakningen finder man også alle komponenter til montering, som er angivet i den følgende tabel:

	Beskrivelse
1	Rat
2	Instrumentbrædtdæksel og monteringsdele til rattet
3	Førersæde
4	Forreste kofanger (om forudset
5	Pose med monteringsskruer og anvisninger (angår kun modellerne TS-TX-TH) (angår kun modeller med opsamling bagpå
6	Posens understøtninger og det relevante tilbehør og monteringskomponenter (*angår kun modeller med opsamling bagpå*
7	Sideudkast skærm (*kun til modeller med sideudkast)*
8	Rotorhusets sideforstærkninger (om forudset).
9	Konvolut med: - brugervejledninger og dokumenter - skruer og møtrikker til montering af sædet - medfølgende dele til montering af sideudkast skærm (*kun til modeller med sideudkast)* - skruer til montering af batterikablerne - 2 startnøgler - 1 reservesikring (10 A)
10	Kit til multiclip (*angår kun modeller med sideudkast)* (om forudset.

4.1.1 Udpakning

1. Åbn emballagen forsigtigt for ikke at risikere at tabe enkeltdele
2. Læs dokumentationen i kassen, inklusiv denne vejledning.
3. Tag alle umonterede enkeltdele ud af kassen.
4. Tag maskinen ud af emballagen under overholdelse af følgende forholdsregler:
   – indstil skæreanordningen til maksimal højde (afsnit 5.11) for at undgå at beskadige den, når maskinen køres ned fra pallen den leveres på;
   – Kør maskinen ned af pallen den leveres på.
5. Anbring den bagerste transmissions udløseranordning i den udløste position (afs. 5.4).

4.2 MONTERING AF STYR

1. Anbring maskinen plant, og ret forhjulene ligeud.
2. Fjern vha. en skruetrækker den centrale skærm (fig. 3.B) på rattet (fig. 3A).
3. Sæt rattet (fig. 3.A) i den fremspringende aksel (fig. 3.C) og drej det, så egerne vender i retning af sædet, og tryk indtil rattets nav griber ind i tappens fremspringende del (fig. 3.D).

4. Fastgør rattet med skruen (fig. 3.E) og spændskiverne (fig. 3.F) og (fig. 3.G) der medfølger, i den anførte rækkefølge.
5. Stram skruen (fig. 3.E) med en topnøgle.
6. Sæt skærmen på rattet (fig. 3.B) igen og sørg for at det fastlåses i sædet.

4.3 MONTERING AF FØRERSÆDE

Træk justeringsgrebet (fig. 4.C) opad og sæt sædet (fig. 4.A) i skinnen (fig. 4.B) fra rattets side, sæ det fastlåses i en af de seks positioner. Herefter er sædet stabilt monteret, og det kan ikke flyttes med mindre man trykker på grebet (fig. 4.D), som frigør det fra anslaget.

4.3.1 Brug af sædet og armlænene (hvis relevant) (59)

Henvis til fig. 59 for en korrekt brug af sædet og armlænene (hvis relevant).

4.4 MONTERING OG TILSLUTNING AF BATTERI

Batteriet (fig. 5.A) befinder sig under sædet og holdes på plads af en fjeder (fig. 5.B).
1. Tilslut først det røde kabel (fig. 5.C) til (+)-polen og derefter den sorte kabel (fig. 5.D) til (–)-polen ved hjælp af de medleverede skruer som vist.
2. Montér fjederen (fig. 5.B) der fastholder batteriet, og sørg for, at kablerne anbringes korrekt foran batteriet, så de ikke bliver klemt i fjederen (fig. 5.B).

VIGTIG Sørg altid for en fuldstændig genopladning under overholdelse af forskrifterne i batteriets brugsanvisning.

VIGTIGT *Undgå omhyggeligt at starte motoren før genopladningen er fuldført, da det elektroniske korts sikring ellers griber ind!*

4.5 MONTERING AF OPSAMLINGSPOSENS UNDERSTØTNINGER

Montér de to støtteelementer (fig. 6.A) på den bagerste plade (fig. 6.B) med de tre medfølgende skruer (fig. 6.C) til hvert støtteelement, uden at stramme de tilsvarende møtrikker (fig. 6.D).
Sæt det øvre afsnit af opsamlingsposens stel (fig. 6.E) på støtteelementerne og centrér det i forhold til pladen bagved (fig. 6.B).
Justér de to støtteelementers position (fig. 6.F) i forhold til anslaget (fig. 6.G) således at stiften (fig. 6.H) låses korrekt fast i sædet (fig. 6.I), når man drejer opsamlingsposens stel.
Kontrollér endnu en gang, at stellet (fig. 6.E) er korrekt centreret i forhold til pladen bagved (fig. 6.B) og at drejebevægelsen forløber frit, som anført ovenfor, og stram til slut fæsteskruerne (fig. 6.C) og møtrikkerne (fig. 6.D).

4.6 AFTAGNING AF OPSAMLINGSPOSENS STOPHOLDER

Af hensyn til transporten er opsamlingsposens stopholder (fig. 7.A) blokeret på pladen bagved vha. bøjlen (fig. 7.B).
Denne bøjle skal fjernes, før man iværksætter monteringen af opsamlingsposen, og skal ikke genanvendes på et senere tidspunkt.

4.7 MONTERING AF FORRESTE KOFANGER

- **Kofangertypen “I”**
- **Kofangertypen “II”**
  1. Montér kofangeren foran (fig. 8.A) i stellets nedre afsnit (fig. 8.B) ved hjælp af de fire skruer (fig. 8.C).

4.8 MONTERING AF OPSAMLINGSPOSEN

- **På model TC**

1. Montér først og fremmest stellet, ved at skrue det øvre stykke (fig. 9.A) sammen med det nedre stykke (fig. 9.B) ved hjælp af de medfølgende skruer og møtrikker (fig. 9.C) som vist .
   Anbring vinkelstykkerne (fig. 9.D) og (fig. 9.E), i overensstemmelse med retningsangivelsen højre (R⇑) og venstre (L⇑), og spænd dem fast på stellet ved hjælp af fire gevindskærende skruer (fig. 9.F).
2. **Kun på modeller med elektrisk tipning:** Montér de to ruller (fig. 9.G) på understøtningernes stifter (fig. 9.H), kontrollér at kraven vender mod understøtningen, og fastgør dem med pakringene (fig. 9.I).
   Montér herefter støtterne på det forreste stel (fig. 9.B) ved hjælp af skruerne og møtrikkerne (fig. 9.J).
3. Sæt stellet i stofkappen (fig. 9.K), og sørg for at denne sidder korrekt langs bundens omkreds. Sæt alle plastikprofilerne på stellets rør ved hjælp af en skruetrækker (fig. 9.L).
4. Sæt håndtaget (fig. 9.M) i åbningerne i overstykket (fig. 9.N), og fastspænd alle delene på stellet ved hjælp af skruerne (fig. 9.O) som vist, og med gevindskærende skruer på bagsiden (fig. 9.P).
5. Sæt den forstærkende tværdrager (fig. 9.Q) på under stellet ved hjælp af skruerne og møtrikkerne (fig. 9.R), med den flade side vendt mod stellet. Sæt tømningens greb (fig. 9.S) i sædet og montér låseskruen (fig. 9.T) og den tilsvarende møtrik (fig. 9.U).

- **På modellerne TS-TX-TH**

Fuldend posens montering iht. anvisningerne i brugsanvisningerne, der ledsager komponenten.

4.9 MONTERING AF OPSAMLINGSPOSENS TIPPEMEKANISME

Anbring mekanismernes aksel (fig. 10.A) i fordybningen i de to små plader (fig. 10.B) og fastgør dem på indersiden af opsamlingsposens understøtninger (fig. 10.C), ved hjælp af de medfølgende skruer og møtrikker (fig. 10.D) i den rækkefølge, der vises i figuren.
Forbind enden af stangen (fig. 10.E) på løftestemplet til grebet (fig. 10.F) ved hjælp af stiften (fig. 10.G) og montér de to pakringe (fig. 10.H).
Kontrollér at tippemekanismens bevægelse forløber frit, inden opsamlingsposen monteres.

4.10 MONTERING AF ROTORHUSETS SIDEAFSKÆRMNINGER (OM FORUDSET)

Montér beskyttelserne (fig. 11.A) vha. de medfølgende skruer (fig. 11.B) og møtrikker (fig. 11.C) i henhold til de enkelte maskiners anvisninger.

4.11 MONTERING AF SIDEUDKAST SKÆRM (KUN TIL MODELLER MED SIDEUDKAST)

1. Montér fjederen (fig. 12.B) fra indersiden af sideudkastskærmen (fig. 12.A) ved at sætte endestykket (fig. 12.B.1) i hullet og dreje fjederen (fig. 12.B) så både den og endestykket (fig. 12.B.2) bliver anbragt korrekt i de relevante sæder.
2. Anbring sideudkastskærmen (fig. 12.A) udfor rotorhusets understøtninger (fig. 12.C) og drej det andet endestykke (fig. 12.B.2) på fjederen (fig. 12.B) med en skruetrækker, så det føres ud af sideudkastskærmen.
3. Sæt stiften (fig. 12.D) i understøtningernes (fig. 12.C) og sideudkastskærmens huller, ved at føre den igennem fjederens vindinger (fig. 12.B) til det hullerede endestykke er helt ude af den inderste understøtning.

4. Sæt låsestiften (fig. 12.E) i hullet (fig. D.1) på stiften (fig. 12.D) og drej stiften nok til at de to ender (fig. 12.E.1) af låsestiften kan bukkes, (ved hjælp af en tang), så låsestiften ikke kan komme ud og slippe stiften fri (fig. 12.D).

⚠ ***Kontrollér, at fjederen fungerer korrekt, og fastholder prelpladen i en stabil sænket position, og at stiften er indsat og ikke kan falde ud ved et uheld.***

VIGTIGT *På modeller med mulighed for sideudkast: sørg for, at beskyttelsen for sideudkast (fig. 21.A) er sænket og låst med sikkerhedshåndtaget (fig. 21.B).*

VIGTIGT *Før afmontering eller vedligeholdelse af deflektoren, skal du huske at skubbe sikkerhedshåndtaget (fig. 21.B) og løfte beskyttelsen for sideudkast (fig. 21.A), så den kan afmonteres.*

BEMÆRK *Følg fremgangsmåden for montering i den omvendte rækkefølge, for at afmontere deflektoren.*

5. BETJENINGSORGANER

5.1 BREMSEPEDAL

Denne pedal aktiverer bremsen på baghjulene (fig. 13.A, 14.A)

5.2 PEDAL TIL KØRSEL FREMAD

Med denne pedal indkobles hjultrækket og maskinens hastighed under kørsel fremad reguleres (fig. 13.B, 14.B):

1. **Frem-gear.** Maskinens hastighed forøges gradvis, når man øger trykket på pedalen.

2. **Frigear-**position. Når pedalen slippes, vender den automatisk tilbage til frigear-positionen.

BEMÆRK *Forholdet "Frigear" signaleres af at kontrollampen (fig. 16.F) tænder.*

BEMÆRK *Hvis pedalen aktiveres mens parkeringsbremsen (fig. 13.D) er indkoblet, vil motoren slukke.*

5.3 PEDAL TIL BAKGEAR

Kørsel og maskinens hastighed i bakgear indkobles og reguleres med denne pedal (fig. 13.C, 14.C):

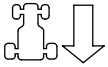

1. **Bakgear.** Maskinens hastighed forøges gradvis, når man øger trykket på pedalen.
   ⚠ ***Skift til bakgear SKAL ske, når maskinen er standset.***

2. **Frigear-**position. Når pedalen slippes, vender den automatisk tilbage til frigear-positionen.

BEMÆRK *Forholdet "Frigear" signaleres af at kontrollampen (fig. 16.F) tænder.*

BEMÆRK *Hvis pedalen aktiveres mens parkeringsbremsen (fig. 15.D) er indkoblet, vil motoren slukke.*

5.4 UDLØSERANORDNING TIL DEN HYDROSTATISKE TRANSMISSION

Denne anordning har to positioner, som vises af et mærkat (fig. 13.D, 14.D):

1. Transmission tilkoblet: til alle brugsbetingelser, under kørsel og ved klipning.

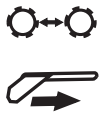

2. Transmission udkoblet: reducerer belastningen betydeligt; kræves for at flytte maskinen med håndkraft **med motoren slukket**.

VIGTIGT *Denne handling må kun udføres for standset motor, med pedalerne (fig. 13.B, 13.C, 14.B, 14.C) i positionen frigear, for at undgå beskadigelser på transmissionsgruppen.*

- **Kun på model 4WD**

Flytning af maskinen kan nemt udføres kun baglæns, også hvis den bagerste transmission er udløst.

5.5 NØGLEAFBRYDER

Nøglen aktiverer / inaktiverer tænding af maskinen

Den har 3 positioner (fig. 15.A):

1. **Stopposition.** Maskinen slukker omgående.
2. **Position "kør".** Alle faciliteter er aktiverede.
3. **Tændingsposition.** Drej nøglen og maskinen tænder. Når nøglen slippes fra positionen "tænding", vender den automatisk tilbage til positionen "kør".

5.6 SPEEDER

Indstiller motorens omdrejningstal.

Hastighedsstyringen kan, i funktion af motortypen, være af to typer:

A. Type "I" med separat betjening af choker (Fig. 15.B + Fig. 15.C)
B. Type "II" (Fig. 15.B)

De anførte positioner svarer til:

1. **Choker - Koldstart.** (om forudset) Anvendes til at starte en kold motor. Positionen "CHOKE" gør at der leveres en rigere brændstofblanding og den skal kun anvendes i det strengt nødvendige tidsrum.
2. **Motorens maks.** hastighed. Skal altid anvendes ved start af maskinen, under driften og når der skæres græs.
3. **Motorens min.** hastighed. Anvendes når motoren er tilstrækkelig varm, mens maskinen holder stille.

BEMÆRK *I forbindelse med kørsel vælges en position mellem «langsom» og «hurtig» .*

BEMÆRK *Visse modeller er udstyret med et system, som automatisk kontrollerer chokerens position i karburatoren under tænding af motor og opvarmning.*

5.7 PARKERINGSBREMSEHÅNDTAG

Parkeringsbremsen forhindrer maskinen i at bevæge sig, når den er parkeret.

Håndtaget til aktivering har to positioner (fig. 15.D), der svarer til:

1. **Frakoblet bremse.** Tryk på pedalen (fig. 13.A, 14.A), for at koble bremsen fra. Håndtaget placerer sig i den frakoblede håndbremses position.
2. **Bremse indkoblet.** Træd pedalen (fig. 13.A, 14.A) helt i bund og anbring grebet i positionen indkoblet bremse, for at aktivere parkeringsbremsen; når man løfter foden fra pedalen, forbliver den låst i sænket position.

5.8 LYGTERNES KONTAKT

Knappen (fig. 15.E) tænder for lygterne når nøglen (fig. 15.A) står i positionen «KØRSEL».

5.9 TILKOBLING OG FRAKOBLING AF SKÆREANORDNINGERNE

Denne anordninger giver mulighed for at aktivere skæreanordningerne vha. en elektromagnetisk kobling:

1. **Skæreanordningerne tilkoblede.** Trukket paddehatformet afbryder (fig. 15.F.1) eller trykket trykknap (fig. 15.F.2).
2. **Skæreanordningerne frakoblede.** Trykket paddehatformet afbryder (fig. 15.F.1) eller sluppet trykknap (fig. 15.F.2).

⚠ ***Frakobling af skæreanordningerne medfører en samtidig aktivering af en bremse, som standser rotationen i løbet af et par sekunder.***

BEMÆRK *Forholdet "Indkoblede skæreanordninger" signaleres af at kontrollampen (fig. 16.A) tænder.*

BEMÆRK *Såfremt skæreanordningerne aktiveres uden overholdelse af sikkerhedsforskrifterne, vil motoren blive standset, eller det vil ikke være muligt at starte den (se afsnit 6.2.2)*

5.10 SIKKERHEDSKNAP TIL KLIPNING I BAKGEAR

Ved at holde knappen (fig. 15.G) trykket kan man køre bagud med indkoblede skæreanordninger, uden at motoren standser.

5.11 BETJENINGSANORDNINGER TIL JUSTERING AF ROTORHUSETS HØJDE

- **Betjening med stang**

Rotorhuset hæves og sænkes ved hjælp af denne stang som kan placeres i 7 forskellige positioner, der svarer til 7 forskellige klippehøjder (fig. 15.H).

De syv positioner er angivet fra «1» til «7» på skiltet. Positionerne svarer til klippehøjder på mellem 3 og 9 cm.

Det er nødvendigt, at trykke på udløserknappen på spidsen, for at skifte mellem positionerne.

- **Betjening med stang og knop**

Man foretager hævning og sænkning af rotorhuset med stangen (fig. 15.H).

- **Position «A»**
  Hævet rotorhus.

- **Position «B»**
  Sænket rotorhus.

Knoppen (fig. 15.I) tillader en placering af rotorhuset ved 9 højder, som svarer til lige så mange klippehøjder på mellem 2 og 10 cm.

1. Anbring stangen (fig. 15.H) i position «A».
2. Justér klippehøjden med knoppen (fig. 15.I).
3. Stil stangen (fig. 15.H) i position «B», rotorhuset indtager automatisk den indstillede højde.

BEMÆRK *Anbring stangen (fig. 15.H) i position «A» under flytning og transport.*

5.12 ANORDNING TIL HASTIGHEDSINDSTILLING (CRUISE CONTROL)

Denne anordning giver mulighed for at holde den ønskede hastighed under kørsel fremad, uden behov for at træde på pedalen (fig. 13.B, 14.B). Den paddehatformede anordning har to positioner:

1. **Trykket.** Inaktiveret anordning (slået fra)

2. **Trukket.** Aktiveret anordning (slået til)

- Hvis anordningen aktiveres under kørsel fremad, holder maskinen den aktuelle hastighed, uden behov for at indvirke på pedalen (fig. 13.B, 14.B).
- Det er ikke muligt at aktivere denne anordning i bakgear.
- Det er ikke muligt at aktivere bakgearets pedal (fig. 13.C, 14.C) med anordningen aktiveret.

BEMÆRK *Hastigheden kan være forskellig fra den indstillede, under kørsel op eller ned ad bakke.*

Inaktivering af anordningen og genetablering af kontrollen over kørehastigheden fremad vha. pedalen (fig. 13.B, 14.B) kræver blot:

- at man træder på pedalen (fig. 13.B, 14.B);

  eller

- at man træder på bremsepedalen (fig. 13.A, 14.A).

I begge tilfælde vender den paddehatformede anordning automatisk tilbage til positionen «Trykket».

VIGTIGT *Undgå altid at indvirke på den paddehatformede anordning, for at inaktivere anordningen.*

5.13 TÆLLER (OM FORUDSET)

Tælleren (fig. 15.K) aktiveres hver gang nøglen (fig. 15.A) drejes over i positionen «KØRSEL» og angiver motorens driftstimer.

5.14 EKSTRASTIK TIL TILBEHØR

Tillader tilslutning af elektriske apparater, som forsynes med jævnstrøm på 12 Volt, med en maksimal effekt på 50 Watt, og udstyret med det relevante stik (af biltypen) (fig. 15.M).

– Stikket er kun under spænding hvis nøglen (fig. 15.A) står i positionen «KØRSEL ».

5.15 OPSAMLINGSPOSENS TIPPEMEKANISME

- **Manuel betjening**

Tipning af opsamlingsposen, når den skal tømmes, foretages med grebet (fig. 15.L), som kan trækkes ud af sædet.

- **Elektrisk betjening**

Tipning af opsamlingsposen, foretages ved at trykke på knappen (fig. 15.N), der skal holdes trykket indtil styremotoren standser.
Opsamlingsposen vender tilbage i arbejdspositionen når knappen (fig. 15.O) trykkes og holdes trykket, indtil holderen er fastlåst og styremotoren standser.

5.16 DISPLAYTYPE "I" OG LYDSIGNALER

Når nøglen drejes over i positionen «KØRSEL», tænder alle kontrollamperne i cirka et halvt sekund (med et kort lydsignal) for at angive den korrekte funktion.
Herefter angiver kontrollamperne:

Tændt kontrollampe: Klippeanordningerne er aktiverede (fig. 16.A).

Tændt kontrollampe: Håndbremsen er indkoblet (fig. 16.B).

Tændt kontrollampe: Operatøren er ikke til stede (fig. 16.C).

Blinkende kontrollampe: Brændstoffet er i reserveområdet (fig. 16.D).

Blinkende kontrollampe: Signalerer anomalier omkring smøring af motoren (fig. 16.E). Stands øjeblikkeligt motoren, kontrollér oliestanden og kontakt et autoriseret servicecenter.

Tændt kontrollampe: Opsamlingsposen eller beskyttelsen på bagudkastet mangler (fig.16.F).

Tændt kontrollampe: For tændt motor er der anomali vedrørende batteriets genopladning (fig. 16.G).

Blinkende kontrollampe før igangsætning: Batteriet er ikke i stand til at starte motoren. Kontakt et autoriseret servicecenter (fig. 16.G).

N Tændt kontrollampe: Transmissionen er i “frigear” (fig. 16.H).

- **Lydsignaler**

Der er to typer af lydsignaler:

1. Kontinuerligt lydsignal:
   - Det elektroniske korts sikring har grebet ind.
   - Motoren er slukket i over 30 sekunder med nøglen i positionen «KØRSEL».
2. Bippende lydsignal:
   - Opsamlingsposen er fuld.

5.17 DISPLAYTYPE "II" OG LYDSIGNALER

Når nøglen drejes over i positionen «KØRSEL», tænder alle ikonerne i cirka et halvt sekund (med et kort lydsignal) for at angive den korrekte funktion; herefter aktiverer displayet funktionen “Timetæller ”.

Herefter angiver kontrollamperne:

Tændt kontrollampe: Klippeanordningerne er aktiverede (fig. 16.A).

Tændt kontrollampe: Håndbremsen er indkoblet (fig. 16.B).

Tændt kontrollampe: Operatøren er ikke til stede (fig. 16.C).

Kontrollampe med kun brændstofstander (fig. 16.D).

Blinkende kontrollampe: Brændstoffet er i reserveområdet.

Kontrollampe med niveauviser (fig. 16.D).
Kontrollampen viser brændstofniveauet i tanken iht. følgende kriterium:

Brændstoftanken er mellem fuld til cirka halvt fuld.

Brændstoftanken er mellem cirka halvt fuld til reservetank.

Brændstofniveauet er i reserveområdet.

BEMÆRK *Reservetankens kapacitet er på cirka 2 liter brændstof, hvilke er nok til at sikre cirka 30-40 minutters normalt arbejde.*

Blinkende kontrollampe: Signalerer anomalier omkring smøring af motoren (fig. 16.E). Stands øjeblikkeligt motoren, kontrollér oliestanden og kontakt et autoriseret servicecenter.

Tændt kontrollampe: Opsamlingsposen eller beskyttelsen på bagudkastet mangler (fig.16.F) (angår kun modeller med opsamling bagpå).

Tændt kontrollampe: For tændt motor er der anomali vedrørende batteriets genopladning (fig. 16.G).

Blinkende kontrollampe før igangsætning: Batteriet er ikke i stand til at starte motoren. Kontakt et autoriseret servicecenter (fig. 16.G).

N Tændt kontrollampe: Trasmissionen er i “frigear” (fig. 16.H).

- **Driftsfunktioner**

Tryk på knappen «MODE» for at tage adgang til driftsfunktionssekvensen.

HOURS Timetæller (fig. 16.I). Angiver motorens samlede antal driftstimer.

Voltmeter (fig. 16.O). Angiver batteriets opladningsniveau.

RPM Omdrejningstæller (fig. 16.K) Angiver motorens omdrejningstal med numeriske værdier, eller med en række asterisker, svarende til:

Visualiseret værdi:

< 1600	motor i tomgang
< 2500	værdi ved kørsel
> 2500	værdi til klipning
* (**)	motor i tomgang
** *** ****	værdi ved kørsel
***** ******	værdi til klipning

BEMÆRK *Blink betyder, at motorens omdrejningstal ikke er egnet til græsslåning.*

Ur (om forudset) (fig. 16.L) Viser klokkeslættet i 24 timer/dag.

Justeringen foretages med nøglen drejet over i positionen «KØRSEL», for slukket motor, i henhold til den nedenstående procedure:

- Tryk flere gange på tasten «MODE» indtil urets ikon visualiseres.
- Hold tasten «MODE» trykket, indtil de to første cifre (timerne) blinker.
- Tryk på en af de to taster i siden (fig. 16.K,L) for at forøge eller reducere værdien med en enhed.
- Tryk på tasten «MODE» indtil de to næste cifre (minutterne) blinker.
- Tryk på en af de to taster i siden, for at forøge eller reducere værdien med en enhed.
- Tryk på tasten «MODE», for at gemme og afslutte indstillingen.

BEMÆRK *Uret forsynes af et bufferbatteri; det skal udskiftes af et autoriseret servicecenter, når det er opbrugt.*

- **Lydsignaler**

Der er to typer af lydsignaler:

1.	Kontinuerligt lydsignal:	• Det elektroniske korts sikring har grebet ind. • Motoren er slukket i over 30 sekunder med nøglen i positionen «KØRSEL».
2.	Bippende lydsignal:	• Opsamlingsposen er fuld.

5.18 DISPLAYTYPE "III" OG LYDSIGNALER

Når nøglen drejes over i positionen «KØRSEL», tænder alle ikonerne i cirka et halvt sekund (med et kort lydsignal) for at angive den korrekte funktion.

Herefter angiver ikonerne:

Tændt ikon: Klippeanordningerne er aktiverede (fig. 16.A).

Tændt ikon: Håndbremsen er indkoblet (fig. 16.B).

Tændt kontrollampe: Operatøren er ikke til stede (fig. 16.C).

Brændstofikon med niveauviser (fig. 16.D).

Ikonet viser brændstofniveauet i tanken iht. følgende kriterie:

Brændstoftanken er mellem fuld til cirka halvt fuld.

Brændstoftanken er mellem cirka halvt fuld til reservetank.

Brændstofniveauet er i reserveområdet.

BEMÆRK *Reservetankens kapacitet er på cirka 2 liter brændstof, hvilke er nok til at sikre cirka 30-40 minutters normalt arbejde.*

Tændt ikon: Signalerer anomalier omkring smøring af motoren (fig. 16.E). Stands øjeblikkeligt motoren, kontrollér oliestanden og kontakt et autoriseret servicecenter.

Tændt ikon: Opsamlingsposen eller beskyttelsen på bagudkastet mangler (fig.16.F) (angår kun modeller med opsamling bagpå).

Tændt ikon: Opsamlingspose er fuld og skal tømmes (fig. 16.F) (angår kun modeller med opsamling bagpå).

Batteriikon med niveauviser (fig. 16.D).

Tændt ikon: Batteriet er under opladning.

Tændt ikon: Batteriets spændingsniveau er optimalt.

Tændt ikon for slukket motor: Angiver at batteriet skal genoplades

Tændt ikon for tændt motor: Angiver en anomali vedrørende batteriets genopladning.

Blinkende ikon: Batteriet er ikke i stand til at starte motoren og det er derfor nødvendigt, at kontakte et autoriseret servicecenter.

Tændt ikon: Trasmissionen er i “frigear” (fig. 16.H).

Timetæller (fig. 16.I). Angiver motorens samlede antal driftstimer.

Lygter (fig. 16.P). Tændt ikon: Angiver at lygterne er tændt.

Vedligeholdelse er påkrævet (fig. 16.Q). Tændt ikon: Indikator for planlagt vedligeholdelse. Vedligeholdelsesindgrebene, som skal afvikles, er beskrevet i kap. 13. Ikonet tænder hver 50. time og forbliver tændt i 1 time.

Grønt område (fig. 16.R). Motorens omdrejningstal er egnet til en optimal græsslåning.

- **Lydsignaler**

Der er to typer af lydsignaler:

1.	Kontinuerligt lydsignal:	• Det elektroniske korts sikring har grebet ind. • Motoren er slukket i over 30 sekunder med nøglen i positionen «KØRSEL».
2.	Bippende lydsignal:	• Opsamlingsposen er fuld.

6. BRUG AF MASKINEN

⚠ ***Sikkerhedsforskrifterne, som skal følges, er beskrevet i kap. 2. Disse forskrifter skal følges nøje for at undgå alvorlige risici eller farer.***

6.1 KLARGØRING

Før arbejdet startes er det nødvendigt at udføre en række kontroller og handlinger for at sikre, at arbejdet udføres hensigtsmæssigt og under sikre forhold.

1. Anbring maskinen på et vandret og solidt plan;
2. klargør maskinen til den tilstand, der egner sig bedst til opgaven (afs. 6.1.4);

6.1.1 Påfyldning af olie og benzin

VIGTIGT *Maskinen leveres uden motorolie og brændstof.*

Før maskinen tages i brug, skal man kontrollere at der er brændstof på og oliestanden (afsnit 7.2, afsnit 7.3). For oplysninger og forholdsregler ved påfyldning entaf brændstof eller efterfyldning af olie følges anvisningerne i (afsnit 7.2, afsnit 7.3) og i motorens instruktionsbog.

6.1.2 Regulering af førersæde

Sædet kan flyttes mellem seks forskellige positioner.
Det reguleres ved at løfte håndtaget (fig. 17.A) og flytte sædet til den ønskede position hvor det blokeres.

6.1.3 Dæktryk

Et korrekt dæktryk er afgørende for at opretholde rotorhuset i en position parallel med græsplænen og dermed en ensartet klipning af plænen.

1. Skru beskyttelseshætterne af
2. Tilslut ventilerne til et trykluftssystem med et manometer (fig. 18)
3. Justér trykket til de angivne værdier i tabellen "Tekniske data".

6.1.4 Klargøring af maskinen til arbejde

BEMÆRK *Denne maskine gør det muligt at klippe græsplænen på forskellige måder. Inden man går i gang med arbejdet, er det hensigtsmæssigt at indstille maskinen i overensstemmelse med den måde, klipningen skal udføres på.*

a. Klargøring til klipning og opsamling af græsset i opsamlingsposen (kun modeller med opsamling bagpå)
- Sæt opsamlingsposen (fig. 19.A) på understøtningen (fig. 19.B) og centrér den i forhold til den bagerste plade, så de to referencer (fig. 19.B) indreguleres.
- Kontroller at opsamlingsposens nederste afstiver hægter sig på stopholderen (fig. 19.C).
- Hvis påsætningen er besværlig eller den sidder for løs, skal man justere returfjederen (jfr. 8.9).

b. Klargøring til klipning og bagudkast af græsset på jorden (kun for modeller med bagudkast) (om forudset)
- Hvis maskinen skal benyttes uden opsamlingspose, er det muligt at bestille et kit til beskyttelse af bagudkastet (fig. 20; kap. 15.7), som skal fastgøres til bagpladen som angivet i den pågældende brugsanvisning.

c. Klargøring til klipning og bioklip af græsset
- Såfremt man ønsker at klippe græsset, snitte det i meget små stykker og efterlade det på plænen, kan der på anmodning leveres et sæt til "multiclip" (kap. 15.1), der skal fastgøres som anvist i den medfølgende vejledning.

⚠ ***Kontrollér, på modeller med sideudkast, at sideudkastets forstærkning er monteret (fig. 22.A) (om forudset).***

d. Klargøring til klipning og sideudkast af græsset på jorden (kun for modeller med sideudkast):

– Sørg altid for, at deflektorens indvendige fjeder (fig. 21.A) og sikkerhedshåndtaget (fig. 21.B) fungerer korrekt, og hold dem fast i sænket stilling.

– I tilfælde af græsslåning under særligt besværlige forhold (højt eller vådt græs) bør forstærkningen af sideudkastet afmonteres (fig. 22.A) (om forudset).
– Skru skruerne (fig. 22.B) ud og hold sideudkastskærmen løftet (fig. 22.C) for at afmontere forstærkningen.

⚠ ***Rotorhuset kan tage alvorligt skade, hvis siden uden monteret forstærkning (fig. 22.A) skulle støde på noget.***

⚠ ***Sørg for at genmontere sideudkastets forstærkning efter brug.***

6.1.5 Indstilling af afstandshjulene

Afstandshjulenes formål er at mindske risikoen for, at klipperskjoldets kant slår mod græslaget og rivet det af, især på ujævne terræner. Anbring afstandshjulene som vist (afsnit 7.4).

6.2 SIKKERHEDSKONTROLLER

Udfør de følgende sikkerhedskontroller og kontrollér at resultaterne svarer til dem som er anført i skemaerne.

⚠ ***Udfør altid sikkerhedskontrollerne før maskinne tages i brug.***

6.2.1 Generel sikkerhedskontrol

Emne	Resultat
Batteri	Ingen skader på dets hus, dæksel eller klemmer
Beskyttelse på bagudkast, opsamlingspose	Hele. Ingen beskadigelse. Monteret korrekt.
Beskyttelse på sideudkast, indsugningsgitter	Hele. Ingen beskadigelse. Monteret korrekt
Brændstofanlæg og forbindelser.	Ingen lækager.
Elektriske ledninger.	Isolering er intakt. Ingen mekanisk beskadigelse.
Oliekredsløb	Ingen lækager. Ingen beskadigelse.
Sikkerhedsanordninger	De reagerer som anvist i afsnit 6.2.2

6.2.2 Kontrol af sikkerhedsanordningerne

Sikkerhedsanordningerne fungerer på baggrund af to kriterier:

A. forhindre start af motoren, hvis sikkerhedsbetingelserne ikke er opfyldt;
B. standse motoren, hvis blot en sikkerhedsbetingelse ikke længere er opfyldt.

Handling	Resultat
1. transmission i "frigear"; 2. skæreanordningerne er frakoblede; 3. operatøren sidder i førersædet.	Motoren starter
operatøren forlader førersædet	Motoren standser
opsamlingsposen løftes eller beskyttelsen på bagudkastet fjernes, mens skæreanordningen er indkoblet *(kun modeller med opsamling bagpå)*	Motoren standser
parkeringsbremsen indkobles uden først at have frakoblet skæreanordningen	Motoren standser
hastighedsomskifteren eller trækpedalen betjenes, mens håndbremsen er indkoblet	Motoren standser
der skiftes til bakgear, mens skæreanordningerne er tilkoblede, uden først at have trykket på sikkerhedsknappen (afsnit 5.10)	Motoren standser
Kør maskinen frem og tilbage og indkobl frigear-positionen/ slip koblingspedalen (afs. 5.2; afs. 5.3)	Maskinen sætter farten ned og den standser
Indvirk på bremsepedalen (afs. 5.1)	Maskinen standser
Prøvekørsel	Ingen usædvanlige vibrationer. Ingen usædvanlige lyde

⚠ ***Hvis en af kontrollerne ikke fører til resultatet angivet i tabellerne, må maskinen ikke anvendes! Ret henvendelse til et servicecenter for de relevante kontroller og en eventuel reparation.***

VIGTIGT *Vær altid opmærksom på, at sikkerhedsanordningerne forhindrer start af motoren, når sikkerhedsbetingelserne ikke er opfyldt. I disse tilfælde, når startmuligheden er aktiveret igen, kan motoren først startes, når nøglen (fig. 15.A) har været drejet tilbage i stopposition.*

6.3 BRUG PÅ SKRÅNINGER

Overhold grænserne angivet i tabellen "Tekniske data" og på "fig. 24" uanset køreretningen.

Husk, at ingen skråning er "sikker". Ved anvendelse af maskinen på skråninger skal der udvises særlig opmærksomhed. For at undgå væltning eller tab af herredømmet over maskinen, anbefales det:

- Frarådes det at klippe en skråning på tværs. Græsplæner på skrånende terræn skal klippes på langs i op- eller nedadgående retning og aldrig på tværs. Kontrollér under retningsskift, at hjulene, som befinder sig øverst, ikke støder på forhindringer (sten, grene, rødder osv.), der kan resultere i, at køretøjet skrider ud til siden, krænger over eller at herredømmet mistes.
- At undgå pludselig standsning eller start på skråninger, både i opadgående og nedadgående retning
- Indkobl langsomt og vær særligt opmærksom på trækket for at undgå at maskinen krænger.
- Sænk hastigheden:
  – før ethvert retningsskift og i skarpe sving
  – før der køres på skråninger, især nedad
- Indsæt aldrig bakgearet for at reducere hastigheden under nedkørsel, da dette kan medføre at du mister herredømmet over maskinen, specielt på løst underlag.
- Aktivér altid håndbremsen inden maskinen standses og forlades.
- Kør ned ad bakke, uden at aktivere trækpedalen, for at udnytte den hydrostatiske transmissions bremseeffekt, når transmissionen ikke er indkoblet

6.4 START

1. Åbn brændstofhanen (fig. 25.A) (hvis den er der).
2. Sid ned i førersædet.
3. Sæt transmissionen i frigear ("N") (afsnit 5.2; afsnit 5.3).
4. Deaktivér skæreanordningerne (afsnit 5.9).
5. Aktiver håndbremsen (afsnit 5.7).
6. Stil gashåndtaget på maks. omdrejninger "hurtig" (afsnit 5.6).
7. **Ved koldstart:** Aktivér chokeren (afs. 5.6) (om forudset).
8. Indsæt nøglen og drej den over i positionen «kør» for at tænde det elektriske kredsløb. Vent 2 sekunder og drej den over i positionen «tænding» for at starte motoren.
9. Når motoren er startet, slippes tændingsnøglen.
10. **Ved koldstart,** så snart motoren kører regelmæssigt:

10a. Slå chokeren fra (afs. 5.6, type "II"), og flyt gashåndtaget over i positionen med maksimal hastighed “hare ” (om forudset).

10b. Slå chokeren fra (afs. 5.6, type "I") (om forudset).

BEMÆRK *Brug af chokeren når motoren allerede er varm kan føre til tilsodning af tændrøret og forårsage uregelmæssig drift af motoren.*

11. Når motoren er startet, flyttes gashåndtaget til minimum omdrejningstal - positionen "langsom".

BEMÆRK *I tilfælde af vanskeligheder under startfasen, må der ikke foretages gentagne forsøg med startmotoren, idet batteriet herved aflades og motoren herved vil blive overfyldt. Anbring tændingsnøglen i positionen "stop", vent et par minutter og gentag handlingen. Såfremt det stadig ikke er muligt at starte motoren, henvises til kapitel 14 i denne manual samt til håndbogen for motoren.*

6.5 KØRSEL

6.5.1 Arbejde og kørsel

Under flytning af maskinen, skal du huske at:

- deaktivere skæreanordningerne (afsnit 5.9);
- anbring rotorhuset ved den maksimale højde (afs. 5.11);

- stille gashåndtaget i en mellemposition mellem min. omdrejningstal «langsom» og maks. omdrejningstal «hurtig».
- slå parkeringsbremsen fra, ved at slippe bremsepedalen (afs. 5.7).
- tryk trækpedalen (afs. 5.2) i retningen "kørsel fremad" og accelerér til den ønskede hastiged ved at dosere trykket på selve pedalen og indvirke på speederen.

⚠ ***Trækkraften skal indkobles som beskrevet i afs. 5.2, for at undgå at en brat indkobling kan få maskinen til at stejle, så man mister herredømmet herover, især på en skråning.***

6.5.2 Bremsning

Start med at sænke maskinens hastighed ved at sænke motorens omdrejningstal, og tryk herefter på bremsepedalen (afs. 5.1), for at sænke hastigheden ydeligere, indtil køretøjet standser. Der opnås allerede en betydelig fartnedsættelse ved at slippe trækpedalen (afs. 5.2).

6.5.3 Bakgear

VIGTIGT *Skift til bakgear SKAL ske, når maskinen er standset.*

1. Træd på pedalen (afsnit 5.1) indtil maskinen standser;
2. begynd at bakke ved at træde på pedalen til træk i retningen bakgear (afsnit 5.3).

6.5.4 Plæneklipning

For at betjene maskinen gøres som beskrevet i det efterfølgende:

1. sæt gashåndtaget på maks. omdrejningstal ("hurtig"); denne position skal altid anvendes under brug af maskinen;
2. rotorhuset hæves til sin højeste position;
3. skæreanordningen indkobles (afsnit 5.9) udelukkende på selve græsplænen; det er vigtigt at den ikke aktiveres på grusflader eller i højt græs;
4. Start fremkørslen og klipningen i det græsfuldte område gradvist og med stor forsigtighed, som allerede tidligere beskrevet;
5. Tilpas hastigehden og klippehøjden (afs. 5.11) efter plænens tilstand (græssets højde, tæthed og fugtighed) og efter mængden af bortklippet græs.
6. Plænens udseende vil blive bedre, hvis den altid slås i den samme højde og skiftevis i de to retninger (fig. 27).

VIGTIGT *For at bakke med indkoblede skæreanordninger, er det nødvendigt at trykke og holde sikkerhedsknappen trykket ind (afsnit 5.10) for ikke at medføre standsning af motoren.*

Nedsæt hastigheden hver gang der konstateres en reduktion i motorens omdrejningstal.
Vær opmærksom på, at der aldrig opnås en ensartet klipning af græsplænen, såfremt fremdriftshastigheden er for høj i forhold til mængden af græs, der skal klippes.

Frakobl skæreanordningerne og flyt rotorhuset til dets højeste position:
- Under flytning fra det ene arbejdsområde til det andet
- Ved kørsel hen over ikke græsbeklædte overflader
- Hver gang det er nødvendigt at køre hen over en forhindring.

6.5.5 Råd for at bevare en flot græsplæne

- For at sikre en flot, grøn og blød græsplæne er det nødvendigt, at klipningen sker regelmæssigt. Græsplænen kan være sammensat af forskellige typer græs. Ved hyppige klipninger er det græsset med mange rødder, og som danner et solidt græslag, der vokser mest Hvis klipningen derimod udføres mindre hyppigt, udvikles fortrinsvis højt og vildt græs (kløver, hvid okseøje m.fl.). Intervallerne for klipning skal fastsættes på baggrund af græssets vækst, idet det forhindres, at græsset bliver for højt i tidsrummet mellem de enkelte klipninger.
- Den optimale højde for en velpasset græsplæne er ca. 4-5 cm, og ved en enkelt klipning bør der ikke afklippes mere end 1/3 af den samlede højde. Hvis græsset er meget højt, anbefales det at klippe græsplænen ad to omgange med en dags mellemrum. Den første gang med skæreanordningerne ved den maksimale højde, og den anden ved den ønskede højde (fig. 26).
- Hvis klippehøjden er for lav, rives græsset ud af plænen, der får et "plettet" udseende.
- I de varme og tørre perioder anbefales det at græsset er en smule højere, således udtørring af jorden forhindres.
- Det anbefales at klippe græsset, når græsplænen er tør. Slå ikke vådt græs; dette kan reducere den roterende anordnings virkedygtighed pga. at græsset hænger fast heri og medfører at græsset rives af plænen.
- Skæreanordningerne skal være intakte og skarpe, således at klipningen bliver ensartet og uden afrivninger, som medfører gullige spidser på græsstråene.

- Motoren skal anvendes ved maks. omdrejningstal for dels at sikre en perfekt klipning af græsset og for at opnå en tilfredsstillende skubbevirkning af det klippede græs gennem udkasteråbningen.
- Såfremt udkasteråbningen viser tegn på tilstopning, anbefales det at reducere hastigheden, idet den kan være for høj i forhold græsplænens tilstand. Såfremt problemet vedbliver, kan det være tegn på, at skæreanordningen er blevet sløv, eller at ribbernes profiler er deformerede.
- Udvis stor forsigtighed ved klipning i nærheden af buske eller lave kanter, da disse kan beskadige rotorhusets kanter og medføre, at det ikke længere står parallelt med græsfladen.

6.5.6 Tømning af opsamlingsposen (kun modeller med opsamling bagpå)

BEMÆRK *Tømning af opsamlingsposen kan kun udføres med skæreanordningen deaktiveret. I modsat fald vil motoren standse.*

- Sørg for, at posen ikke fyldes for meget for at undgå at udkasteråbningen tilstoppes under drift.
- En lydalarm signalerer, at opsamlingsposen er fuld:
  1. udkobl skæreanordningerne (afsnit 5.9) hvorefter signalet afbrydes;
  2. stil gashåndtaget på min. omdrejninger "langsom" ;
  3. stands kørsel fremad og sæt i frigear (afsnit 5.2; afsnit 5.3);
  4. aktiver håndbremsen;

- **Manuel betjening**
  5. Træk stangen (fig. 28.A) ud og tip opsamlingsposen, for at tøme den;
  6. luk opsamlingsposen igen, så den forbliver fastgjort til stopholderen (fig. 28.B) og læg stangen på plads.

- **Elektrisk betjening**
  5. med operatøren siddende i sædet skal knappen (fig. 28.C) holdes trykket, indtil tipningen af opsamlingsposen er fuldført;
  6. når den er tømt holdes knappen (fig. 28.D) trykket, indtil opsamlingsposen er sænket helt ned. Kontrollér at den forbliver hængtet fast på stopholderen (fig. 28.B).

BEMÆRK *Det kan ske, at lydsignalet aktiveres igen, når skæreanordningerne indkobles efter man har tømt opsamlingsposen, fordi der sidder rester af græs på signaleringens føler; i dette tilfælde er det nok at frakoble, og straks indkoble skæreanordningerne igen, for at få det til at holde op.*

Hold altid føleren (fig. 28.E) fri for græsaflejringer.

6.5.7 Rengøring af udkasteråbningen (*kun modeller med opsamling bagpå)*

- Klipning af meget højt eller fugtigt græs ved en for høj fremdriftshastighed kan resultere i tilstopning af udkasteråbningen. I tilfælde af tilstopning skal man følge anvisningerne i kap. 7.6.2.

6.5.8 Afslutning af klipning

Når græsslåningen er færdig skal man:
1. deaktivere skæreanordningerne;
2. reducere motorens omdrejningstal;
3. køre tilbage til der hvor maskinen skal stilles med rotorhuset løftet til dets højeste position.

6.6 STANDSNING

Fremgangsmåde ved standsning af maskinen:
1. stil gashåndtaget på min. omdrejninger "langsom"

⚠ ***For at undgå bagtænding skal gashåndtaget anbringes i positionen min. omdrejningstal "langsom" i 20 sekunder, inden motoren slukkes.***

2. sluk motoren ved at dreje nøglen over på positionen stop;
3. når motoren er slukket, lukkes brændstofhanen (fig. 25.A) (hvis den er der).;
4. fjern nøglen

VIGTIGT *For at opretholde batteriets ladning, må nøglen ikke efterlades i positionen "kør" eller "tænding af lygter", uden at motoren kører.*

⚠ ***Motoren kan være meget varm umiddelbart efter at den er slukket. Rør ikke lyddæmperen eller tilstødende dele. Risiko for forbrændinger.***

6.7 EFTER BRUG

1. Lad motoren køle af, inden maskinen sættes i et hvilket som helst rum.
2. Rengør (afsnit 7.6).
3. Kontrollér, at der ikke er løstsiddende eller beskadigede komponenter. Udskift om nødvendigt de beskadigede komponenter og

stram eventuelt løstsiddende skruer og bolte, eller kontakt det autoriserede servicecenter.

VIGTIGT

- *Sænk rotorhuset;*
- *sæt i frigear;*
- *aktiver håndbremsen;*
- *stands motoren;*
- *træk tændingsnøglen ud (kontrollér, at alle de bevægelige dele er fuldstændig standsede):*

• hver gang maskinen efterlades uden opsyn, førersædet forlades eller man parkerer maskinen;

7. ALMINDELIG VEDLIGEHOLDELSE

7.1 GENERELLE OPLYSNINGER

⚠ ***Sikkerhedsforskrifterne, som skal følges, er beskrevet i kap. 2. Disse forskrifter skal følges nøje for at undgå alvorlige risici eller farer.***

⚠ ***Før der udføres nogen form for kontrol, rengøring eller vedligeholdelses-/indstillingsindgreb på maskinen:***

- ***kobl skæreanordningen fra;***
- ***sæt i frigear;***
- ***aktiver håndbremsen;***
- ***stands motoren;***
- ***tag nøglen ud (efterlad aldrig nøglen i maskinen eller indenfor børns eller uegnede personers rækkevidde);***
- ***kontrollér, at ingen dele er i bevægelse;***
- ***læs den tilhørende vejledning;***
- ***Tag passende beklædning på, arbejdshandsker og beskyttelsesbriller***

• Hyppighed og type handlinger er opsummeret i "Tabel over vedligeholdelse". Formålet med tabellen er at bidrage til at opretholde maskinens effektivitet og sikkerhed. Tabellen angiver de vigtigste indgreb, og hvor ofte det enkelte indgreb skal udføres. Udfør indgrebet, når den første frist udløber.

7.2 PÅFYLDNING AF BRÆNDSTOF/ TØMNING AF BRÆNDSTOFTANKEN

VIGTIGT *Følg alle forskrifterne i motorens brugsanvisning. Den anvendelige brændstoftype er anført i motorens brugsanvisning.*

7.2.1 Påfyldning

For at påfylde brændstof:

1. Skru tankens dæksel af (fig. 30).
2. Sæt tragten i (fig. 30).
3. Vær opmærksom på ikke at fylde brændstoftanken helt op under påfyldning.
4. Tag tragten ud.
5. Når påfyldningen er færdig, skal låget skrues korrekt på og eventuelt spildt brændstof skal tørres op.

VIGTIGT *Undgå at hælde benzin på plastdelene, da de kan beskadiges. I tilfælde af spild bør du straks skylle efter med vand. Garantien dækker ikke skader ved karrosseriets eller motorens plastdele som følge af benzin.*

7.2.2 Tømning af tanken

BEMÆRK *Brændstoffet nedbrydes og må ikke blive i tanken i længere tid end 30 dage. Før maskinen stilles væk i en længere periode (kap. 9), skal brændstoftanken tømmes.*

⚠ ***Lad motoren køle af før brændstoftanken tømmes.***

1. Stil maskinen på en jævn overflade udenfor.
2. Stil en opsamlingsbeholder under aftapningsslangen (fig. 31.A).
3. Frakobl slangen (fig. 31.A) der sidder ved indgangen til benzinfilteret (fig. 31.B).
4. Åbn brændstofhanen (hvis den er der)
5. Opsaml brændstoffet i en egnet beholder.
6. Forbind slangen (fig. 31.A) igen og husk at anbringe båndet (fig. 31.C) korrekt.
7. Luk brændstofhanen (hvis den er der).

⚠ ***Når arbejdet genoptages, kontrolleres, at der ikke er udslip af benzin fra slanger, benzinhane eller karburator.***

7.3 KONTROL/EFTERFYLDNING AF MOTOROLIE

VIGTIGT *Følg alle forskrifterne i motorens brugsanvisning. Den anvendelige olietype er anført i motorens brugsanvisning.*

7.3.1 Kontrol / efterfyldning

⚠ ***Kontrollér oliestanden før hver brug.***

Procedure:
- Anbring maskinen i plan til denne kontrol.
- Kontrollér motoroliestanden: som angivet præcist i motorens betjeningsvejledning skal olieniveauet være mellem MIN. og MAX mærkerne på oliepinden (fig. 32).

⚠ ***Fyld ikke for meget olie på, det kan få motoren til at overophede. Hvis "MAX"-niveauet er overskredet, skal der aftappes olie indtil det korrekte niveau.***

7.3.2 Tømning

Med henblik på at sikre en korrekt funktion og en lang levetid, er det en god regel at udskifte motorolien i overensstemmelse med de intervaller, der er anført i motorens brugsanvisning.

⚠ ***Motorolien kan være meget varm, hvis den aftappes umiddelbart efter at motoren er blevet slukket. Lad derfor motoren afkøle i nogle minutter før olien aftappes.***

Udskift motorolien med de intervaller som er angivet i motorens instruktionsbog.

Gør som beskrevet i det følgende:

- **Type "I"**

1. Stil maskinen på en jævn overflade.
2. Stil en opsamlingsbeholder under forlængerslangen (fig. 33.A).
3. Hold godt fast om forlængerslangen (fig. 33.A) og skru aftapningsproppen af (fig. 33.B).
4. Opsaml olien i beholderen.
5. Genmontér aftapningsproppen (fig. 33.B) og husk at sætte den indvendige tætningsring på igen (fig. 33.C).
6. Stram den helt til mens forlængerslangen (fig. 33.A) stille.
7. Rens eventuelt spildt olie.

- **Type "II"**

1. Stil maskinen på en jævn overflade.
2. Stil en opsamlingsbeholder under forlængerslangen (fig. 33.D).
3. Frigør forlængerslangen (fig. 33.D) fra understøtningen (fig. 33.E) og løsn, ved hjælp af en tang, båndet (fig. 33.F) nok til at aftapningsproppen (fig. 33.G) kan trækkes ud.
4. Buk forlængerslangen og tøm olien ud i en egnet beholder
5. Montér proppen (fig. 33.G) igen og sæt forlængerslangen (fig. 33.D) på understøtningen (fig. 33.E) før der fyldes olie på tanken igen.
6. Rens eventuelt spildt olie.

- **Type "III"**

1. Stil maskinen på en jævn overflade.
2. Anbring en opsamlingsbeholder ud for forlængelsesrøret (fig. 33.A);
3. Tryk på tappen (fig. 33.B);
4. Fjern forlængerrøret fra støtten, og før det nedad;
5. Bøj forlængerrøret og dræn olien ud i en passende beholder;
6. Sæt igen forlængerrøret (fig. 33.A) fast på støtten (fig. 33.C) inden der fyldes olie på.
7. Rens eventuelt spildt olie.

VIGTIGT *Indlevér olien til bortskaffelse i henhold til gældende lokale regler.*

7.4 AFSTANDSHJUL

Afstandshjulenes forskellige monteringspositioner giver mulighed for at opretholde en sikkerhedsafstand "H" mellem kanten af rotorhuset og jorden (fig. 23.A). Justér afstandshjulene alt efter terrænets ujævnheder.

⚠ Dette indgreb skal altid udføres på begge hjulene, som skal placeres i samme højde MED SLUKKET MOTOR OG MED FRAKOBLEDE SKÆREANORDNINGER.

For at skifte position:
1. Frigør stoppladen (fig. 23.B) med en skruetrækker og træk stiften (fig. 23.C) med fjederen (fig. 23.D) ud.
2. Anbring afstandshjulet (fig. 23.A) i den ønskede position
3. Montér stiften (fig. 23.C), fjederen (fig. 23.D) og stoppladen (fig. 23.B) igen i den anførte rækkefølge, og sørg for at stiftens hoved (fig. 23.C) er vendt mod maskinens inderside

7.5 BATTERI

Det er meget vigtigt at vedligeholde batteriet omhyggeligt, for at sikre en lang driftslevetid. Batteriet i maskinen SKAL oplades:
- inden maskinen anvendes første gang;
- inden enhver længere periode uden brug (over 30 dage) (afsnit 9);
- når maskinen skal bruges efter en længere stilstandsperiode.

Læs og overhold fremgangsmåden for genopladning, der er beskrevet i den vedlagte betjeningsvejledning for batteriet, omhyggeligt. Manglende overholdelse af fremgangsmåden eller manglende genopladning af batteriet kan resultere i uoprettelig skade på batteriets elementer. Et fladt batteri **skal** genoplades så hurtigt som muligt.

VIGTIGT *Opladningen skal ske ved hjælp af et apparat med konstant spænding. Brug af andre former for batteriladere kan medføre uoprettelig skade på batteriet.*

- maskinen er udstyret med et stik (fig. 34.A), der anvendes til genopladning. Stikket skal sluttes til det tilsvarende stik på udligningsbatteriladeren, der leveres sammen med maskinen (om forudset) eller bestilles som tilbehør (afs. 15.2).

VIGTIGT *Dette stik kan kun anvendes til tilslutning med udligningsbatteriladeren leveret af fabrikanten. Brug af udligningsbatteriladeren:*
- *følg anvisningerne, der fremgår af betjeningsvejledningerne;*
- *følg anvisningerne i batteriets manual;*

7.6 RENGØRING

Hver gang maskinen har været brugt, skal den rengøres iht. følgende vejledning.

7.6.1 Rengøring af maskine

- Rengør maskinen udvendigt ved at tørre karosseriets plastikdele af med en svamp, der er fugtet med vand og rengøringsmiddel. Vær forsigtig med at undgå at motoren, de elektriske komponenter og det elektroniske printkort, der er anbragt under instrumentbrættet, bliver våde.
- For at mindske brandfaren skal motor, lydpotte, batterirum holdes rent for rester af græs, blade og overskydende fedt.

VIGTIGT *Anvend aldrig trykluft eller kraftige rengøringsmidler til rengøring af karosseri og motor!*

7.6.2 Rengøring af udkasteråbningen (*kun modeller med opsamling bagpå)*

I tilfælde af tilstopning af udkasteråbningen, går man frem som følger:
1. fjern opsamlingsposen eller beskyttelsen på bagudkastet;
2. fjern det ophobede græs i kanalen udefra.

7.6.3 Rengøring af posen (*kun modeller med opsamling bagpå)*

1. Tøm opsamlingsposen
2. Ryst den for at rense den for græs- og jordrester
3. Sæt posen på igen og vask rotorhuset indvendigt (afsnit 7.6.4-a) hvorefter posen skal tages af, tømmes, skylles og placeres på en måde så den kan tørre hurtigt.

7.6.4 Rengøring af rotorhuset

⚠ ***Sørg for at holde personer og dyr på afstand af maskinen, mens rotorhuset rengøres.***

a. Rengøring af den indvendige del

Fjern resterne af græs og mudder, som har samlet sig inde i rotorhuset, for at undgå at de kan tørre ind og gøre igangsætningen besværlig næste gang maskinen tændes igen.

Afvaskningen af undersiden på rotorhuset og af udkasteråbningen skal udføres med maskinen anbragt på et solidt underlag, med:

– monteret opsamlingspose eller beskyttelse til bagudkast *(angår kun modeller med opsamling bagpå);*
– monteret sideudkastskærm *(angår kun modeller med sideudkast)*;
– operatøren siddende i førersædet;
– rotorhuset i positionen «1»;
– tændt motor
– transmission i frigear
– aktiverede skæreanordninger

- Forbind som alternativ en vandslange til de relevante samlestykker (fig. 35.A), og lad vandet strømme igennem hver enkelt i et par minutter, med skæreanordningerne i bevægelse.

VIGTIGT *For at undgå at kompromittere den elektromagnetiske koblings funktion, skal man:*
- undgå at koblingen kommer i kontakt med olie;
- undgå at rette højtryksvandstråler direkte mod koblingsenheden;
- koblingen må ikke rengøres med benzin.

b. Rengøring af den udvendige del

⚠ ***Det er nødvendigt at sikre sig, at der ikke samler sig affald og tørre græsrester på rotorhusets overside, da maskinen skal opretholde sit optimale effektivitets- og sikkerhedsniveau.***

For rengøring af overdelen på rotorhuset gøres følgende:
- sænk rotorhuset fuldstændigt (til positionen «1»);
- blæs åbningerne i højre og venstre beskyttelser med trykluft (fig. 36).

7.7 FASTGØRINGSSKRUER OG -MØTRIKKER

- Skruer og møtrikker skal altid holdes spændt, således at udstyret hele tiden kan sikre den nødvendige driftssikkerhed.

8. EKSTRAORDINÆR VEDLIGEHOLDELSE

8.1 RÅD VEDRØRENDE SIKKERHED

⚠ ***Du bør øjeblikkeligt kontakte din forhandler eller et autoriseret servicecenter, hvis du oplever uregelmæssigheder i forbindelse med funktionen af:***
- bremse
- indkobling og standsning af skæreanordningerne
- indkobling af frem- eller baktrækket.

8.2 ROTORHUS

8.2.1 Justering af rotorhuset

En optimal justering af rotorhuset er af afgørende betydning for at opnå en ensartet klipning af græsplænen (fig. 37).
Ved uensartet klipning bør man kontrollere dæktrykkene (afsnit 6.1.3).
Er dette ikke tilstrækkeligt til at opnå en jævn klipning, bør du kontakte din forhandler for at få foretaget de nødvendige kontroller og for at få justeret rotorhuset.

8.2.2 Skæreanordning

En sløv skæreanordning hiver græsset op og medfører at græsplænen bliver gullig.

⚠ ***Samtlige handlinger, der involverer skæreanordningen (afmontering, slibning, afbalancering, reparation, genmontering og/eller udskiftning), er kritiske og kræver specifik kompetence og anvendelse af specialværktøj. Af sikkerhedshensyn er det derfor nødvendigt, at de altid udføres på et specialiseret servicecenter.***

⚠ ***Lad altid en beskadiget, skæv eller nedslidt skæreanordning udskifte, sammen med de relevante skruer, for at værne om balanceringen.***

VIGTIGT *Alle skæreanordningerne bør udskiftes samtidig, især i tilfælde af omfattende forskel i slitagen.*

VIGTIGT *Anvend altid originale skæreanordninger med den kode som er anført i tabellen "Tekniske data".*

I betragtning af produktets udvikling kan skæreanordningerne anført i tabellen "Tekniske data" med tiden udskiftes med andre typer, som har lignende egenskaber hvad angår ombyttelighed og funktionssikkerhed.

8.3 UDSKIFTNING AF FOR- OG BAGHJUL

8.3.1 Klargøring

VIGTIGT *Anvend en egnet løfteanordning, fx en saks-donkraft.*

Før hjulene udskiftes, skal man udføre følgende handlinger:
- Tag alt tilbehøret af.
- Anbring maskinen på en solid og jævn overflade som sikrer maskinens stabilitet.
- Aktiver håndbremsen.
- Stands motoren;
- Fjern nøglen;
- Anbring donkraften under løftepunktet nær hjulet som skal udskiftes (afsnit 8.3.2; afsnit 8.3.3).
- Kontrollér at donkraften er helt vinkelret på terrænnet.

8.3.2 Valg og placering af donkraften på baghjulene

Anbring trækiler (fig. 38.A) under hjulet (fig. 38.B) ved siden af det hjul, som skal udskiftes (fig. 38.C).

Kun modeller med opsamling bagpå:
- Den maksimalt mulige højde af den lukkede donkraft er 110 mm. (fig. 39).
- Anbring donkraften under den bagerste plade (fig. 40.A) 180 mm fra sidekanten.

For modeller med sideudkast:
- Den maksimalt mulige højde af den lukkede donkraft er 110 mm. (fig. 41).
- Anbring donkraften under bagakslen, i punktet vist på figur (fig. 42.A).

BEMÆRK *Når donkraften er placeret som beskrevet i dette afsnit, er det muligt kun at løfte det hjul, som skal udskiftes.*

8.3.3 Valg og placering af donkraften på forhjulene

1. Anbring trækiler (fig. 43.A) under hjulet (fig. 43.B) bag ved det hjul, som skal udskiftes (fig. 43.C).
2. Den maksimalt mulige højde af den lukkede donkraft er 110 mm.

BEMÆRK *Valget af donkraftens position skal træffes i funktion af maskintypen.*

3. Anbring donkraften under punktet i det forreste afsnit af maskinen (fig. 44.A, 45.A, 46.A) som vist i figuren.

BEMÆRK *Donkraften skal anbringes i det flade afsnit af understøtningen (fig. 44.B, 45.B).*

BEMÆRK *Donkraften skal anbringes i det centrale afsnit af understøtningen (fig. 46.B).*

8.3.4 Udskiftning af hjulet

VIGTIGT *Sørg for at maskinen er stabil og ikke bevæger sig under løftet. Hvis der bemærkes noget unormalt, skal man med det samme sænke donkraften, kontrollere og løse eventuelle problemer og løfte igen.*

1. Tag hætten (fig. 47.A) af før maskinen løftes.
2. Løft nok til at hjulet problemfrit kan tages af.
3. Træk ved hjælp af en skruetrækker låseringen (fig. 47.B) og trykskiven (fig. 47.C) ud.
4. Afmontér hjulet som skal udskiftes.
5. Smør akslen (fig. 47.D) med smørefedt.
6. Montér det nye hjul.
7. Sæt omhyggeligt trykringen og låseringen på igen.
8. Sænk hjulet ned på jorden og montér hætten igen (fig. 47.A).

VIGTIGT *Kontrollér at baghjulene er af samme højde (fig. 48.A), og at forskellen på de to hjuls eksterne diameter (fig. 48.B) ikke er over 8-10 mm. Hvis det er tilfældet, skal man, for at undgå unøjagtige klipninger, få indstillet justeringen af rotorhuset på et autoriseret værksted.*

8.3.5 Reparation og udskiftning af dæk

Hver udskiftning eller reparation af et dæk, som følge af en punktering, skal foretages af en specialiseret dækforhandler, i overensstemmelse med den forudsete metode til det anvendte dæklag.

8.4 ELEKTRONISK KORT

Det elektroniske kort er en komponent som sidder under instrumentbrættet og styrer alle maskinens sikkerhedsanordninger.

Det elektroniske kort er udstyret med en selvoprettende beskyttelse, som afbryder kredsløbet i tilfælde af anomali på det elektriske anlæg; indgrebet standser motoren og signaleres af et lydsignal, som kun kan slukkes ved at trække nøglen ud. Kredsløbet genetableres automatisk efter et par sekunder; find og løs fejlens årsager, for at undgå flere afbrydelser.

VIGTIGT *Undgå at beskyttelsen griber ind ved:*
- *ikke at bytte om på batteriets polaritet;*
- *ikke at lade maskinen fungere uden batteriet, for ikke at skabe anomali i laderegulatorens funktion;*
- *passe på ikke at skabe kortslutning.*

8.5 UDSKIFTNING AF EN SIKRING

På maskinen findes nogle sikringer (fig. 49.A) med forskellige værdier. Deres egenskaber og funktioner er følgende:
- Sikring på 10 A = som beskytter det elektroniske korts hoved- og effektkredsløb. Kortet medfører standsning af maskinen og slukker fuldstændigt kontrollampen på instrumentbrættet (afs. 5.16)
- 25 A sikring = Til beskyttelse af genopladningskredsløbet. Når denne sikring udløses, taber batteriet gradvist sin ladning med efterfølgende vanskeligheder ved start af maskinen.

- Sikring på 5 A = som beskytter hjælpeudtaget på 12 Volt til tilbehør.

- Sikring på 15 A = som beskytter kredsløbet i styremotoren, hvis indgreb ikke tillader elektrisk aktivering af posens tippesystem; tømning er mulig ved hjælp af den manuelle mekanisme (hvis monteret).

Sikringens styrke er angivet på selve sikringen.

VIGTIGT *En sikring, der er sprunget, skal altid udskiftes med en sikring af tilsvarende type og med samme effekt. Den må aldrig udskiftes med en sikring med en anden effekt.*

Hvis det ikke er muligt at afhjælpe årsagen til, at sikringen er sprunget, bør du kontakte din forhandler.

8.6 UDSKIFTNING AF PÆRER

8.6.1 Type “I” - Glødepærer

- Pærerne (18W) har bajonetfatning, som løsnes ved, at den drejes mod uret ved hjælp af en tang (fig. 50)

8.6.2 Type “II” - Lysdiode-pærer

- Løsn ringmøtrikken (fig. 51.A) og fjern stikket (fig. 51.B). Fjern diodelampen (fig. 51.C), der er fastgjort ved hjælp af skruerne (fig. 51.D).

8.6.3 Type “III” - Lysdiodepærer (til modellerne TNS, THNS)

1. Løft motorhjelmen og fjern konnektoren (fig. 52.A).
2. Træk låsestiften (fig. 52.B) ud og træk motorhjelmen sidelæns af.
3. Frakobl lysdiodepærernes kabler (fig. 53.A), skru skruerne (fig. 53.B) ud og frigør tungerne (fig. 53.C).
4. Løft og frigør det øvre afsnit af motorhjelmen (fig. 54.A).
5. Skru skruerne (fig. 55.A) ud og udskift lysdiodepærerne (fig. 55.B).
6. Følg demonteringens fremgangsmåde i den omvendte rækkefølge, for at montere motorhjelmen igen.

8.7 BAGERSTE TRANSMISSIONSGRUPP

Denne består af en helstøbt blok, der er vedligeholdelsesfri. Delene er permanentsmurte og kræver ingen form for olieskift eller efterfyldning.

8.8 FORRESTE TRANSMISSION (4WD MODEL)

Denne består af en helstøbt blok, der er vedligeholdelsesfri. Det er nødvendigt at kontrollere, efterfylde og jævnligt udskifte olien i det hydrauliske forbindelseskredsløb.

Kontrollér oliestanden i det hydrauliske system, som skal befinde sig mellem referencerne «MIN» og «MAX» på tanken.
Hvis niveauet er lavere end «MIN» (Fig. 56):

– demontér beskyttelsen (fig. 56.A) som fastholdes af møtrikken (fig. 56.B):
– skru dækslet (fig. 56.C) af og hæld mere 10W30 olie på, indtil niveauet når op på «MAX»:
– skru dækslet på igen (fig. 56.C) og montér beskyttelsen (fig. 56.A).

VIGTIGT *Hvis der ofte opstår behov for genopfyldning, skal man kontrollere, at der ikke er lækage på rørledningerne eller på tanken og kontakte Forhandleren, for at lade de nødvendige indgreb udføre.*

8.9 JUSTERING AF FJEDEREN TIL AF OPSAMLINGSPOSENS STOPHOLDER

Hvis opsamlingsposen har tendens til at hoppe og åbne sig under kørsel i ujævnt terræn, eller hvis det er besværligt at sætte posen på igen efter tømning, skal fjederens spænding reguleres (fig. 57.A). Vælg et andet påsætningspunkt, dvs. et af hullerne (fig. 57.B) for at opnå det ønskede resultat.

9. OPMAGASINERING

Hvis maskinen skal opmagasineres i en periode på over 30 dage:

1. Lad motoren køle af
2. Frakobl kablerne fra batteriet og opbevar det et køligt og tørt sted.
3. Tøm brændstoftanken (afsnit 7.2.2) og følg vejledningen i motorens instruktionsbog.
4. Rengør omhyggeligt maskinen.
5. Kontrollér at maskinen ikke har skader. Kontakt om nødvendigt et autoriseret servicecenter.
6. Opmagasiner maskinen:
   – med rotorhuset sænket
   – et tørt sted
   – beskyttet mod vind og vejr
   – helst overdækket med et dækken (afsnit 15.4)
   – utilgængeligt for børn.
   – sørg for at have fjernet nøgler og værktøj anvendt til vedligeholdelse.

Når maskinen tages i brug:

- kontrolleres, at der ikke er udslip af benzin fra slanger, brændstofhane eller karburator.
- klargør maskinen som anvist i kapitel "6. Brug af maskinen".

10. FLYTNING OG TRANSPORT

- Når maskinen flyttes, skal man:
  – kobl skæreanordningen fra;
  – rotorhuset hæves til sin højeste position;
  – sluk motoren;

- Når maskinen transporteres i bil eller på anhænger skal man:
  – anvende opkørselsramper med tilstrækkelig resistens, bredde og længde;
  – laste maskinen med motoren slukket, tændingsnøglen taget ud af tændingen på maskinen, uden fører og slukket med hjælp fra et passende antal personer;
  – lukke brændstofhanen (hvis den er der);
  – sænke rotorhuset;
  – aktiver håndbremsen;
  – anbringe den, så den ikke udgør en risiko for nogen;
  – Fastgøre den omhyggeligt til transportmidlet med reb eller kæder for at undgå at den vælter med risiko for at den bliver beskadiget eller der spildes brændstof.

11. SERVICE OG REPARATIONER

Denne brugsanvisning indeholder alle nødvendige anvisninger til brug af maskinen og en korrekt grundlæggende vedligeholdelse, som kan udføres af brugeren selv. Alt justerings- og vedligeholdelsesarbejde, der ikke er beskrevet i denne brugsanvisning, skal udføres hos din forhandler eller et specialiseret servicecenter, som er i besiddelse af den nødvendige fagkundskab og det nødvendige værktøj til at udføre arbejdet korrekt, således at maskinens oprindelige sikkerhedsniveau bibeholdes. Indgreb udført af værksteder, som ikke er godkendte, eller af ukvalificerede personer medfører, at alle fabrikantens garantier og forpligtelser eller ansvar bortfalder.

- Kun de officielt autoriserede værksteder kan udføre reparation og vedligeholdelse, som dækkes af garantien.
- Uoriginale reservedele og tilbehør er ikke godkendte. Brug af uoriginale reservedele og tilbehør kompromitterer sikkerheden og fritager producenten fra enhver forpligtelse og ethvert ansvar.
- Originale reservedele kan fås hos autoriserede servicecentre og forhandlere.

- Det anbefales at få foretaget en årlig kontrol af maskinen på et autoriseret servicecenter til vedligeholdelse, service og kontrol af de monterede sikkerhedsanordninger.

12. GARANTIDÆKNING

Garantien dækker alle materiale- og fabrikationsfejl. Brugeren bør nøje følge alle anvisninger i den vedlagte dokumentation.
Garantien dækker ikke skader som følge af:
- Manglende kendskab til den medfølgende dokumentation.
- Uagtsomhed.
- Utilsigtet eller ukorrekt brug og montage.
- Anvendelse af uoriginale reservedele.
- Anvendelse af tilbehør, som ikke er leveret eller godkendt af fabrikanten.

Garantien dækker heller ikke:
- Normal slitage af forbrugsmaterialer, såsom transmissionsremme, lygter, hjul, knive, sikkerhedsmøtrikker og ledninger.
- Normal slitage.
- Motorer. Disse er dækket af producentens garanti i henhold til de specificerede betingelser.

Køber er beskyttet af den nationale lovgivning. Købers rettigheder i henhold til den nationale lovgivning er ikke på nogen måde begrænset af denne garanti.

13. VEDLIGEHOLDELSESTABEL

Indgreb	Interval (timer)		Afsnit / Bemærkninger
	Første gang	Herefter hver	
MASKINE			
Sikkerhedstjek / Kontrol af betjeninger		Før hver brug	afsn. 6.2
Kontrol af dæktryk		Før hver brug	afsn. 6.1.3
Kontrol af beskyttelserne på bagudkast / sideudkast. Kontrol af opsamlingspose, sideudkastskærm.		Før hver brug	afs. 6.1.4
Generel rengøring og kontrol		Efter hver brug	afsn. 7.6
Kontrol af eventuelle skader på maskinen. Kontakt om nødvendigt et autoriseret servicecenter.		Efter hver brug	-
Batteriopladning		Før maskinen stilles væk	afs. 7.5
Kontrol af alle fastgørelsesanordninger		25	
Kontrol af fastgørelse og skarphed af skæreanordningerne		25	***
Kontrol af transmissionsrem		25	***
Kontrol af drivrem til skæreanordning		25	***
Kontrol og justering af bremsen		25	***
Kontrol og justering af fremdrift		25	***
Kontrol af indkobling og bremse af skæreanordning		25	***
Generel smøring		25	****
Udskiftning af skæreanordningerne		100	***
Udskiftning af transmissionsrem		-	** / ***
Udskiftning af drivrem til skæreanordning		-	** / ***
MOTOR			
Kontrol/genopfyldning af brændstof		Før hver brug	afsnit 7.2
Kontrol / efterfyldning af motorolie		Før hver brug	afsnit 7.3
Udskiftning af motorolie		*	*
Kontrol og rengøring af luftfilter		*	*
Udskiftning af luftfilter		*	*
Kontrol af benzinfilter		*	*

Udskiftning af benzinfilter		*	*
Kontrol og rengøring af tændrørenes kontakter		*	*
Udskiftning af tændrør		*	*

* Se den fulde liste over indgreb og intervaller i motorens vejledning
** Ved de første tegn på funktionsfejl, kontakt da Deres forhandler
*** Indgrebet skal udføres af deres forhandler eller et specialiseret center
*** Der bør endvidere udføres smøring af samtlige led, såfremt maskinen ikke skal anvendes i en længere periode

14. PROBLEMER OG DERES LØSNING

PROBLEM	MULIG ÅRSAG	AFHJÆLPNING
1. Med nøglen på «KØRSEL», forbliver instrumentbrættet slukket, uden et lydsignal	Udløsning af beskyttelsen på det elektroniske kort, på grund af:	Drej nøglen til pos. "STOP" og søg årsagerne til fejlen:
	batteriet er ikke tilsluttet korrekt	kontrollér forbindelserne (afsnit 4.4)
	batteriets poler er ombyttet	kontrollér forbindelserne (afsnit 4.4).
	batteriet er fuldstændig afladet	oplad batteriet (afsnit 7.5)
	sikringen er sprunget	udskift sikringen (10 A) (afsnit 8.5).
	printkort er blevet udsat for fugt	tør med lun luft
2. Med nøglen på «KØRSEL», forbliver instrumentbrættet slukket, men der aktiveres et lydsignal	Udløsning af beskyttelsen på det elektroniske kort, på grund af:	Drej nøglen over i pos. «STOP » og find frem til fejlens årsag:
	printkort er blevet udsat for fugt	tør med lun luft
3. Med nøglen på «TÆNDING» tændes instrumentbrættet, men startmotoren starter ikke	batteriet er ikke tilstrækkeligt opladet	oplad batteriet (afsnit 7.5)
	sprunget genopladningssikring	udskift sikringen (25 A) (jfr. 8.5)
4. Med nøglen på «TÆNDING» aktiveres startmotoren, men motoren starter ikke	batteriet er ikke tilstrækkeligt opladet	oplad batteriet (afsnit 7.5)
	manglende benzintilførsel	kontroller tankniveauet (afsnit 7.2.1)
		åbn hanen (hvis den findes) (afsnit 6.4)
		kontroller benzinfilteret
	tændingsfejl	kontrollér at tændrørshætten er fastgjort
		kontrollér at elektroderne er rene og er anbragt med korrekt indbyrdes afstand
5. Vanskelig start eller uregelmæssig motorfunktion	driftsforstyrrelser i karburator	rengør eller udskift luftfilteret
		tøm tanken og påfyld ny benzin
		kontrollér og udskift om nødvendigt benzinfilteret
6. Reduktion af motorens præstation under klipning	fremdriftshastigheden er for høj i forhold til græssets højde	reducér fremdriftshastigheden og/ eller øg klippehøjden (afsnit 6.5.4)
7. Motoren slukker når skæreanordningerne aktiveres	tilladelse til aktivering mangler	kontroller at startbetingelserne er opfyldt (afsnit 6.2.2)

Såfremt de ovennævnte indgreb ikke løser problemet, bør der rettes henvendelse til forhandleren.

PROBLEM	MULIG ÅRSAG	AFHJÆLPNING
8. Batteriets kontrollampe slukker ikke efter et par minutters drift	utilstrækkelig batteriopladning	kontakt Deres forhandler
9. Oliens kontrollampe tænder under driften (om forudset)	problemer omkring motorens smøring	Anbring øjeblikkeligt nøglen på «STOP »:
		genopret oliestanden (jfr. 7.3.1)
		udskift filteret (kontakt forhandleren, hvis ulempen varer ved)
10. Motoren stopper og der aktiveres et lydsignal	Udløsning af beskyttelsen på det elektroniske kort, på grund af:	Drej nøglen over i pos. «STOP » og find frem til fejlens årsag:
	overspænding forårsaget af laderegulatoren	kontakt Deres forhandler
	batteriet er ikke tilsluttet korrekt (løse forbindelser)	kontrollér forbindelserne (jfr. 3.4)
11. Motoren stopper uden et lydsignal	frakoblet batteri	kontrollér forbindelserne (jfr. 3.4)
	problemer med motoren	kontakt Deres forhandler
12. Skæreanordningerne indkobles ikke eller standser ikke hurtigt nok, når de deaktiveres	løstsiddende rem	kontakt Deres forhandler
	problemer på elektromagnetisk indkobling	kontakt Deres forhandler
13. Uregelmæssig klipning og utilstrækkelig opsamling (kun for modeller med opsamling bagpå)	rotorhuset er ikke parallelt med terræn	kontrollér dæktrykket (afsnit 6.1.3)
		genopret parallelpositionen af rotorhuset i forhold til terræn (afsnit 8.2.1)
	skæreanordningen arbejder ikke korrekt	kontakt Deres forhandler
	fremdriftshastigheden er for høj i forhold til græssets højde	reducér fremdriftshastigheden og/ eller løft rotorhuset (afsnit 6.5.4)
		fjern opsamlingsposen og rens åbningen
	tilstopning af udkasteråbningen	fjern opsamlingsposen og tøm kanalen (jfr. 7.6.2)
14. Uregelmæssig klipning (kun modeller med sideudkast)	rotorhuset er ikke parallelt med terræn	kontrollér dæktrykket (afsnit 6.1.3)
		genopret parallelpositionen af rotorhuset i forhold til terræn (afsnit 8.2.1)
	skæreanordningen arbejder ikke korrekt	kontakt Deres forhandler
15. Unormal vibration under drift	rotorhuset er fyldt med græs	rengør rotorhuset (afsnit 7.6.4)
	skæreanordningerne er ude af balance eller løse	kontakt Deres forhandler
	fastgørelsesanordningerne har løsnet sig	kontrollér og fastspænd låseskruerne til motoren og rammen
16. Usikker eller ineffektiv bremsning	bremsen er ikke justeret korrekt	kontakt Deres forhandler

Såfremt de ovennævnte indgreb ikke løser problemet, bør der rettes henvendelse til forhandleren.

PROBLEM	MULIG ÅRSAG	AFHJÆLPNING
17. Uregelmæssig fremkørsel, dårlig træk i opstigningerne eller hvis maskinen har tendens til at krænge	problemer med drivremmen eller indkoblingssystemet	kontakt Deres forhandler
18. For tændt motor sætter maskinen ikke i bevægelse, når man indvirker på trækpedalen	frigøringshåndtag i positionen transmission udkoblet	sæt det i positionen for transmission indkoblet (afsnit 5.4)
19. Maskinen begynder at vibrere unormalt	nogle dele er blevet beskadiget eller er løse	stands maskinen og tag tændingsnøglen ud
		kontroller om der er tegn på skader
		kontroller om der findes løse dele, og fastspænd dem
		få udført en yderligere kontrol, udskiftning eller reparation på et specialiseret servicecenter

Såfremt de ovennævnte indgreb ikke løser problemet, bør der rettes henvendelse til forhandleren.

15. TILBEHØR

15.1 KIT TIL "MULTICLIP"

Finsnitter det klippede græs og efterlader det på plænen (fig. 58.A1; fig. 58.A2).

15.2 BATTERILADER

Udligningsbatteriladeren gør det muligt at opretholde en korrekt batterieffektivitet, når maskinen ikke anvendes i en længere periode, idet den sikrer et optimal opladningsniveau og en forbedret driftsperiode for batteriet (fig. 58.B).

15.3 KIT TIL TRÆKNING

Til trækning af en lille anhænger (fig. 58.C).

15.4 PRESENNING

Beskytter maskinen for støv, når den ikke anvendes (fig. 58.D)

15.5 KIT MED BAGMONTERET BALAST

Forbedrer stabiliteten bagpå maskinen, især når denne hovedsageligt anvendes på skråninger (fig. 58.E).

15.6 KIT TIL BESKYTTELSE FOR BAGUDKAST

Skal anvendes i stedet for opsamlingsposen, hvis græsset ikke opsamles (fig. 58.F). ***(Angår kun modeller med udkast bagpå)***.

15.7 SNEKÆDER 18'', 20''

De forbedrer baghjulenes vejgreb på snedækkede strækninger og muliggør brug af snerydningsudstyr (fig. 58.G).

15.8 MUDDER- OG SNEHJUL 18'', 20''

De forbedrer trækkraften på sne og mudder (fig. 58.H).

15.9 ANHÆNGER

Til transport af redskaber eller andre genstande, inden for de tilladte lastgrænser (fig. 58.I).

15.10 SPREDER

Til spredning af salt eller gødning (fig. 58.J).

15.11 SPREDER

Til spredning af sand eller grus (fig. 58.K).

15.12 GRÆSRULLE

Til komprimering af jorden efter såning, eller til at udjævne græs (fig. 58.L).

15.13 SNEPLOV MED SKRABESKÆR

Til snerydning med ophobning af sneen i siden (fig. 58.M).

15.14 FRONTAL FEJEMASKINE

Til rengøring for blade og snavs i indkørsler og på solide overflader og til rydning af tynde lag af nyfalden sne (fig. 58.N).

15.15 SKÆREMASKINE

Til klipning og snitning af uopsamlet græs (fig. 58.O).

15.16 OPSAMLINGSMASKINE TIL BLADE OG GRÆS

Til opsamling af blade og græs på græsområder (fig. 58.P).

15.17 FRONTAL RIVE

Til opsamling af græs og kviste (fig. 58.Q).

15.18 LØFTEGRÆNSEFLADE

Giver mulighed for at montere supplerende tilbehør foran, som ikke har behov for et kraftudtag (fig. 58.R1).

15.19 KRAFTUDTAG (PTO)

Giver mulighed for at overføre motorens effekt til det tilsluttede tilbehør. Behov for løftegrænsefladen (fig. 58.R2).

15.20 KRAFTUDTAG (PTO)

Giver mulighed for at overføre motorens effekt til det tilsluttede tilbehør. Uden behov for løftegrænsefladen (fig. 58.R3).

FI

VAROITUS!: LUE KÄYTTÖOPAS HUOLELLISESTI ENNEN LAITTEEN KÄYTTÖÄ. Säilytä myöhempää tarvetta varten.

SISÄLLYSLUETTELO

1. YLEISTÄ 2
2. TURVALLISUUSMÄÄRÄYKSET 2
3. LAITTEESEEN TUTUSTUMINEN 5
   3.1 Laitteen kuvaus ja käyttötarkoitus 5
   3.2 Turvamerkinnät 5
   3.3 Tunnistustarra 6
   3.4 Pääosat 6
4. ASENNUS 7
   4.1 Asennusosat 7
   4.2 Ohjauspyörän kokoaminen 7
   4.3 Istuimen asennus 8
   4.4 Akun asentaminen ja kytkentä 8
   4.5 Keruusäkin tukien asentaminen 8
   4.6 Keruusäkin kiinnityskoukun pidikkeen irrottaminen 8
   4.7 Etupuskurin asentaminen 8
   4.8 Keruusäkin asentaminen 9
   4.9 Keruusäkin kallistusvipujen asentaminen 9
   4.10 Leikkuuvälinekokonaisuuden sivusuojusten asennus (jos varusteena) 9
   4.11 Sivutyhjennyksen läppäkorkin asennus (vain malleissa joissa on sivutyhjennys) 9
5. HALLINTALAITTEET 10
   5.1 Jarrupoljin 10
   5.2 Eteenajon poljin 10
   5.3 Peruutuspoljin 10
   5.4 Hydrostaattisen voimansiirron vapautuksen hallintalaite 10
   5.5 Avainkatkaisin 11
   5.6 Kaasuttimen vipu 11
   5.7 Seisontajarruvipu 11
   5.8 Valokatkaisin 11
   5.9 Ohjaus leikkuuvälineiden asettamiseksi päälle ja pois päältä 11
   5.10 Aktivointipainike ruohonleikkuu peruutusvaihteella 12
   5.11 Ohjaimet leikkuuvälinekokonaisuuden korkeuden säätöön 12
   5.12 Laite nopeuden ylläpitämiseen (cruise control) 12
   5.13 Laskuri (jos kuuluu varustukseen) 13
   5.14 Lisäpistoke lisävarusteille 13
   5.15 Keruusäkin kallistuksen hallintalaite 13
   5.16 Näyttö tyyppiä "I" ja äänimerkit 13
   5.17 Näyttö tyyppiä "II" ja äänimerkit 14
   5.18 Näyttö tyyppiä "III" ja äänimerkit 15
6. LAITTEEN KÄYTTÖ 16
   6.1 Esitoimenpiteet 16
   6.2 Turvallisuustarkastukset 17
   6.3 Käyttö kaltevalla maaperällä 18
   6.4 Käynnistys 18
   6.5 Työskentely 19
   6.6 Pysäytys 20
   6.7 Käytön jälkeen 21
7. SÄÄNNÖLLINEN HUOLTO 21
   7.1 Yleistä 21
   7.2 Polttoaineen lisääminen / polttoainesäiliön tyhjentäminen 21
   7.3 Moottoriöljyn tarkastaminen, lisääminen, tyhjentäminen 22
   7.4 Lisäpyörät 22
   7.5 Akku 23
   7.6 Puhdistus 23
   7.7 Mutterit ja kiinnitysruuvit 24
8. YLIMÄÄRÄINEN HUOLTO 24
   8.1 Turvallisuusohjeet 24
   8.2 Leikkuuvälineiden kokonaisuus 24
   8.3 Etu-/takapyörien vaihto 24
   8.4 Piirikortti 25
   8.5 Sulakkeen vaihto 25
   8.6 Lamppujen vaihto 26
   8.7 Takavoimansiirtoyksikkö 26
   8.8 Etuvoimansiirtoyksikkö (4WD-malli) 26
   8.9 Keruusäkin kiinnityskoukun jousen säätö 26
9. VARASTOINTI 26
10. LIIKUTTAMINEN JA KULJETUS 27
11. HUOLTO JA KORJAUS 27
12. TAKUUSUOJA 27
13. HUOLTOTAULUKKO 27
14. VIKOJEN PAIKANNUS 29
15. LISÄVARUSTEET 31

1. YLEISTÄ

1.1 KÄYTTÖOPPAAN LUKEMINEN

Ne käyttöoppaan kappaleet, jotka sisältävät erityisen tärkeää turvallisuutta tai toimintaa koskevaa tietoa, on merkitty toisin, seuraavassa osoitetulla tavalla:

HUOMAUTUS *tai* **TÄRKEÄÄ** *tarkentaa tai antaa lisätietoa jo aiemmin selitettyihin tietoihin. Niiden tarkoituksena on estää laitteen vaurioituminen tai vahinkojen syntyminen.*

Merkki ⚠ korostaa vaaraa. Varoituksen noudattamatta jättäminen voi aiheuttaa henkilövahinkoja tai kolmansille tahoille syntyviä vaaroja ja/tai vahinkoja.

Ruudulla korostetut kappaleet joiden reunoissa on harmaita pisteitä osoittavat valinnaiset ominaisuudet, joita ei ole kaikissa tässä käyttöohjeessa mainituissa malleissa. Tarkista jos ominaisuus esiintyy hankkimassasi mallissa.

"Etuosa", "takaosa", "oikea" ja "vasen" viittaukset ovat käyttäjän työasennosta katsottuna.

1.2 VIITTEET

1.2.1 Kuvat

Käyttöohjeissa annetut kuvat on numeroitu 1, 2, 3, jne.
Kuvissa annetut osat on merkitty kirjaimilla A, B, C jne.
Viite kuvassa 2 annettuun osaan C osoitetaan: "Ks. kuva 2.C" tai yksinkertaisesti " (Kuva 2.C)".
Kuvat ovat suuntaa-antavia. Asennetut osat voivat poiketa kuvissa annetuista.

1.2.2 Otsikot

Käyttöopas on jaettu lukuihin ja kappaleisiin. Otsikko "2.1 Koulutus" on kappaleen "2. Turvallisuusmääräykset" alaotsikko. Viittaukset lukuihin tai kappaleisiin osoitetaan sanoilla luku tai kappale sekä vastaavalla numerolla. Esimerkiksi: "luku 2" tai "kappale 2.1"

2. TURVALLISUUSMÄÄRÄYKSET

2.1 KOULUTUS

⚠ ***Tutustu vipuihin ja laitteen oikeaan käyttöön. Opi pysäyttämään moottori nopeasti. Näiden varoitusten lukematta jättäminen saattaa aiheuttaa tulipalon ja/tai vakavan loukkaantumisen.***

- Älä anna lasten tai kokemattomien henkilöiden käyttää laitetta. Paikalliset lait voivat määrätä laitteen käytölle minimi–ikärajan.
- Laitetta ei koskaan saa käyttää jos käyttäjä on väsynyt tai huonovointinen tai on nauttinut lääkeaineita, huumeita, alkoholia tai muita käyttäjän reflekseihin ja huomiokykyyn vaikuttavia aineita.
- Älä kuljeta lapsia tai muita matkustajia
- Muista, että käyttäjä on vastuussa tapaturmista tai vahingoista, jotka hän aiheuttaa muille ihmisille tai heidän omaisuuksilleen. Käyttäjän vastuulla on arvioida maaston mahdolliset vaarat ja ryhtyä tarvittaviin varotoimenpiteisiin omansa ja muiden turvallisuuden takaamiseksi, erityisesti kun työskennellään kaltevilla, epätasaisilla, liukkailla tai epävakailla pinnoilla.
- Jos laitetta halutaan lainata varmista, että käyttäjä tutustuu tässä käsikirjassa oleviin käyttöohjeisiin.

2.2 ESITOIMENPITEET

Henkilönsuojaimet

- Käytä sopivaa vaatetusta, kestäviä työjalkineita joissa on liukumista estävä pohja sekä pitkiä housuja. Älä koskaan käynnistä ruohonleikkuria paljain jaloin tai sandaalit jalassa. Käytä kuulosuojaimia.
- Kuulosuojainten käyttö saattaa heikentää mahdollisuutta kuulla mahdollisia varoituksia (huutoja tai hälytyksiä). Kiinnitä mitä suurinta huomiota kaikkeen siihen, mitä tapahtuu työalueen ulkopuolella.
- Älä käytä huiveja, kauluspaitoja, kaulanauhoja, rannerenkaita tai muita vaatteita joissa on liehuvia osia tai nauhoja tai solmioita tai joka tapauksessa roikkuvia tai leveitä esineitä, jotka saattavat sotkeentua laitteeseen tai työpaikalla oleviin esineisiin tai materiaaleihin.
- Sido pitkät hiukset kiinni.

Työalue / Laite

- Tarkista työskentelyalue ja poista kaikki asiat, jotka laite voisi singota tai jotka voisivat vahingoittaa leikkuuvälinettä/pyöriviä osia (kivet, oksat, rautalangat, luut jne.).

Räjähdysmoottori: polttoaine

⚠ **VAARA**! Polttoaine on erittäin tulenarkaa.

- Säilytä polttoainetta sitä varten hyväksytyissä tarkoituksenmukaisissa säilytysastioissa, turvallisessa paikassa kaukana lämmönlähteistä tai avotulesta.
- Pidä säilytysastiat ja bensiinin varastointialue vapaana ruohon jätteistä, lehdistä tai liiasta rasvasta.
- Pidä säilytysastiat lasten ulottumattomissa.
- Älä tupakoi polttoaineen tankkauksen tai lisäämisen aikana ja joka kerta kun polttoainetta käsitellään.
- Lisää polttoainetta suppilon avulla, vain ulkoilmassa.
- Vältä polttoainehöyryjen hengittämistä.
- Älä lisää polttoainetta äläkä poista säiliön korkkia silloin kun moottori on käynnissä tai se on vielä kuuma.
- Avaa polttoainetankin korkki hitaasti antaen sisäpaineen purkautua vähitellen.
- Älä laita avotulta säiliön aukon lähelle sen sisällön tarkastamiseksi.
- Älä käynnistä moottoria mikäli polttoainetta valuu ulos, ja vie laite kauas alueelta jonne polttoainetta on vuotanut. Varmista, ettei alueella pääse syntymään tulipaloa niin kauan kuin polttoainetta ja polttoainehöyryä on paikalla.
- Puhdista välittömästi laitteen päälle tai maahan valunut polttoaine.
- Laita polttoainesäiliön ja polttoainetta sisältävän astian korkit aina takaisin paikoilleen ja kiristä ne kunnolla.
- Älä käynnistä laitetta polttoaineen täyttöpaikalla Moottorin käynnistyksen on tapahduttava ainakin 3 metrin päässä polttoaineen täyttöpaikalta.
- Vältä polttoaineen pääsemistä kosketuksiin vaatteiden kanssa tai jos niin tapahtuu, vaihda vaatteet ennen moottorin käynnistämistä.

2.3 KÄYTÖN AIKANA

Työalue

- Älä käynnistä moottoria suljetuissa tiloissa joihin voi kerääntyä vaarallisia hiilimonoksidihöyryjä. Käynnistystoimenpiteet on suoritettava ulkoilmassa tai hyvin tuuletetussa paikassa. Muista aina, että pakokaasut ovat myrkyllisiä.
- Laitteen käynnistyksen aikana, älä suuntaa äänenvaimenninta äläkä siis pakokaasuja kohti syttyviä materiaaleja.
- Älä käytä laitetta räjähdysalttiissa ympäristössä, syttyvien nesteiden, kaasujen tai pölyn lähettyvillä. Sähkökosketukset tai mekaaniset hankaumat voivat aiheuttaa kipinöitä, jotka saavat pölyn tai höyryt syttymään.
- Työskentele ainoastaan päivänvalossa tai kyllin riittävässä keinovalossa ja hyvän näkyväisyyden vallitessa.
- Pidä henkilöt, lapset ja eläimet loitolla työalueelta. Lapsia on valvottava toisen aikuisen henkilön toimesta.
- Vältä työskentelemästä märässä ruohossa, sateessa ja jos ukkosen vaara esiintyy ja erityisesti jos voi salamoida.
- Huomioi tarkalleen maaperässä esiintyvät epäyhdenmukaisuudet (kuopat, ojat), kaltevat paikat, piilevät vaarat ja mahdollisten esteiden paikallaolo, jotka voivat rajoittaa näkyvyyttä.
- Toimi erittäin varovaisesti kalliojyrkänteiden, kuoppien tai penkereiden läheisyydessä. Laite voi mennä kumoon jos rengas menee yli reunan tai jos reuna pettää.
- Toimi erittäin varovaisesti kaltevilla mailla joilla vaaditaan erityistä varovaisuutta laitteen kumoutumisen tai sen hallinnan menettämisen vuoksi. Hallinnan menettämisen pääasialliset syyt ovat:
  - Renkaiden pidon puuttuminen
  - Liiallinen nopeus
  - Riittämätön jarrutus
  - Suoritettava työtehtävä on liian vaativa laitteelle
  - Maaperän laitteelle asettamia vaatimuksia ei tunneta tarpeeksi
  - Laitteen väärinkäyttö vetolaitteena.
- Kiinnitä huomiota liikenteeseen, kun käytät konetta tien läheisyydessä.
- Palovammavaarojen syntymisen välttämiseksi, älä jätä laitetta korkeaan ruohikkoon moottorin ollessa käynnissä.

Toiminnot

- Laitteella ajon ja työskentelyn aikana pysy tarkkana ja säilytä tarvittava keskittymiskyky.
- Toimi varovaisesti kun peruutat ja liikut taaksepäin. Katso taaksepäin ennen peruuttamista ja sen aikana varmistaaksesi, ettei esteitä esiinny.
- Toimi varovaisesti kun kuormia hinataan tai käytetään painavia varustuksia:
  - Käytä ainoastaan hyväksyttyjä kiinnityspisteitä vetotangoille
  - Rajoita kuormat siten, että niitä on helppo hallita

– Älä tee äkillisiä käännöksiä. Ole varovainen peruuttaessasi
– Käytä pyörissä vastapainoja tai painoja käyttöoppaan ohjeiden mukaisesti.
- Noudata varovaisuutta kun käytät keruusäkkejä ja lisävarusteita, jotka voivat heikentää laitteen vakautta erityisesti rinteissä.
- Pidä aina kädet ja jalat kaukana leikkuuvälineestä sekä moottoria käynnistettäessä että laitetta käytettäessä.
- Varoitus: leikkuuelementti jatkaa pyörimistä muutaman sekunnin ajan myös sen irtikytkennän tai moottorin sammuttamisen jälkeen.
- Huomioi tarkkaan leikkuuvälineiden kokonaisuus jossa on useampi kuin yksi leikkuuväline, sillä yksi pyörivä leikkuuväline vai aiheuttaa muiden välineiden pyörinnän.
- Pysy aina kaukana poistoaukosta.
- Älä koske moottorin osiin jotka kuumenevat käytön aikana. Palovammojen vaara.
- Palovammavaarojen syntymisen välttämiseksi, älä jätä laitetta korkeaan ruohikkoon moottorin ollessa käynnissä.

⚠ Jos työskentelyn aikana osia menee rikki tai tapahtuu onnettomuus, pysäytä heti moottori ja mene pois laitteen läheltä lisävahinkojen välttämiseksi Jos tapahtuu loukkaantuminen, ryhdy tarvittaviin ensiaputoimenpiteisiin ja ota yhteyttä sairaanhoitohenkilökuntaan. Poista huolellisesti mahdolliset jätteet, jotka saattavat vahingoittaa henkilöitä tai eläimiä, jos niitä ei huomaa.

Käytön rajoitukset
- Älä koskaan käytä laitetta jos suojukset ovat vahingoittunet, puuttuvat tai niitä ei ole asetettu oikein paikoilleen (keruusäkki, sivutyhjennyksen suojus, takatyhjennyksen suojus)
- Älä käytä laitetta jos lisävarusteita/työkaluja ei ole asennettu määrättyihin kohtiin.
- Älä kytke pois, deaktivoi, irrota tai peukaloi paikalla olevia turvajärjestelmiä/mikrokytkimiä.
- Älä muuta moottorin säätöjä tai saata sitä kierrosluvun yläpuolelle. Jos moottoria käytetään liian korkealla kierrosluvulla, henkilövahinkojen vaara kasvaa.
- Älä altista laitetta liiallisille rasituksille, äläkä käytä pientä laitetta laajoihin töihin Sopivan laitteen käyttö vähentää riskejä ja parantaa työn laatua.
- Laitetta ei ole tyyppihyväksytty yleisillä teillä käytettäväksi. Sitä tulee käyttää (tieturvallisuussääntöjen mukaisesti) ainoastaan yksityisillä, liikennöimättömillä alueilla.

2.4 HUOLTO, VARASTOINTI

Suorita säännöllinen huolto ja oikea varastointi laitteen turvallisuuden ja suorituskyvyn säilyttämiseksi.

Huolto
- Älä koskaan käytä laitetta, jos siinä on kuluneita tai vaurioituneita osia. Käyttöturvallisuuden kannalta on tärkeää, että rikkoutuneet osat vaihdetaan uusiin, eikä niitä korjata.
- Tulipalovaaran vähentämiseksi, tarkista säännöllisesti ettei öljyn ja/ tai polttoaineen vuotoja esiinny.
- Suoritettaessa säätöjä laitteeseen varo sormien joutumista liikkuvan leikkuuvälineen ja laitteen kiinteiden osien väliin.

⚠ Näissä ohjeissa annetut melu- ja tärinätason arvot vastaavat laitteen käytössä syntyviä maksimiarvoja. Epävakaan leikkuuelementin käyttö, liian nopea liike ja huollon puute vaikuttavat merkittävästi melu- ja tärinäpäästöarvoihin. Näin ollen on tarpeen soveltaa ennaltaehkäiseviä toimenpiteitä, joiden tarkoituksena on poistaa korkeasta melusta ja tärinästä syntyvät mahdolliset vahingot; suorita laitteen huolto, käytä kuulosuojaimia, pidä taukoja työskentelyn aikana.

Varastointi
- Älä aseta polttoainetta sisältävää laitetta tiloihin, joissa polttoaineen höyryt voivat syttyä liekistä, kipinästä tai erittäin kuumasta lämmönlähteestä.
- Tulipalon vaaran vähentämiseksi, älä jätä jäännösmateriaaleja sisältäviä säiliöitä sisätiloihin.

2.5 YMPÄRISTÖNSUOJELU

Ympäristönsuojelun tulee olla keskeisellä sijalla käytettäessä laitetta.
- Vältä aiheuttamasta häiriötä naapureille. Käytä laitetta vain järkevään aikaan (älä käytä sitä aikaisin aamulla tai myöhään illalla, sillä voi häiritä henkilöitä).
- Noudata tarkasti paikallisia säädöksiä, koskien pakkausten, öljyn, polttoaineen, suodattimien, kuluneiden osien tai minkä tahansa ongelmajätteen hävitystä Näitä jätteitä ei saa heittää tavallisen sekajätteen

joukkoon, vaan ne on kerättävä talteen erikseen ja vietävä niitä varten olevaan erilliseen jätteiden keräyspaikkaan, jossa niiden kierrätyksestä huolehditaan.
- Noudata tarkasti paikallisia säädöksiä, koskien jätteiden hävitystä
- Kun laite otetaan pois käytöstä älä hylkää sitä luontoon vaan vie se kaatopaikalle paikallisia säädöksiä noudattaen.

3. LAITTEESEEN TUTUSTUMINEN

3.1 LAITTEEN KUVAUS JA KÄYTTÖTARKOITUS

Tämä on päältäajettava ruohonleikkuri.
Laitteeseen kuuluu moottori, joka käynnistää suojuksella suojatun leikkuuvälineen sekä voimansiirtoyksikön laitteen liikuttamista varten. Koneen varustukseen kuuluu:
- hydrostaattinen voimansiirto, jossa on jatkuvasti muuttuva välityssuhde sekä eteen- että taaksepäin ajettaessa (“Hydro”), kaksi vetopyörää (2WD) tai neljä vetopyörää (4WD).

Käyttäjä kykenee ohjaamaan laitetta ja käyttämään pääohjauksia istumalla aina kuljettajan paikalla.

Laitteeseen asennetut turvalaitteen pysäyttävät moottorin ja leikkuuvälineen muutaman sekunnin sisällä (kappale 6.2.2).

3.1.1 Käyttötarkoitus

Tämä laite on suunniteltu ja valmistettu ruohonleikkuuseen.

Tämä laite voi yleisesti ottaen:
1. leikata ruohoa ja kerätä sen keruusäkkiin.
2. leikata ruohoa ja tyhjentää sen maahan takaosastaan.
3. leikata ruohoa, silputa sitä ja asettaa sen maahan (silppuamisvaikutus).
4. leikata ruohoa ja tyhjentää sen sivusta.

Erityisten valmistajan suunnittelemien lisävarusteiden käyttö alkuperäisinä varustuksina tai erikseen hankittavina sallii kyseisen työstön erilaisten käyttötapojen mukaan, jotka on annettu tässä oppaassa ja yksittäisten varustusten ohella annetuissa ohjeissa.
Vastaavasti mahdollisuus käyttää ylimääräisiä lisävarusteita (jos valmistajan suunnittelemia) voi monipuolistaa sen käyttötarkoitusta ohjeissa annettujen rajojen ja ehtojen mukaisesti, jotka tulevat laitteiden mukana.

3.1.2 Väärä käyttö

Käyttö mihin tahansa muuhun tarkoitukseen, joka poikkeaa edellä mainituista, saattaa olla vaarallista ja aiheuttaa vahinkoja henkilöille ja/tai esineille. Sopimattomaksi käytöksi katsotaan (esimerkiksi, mutta ei ainoastaan):
- muiden henkilöiden, lasten tai eläinten kuljettaminen laitteessa tai perävaunussa, sillä ne voivat pudota kyydistä ja saada vakavia vammoja tai vaarantaa turvallista ajoa
- kuormien hinaaminen tai työntäminen ilman hinausta varten olevan välineen käyttöä
- laitteen käyttäminen epätasaisessa, liukkaassa, jäätyneessä tai kivisessä maastossa tai lätäköissä tai soissa, joiden maaston koostumusta ei ole mahdollista arvioida
- leikkuuvälineen käyttö alueilla, joissa ei kasva ruohoa
- laitteen käyttäminen lehtien tai jätteiden keräämiseen.

TÄRKEÄÄ *Laitteen virheellinen käyttö saa takuun raukeamaan ja vapauttaa valmistajan kaikesta vastuusta siirtämällä käyttäjälle kaikki omista tai kolmansille osapuolille koituvista vahingoista tai loukkaantumisista siirtyvän vastuun.*

3.1.3 Käyttäjätyyppi

Tämä laite on tarkoitettu kuluttajien käyttöön eli muille kuin ammattikäyttäjille. Tämä laite on tarkoitettu harrastuskäyttöön.

TÄRKEÄÄ *Laitetta saa käyttää vain yksi henkilö.*

3.2 TURVAMERKINNÄT

Koneessa on näkyvissä useita eri symboleja (kuva 2). Niiden tehtävänä on muistuttaa käyttäjää tarvittavista

toimenpiteistä, jotta laitetta voitaisiin käyttää varovaisesti ja riittävän turvallisesti.

Merkkien merkitys:

Varoitus! Lue ohjeet ennen koneen käyttämistä.

Varoitus! Ota avain pois ja lue ohjeet ennen mihinkään huolto- tai korjaustoimenpiteisiin ryhtymistä.

Vaara! Esineiden sinkoutumisvaara: Älä ikinä työskentele ilman, että takatyhjennyksen suojus tai keruusäkki on asennettu paikoilleen. (ainoastaan mallit, joissa keruu tapahtuu takaa).

Vaara! Esineiden sinkoutumisvaara: Pidä henkilöt loitolla.

Vaara! Laitteen kumoon kaatumisen vaara: Älä käytä tätä konetta rinteissä, joiden kaltevuus on yli 10°.

Vaara! Ruhjoutumisen vaara: Varmista, että lapset pysyvät etäällä koneesta sen moottorin käydessä.

Leikkautumisen vaara. Liikkeessä olevat leikkuuvälineet. Älä vie käsiä tai jalkoja leikkuuvälineille tarkoitetun tilan sisälle.

Varoitus! Pysy loitolla kuumista pinnoista.

Älä nouse koneeseen siten, että asetat jalat leikkuuvälinekokonaisuuden suojusten päälle.

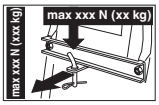

Hinaussarjaa käytettäessä ei saa ylittää kilvessä ilmoitettuja kuormitusrajoituksia. Turvallisuudesta annettuja määräyksiä on noudatettava.

TÄRKEÄÄ *Huonokuntoiset tai lukukelvottomat tarrat on vaihdettava. Pyydä tilalle uudet tarrat valtuutetulta laitekohtaiselta huoltokeskukselta.*

3.3 TUNNISTUSTARRA

Tunnistustarrassa on seuraavat tiedot (kuva 1):

1. Äänitehotaso
2. CE-vaatimustenmukaisuusmerkki
3. Valmistusvuosi
4. Laitetyyppi
5. Sarjanumero
6. Valmistajan nimi ja osoite
7. Tuotekoodi
8. Moottorin nimellisteho ja enimmäisnopeus
9. Laitteen kuivapaino kiloina
10. Voimansiirron tyyppi

Kirjoita laitteen tunnistustiedot tarrassa oleviin tarkoituksenmukaisiin paikkoihin, joka on kiinnitetty takakanteen.

TÄRKEÄÄ *Käytä tarrassa lukevia tunnistavia tietoja joka kerta kun valtuutettuun huoltokorjaamoon otetaan yhteyttä.*

TÄRKEÄÄ *Esimerkki vaatimuksenmukaisuusvakuutuksesta löytyy käyttöoppaan viimeisiltä sivuilta.*

3.4 PÄÄOSAT

Koneeseen kuuluvat seuraavat pääasialliset osat, joita vastaavat seuraavat toiminnot (kuva 1):

A. **Moottori**: saa aikaan leikkuuvälineiden pyörinnän sekä pyörien vedon sen ominaisuudet sekä sen käyttöä koskevat määräykset on kuvattu erillisessä opaskirjassa.
B. **Leikkuuvälineiden kokonaisuus**: suojuksesta muodostuva kokonaisuus, jonka sisältä löytyvät pyörivät leikkuuvälineet.
C. **Leikkuuvälineet**: ruohon leikkaamiseen tarkoitetut elementit Niiden päihin asetetut siivekkeet edesauttavat leikatun ruohon siirtymistä poistoputkea kohti.
D. **Takatyhjennyksen suojus (saatavina lisävarusteena)**: keruusäkin tilalle asennettuna estää leikkuuvälineiden mahdollisesti keräämien esineiden sinkoutumisen kauaksi laitteesta (vain malleissa joissa keruu tapahtuu takaa).
E. **Sivutyhjennyksen läppäkorkki:** varsinaisena tarkoituksena on tyhjentää ruoho sivulta maahan, minkä lisäksi se on turvaelementti, joka estää leikkuuvälineen mahdollisesti keräämien kappaleiden sinkoutumisen kauas koneesta (vain malleissa, joissa on sivutyhjennys).

F. **Keruusäkki**: leikatun ruohon keräämisen lisäksi toimii turvaelementtinä, joka estää leikkuuvälineen mahdollisesti keräämien kappaleiden sinkoutumisen kauas koneesta (*vain malleissa joissa keruu tapahtuu takaa*).
G. **Poistoputki**: leikkuuvälineiden kokonaisuuden ja keruusäkin liittävä elementti (*vain malleissa joissa keruu tapahtuu takaa*).
H. **Kuljettajan istuin**: laitteen käyttäjän työskentelypaikka. Se on varustettu anturilla, joka havaitsee kuljettajan paikalla olon, jolloin turvalaite tarvittaessa keskeyttää laitteen toiminnan.
I. **Ohjauspyörä:** ohjauspyörän avulla ohjataan etupyöriä.
J. **Etupuskuri:** suojaa laitteen etuosia.
K. **Akku**: tuottaa moottorin käynnistykseen tarvittavan energian sen ominaisuudet sekä sen käyttöä koskevat määräykset on kuvattu erillisessä opaskirjassa.

4. ASENNUS

⚠ ***Noudatettavat turvallisuusmääräykset on kuvattu luvussa 2. Noudata tarkalleen kyseisiä ohjeita estääksesi vakavia riskitilanteita tai vaaroja.***

Kuljetus- ja varastointiteknisistä syistä jotkin laitteen osat toimitetaan purettuina ja ne tulee koota pakkauksesta purkamisen jälkeen, seuraavia ohjeita noudattaen.

⚠ ***Pakkauksesta purkaminen ja asentaminen on suoritettava tasaisella ja kiinteällä tasolla, jossa on riittävästi tilaa koneen ja pakkausten liikuttamiseen, käyttämällä aina tarkoituksenmukaisia välineitä. Älä käytä laitetta ennen kuin osassa "ASENNUS" annetut ohjeet on suoritettu loppuun.***

4.1 ASENNUSOSAT

Pakkaus sisältää asennusosat, jotka on lueteltu seuraavassa taulukossa:

	Kuvaus
1	Ohjauspyörä
2	Mittaritaulun suojus ja ohjauspyörän asennusosat
3	Kuljettajan istuin
4	Etupuskuri (jos kuuluu varustukseen)
5	Säkki, sen asennukseen tarvittavat ruuvit sekä kyseiset ohjeet (vain malleille TS-TX-TH) (vain malleissa joissa keruu tapahtuu takaa)
6	Säkin tuet, kyseiset lisä- ja asennustarvikkeet (*vain malleissa joissa keruu tapahtuu takaa)*
7	Sivutyhjennyksen läppäkorkki *(vain malleissa joissa on sivutyhjennys*)
8	Leikkuuvälinekokonaisuuden sivutuet (jos kuuluu varustukseen).
9	Pussi, joka sisältää: - käyttöohjeet ja asiakirjat - istuimen asennusruuvit - sivutyhjennyksen läppäkorkin asennustarvikkeet (*vain malleissa joissa on sivutyhjennys)* - akun johtojen yhdysruuvit - 2 virta-avainta - 1 varasulake 10 A
10	Silppuamissarja (*vain malleissa joissa on sivutyhjennys)* (jos kuuluu varustukseen).

4.1.1 Pakkauksen purkaminen

1. Avaa pakkaus huolella ja varo osien hävittämistä
2. Tutustu laatikossa olevaan dokumentaatioon, nämä ohjeet mukaan luettuina.
3. Ota pois laatikosta kaikki irralliset osat.
4. Ota laite pois pakkauksesta noudattamalla seuraavia varotoimia:
   – nosta leikkuuvälineen kokonaisuus mahdollisimman korkealle (kappale 5.11) estääksesi sen vahingoittumista kun laite lasketaan alas kuormalavalta
   – Laske laite kuormalavalta.
5. Vie takavoimansiirron vapautusvipu vapautusasentoon (kappale 5.4).

4.2 OHJAUSPYÖRÄN KOKOAMINEN

1. Aseta laite tasaiselle alustalle ja kohdista etupyörät.
2. Irrota ohjauspyörän (kuva 3.A) keskiosan kansi (kuva 3.B) ruuvitaltalla.
3. Aseta ohjauspyörä (kuva 3.A) ulkonevaan akseliin (kuva 3.C) ja kierrä sitä siten, että pinnat tulevat kohti istuinta; työnnä sitä kunnes ohjauspyörän napa kiinnittyy tapin ulkoneviin päihin (kuva 3.D).
4. Kiinnitä ohjauspyörä mukana toimitetulla ruuvilla (kuva 3.E) ja aluslaatoilla (kuva 3.F) ja (kuva 3.G); toimi ilmoitetussa järjestyksessä.

5. Kiristä ruuvi (kuva 3.E) loppuun asti hylsyavaimella.
6. Laita ohjauspyörän kansi (kuva 3.B) paikalleen naksauttaen kiinnikkeet niille tarkoitetuille paikoille.

4.3 ISTUIMEN ASENNUS

Vedä säätövipua (kuva 4.C) ylöspäin ja aseta istuin (kuva 4.A) ohjaimeen (kuva 4.B) ohjauspyörän puolelta, kunnes se kiinnittyy yhteen kuudesta asennosta.
Nyt istuin on asennettu lopullisesti paikalleen eikä sitä voida irrottaa, ellei paineta vipua (kuva 4.D), joka vapauttaa sen pysäytyspaikasta.

4.3.1 Istuimen ja käsinojien käyttö (jos varusteena) (59)

Istuimen ja käsinojien oikean käytön ohjeet (jos varusteena) löytyvät kuvasta 59.

4.4 AKUN ASENTAMINEN JA KYTKENTÄ

Akku (kuva 5.A) on sijoitettu istuimen alle ja sitä pitää paikallaan jousi (kuva 5.B).
1. Kytke ensin punainen kaapeli (kuva5.C) positiiviseen napaan (+) ja sitten musta kaapeli (kuva 5.D) negatiiviseen napaan (-) käyttäen mukana olevia ruuveja osoitetulla tavalla.
2. Asenna akkua pidättävä jousi (kuva 5.B); huolehdi tässä yhteydessä siitä, että kaapelit tulevat oikeaan järjestykseen akun eteen, jotta ne eivät joudu jousen puristuksiin (kuva 5.B).

TÄRKEÄÄ *Suorita aina täydellinen lataus, noudattaen akun ohjekirjassa olevia ohjeita.*

TÄRKEÄÄ *Piirikortin suojauksen aktivoitumisen välttämistä ei moottoria saa ehdottomasti käynnistää ennen kuin lataus on viety täydellisesti loppuun asti!*

4.5 KERUUSÄKIN TUKIEN ASENTAMINEN

Asenna kaksi tukea (kuva 6.A) takalevyyn (kuva 6.B), käyttäen kutakin tukea varten kolmea mukana toimitettua ruuvia (kuva 6.C), kuvassa näytetyllä tavalla, kyseisiä muttereita (kuva 6.D) lukitsematta.
Kiinnitä tukiin keruusäkin rungon yläosa (kuva 6.E) ja aseta se keskiasentoon takalevyn (kuva 6.B) suhteen.
Säädä kahden tuen (kuva 6.F) asento vasteen (kuva 6.G) suhteen siten, että kun keruusäkin runkoa kierretään, tappi (kuva 6.H) tulee oikein paikalleen (kuva 6.I).
Varmista vielä kerran, että runko (kuva 6.E) on oikein keskiasennossa takalevyn (kuva 6.B) suhteen ja että kiertoliike tapahtuu asianmukaisesti, yllä esitetyllä tavalla, ja kiristä sitten loppuun asti kiinnitysruuvit (kuva 6.C) ja -mutterit (kuva 6.D).

4.6 KERUUSÄKIN KIINNITYSKOUKUN PIDIKKEEN IRROTTAMINEN

Kuljetussyistä keruusäkin kiinnityskoukku (kuva 7.A) on kiinnitetty takalevyyn pidikkeellä (kuva 7.B).
Tämä pidike on poistettava ennen kuin ryhdytään asentamaan keruusäkin tukia, eikä sitä pidä enää tämän jälkeen käyttää.

4.7 ETUPUSKURIN ASENTAMINEN

- **Puskuri, tyyppi “I”**
- **Puskuri, tyyppi “II”**
  1. Asenna etupuskuri (kuva 8.A) rungon (kuva 8.B) alaosaan neljää ruuvia käyttäen (kuva 8.C).

4.8 KERUUSÄKIN ASENTAMINEN

- **TC-mallille**

1. Asenna ensiksi runko yhdistämällä yläosa (kuva 9.A) alaosaan (kuva 9.B) käyttäen toimitettuja ruuveja ja muttereita (kuva 9.C) kuvassa näytetyllä tavalla. Aseta kulmalevyt (kuva 9.D) ja (kuva 9.E) noudattaen oikeaa (R⇑) ja vasenta (L⇑) suuntaa ja kiinnitä ne runkoon neljällä itsekierteittävällä ruuvilla (kuva 9.F).
2. **Vain malleille, joissa on sähköinen kallistus:** Asenna kaksi rullaa (kuva 9.G) tukien tappeihin (kuva 9.H), huolehtien siitä, että kaulusmainen puoli tulee tukea kohden ja kiinnitä ne joustorenkailla (kuva 9.I). Asenna sitten tuet eturunkoon 9.B) ruuveilla ja muttereilla (kuva 9.J).
3. Aseta runko kangaspeitteen sisään (kuva 9.K) ja varmista, että se tulee oikein pohjakehän suhteen. Kiinnitä kaikki muoviprofiilit rungon putkiin ruuvitaltalla auttaen (kuva 9.L).
4. Aseta kahva (kuva 9.M) kannen (kuva 9.N) reikiin, kiinnitä kokonaisuus näytetyllä tavalla runkoon ruuveilla (kuva 9.O) ja taakse tulevilla itsekierteittävillä ruuveilla (kuva 9.P).
5. Kiinnitä tukena toimiva poikkirakenne (kuva 9.Q) rungon alle ruuveilla ja muttereilla (kuva 9.R) siten, että litteä osa tulee kohti kangasta. Laita tyhjennysvipu (kuva 9.S) paikalleen ja asenna pysäytysruuvi (kuva 9.T) ja vastaava mutteri (kuva 9.U).

- **Malleille TS-TX-TH**

Asenna säkki kyseisen komponentin mukana toimitettujen ohjeiden mukaisesti.

4.9 KERUUSÄKIN KALLISTUSVIPUJEN ASENTAMINEN

Aseta vipujen akseli (kuva 10.A) kahden levyn uraan (kuva 10.B) ja kiinnitä ne keruusäkin tukien sisään (kuva 10.C), käyttäen mukana toimitettuja ruuveja ja muttereita (kuva 10.D) kuvassa ilmoitetussa järjestyksessä.
Kiinnitä nostomännän tangon pää (kuva 10.E) vipuun (kuva 10.F) tapilla (kuva 10.G) ja asenna kaksi joustorengasta (kuva 10.H).
Varmista ennen keruusäkin asentamista tukiin, että kallistusvipujen liike tapahtuu säännöllisesti.

4.10 LEIKKUUVÄLINEKOKONAISUUDEN SIVUSUOJUSTEN ASENNUS (JOS VARUSTEENA)

Asenna suojukset (kuva 11.A) toimitukseen kuuluvilla ruuveilla (kuva 11.B) ja muttereilla (kuva 11.C) kullekin konetyypille annettujen ohjeiden mukaisesti.

4.11 SIVUTYHJENNYKSEN LÄPPÄKORKIN ASENNUS (VAIN MALLEISSA JOISSA ON SIVUTYHJENNYS)

1. Asenna jousi (kuva 12.B) sivutyhjennyksen läppäkorkin (kuva 12.A) sisäpuolelta, työntämällä päätekappale (kuva 12.B.1) aukkoon ja kiertämällä jousta siten, että sekä jousi (kuva 12.B) että päätekappale (kuva 12.B.2) ovat hyvin paikoillaan.
2. Aseta sivutyhjennyksen läppäkorkki (kuva 12.A) leikkuuvälineiden kokonaisuuden tukiin (kuva 12.C), ja käännä ruuvitaltalla jousen (kuva 12.B) toista päätekappaletta (kuva 12.B.2) niin, että se menee sivutyhjennyksen läppäkorkin ulkopuolelle.
3. Työnnä tappi (kuva 12.D) tukien (kuva 12.C) ja sivutyhjennyksen läppäkorkin reikiin, niin että se kulkee jousen (kuva 12.B) kierteiden sisällä ja tulee ulos sisimmän tuen rei'itetystä päästä.

4. Laita sokka (kuva 12.E) tapin (kuva 12.D) reikään (kuva D.1) ja kierrä tappia riittävästi kunnes sokan kahta päätä (kuva 12.E.1) voidaan taittaa (pihdeillä), niin ettei se pääse liukumaan pois aiheuttaen täten tapin irtoamisen (kuva 12.D).

⚠ ***Tarkista, että jousi toimii oikein, pitäen sivutyhjennyksen läppäkorkin vakaasti ala-asennossa. Tarkista lisäksi, että pultti on hyvin paikalleen asetettuna, niin ettei se pääse vahingossa työntymään ulos.***

TÄRKEÄÄ *Malleissa, joissa on sivupurkausmahdollisuus: varmista, että sivupurkaussuoja (kuva 21.A) on laskettu alas ja lukittu turvavivulla (kuva 21.B).*

TÄRKEÄÄ *Ennen ohjauslevyn irrotusta tai huoltoa, muista työntää turvavipua (kuva 21.B) ja nostaa sivupurkaussuojaa (kuva 21.A) voidaksesi suorittaa irrotuksen.*

HUOMIO *Irrottaaksesi ohjauslevyn suorita vaiheet päinvastaisessa järjestyksessä kuin asennuksessa.*

5. HALLINTALAITTEET

5.1 JARRUPOLJIN

Tämä poljin käyttää takapyörien jarrua (kuva 13.A, 14.A)

5.2 ETEENAJON POLJIN

Tästä polkimesta veto kytketään pyöriin sekä säädetään koneen nopeutta eteenpäin ajettaessa (kuva 13.B, 14.B):

1. **Ajo eteenpäin.** Mitä enemmän poljinta painetaan, sitä enemmän kasvaa koneen nopeus asteittain.
2. **Asento vapaalla.** Kun poljin vapautetaan, vaihde palautuu automaattisesti vapaalle.

HUOMAUTUS *Vapaavaihteesta ilmoittaa merkkivalon syttyminen (kuva 16.F).*

HUOMAUTUS *Jos poljinta painetaan seisontajarrun ollessa kytkettynä (kuva 13.D), moottori pysähtyy.*

5.3 PERUUTUSPOLJIN

Tästä polkimesta kytketään veto peruutusta varten sekä säädetään koneen nopeutta (kuva 13.C, 14.C):

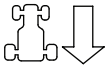

1. **Peruutusvaihde.** Mitä enemmän poljinta painetaan, sitä enemmän kasvaa koneen nopeus asteittain.
   ⚠ ***Peruutusvaihteen asetus täytyy suorittaa laitteen ollessa pysähtyneenä.***
2. **Asento vapaalla.** Kun poljin vapautetaan, vaihde palautuu automaattisesti vapaalle.

HUOMAUTUS *Vapaavaihteesta ilmoittaa merkkivalon syttyminen (kuva 16.F).*

HUOMAUTUS *Jos poljinta painetaan seisontajarrun ollessa kytkettynä (kuva 15.D), moottori pysähtyy.*

5.4 HYDROSTAATTISEN VOIMANSIIRRON VAPAUTUKSEN HALLINTALAITE

Tällä hallintalaitteella on kaksi asentoa, jotka näkyvät kyltistä (kuva 13.D, 14.D):

1. Vaihteisto kytketty päälle: kaikissa käyttöolosuhteissa, ajon ja leikkuun aikana.

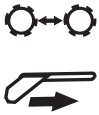

2. Vaihteisto vapautettu: vähentää huomattavasti laitteen siirtoon vaadittavaa voimaa käsin, **moottori sammutettuna.**

TÄRKEÄÄ *Voimansiirtoyksikön vahingoittumisen estämiseksi tämä toimenpide voidaan suorittaa ainoastaan moottorin seistessä, polkimien (kuva 13.B, 13.C, 14.B, 14.C) ollessa vapaa-asennossa.*

- **Vain 4WD-mallille**

Konetta voidaan siirtää helposti ainoastaan taaksepäin, vaikka takavoimansiirto onkin vapautettuna.

5.5 AVAINKATKAISIN

Avain kytkee päälle / pois päältä koneen käynnistyksen

Sillä on 3 asentoa (kuva 15.A):

1. **Pysäytysasento.** Laite pysähtyy välittömästi.
2. **Ajoasento.** Kaikki toiminnot ovat käytettävissä.
3. **Käynnistysasento.** Kytkee käynnistysmoottorin päälle ja laite käynnistyy. Kun avain poistetaan käynnistysasennosta, palataan automaattisesti ajoasentoon.

5.6 KAASUTTIMEN VIPU

Säätää moottorin kierroslukua.

Moottorin tyypistä riippuen kaasun ohjaus voi olla kahden tyyppinen:

A. Tyyppi “I” erillisellä ryypyllä (kuva 15.B + kuva 15.C)
B. Tyyppi “II” (kuva 15.B)

Ilmoitetut asennot vastaavat:

1. **Ryyppyä - Kylmäkäynnistys.** (jos varusteena) Käytetään moottorin kylmäkäynnistykseen. Asento "RYYPPY" rikastaa seosta ja sitä on käytettävä vain tarvittavan ajan.
2. **Moottorin maksiminopeus.** Käytettävä aina laitteen käynnistämiseksi, toiminnan ja ruohonleikkuun aikana.
3. **Moottorin miniminopeus.** Sitä käytetään kun moottori on riittävän kuuma seisontavaiheiden aikana.

HUOMAUTUS *Ajon aikana valitaan asentojen «kilpikonna» ja «jänis» väliltä.*

HUOMAUTUS *Joissain malleissa on varusteena järjestelmä, joka säätelee automaattisesti rikastimen asentoa kaasuttimessa moottorin käynnistyksen ja lämmityksen aikana.*

5.7 SEISONTAJARRUVIPU

Seisontajarru estää laitteen liikkumisen sen ollessa pysäköitynä.

Asetusvivulla on kaksi asentoa (kuva 15.D), ja ne vastaavat:

1. **Jarru pois päältä.** Seisontajarru kytketään pois päältä painamalla poljinta (kuva 13.A, 14.A). Vipu asettuu jarru pois päältä asentoon.
2. **Jarru päällä.** .Seisontajarru laitetaan päälle painamalla pohjaan asti poljin (kuva 13.A, 14.A) ja viemällä vipu päälle kytketyn jarrun asentoon Kun jalka nostetaan, poljin lukittuu ala-asentoon.

5.8 VALOKATKAISIN

Painikkeesta (kuva 15.E) sytytetään valot kun avain (kuva 15.A) «AJO»-asennossa.

5.9 OHJAUS LEIKKUUVÄLINEIDEN ASETTAMISEKSI PÄÄLLE JA POIS PÄÄLTÄ

Tästä hallintalaitteesta leikkuuvälineet kytketään päälle sähkömagneettisen kytkimen välityksellä:

1. **Leikkuuvälineet asetettu päälle.** Sienenmallista katkaisinta vedetty (kuva 15.F.1) tai painiketta painettu (kuva 15.F.2).
2. **Leikkuuvälineet asetettu pois päältä.** Sienenmallista katkaisinta painettu (kuva 15.F.1) tai painike vapautettu (kuva 15.F.2).

⚠ ***Kun leikkuuvälineet kytketään pois päältä samanaikaisesti kytkeytyy jarru, joka pysäyttää niiden pyörimisen muutaman sekunnin sisällä.***

HUOMAUTUS *Päällekytketyistä leikkuuvälineistä ilmoittaa merkkivalon syttyminen (kuva 16.A).*

HUOMAUTUS *Jos leikkuuvälineet asetetaan päälle ilman vaadittuja turvaedellytyksiä, moottori sammuu tai sitä ei voida käynnistää (ks. kappale 6.2.2)*

5.10 AKTIVOINTIPAINIKE RUOHONLEIKKUU PERUUTUSVAIHTEELLA

Pitämällä painettuna painiketta (kuva 15.G) on mahdollista kulkea taaksepäin leikkuuvälineiden ollessa päälle kytkettyinä ilman, että moottori pysähtyy.

5.11 OHJAIMET LEIKKUUVÄLINEKOKONAISUUDEN KORKEUDEN SÄÄTÖÖN

- **Vipuohjain**

Tästä vivusta nostetaan ja lasketaan leikkuuvälinekokonaisuutta, joka voidaan asettaa 7 eri leikkuukorkeudelle (kuva 15.H).

Seitsemän asentoa on osoitettu kyltissä olevilla numeroilla "1– 7", jotka vastaavat seitsemää eri leikkuukorkeutta 3 – 9 cm välillä.

Asennosta toiseen siirrytään painamalla päässä olevaa vapautuspainiketta.

- **Vipuohjain ja nuppi**

Vivusta (kuva 15.H) nostetaan ja lasketaan leikkuuvälinekokonaisuutta.

- **Asento «A»**
  Leikkuuvälinekokonaisuus nostettuna.

- **Asento «B»**
  Leikkuuvälinekokonaisuus laskettuna.

Nupista (kuva 15.I) leikkuuvälinekokonaisuus voidaan asettaa 9 korkeudelle, jotka vastaavat yhdeksää leikkuukorkeutta 2 – 10 cm välillä.

1. Vie vipu (kuva 15.H) asentoon «A» .
2. Säädä leikkuukorkeus nupista (kuva 15.I).
3. Viemällä vipu (kuva 15.H) asentoon «B», leikkuuvälinekokonaisuus asettuu automaattisesti ennalta määritetylle korkeudelle.

HUOMAUTUS *Vie vipu (kuva 15.H) asentoon «A» siirtojen ja kuljetuksen ajaksi.*

5.12 LAITE NOPEUDEN YLLÄPITÄMISEEN (CRUISE CONTROL)

Tällä laitteella pidetään haluttu vakionopeus eteenpäin ajettaessa ilman, että poljinta on pidettävä painettuna (kuva 13.B, 14.B). Sienenmallisella hallintalaitteella on kaksi asentoa:

1. **Painettu.** Laite on kytketty pois päältä (ei toiminnassa)
2. **Vedetty.** Laite kytketty päälle (toiminnassa)

- Jos laite kytketään päälle eteenpäin ajettaessa, kone säilyttää nopeuden, jonka se oli saavuttanut kyseisellä hetkellä, ilman että on tarpeen painaa poljinta (kuva 13.B, 14.B).
- Peruutettaessa laitteen kytkeminen päälle ei ole mahdollista.
- Kun laite on kytkettynä, peruutuspolkimen käyttäminen ei ole mahdollista (kuva 13.C, 14.C).

HUOMAUTUS *Ylöspäin tai alaspäin kulkevilla osuuksilla nopeus voi vaihdella tasamaalla asetettuun nopeuteen verrattuna.*

Laitteen kytkemiseksi pois päältä sekä polkimella ohjattavan ajonopeuden palauttamiseksi (kuva 13.B, 14.B) riittää, että:

- painetaan poljinta (kuva 13.B, 14.B);

  tai

- painetaan jarrupoljinta (kuva 13.A, 14.A).

Kummassakin tapauksessa sienenmallinen hallintalaite palaa automaattisesti painettuun asentoon.

TÄRKEÄÄ *Vältä aina sienenmallisen hallintalaitteen käyttämistä laitteen pois kytkemistä varten.*

5.13 LASKURI (JOS KUULUU VARUSTUKSEEN)

Laskuri (kuva 15.K) käynnistyy aina kun avain (kuva 15.A) viedään «AJO»-asentoon ja se ilmoittaa moottorin käyttötunnit.

5.14 LISÄPISTOKE LISÄVARUSTEILLE

Mahdollistaa kytkennän sähkölaitteille, jotka käyttävät 12 voltin tasavirtaa, joiden maksimiteho on 50 wattia, ja jotka on varustettu sopivalla pistokkeella (tyypeiltään autoille tarkoitettu) (kuva 15.M).

– Pistorasiassa on virta ainoastaan kun avain (kuva 15.A) on «AJO»-asennossa.

5.15 KERUUSÄKIN KALLISTUKSEN HALLINTALAITE

- **Käsikäyttö**

Keruusäkin kallistaminen tyhjennystä varten tapahtuu vivusta (kuva 15.L), joka vedetään ulos paikaltaan.

- **Sähkökäyttö**

Keruusäkin kallistaminen tyhjennystä varten tapahtuu painamalla painiketta (kuva 15.N) ja pitämällä sitä painettuna ohjausmoottorin pysähtymiseen asti. Keruusäkki palaa työasentoon painamalla painiketta (kuva 15.O), ja pitämällä sitä painettuna koukun kiinnittymiseen ja ohjausmoottorin pysähtymiseen asti.

5.16 NÄYTTÖ TYYPPIÄ "I" JA ÄÄNIMERKIT

Kun avain käännetään «AJO»-asentoon, kaikki merkkivalot syttyvät samanaikaisesti noin puolen sekunnin ajaksi (kuuluu lyhyt äänimerkki), mikä ilmoittaa toiminnan tapahtuvan oikein. Tämän jälkeen merkkivalot osoittavat seuraavaa:

Merkkivalo palaa: leikkuuvälineet on kytketty (kuva 16.A).

Merkkivalo palaa: seisontajarru on kytketty (kuva 16.B).

Merkkivalo palaa: käyttäjä ei ole paikallaan (kuva 16.C).

Merkkivalo vilkkuu: varapolttoaine käytössä (kuva 16.D).

Merkkivalo vilkkuu: Ilmoittaa moottorin voitelussa olevista häiriöistä (kuva 16.E). Sammuta moottori välittömästi, tarkista öljyntaso ja ota yhteyttä valtuutettuun huoltoliikkeeseen.

Merkkivalo palaa: Puuttuu keruusäkki tai takatyhjennyksen suojus (kuva 16.F).

Merkkivalo palaa: moottorin ollessa käynnissä akun latauksessa on häiriöitä (kuva 16.G).

Merkkivalo vilkkuu ennen käynnistystä: akku ei ole siinä kunnossa, että moottori voidaan käynnistää. Ota yhteyttä valtuutettuun huoltoliikkeeseen (kuva 16.G).

N Merkkivalo palaa: vaihteisto on vapaalla (kuva 16.H).

- **Äänimerkit**

Äänimerkki voi olla kahden tyyppinen:

1. Jatkuva äänimerkki:
   - Sähkökytkennän suojaus on tehnyt intervention.
   - Moottori on ollut sammuksissa yli 30 sekuntia ja avain asennossa «AJO».

2. Katkonainen äänimerkki:

- Keruusäkki on täysi.

5.17 NÄYTTÖ TYYPPIÄ "II" JA ÄÄNIMERKIT

Kun avain käännetään «AJO»-asentoon, kaikki kuvakkeet syttyvät samanaikaisesti noin puolen sekunnin ajaksi (kuuluu lyhyt äänimerkki), mikä ilmoittaa toiminnan tapahtuvan oikein Tämän jälkeen näyttö asettuu “Tuntilaskuri”-toimintoon.

Tämän jälkeen merkkivalot osoittavat seuraavaa:

Merkkivalo palaa: leikkuuvälineet on kytketty (kuva 16.A).

Merkkivalo palaa: seisontajarru on kytketty (kuva 16.B).

Merkkivalo palaa: käyttäjä ei ole paikallaan (kuva 16.C).

Yksinkertainen polttoaineen merkkivalo (kuva 16.D).

Merkkivalo vilkkuu: varapolttoaine käytössä.

Polttoaineen merkkivalo tasoindikaattorilla (kuva 16.D).
Merkkivalo ilmoittaa säiliön polttoainetason seuraavien kriteerien mukaan:

Polttoainetaso on täydestä noin puoleen säiliöön.

Polttoainetaso on noin puolesta säiliöstä varapolttoaineeseen.

Polttoaine on varapolttoaineen tasolla.

HUOMAUTUS *Varapolttoaineen määrä on noin 2 litraa, mikä riittää noin 30-40 minuutin työhön normaalikierroksilla.*

Merkkivalo vilkkuu: Ilmoittaa moottorin voitelussa olevista häiriöistä (kuva 16.E). Sammuta moottori välittömästi, tarkista öljyntaso ja ota yhteyttä valtuutettuun huoltoliikkeeseen.

Merkkivalo palaa: Puuttuu keruusäkki tai takatyhjennyksen suojus (kuva 16.F) (vain malleissa, joissa keruu tapahtuu takaa).

Merkkivalo palaa: moottorin ollessa käynnissä akun latauksessa on häiriöitä (kuva 16.G).

Merkkivalo vilkkuu ennen käynnistystä: akku ei ole siinä kunnossa, että moottori voidaan käynnistää. Ota yhteyttä valtuutettuun huoltoliikkeeseen (kuva 16.G).

N Merkkivalo palaa: vaihteisto on vapaalla (kuva 16.H).

- **Toiminnot**

Paina painiketta «MODE» siirtyäksesi käyttötoimintoihin.

HOURS Tuntilaskuri (kuva 16.I). Ilmoittaa moottorin käyttötunnit kokonaisuudessaan.

Volttimittari (kuva 16.O). Ilmoittaa akun lataustilanteen.

RPM Kierroslukumittari (kuva 16.K) Ilmoittaa moottorin pyörimisnopeuden numeerisilla arvoilla tai tähtimerkeillä, seuraavia vastaavasti:

Näytetty arvo:	
< 1600	moottori minimikierroksilla
< 2500	nopeus siirtymisiä varten
> 2500	nopeus leikkausta varten
* (**)	moottori minimikierroksilla
** *** ****	nopeus siirtymisiä varten
***** ******	nopeus leikkausta varten

HUOMAUTUS *Vilkunta tarkoittaa, että moottorin kierrosluku ei sovellu ruohon leikkaamiseen.*

Kello (jos varusteena (kuva 16.L) Ilmoittaa kellonajan muodossa 24 tuntia/päivä.

Säätö suoritetaan avaimen ollessa «AJO»-asennossa, mutta moottorin ollessa sammutettuna, seuraavien ohjeiden mukaisesti:

- Paina useamman kerran painiketta «MODE», kunnes näkyviin tulee kellon kuvake.
- Pidä painike «MODE» painettuna, kunnes kaksi ensimmäistä numeroa (tunti) vilkkuvat.
- Paina toista kahdesta sivupainikkeesta (kuva 16.K,L) arvon suurentamiseksi tai pienentämiseksi yhdellä yksiköllä.
- Paina painketta «MODE», kunnes kaksi muuta numeroa (minuutit) vilkkuvat.
- Paina toista kahdesta sivupainikkeesta arvon suurentamiseksi tai pienentämiseksi yhdellä yksiköllä.
- Päätä asetusten tekeminen painamalla painiketta «MODE».

HUOMAUTUS *Kello saa virtansa puskuriakusta; kun se loppuu, on otettava yhteyttä valtuutettuun huoltokeskukseen.*

- **Äänimerkit**

Äänimerkki voi olla kahden tyyppinen:

1. Jatkuva äänimerkki:
   - Sähkökytkennän suojaus on tehnyt intervention.
   - Moottori on ollut sammuksissa yli 30 sekuntia ja avain asennossa «AJO».
2. Katkonainen äänimerkki:
   - Keruusäkki on täysi.

5.18 NÄYTTÖ TYYPPIÄ "III" JA ÄÄNIMERKIT

Kun avain käännetään «AJO»-asentoon, kaikki kuvakkeet syttyvät samanaikaisesti noin puolen sekunnin ajaksi (kuuluu lyhyt äänimerkki), mikä ilmoittaa toiminnan tapahtuvan oikein.

Tämän jälkeen kuvakkeet osoittavat seuraavaa:

Kuvake palaa: leikkuuvälineet on kytketty (kuva 16.A).

Kuvake palaa: seisontajarru on kytketty (kuva 16.B).

Merkkivalo palaa: käyttäjä ei ole paikallaan (kuva 16.C).

Polttoaineen kuvake tasoindikaattorilla (kuva 16.D).

Kuvake ilmoittaa säiliön polttoainetason seuraavien kriteerien mukaan:

Polttoainetaso on täydestä noin puoleen säiliöön.

Polttoainetaso on noin puolesta säiliöstä varapolttoaineeseen.

Polttoaine on varapolttoaineen tasolla.

HUOMAUTUS *Varapolttoaineen määrä on noin 2 litraa, mikä riittää noin 30-40 minuutin työhön normaalikierroksilla.*

Kuvake palaa: Ilmoittaa moottorin voitelussa olevista häiriöistä (kuva 16.E). Sammuta moottori välittömästi, tarkista öljyntaso ja ota yhteyttä valtuutettuun huoltoliikkeeseen.

Kuvake palaa: Puuttuu keruusäkki tai takatyhjennyksen suojus (kuva 16.F) (vain malleissa, joissa keruu tapahtuu takaa).

Kuvake palaa: Keruusäkki on täyttynyt ja se pitää tyhjentää (kuva 16.F) (vain malleissa, joissa keruu tapahtuu takaa).

Akun kuvake tasoindikaattorilla (kuva 16.G).

Kuvake palaa: Akku on ladattu.

Kuvake palaa: Akun jännitetaso on optimaalinen.

Kuvake palaa, kun moottori on sammuksissa: Osoittaa, että akku pitää ladata

Kuvake palaa, kun moottori on käynnissä: Ilmoittaa akun latauksen häiriöistä.
Kuvake vilkkuu: Akku ei ole siinä kunnossa, että moottori voidaan käynnistää; on otettava yhteyttä valtuutettuun huoltoliikkeeseen.

Kuvake palaa: vaihteisto on vapaalla (kuva 16.H).

Tuntilaskuri (kuva 16.I). Ilmoittaa moottorin käyttötunnit kokonaisuudessaan.

Ajovalot (kuva 16.P). Kuvake palaa: Ilmoittaa, että ajovalot palavat.

Tarvitaan huolto (kuva 16.Q). Kuvake palaa: Määräaikaishuollon indikaattori. Noudatettavat huollot on kuvattu luvussa 13. Kuvake syttyy 50 tunnin välein ja jää palamaan noin 1 tunnin ajaksi.

Vihreä alue (kuva 16.R). Moottorin pyörimisnopeus säädetään leikkaamaan ruoho ihanteellisella tavalla.

- **Äänimerkit**

Äänimerkki voi olla kahden tyyppinen:

1. Jatkuva äänimerkki:	• Sähkökytkennän suojaus on tehnyt intervention. • Moottori on ollut sammuksissa yli 30 sekuntia ja avain asennossa «AJO».
2. Katkonainen äänimerkki:	• Keruusäkki on täysi.

6. LAITTEEN KÄYTTÖ

⚠ ***Noudatettavat turvallisuusmääräykset on kuvattu luvussa 2. Noudata tarkalleen kyseisiä ohjeita estääksesi vakavia riskitilanteita tai vaaroja.***

6.1 ESITOIMENPITEET

Ennen työskentelyn aloittamista, on suoritettava erilaisia tarkistuksia ja toimenpiteitä työturvallisuuden ja työskentelytehon takaamiseksi.

1. aseta kone vaaka-asentoon ja kunnolla maan varaan
2. valmistele kone suoritettavaan työhön parhaiten soveltuvalla tavalla (kappale 6.1.4);

6.1.1 Öljyn ja bensiinin lisäys

TÄRKEÄÄ *Laite toimitetaan ilman moottoriöljyä ja polttoainetta.*

Ennen laitteen käyttöä tarkasta että paikalla on polttoainetta ja öljyn taso (kappale 7.2, kappale 7.3). Polttoaineen tankkaamiseen tja öljynlisäämiseen liittyviä toimenpiteitä ja varotoimia varten noudata määräyksiä jotka on annettu (ks. kappale 7.2 ja kappale 7.3) ja moottorin käyttöoppaassa.

6.1.2 Istuimen säätö

Istuin on liukuva ja sitä voidaan säätää kuuteen eri asentoon.
Säätö suoritetaan nostamalla kahvaa (kuva 17.A) ja antamalla istuimen liukua kunnes se pysähtyy haluttuun asentoon.

6.1.3 Renkaiden paine

Renkaiden oikea paine on erittäin tärkeää leikkuuvälineiden kokonaisuuden tasaisuuden kannalta. Näin sillä on tärkeä vaikutus myös leikkaustuloksen tasaisuuteen.

1. Ruuvaa auki suojakorkit
2. Kytke venttiilit painemittarilla varustettuun paineilmalaitteeseen (kuva 18)
3. Säädä paine "Tekniset tiedot" taulukossa ilmoitettuihin arvoihin.

6.1.4 Laitteen valmistaminen työskentelyä varten

HUOMAUTUS *Tällä laitteella on mahdollista leikata nurmikko eri tavoin Ennen työskentelyn aloittamista on laite valmisteltava etukäteen sen perusteella miten aiotaan leikata.*

a. Esivalmistelu leikkuuta varten ja ruohon keräämiseksi keruusäkkiin (vain malleissa joissa keruu tapahtuu takaa)
- Kiinnitä keruusäkki (kuva 19.A) tukiin (kuva 19.B) ja aseta se keskiasentoon takalevyn suhteen siten, että kaksi viitettä tulevat kohdakkain (kuva 19.B).
- Varmista, että keruusäkin suuosan alempi putki kiinnittyy vastaavaan kiinnityskoukkuun (kuva 19.C).
- Jos kiinnitys osoittautuu vaikeaksi tai se jää liian löysäksi, säädä palautusjousta (ks. 8.9).

b. Esivalmistelut leikkuuta varten ja ruohon tyhjentämiseksi takaa maahan

(vain malleissa joissa keruu tapahtuu takaa) (varustuksen mukaisesti)

– Mikäli halutaan työskennellä ilman keruusäkkiä, voidaan käyttää lisävarusteena saatavaa takatyhjennyksen suojussarjaa (kuva 20; luku 15.7), joka tulee kiinnittää takalevyyn ohjeiden mukaan.

c. Esivalmistelut leikkuuta varten ja ruohon silppuamiseen

– Jos ruohoa halutaan leikata, silputa se hienoksi ja jättää nurmikolle, pyynnöstä on tarjolla "silppuamissarja" (luku 15.1), joka on kiinnitettävä vastaavissa ohjeissa annetulla tavalla.

⚠ ***Malleissa, joissa on sivutyhjennys, on tarkastettava, että sivutyhjennyksen tukirakenne on asennettu (kuva 22.A) (jos kuuluu varustukseen).***

d. Esivalmistelut leikkuuta varten ja ruohon tyhjentämiseksi sivusta maahan (vain malleissa joissa on sivutyhjennys):

– Varmista aina, että asennuslevyn sisäinen jousi (kuva 21.A) ja turvavipu (fig. 21.B) toimivat oikeanlaisesti, pitäen sen tukevasti alaslasketussa asennossa.

– Jos ruohoa joudutaan leikkaamaan erityisen vaativissa olosuhteissa (korkea tai märkä nurmikko), on sivutyhjennyksen tukirakenne (kuva 22.A) suositeltavaa poissa (jos kuuluu varustukseen).
– Tukirakenne poistetaan avaamalla ruuvit (kuva 22.B) pitäen sivutyhjennyksen läppäkorkkia nostettuna (kuva 22.C).

⚠ ***Jos tukirakenteen ollessa irrotettuna (kuva 22.A) koneeseen kohdistuu sivusta tulevia iskuja, leikkuuvälinekokonaisuus saattaa vääntyä.***

⚠ ***Huolehdi siitä, että sivutyhjennyksen tukirakenne asennetaan takaisin heti käytön loputtua.***

6.1.5 Kuorinnan estopyörien asemointi

Kuorinnan estopyörien tarkoitus on estää nurmikon repeytymistä, joka johtuu leikkuuvälineiden kokonaisuuden reunan hipomisesta epätasaisissa maastoissa. Aseta pyörät osoitetulla tavalla (kappale 7.4).

6.2 TURVALLISUUSTARKASTUKSET

Suorita seuraavat turvallisuustarkastukset ja tarkasta, että tulokset vastaavat taulukoissa annettuja.

⚠ ***Suorita turvallisuustarkastukset aina ennen käyttöä.***

6.2.1 Yleinen turvatarkastus

Kohde	Tulos
Akku	Ei vikoja kotelossa, kannessa tai liittimissä
Takatyhjennyksen suojus, keruusäkki	Ehjät. Ei vahinkoa. Asennettu oikein.
Sivutyhjennyksen suojus, imuritilä	Ehjä. Ei vahinkoa. Asennettu oikein
Polttoainejärjestelmä ja liitännät.	Ei vuotoja.
Sähköjohdot.	Eristys on ehjä. Ei mekaanista vahinkoa.
Öljypiiri	Ei vuotoja. Ei vahinkoa.
Turvalaitteet	Toimivat kuten on osoitettu kappaleessa 6.2.2

6.2.2 Turvalaitteiden tarkastus

Turvalaitteet toimivat kahden periaatteen mukaisesti:

A. estävät moottorin käynnistyksen, mikäli kaikkia turvaedellytyksiä ei ole täytetty
B. pysäyttävät moottorin vaikka vain yksi turvaedellytys puuttuu.

Toimenpide	Tulos
1. tyhjäkäynti 2. leikkuuvälineet asetettu pois päältä 3. laitteen käyttäjä on istuimella.	Moottori käynnistyy
laitteen käyttäjä poistuu istuimelta	Moottori pysähtyy
keruusäkki nostetaan tai takatyhjennyksen suojus poistetaan leikkuuvälineet kytkettyinä (*vain malleissa joissa keruu tapahtuu takaa)*	Moottori pysähtyy
seisontajarru laitetaan päälle poistamatta leikkuuvälineitä käytöstä	Moottori pysähtyy

Toimenpide	Tulos
käytetään nopeudenvaihtoa tai ajopoljinta seisontajarrun ollessa päällä	Moottori pysähtyy
peruutusvaihde laitetaan päälle leikkuuvälineet kytkettyinä painamatta aktivointipainiketta (kuva 5.10)	Moottori pysähtyy
Aja koneella eteen ja taakse ja laita vaihde vapaalle/vapauta ajopoljin (kappale 5.2; kappale 5.3)	Laitteen nopeus hidastuu ja se pysähtyy
Paina jarrupoljinta(kappale 5.1)	Laite pysähtyy
Testiajo	Ei poikkeavaa tärinää. Ei poikkeavaa ääntä

⚠ ***Jos mikä tahansa tuloksista poikkeaa seuraavissa taulukoissa osoitetuista arvoista, laitetta ei ole mahdollista käyttää! Toimita laite huoltokeskukseen laitekohtaisia tarkastuksia ja korjaustoimenpiteitä varten.***

TÄRKEÄÄ *Muista, että turvalaitteet estävät moottorin käynnistyksen silloin, kun turvallisuusehtoja ei ole noudatettu. Tällaisissa tapauksissa, kun käynnistyslupa on uudistettu, on avain (kuva 15.A) asetettava takaisin pysäytysasentoon, ennen kuin moottori voidaan käynnistää uudelleen.*

6.3 KÄYTTÖ KALTEVALLA MAAPERÄLLÄ

Noudata taulukossa "Tekniset tiedot" ja "kuvassa 24" annettuja raja-arvoja kulkusuunnasta riippumatta.

Muista, ettei "turvallista" rinnettä ole olemassa. Rinteillä olevien nurmikoiden leikkaamisen yhteydessä tulee olla aina erittäin varovainen. Laitteen kumoon menon tai hallinnan menetyksen välttämiseksi:

- Älä koskaan leikkaa ruohoa rinteessä poikittain. Rinteissä tulee ajaa ylös/alas suunnassa, eikä koskaan poikittain. Ole erittäin varovainen suunnanvaihdon yhteydessä etteivät yläpuolen renkaat kohtaa esteitä (kiviä, oksia, juuria jne.) jotka voisivat aiheuttaa sivuttaisen luisumisen, kumoon menon tai laitteen hallinnan menetyksen.
- Älä pysähdy tai lähde liikkeelle erittäin nopeasti ylä- tai alamäessä
- Kytke ajopoljin hellävaroin ja erityisen varovaisesti estääksesi laitteen nousemista pystyyn.
- Vähennä nopeutta:
  – ennen suunnanvaihtoja ja jyrkissä käänteissä
  – ennen mäessä ajoa, erityisesti alamäessä
- Älä aseta koskaan peruutusvaihdetta päälle nopeuden vähentämiseksi alamäessä: Seurauksena saattaa olla laitteen hallinnan menetys erityisesti liukkaalla maaperällä.
- Laita aina seisontajarru päälle ennen laitteen luota poistumista ja sen jättämistä ilman valvontaa.
- Aja alamäkeen ajopoljinta painamatta hydrostaattisen voimansiirron jarruvaikutusta hyödyntäen silloin kun voimansiirto ei ole kytkettynä

6.4 KÄYNNISTYS

1. Avaa polttoainehana (kuva 25.A) (mikäli asennettu).
2. Istu kuljettajan paikalle.
3. Laita vaihde vapaalle («N») (kappale 5.2; kappale 5.3).
4. Kytke leikkuuvälineet irti (kappale 5.9).
5. Kytke seisontajarru (kappale 5.7).
6. Vie kaasuttimen vipu suurimmalle nopeudelle "jänis" (kappale 5.6).
7. **Kylmäkäynnistyksessä:** kytke kaasuttimen ohjaus (kappale 5.6) (jos varusteena).
8. Kytke virta-avain ja käännä se ajoasentoon virtapiirin kytkemiseksi päälle. Odota 2 sekuntia ja käännä avain käynnistysasentoon moottorin käynnistämiseksi.
9. Vapauta avain käynnistyksen jälkeen.
10. **Kylmäkäynnistyksessä,** heti kun moottori käy tasaisesti:

10a. Laita ryyppy pois päältä (kappale 5.6, tyyppi "II") viemällä kaasuttimen suurimmalle nopeudelle asentoon “jänis” (jos sellainen on).

10b. Laita ryyppy pois päältä (kappale 5.6, tyyppi "I") (jos sellainen on).

HUOMAUTUS *Ryypyn käyttö moottori kuumana voi liata sytytystulpan ja aiheuttaa moottorin epäsäännöllistä toimintaa.*

11. Aseta kaasutin pienimmälle nopeudelle «kilpikonna» – asentoon moottorin käynnistymisen jälkeen.

HUOMAUTUS *Älä jatka pitkään käynnistysmoottorin käynnistystä, mikäli käynnistyksessä ilmenee vaikeuksia, sillä tällöin akun lataus saattaa kulua loppuun ja moottori voi kastua. Aseta avain pysäytysasentoon, odota muutaman minuutin ajan ja toista toimenpide. Mikäli moottori ei käynnisty tämän jälkeen, katso tämän käsikirjan kappaleessa «14» annettuja ohjeita ja itse moottorin käyttöopasta.*

6.5 TYÖSKENTELY

6.5.1 Ajo eteenpäin ja siirrot

Siirtojen aikana:
- kytke leikkuuvälineet irti (kappale 5.9)
- vie leikkuuvälinekokonaisuus korkeimpaan asentoon (kappale 5.11);
- vie kaasuttimen vipu keskiasentoon pienimmän nopeuden «kilpikonna» suurimman nopeuden «jänis» välille.
- kytke seisontajarru pois päältä vapauttamalla jarrupoljin (kappale 5.7).
- paina ajopoljin (kappale 5.2) asentoon “ajo eteenpäin” ja nosta haluttuun nopeuteen vaihtamalla painetta polkimella ja kaasutinta käyttäen.

⚠ ***Veto tulee kytkeä ainoastaan kuvatuilla tavoilla (kappale 5.2), jotta liian äkillinen kytkeminen ei aiheuta renkaiden nousemista ja ajoneuvon hallinnan menetystä, erityisesti rinteissä.***

6.5.2 Jarrutus

Hidasta ennen koneen nopeutta moottorin kierroksia laskemalla, paina sitten jarrupoljinta (kappale 5.1) nopeuden laskemiseksi edelleen kunnes se pysähtyy.
Koneen voi hidastaa vähitellen vapauttamalla ajopolkimen (kappale 5.2).

6.5.3 Peruutusvaihde

TÄRKEÄÄ *Peruutusvaihteen asetus täytyy suorittaa laitteen ollessa pysähtyneenä.*

1. Paina poljinta (kappale 5.1), kunnes laite pysähtyy
2. aloita peruutus painamalla ajopoljinta peruutussuuntaan (kappale 5.3).

6.5.4 Ruohon leikkuu

Laitteen käyttöä varten toimi seuraavassa kuvatulla tavalla:
1. vie kaasuttimen vipu suurimmalle nopeudelle ("jänis") Tätä asentoa on aina käytettävä laitteen käytön aikana
2. vie leikkuuvälinekokonaisuus korkeimpaan asentoon
3. kytke leikkuuvälineet päälle (kappale 5.9), ainoastaan ruohikolla, vältä niiden kytkemistä soraisessa maastossa tai liian korkeassa ruohossa
4. Aloita eteenpäin ajaminen ja leikkaaminen nurmikkoalueella asteittain ja erityisen varovaisesti edellä jo kuvatulla tavalla
5. Sovita ajonopeus ja leikkuukorkeus (kappale 5.11) nurmikon olosuhteisiin (ruohon korkeus, tiheys ja kosteus) sekä poistetun ruohon määrään
6. Nurmikko näyttää paremmalta, jos leikkaukset suoritetaan aina samalla korkeudella ja vuorotellen kahteen suuntaan (kuva 27).

TÄRKEÄÄ *Jotta voidaan peruuttaa leikkuuvälineet kytkettyinä, pidä aktivointipainiketta painettuna (kappale 5.10) estääksesi moottorin pysähtymistä.*

Vähennä nopeutta aina silloin, kun moottorin kierrosten havaitaan laskevan. Muista, ettei lopputulos ole koskaan paras mahdollinen mikäli etenemisnopeus on liian korkea suhteessa leikattavaan ruohomäärään.

Kytke leikkuuvälineet irti ja vie leikkuuvälineiden kokonaisuus korkeimpaan asentoon:
- Liikuttaessa työskentelyalueiden välillä
- Kun ylitetään alueita joilla ei kasva ruohoa
- Joka kerta kun esteen ylittämistä vaaditaan.

6.5.5 Ohjeita kauniin nurmikon ylläpitämiseksi

- Jotta nurmikko pysyisi kauniina, vihreänä ja pehmeänä, on se leikattava säännöllisesti. Nurmikko saattaa koostua erilaisista ruohotyypeistä. Jos nurmikkoa leikataan säännöllisesti eniten kasvavat silloin ruohot, joilla on paljon juuria ja jotka muodostavat tasaisen ruohomaton; jos toisaalta leikataan harvoin kasvavat eniten korkeat ja villit ruohot (apilat, päivänkakkarat jne.). Leikkuutiheys tulee määritellä ruohon kasvun mukaan, välttäen liiallista kasvua leikkuiden välillä.
- Hyvin hoidetun nurmikon ihanteellinen ruohon korkeus on noin 4-5 cm ja yhdellä leikkuukerralla ei ole tarpeen poistaa enempää kuin 1/3 kokonaiskorkeudesta. Suorita ruohon leikkuu kaksi kertaa, mikäli ruoho on erittäin korkeaa Ensimmäinen kerta suurimmalla korkeudella, toinen halutulla korkeudella (kuva 26).
- Liian matalalta suoritettu leikkaus saa aikaan repimistä ja nurmikon harvenemista, mikä näkyy laikullisuutena.
- Kuumalla ja kuivalla kaudella kannattaa pitää ruoho hieman pidempänä. Näin vähennetään maaperän kuivumista.
- On aina parempi leikata ruoho nurmikon ollessa kuiva. Älä leikkaa märkää ruohoa; märkä ruoho laskee pyörivän laitteen tehoa tarttuvan ruohon vaikutuksesta ja aiheuttaa nurmikon repimistä.

- Leikkuuvälineiden tulee olla ehjät ja terävät, niin että leikkaus on tarkka eikä revi ruohon päitä, mikä aiheuttaa niiden kellastumisen.
- Moottoria tulee käyttää maksimikierroksilla, mikä takaa tarkan leikkaustuloksen ja sysää leikatun ruohon voimakkaasti poistoputkea kohti.
- Vähennä etenemisnopeutta, mikäli ruoho tukkii poistoputken, sillä nopeus voi olla liian korkea nurmikon olosuhteisiin katsoen Mikäli ongelma kuitenkin jatkuu, siihen voivat olla syynä tylsät leikkuuvälineet tai siivekkeiden vääristyminen.
- Ole erittäin varovainen pensaiden tai matalien reunakiveysten läheisyydessä työskennellessäsi, etteivät ne pääse vahingoittamaan leikkuuvälineitä tai vääristämään leikkuuvälineiden kokonaisuuden tasapainoa tai reunaa.

6.5.6 Keruusäkin tyhjennys (vain malleissa joissa keruu tapahtuu takaa, mikäli asennettu)

HUOMAUTUS *Keruusäkin tyhjennys voidaan suorittaa ainoastaan silloin, kun leikkuuvälineet ovat poissa päältä Muussa tapauksessa moottori sammuu.*

- Älä anna keruusäkin täyttyä liikaa, ettei poistoputki pääse tukkeutumaan.
- Jaksottainen äänimerkki ilmoittaa keruusäkin täyttymisestä:
  1. kytke leikkuuvälineet irti (kappale 5.9) ja äänimerkki keskeytyy
  2. Vie kaasuttimen vipu pienimmälle nopeudelle "kilpikonna"
  3. pysäytä ajo ja laita vaihde vapaalle (kappale 5.2; kappale 5.3);
  4. kytke seisontajarru;

- **Käsikäyttö**
  5. vedä ulos vipu (kuva 28.A) ja tyhjennä keruusäkki kallistamalla sitä
  6. sulje keruusäkki uudelleen siten, että se jää kiinni kiinnityskoukkuun (kuva 28.B) ja palauta vipu alkuasentoonsa.

- **Sähkökäyttö**
  5. paikallaan istuen käyttäjä pitää painettuna painiketta (kuva 28.C), kunnes keruusäkki kallistuu täysin
  6. kun tyhjennys on tapahtunut, painiketta (kuva 28.D) pidetään painettuna kunnes keruusäkki on laskeutunut täysin, varmistaen samalla, että se pysyy kiinni kiinnityskoukussa (kuva 28.B).

HUOMAUTUS *Saattaa tapahtua, että keruusäkin tyhjennyksen jälkeen äänimerkki käynnistyy uudelleen leikkuuvälineiden kytkeytymisen yhteydessä merkinannon mikrokatkaisimen tuntoelimeen jääneiden ruohojäännösten vuoksi; tässä tapauksessa riittää, että leikkuuvälineet kytketään irti ja sitten heti uudelleen päälle, jolloin äänimerkki lakkaa.*

Pidä tuntoelin (kuva 28.E) aina puhtaana ruohojäännöksistä.

6.5.7 Poistoputken tyhjennys (*vain malleissa joissa keruu tapahtuu takaa)*

- Erittäin korkean, märän tai yhteen liimautuvan ruohon leikkaaminen liian kovilla nopeuksilla voi aiheuttaa poistoputken tukkeutumisen. Jos se tukkeutuu, noudata luvussa 7.6.2.annettuja ohjeita.

6.5.8 Leikkuun loppu

Kun ruohonleikkuu on suoritettu loppuun:
1. kytke leikkuuvälineet irti
2. vähennä moottorin kierroslukua
3. aja paluumatka leikkuuvälineiden kokonaisuus korkeimpaan asentoon asetettuna.

6.6 PYSÄYTYS

Laitteen pysäyttämiseksi:
1. aseta kaasutin pienimmälle nopeudelle «kilpikonna» –asentoon

⚠ ***Aseta kaasutin «kilpikonna» asentoon noin 20 sekunnin ajaksi ennen moottorin sammuttamista, jotta mahdollisilta moottorin takaiskulta vältytään.***

2. sammuta moottori kääntämällä avain pysäytysasentoon
3. moottorin sammutettuna, sulje polttoainehana (kuva 25.A) (mikäli asennettu)
4. ota avain pois

TÄRKEÄÄ *Akun tyhjenemisen estämiseksi ei avainta pidä jättää «ajo» tai «valojen sytytys» asentoon, jos moottori ei ole käynnistettynä.*

⚠ ***Moottori saattaa olla kuuma heti sammuttamisen jälkeen. Älä koske äänenvaimentimeen tai sen lähellä oleviin osiin. On olemassa vaara saada palovammoja.***

6.7 KÄYTÖN JÄLKEEN

1. Anna moottorin jäähtyä ennen laitteen asettamista säilytystiloihin.
2. Suorita puhdistus (kappale 7.6).
3. Varmista, että mikään komponentti ei ole löystynyt tai vahingoittunut. Tarpeen vaatiessa vaihda vahingoittuneet komponentit, kiristä mahdollisesti löystyneet ruuvit ja pultit tai ota yhteyttä valtuutettuun huoltokeskukseen.

TÄRKEÄÄ

- *laske alas leikkuuvälineiden kokonaisuus*
- *laita laite vapaalle*
- *kytke seisontajarru*
- *pysäytä moottori*
- *irrota virta-avain (varmistaen, että kaikki liikkuvat osat ovat täysin pysähtyneet):*

• joka kerta kun laitteen luota tai ohjauspaikalta poistutaan tai kun laitetta paikoitetaan

7. SÄÄNNÖLLINEN HUOLTO

7.1 YLEISTÄ

⚠ ***Noudatettavat turvallisuusmääräykset on kuvattu luvussa 2. Noudata tarkalleen kyseisiä ohjeita estääksesi vakavia riskitilanteita tai vaaroja.***

⚠ ***Ennen laitteessa suoritettavia tarkastuksia, puhdistusta tai huolto-/säätötoimenpiteitä:***

- ***kytke irti leikkuuväline***
- ***laita laite vapaalle***
- ***kytke seisontajarru;***
- ***pysäytä moottori***
- ***ota virta-avain pois, (älä koskaan jätä avaimia virtalukkoon tai lasten tai kyvyttömien henkilöiden ulottuville)***
- ***varmista, että kaikki liikkuvat osat ovat pysähdyksissä***
- ***lue vastaavat käyttöohjeet***
- ***Käytä sopivaa vaatetusta, työkäsineitä ja suojalaseja***

• Toimenpiteiden suoritustiheydet ja tyypit on annettu "Huoltotaulukossa". Taulukon tarkoituksena on auttaa säilyttämään laite tehokkaana ja turvallisena. Siinä on esitelty tärkeimmät toimenpiteet sekä niiden kaikkien suoritustiheydet. Suorita vastaava toimenpide ensimmäiseksi vastaantulevan määräajan yhteydessä.

7.2 POLTTOAINEEN LISÄÄMINEN / POLTTOAINESÄILIÖN TYHJENTÄMINEN

TÄRKEÄÄ *Noudata kaikkia moottorin käyttöoppaassa ilmoitettuja ohjeita. Käytettävä polttoainetyyppi on ilmoitettu moottorin käyttöoppaassa.*

7.2.1 Lisääminen

Polttoaineen lisäämiseksi:

1. Kierrä auki säiliön sulkukorkki (kuva . 30).
2. Aseta suppilo (kuva 30).
3. Lisää polttoainetta täyttämättä säiliötä kokonaan.
4. Ota suppilo pois.
5. Polttoaineen lisäyksen päättyessä, ruuvaa kiinni polttoainesäiliön korkki ja puhdista mahdolliset vuodot.

TÄRKEÄÄ *Varo, ettei bensiiniä kaadu muoviosille, sillä ne saattavat vaurioitua; jos polttoainetta valuu vahingossa, huuhtele osat heti vedellä. Takuu ei kata bensiinin aiheuttamia vaurioita rungon tai moottorin muoviosille.*

7.2.2 Säiliön tyhjentäminen

HUOMAUTUS *Polttoaine on pilaantuvaa eikä sitä saa säilyttää säiliössä yli 30 vuorokautta. Ennen laitteen varastointia pitkäksi ajaksi (luku 9), tyhjennä polttoainesäiliö.*

⚠ ***Annan moottorin jäähtyä ennen polttoainesäiliön tyhjentämistä.***

1. Aseta laite tasaiselle pinnalle ulkoilmaan.
2. Aseta keräysastia tyhjennysputken alle (kuva 31.A).
3. Irrota bensiinin suodattimen (kuva 31.B) tulokohtaan sijoitettu letku (kuva 31.A).
4. Avaa polttoainehana (mikäli asennettu)
5. Kerää polttoaine sopivaan astiaan.
6. Liitä letku (kuva 31.A) takaisin paikalleen ja aseta kiinnike (kuva 31.C) huolellisesti paikalleen.
7. Sulje polttoainehana (mikäli asennettu).

⚠ ***Varmista ennen laitteen uudelleen käyttöönottoa, ettei bensiiniä vuoda putkista, hanasta tai kaasuttimesta.***

7.3 MOOTTORIÖLJYN TARKASTAMINEN, LISÄÄMINEN, TYHJENTÄMINEN

TÄRKEÄÄ *Noudata kaikkia moottorin käyttöoppaassa ilmoitettuja ohjeita. Käytettävä öljytyyppi on ilmoitettu moottorin käyttöoppaassa.*

7.3.1 Tarkastus / lisäys

⚠ ***Tarkasta moottoriöljyn taso ennen jokaista käyttöä.***

Suorittamistapa:
- Laita kone tasaiselle alustalle tarkastusta varten.
- Tarkista moottoriöljyn taso: moottorin käyttöohjeiden mukaisesti tulee öljyn tason olla mittatikussa olevien MIN ja MAX merkintöjen välillä (Kuva 32).

⚠ ***Älä täytä liikaa, sillä se voi aiheuttaa moottorin ylikuumenemisen. Jos taso ylittää merkin "MAX", tyhjennä kunnes oikea taso saavutetaan.***

7.3.2 Tyhjennys

Koneen toiminnan ja pitkän käyttöiän takaamiseksi on moottoriöljy hyvä vaihtaa säännöllisesti moottorin käyttöoppaassa ilmoitettujen aikavälien mukaisesti.

⚠ ***Moottoriöljy voi olla erittäin kuumaa jos se otetaan pois välittömästi kun moottori on sammutettu. Anna moottorin jäähtyä tämän vuoksi muutama minuutti ennen kuin otat öljyn pois.***

Vaihda moottoriöljy moottorin käyttöohjeissa osoitettuina väliaikoina.

Toimi seuraavassa kuvatulla tavalla:

- **Tyyppi “I”**

1. Aseta laite tasaiselle pinnalle.
2. Aseta keräysastia jatkoletkun alle (kuva 33.A).
3. Pidä jatkoletkua paikoillaan (kuva 33.A) ja ruuvaa auki tyhjennyskorkki (kuva 33.B).
4. Kerää öljy astiaan.
5. Aseta tyhjennyskorkki (kuva 33.B) takaisin huolehtimalla siitä, että sisätiiviste asettuu oikein paikoilleen (kuva 33.C).
6. Kiristä tiukalle pitämällä jatkoletkua paikoilleen (kuva 33.A).
7. Puhdista mahdolliset öljyvuodot.

- **Tyyppi “II”**

1. Aseta laite tasaiselle pinnalle.
2. Aseta keräysastia jatkoletkun alle (kuva 33.D).
3. Irrota jatkoletku (kuva 33.D) tuesta (kuva 33.E) ja löysennä kiinnikettä (kuva 33.F) pihtien avulla niin paljon, että tyhjennyskorkki (kuva 33.G) voidaan irrottaa.
4. Taivuta jatkoletkua ja tyhjennä öljy sopivaan astiaan
5. Laita korkki (kuva 33.G) takaisin ja kiinnitä jatkoletku (kuva 33.D) uudelleen tukeen (kuva 33.E) ennen öljyn lisäämistä.
6. Puhdista mahdolliset öljyvuodot.

- **Tyyppi “III”**

1. Aseta laite tasaiselle pinnalle.
2. Aseta keräysastia jatkoletkun alle (kuva 33.A).
3. Paina sokkaa (kuva 33.B)
4. Irrota jatkoletku tuesta vetämällä sitä alas päin.
5. Taivuta jatkoletkua ja tyhjennä öljy sopivaan astiaan.
6. Kiinnitä jatkoletku (kuva 33.A) takaisin tukeen (kuva 33.C) ennen öljyn täyttämistä.
7. Puhdista mahdolliset öljyvuodot.

TÄRKEÄÄ *Toimita öljy sen hävittämistä varten paikallisten määräysten mukaisesti.*

7.4 LISÄPYÖRÄT

Pyörien eri asennusasennot mahdollistavat turvatilan “H” säilyttämisen leikkuuvälinekokonaisuuden reunan ja maan välillä (kuva 23.A).
Säädä kuorinnan estopyörien asento maaston epätasaisuuksien mukaan.

⚠ Tämä toimenpide suoritetaan molempaan pikkupyörään asettamalla ne samalle korkeudelle MOOTTORI SAMMUTETTUNA JA LEIKKUUVÄLINEET IRTIKYTKETTYINÄ.

Vaihtaaksesi asennon:
1. Irrota pysäytyslevy (kuva 23.B) ruuvitaltalla ja irrota tappi (kuva 23.C) ja jousi (kuva 23.D).
2. Aseta pyörä (kuva 23.A) haluttuun asentoon
3. Asenna tappi (kuva 23.C), jousi (kuva 23.D) ja pysäytyslevy (kuva 23.B) takaisin paikoilleen ilmoitetussa järjestyksessä varmistaen, että tapin pää (kuva 23.C) tulee kohti koneen sisäosaa

7.5 AKKU

Huolla akku huolellisesti, jotta se säilyy parhaassa käyttökunnossa mahdollisimman pitkään.
Akku tulee ehdottomasti ladata:
- ennen uuden laitteen ensimmäistä käyttöä
- ennen kuin laite otetaan pois käytöstä pitkäksi ajaksi (yli 30 vuorokaudeksi) (kappale 9)
- ennen ensimmäistä käynnistystä pitkän seisonnan jälkeen.

Lue ja noudata akun mukana toimitetussa käyttöoppaassa annettuja latausohjeita huolellisesti. Näiden ohjeiden laiminlyöminen voi aiheuttaa vakavia vaurioita akun osille. Tyhjennyt akku **on** ladattava välittömästi uudelleen.

TÄRKEÄÄ *Latauksen on tapahduttava vakiojännitelaitteella. Muuntyyppisten latausjärjestelmien käyttö voi aiheuttaa akun vahingoittumisen korvauskelvottomaksi.*

- Laite on varustettu lataukseen tarkoitetulla liittimellä (kuva 34.A), joka on kytkettävä ylläpitoakkulaturin vastaavaan liittimeen. Ylläpitoakkulaturi on voitu toimittaa joko laitteen mukana (mikäli asennettuna) tai se voidaan toimittaa pyynnöstä (kappale 15.2).

TÄRKEÄÄ *Tätä liitintä saa käyttää ainoastaan valmistajan suosittelemien ylläpitoakkulaturien kytkentään. Ylläpitoakkulaturin käyttö:*
- *noudata vastaavissa käyttöohjeissa annettuja neuvoja*
- *seuraa akun käyttöoppaassa annettuja neuvoja*

7.6 PUHDISTUS

Jokaisen käyttökerran jälkeen, suorita puhdistus noudattamalla seuraavia ohjeita.

7.6.1 Laitteen puhdistus

- Pyyhi laitteen ulkopinnat puhdistamalla muoviset osat useaan kertaan veteen kostutetulla sienellä ja pesuaineella, varoen kastamasta moottoria, sähkölaitteiston osia sekä kojelaudan alla olevaa piirikorttia.
- Paloriskin välttämisen kannalta on tärkeää pitää moottori, pakoputken äänenvaimennin, akun tilavapaina ruohon jätteistä, lehdistä tai liiasta rasvasta.

TÄRKEÄÄ *Älä koskaan käytä paineruiskuja tai voimakkaita pesuaineita laitteen rungon tai moottorin pesuun!*

7.6.2 Poistoputken tyhjennys (*vain malleissa joissa keruu tapahtuu takaa)*

Jos poistoputki tukkeutuu, toimi seuraavalla tavalla:
1. poista keruusäkki tai takatyhjennyksen suojus
2. poista kerääntynyt ruoho putken poistoaukon kautta.

7.6.3 Keruusäkin tyhjennys (*vain malleissa joissa keruu tapahtuu takaa)*

1. Tyhjennä keruusäkki
2. Ravistele sitä saadaksesi ruoho- ja multajäämät pois
3. Asenna keruusäkki takaisin ja pese leikkuuvälineen sisäosa (kappale 7.6.4-a) joka lopussa säkki on poistettava tyhjennettävä, huuhdeltava ja asetettava siten, että se saadaan nopeasti kuivaksi.

7.6.4 Leikkuuvälineiden kokonaisuuden puhdistus

⚠ ***Leikkuuvälineiden kokonaisuuden puhdistuksen aikana, poista ihmiset ja eläimet ympäröivältä alueelta.***

a. Sisäosan puhdistus

Irrota leikkuuvälinekokonaisuuden sisään kerääntyneet ruohon jätteet ja savi, jotta ne eivät kuivuessaan vaikeuttaisi seuraavaa käynnistämistä.

Leikkuuvälineen kokonaisuuden ja poistoputken sisäpuolen pesu tulee suorittaa lujalla lattiapinnalla:

- keruusäkki tai takatyhjennyksen suojus asennettuina *(vain malleissa joissa keruu tapahtuu takaa)*
- sivutyhjennyksen läppäkorkki asennettuna *(vain malleissa joissa on sivutyhjennys)*
- laitteen käyttäjä istuimella
- leikkuuvälineiden kokonaisuus asennossa "1"
- moottori käynnissä
- vaihde vapaalla
- leikkuuvälineet kytkettyinä

- Kytke vuorotellen vesiletku kyseisiin liittimiin (kuva 35.A) antaen veden virrata muutaman minuutin verran kutakin kohden, leikkuuvälineiden ollessa liikkeessä.

TÄRKEÄÄ *Estääksesi sähkömagneettisen kytkimen hyvän toiminnan vaarantamista:*
- vältä kytkimen joutumista kosketuksiin öljyn kanssa
- älä suuntaa korkeapaineisia vesisuihkuja suoraan kytkinyksikköön
- älä puhdista kytkintä bensiinillä.

b. Ulkopinnan puhdistus

⚠ ***Vältä, että leikkuuvälineiden kokonaisuuden yläosaan ei kerry jätteitä ja kuivaa ruohoa. Näin ylläpidetään laitteen tehoa ja taataan laitteen turvallisuus.***

Leikkuuvälineiden kokonaisuuden yläosan puhdistamiseksi:
- laske alas leikkuuvälineiden kokonaisuus (asento "1")
- puhalla paineilmalla oikean ja vasemman suojuksen aukkojen läpi (kuva 36).

7.7 MUTTERIT JA KIINNITYSRUUVIT

- Varmista aina, että ruuvit ja mutterit ovat tiukasti kiinni, jotta laite olisi aina turvallinen ja käyttövalmis.

8. YLIMÄÄRÄINEN HUOLTO

8.1 TURVALLISUUSOHJEET

⚠ ***Ota välittömästi yhteyttä jälleenmyyjään tai erikoistuneeseen huoltokeskukseen, jos laitteen seuraavien osien toiminnassa ilmenee ongelmia:***
- jarrut
- leikkuuvälineiden kytkeytyminen päälle tai irti
- ajovaihteen tai peruutusvaihteen laittaminen päälle.

8.2 LEIKKUUVÄLINEIDEN KOKONAISUUS

8.2.1 Leikkuuvälineiden kokonaisuuden linjaus

Leikkuuvälineiden kokonaisuuden oikea säätö on tasaisesti leikatun nurmikon ehdoton edellytys (kuva 37).
Jos leikkaustulos on epäsäännöllinen, tarkasta renkaiden paine (kappale 6.1.3).
Jos tämä ei riitä takaamaan tasaista leikkaustulosta, ota yhteyttä jälleenmyyjään tarpeellisten tarkastusten suorittamista sekä leikkuuvälineiden kokonaisuuden linjauksen säätämistä varten.

8.2.2 Leikkuuvälineet

Tylsä leikkuuväline repii ruohon ja aiheuttaa nurmikon kellastumisen.

⚠ ***Kaikki leikkuuvälineitä koskevat toimenpiteet (irrotus, teroitus, tasapainotus, korjaus, uudelleenkiinnitys ja/tai vaihto) ovat vaativia toimenpiteitä, jotka vaativat oikeiden työkalujen käytön lisäksi erityispätevyyttä Turvallisuuden vuoksi suosittelemme, että nämä toimenpiteet suoritetaan tähän erikoistuneessa huoltokeskuksessa.***

⚠ ***Vaihdata aina vioittunut, vääntynyt tai kulunut leikkuuväline sekä sen ruuvit tasapainon säilyttämiseksi.***

TÄRKEÄÄ *Kaikki leikkuuvälineet on aiheellista vaihtaa samanaikaisesti, etenkin jos kyseessä on hienoiset erot kulumisessa.*

TÄRKEÄÄ *Käytä aina alkuperäisiä leikkuuvälineitä, joissa on taulukossa "Tekniset tiedot" annettu koodi.*

Jatkuvan tuotekehityksen vuoksi yllämainitut "Tekniset tiedot" taulukossa annetut leikkuuvälineet saatetaan ajan kuluessa vaihtaa toisiin, mutta leikkuuvälineet pysyvät aina keskenään vaihtokelpoisina ja käyttöturvallisuuden kannalta samanarvoisina.

8.3 ETU-/TAKAPYÖRIEN VAIHTO

8.3.1 Esitoimenpiteet

TÄRKEÄÄ *Käytä sopivaa nostovälinettä, kuten esimerkiksi saksitunkkia.*

Ennen pyörien vaihtoon kuuluvia toimenpiteitä, suorita nämä toimenpiteet:
- Irrota kaikki lisävarusteet.
- Aseta laite tasaiselle ja tiiviille maalle, joka takaa sen vakauden.
- Kytke seisontajarru
- Pysäytä moottori
- Irrota avain
- Aseta tunkki nostokohtaan lähelle vaihdettavaa pyörää (kappale 8.3.2; kappale 8.3.3).
- Tarkista, että tunkki on täysin kohtisuorassa maahan nähden.

8.3.2 Tunkin valinta ja asemointi takapyörien päälle

Aseta puukiilat paikoilleen (kuva 38.A) pyörän kohdalle (kuva 38.B), vaihdettavan pyörän puolella (kuva 38.C).

Malleissa joissa keruu tapahtuu takaa:
- Suljetun tunkin maksimikorkeus on 110 mm. (kuva 39).
- Aseta tunkki takalevyn alle (kuva 40.A), 180 mm päähän sivureunasta.

Malleissa joissa on sivutyhjennys:
- Suljetun tunkin maksimikorkeus on 110 mm. (kuva 41).
- Aseta tunkki taka-akselin alle, kuvassa osoitettuun paikkaan (kuva 42.A).

HUOMAUTUS *Tässä kappaleessa kuvattuun tapaan asemoidulla tunkilla on mahdollista nostaa pelkkää vaihdettavaa pyörää.*

8.3.3 Tunkin valinta ja asemointi etupyörien päälle

1. Aseta puukiilat paikoilleen (kuva 43.A) pyörän kohdalle (kuva 43.B), joka on vaihdettavan pyörän takana (kuva 43.C).
2. Suljetun tunkin maksimikorkeus on 110 mm.

HUOMAUTUS *Tunkin asento on valittava konetyypin mukaisesti.*

3. Aseta tunkki koneen etuosan alle kuvassa näytettyyn kohtaan (kuva 44.A, 45.A, 46.A).

   HUOMAUTUS *Tunkki on sijoitettava tuen tasaiseen osaan (kuva 44.B, 45.B).*

   HUOMAUTUS *Tunkki on sijoitettava tuen keskilapaan (kuva 46.B).*

8.3.4 Pyörän vaihto

TÄRKEÄÄ *Varmista, että laite pysyy noston aikana vakaana ja paikoillaan. Jos häiriöitä esiintyy, laske tunkki välittömästi alas, tarkista ja korjaa mahdolliset ongelmat ja nosta uudelleen.*

1. Liu'uta kansi pois (kuva 47.A) ennen koneen nostamista.
2. Nosta sen verran, että pyörä saadaan kätevästi pois.
3. Käytä apuna ruuvitalttaa ja ota pois joustava rengas (kuva 47.B) ja aluslaatta (kuva 47.C).
4. Vedä vaihdettava pyörä pois.
5. Voitele akseli (kuva 47.D) voitelurasvalla.
6. Asenna vararengas.
7. Asemoi huolellisesti aluslaatta ja joustava rengas.
8. Aseta pyörä maan varaa ja asenna kansi takaisin (kuva 47.A).

TÄRKEÄÄ *Tarkista, että takapyörät ovat samalla korkeudella (kuva 48.A) ja että kahden pyörän välinen ulkoinen halkaisija (kuva 48.B) ei ylitä 8-10 mm. Jos näin tapahtuu, välttääksesi epätasaisen leikkuutuloksen syntymistä, suorita leikkuuvälinekokonaisuuden kohdistuksen säätö valtuutetussa huoltokorjaamossa.*

8.3.5 Renkaiden korjaaminen tai vaihtaminen

Jos renkaaseen on tullut reikä ja se pitää siksi vaihtaa tai korjata, tämä toimenpide tulee jättää ammattitaitoisen rengashuollon tehtäväksi; huolto tekee korjauksen renkaan pinnan tyypin vaatimalla tavalla.

8.4 PIIRIKORTTI

Laitteen kaikkia turvalaitteita ohjaava piirikortti on asennettu kojelaudan alle.

Piirikortti on varustettu itsepalauttavalla suojauksella, joka keskeyttää piirin, jos sähköjärjestelmässä havaitaan häiriöitä; laukaiseminen aiheuttaa moottorin pysähtymisen, mistä ilmoittava äänimerkki saadaan mykistettyä ainoastaan irrottamalla avain. Piiri palautuu automaattisesti muutaman sekunnin kuluttua; vian aiheuttaja on etsittävä ja korjattava keskeytyksien toistumisen estämiseksi.

TÄRKEÄÄ *Suojauksen laukeamisen estämiseksi:*
- *akun napaisuutta ei saa kääntää*
- *konetta ei saa käyttää ilman akkua, jotta latauksen säätimen toimintaan ei aiheutuisi häiriöitä*
- *oikosulkujen syntyminen on estettävä.*

8.5 SULAKKEEN VAIHTO

Laitteessa on muutamia eriarvoisia sulakkeita (kuva 49.A), joiden toiminnot ja ominaisuudet ovat:
- Sulake 10 A = suojaa yleispiiriä ja piirikorttia, laukeaminen aiheuttaa koneen pysähtymisen ja kojetaulun merkkivalon sammumisen kokonaan (kappale 5.16)
- Sulake 25 A = latauspiirin suoja, jonka aktivoituminen näkyy akun latauksen purkautumisena ja siitä johtuvina käynnistysvaikeuksina.

– Sulake 5 A = suojaa lisävarusteille tarkoitettua 12 voltin apupistorasiaa.

– Sulake 15 A = suojaa ohjausmoottorin piiriä, laukeamisen jälkeen ei ole mahdollista käyttää sähköistä säkin kallistusjärjestelmää; tyhjentäminen on mahdollista käsikäyttöisellä vivulla (jos asennettu).

Sulakkeen arvo on annettu sulakkeessa.

TÄRKEÄÄ *Palanut sulake tulee aina vaihtaa uuteen samantyyppiseen sulakkeeseen. Sitä ei saa koskaan vaihtaa eri kapasiteetin omaavaan sulakkeeseen.*

Jos et saa poistettua laukeamisen syitä, ota yhteyttä jälleenmyyjään.

8.6 LAMPPUJEN VAIHTO

8.6.1 Tyyppi "I" - Hehkulamput

- Lamput (18W) on asetettu bajonettiliitoksella lampunpitimeen, joka saadaan irti pyörittämällä sitä vastapäivään pihdeillä (kuva 50)

8.6.2 Tyyppi "II" - LED-lamput

- Ruuvaa auki rengasmutteri (kuva 51.A) ja irrota liitin (kuva 51.B). Irrota LED-valaisin (kuva 51.C), joka on kiinnitetty ruuveilla (kuva 51.D).

8.6.3 Tyyppi “III” - LED-lamput (malleille TNS, THNS)

1. Nosta konepeltiä ja irrota liitin (kuva 52.A).
2. Irrota sokka (kuva 52.B) ja liu'uta konepeltiä sivuun.
3. Irrota LED-lamppujen johdot (kuva 53.A), kierrä auki ruuvit (kuva 53.B) ja irrota kielekkeet (kuva 53.C).
4. Nosta ja irrota konepellin yläosa (kuva 54.A).
5. Kierrä auki ruuvit (kuva 55.A) ja vaihda LED-lamput (kuva 55.B).
6. Asenna konepelti takaisin suorittamalla toimenpiteet päinvastaisessa järjestyksessä kuin purettaessa.

8.7 TAKAVOIMANSIIRTOYKSIKKÖ

Koostuu sinetöidystä lohkosta eikä tarvitse huoltoa; siinä on kestovoitelu, joka ei vaadi vaihtoa tai täydennystä.

8.8 ETUVOIMANSIIRTOYKSIKKÖ (4WD-MALLI)

Koostuu sinetöidystä lohkosta eikä tarvitse huoltoa. Hydraulisen kytkentäpiirin öljy on tarkastettava, täydennettävä ja vaihdettava säännöllisesti.

Tarkasta hydraulijärjestelmän öljyn taso, jonka tulee olla säiliöön merkittyjen «MIN»- ja «MAX»-viitteiden välissä.
Jos taso on alempana kuin «MIN» (kuva 56):

– irrota suojus (kuva 56.A), joka on kiinnitetty mutterilla (kuva 56.B):
– kierrä auki korkki (kuva 56.C) ja lisää öljyä 10W30 , kunnes se saavuttaa tason «MAX»:
– asenna korkki (kuva 56.C) ja suojus (kuva 56.A) takaisin.

TÄRKEÄÄ *Jos ainetta tarvitsee lisätä usein, on varmistettava, että putket tai säiliö eivät vuoda; ota yhteyttä jälleenmyyjän tarpeellisten toimenpiteiden suorittamista varten.*

8.9 KERUUSÄKIN KIINNITYSKOUKUN JOUSEN SÄÄTÖ

Jos keruusäkki pyrkii hyppimään ja avautumaan epätasaisilla maastoilla kuljettaessa tai jos sen kiinnittäminen tyhjennyksen jälkeen osoittautuu vaikeaksi, on jousen kireyttä säädettävä (kuva 57.A). Vaihda kiinnityspiste siirtämällä se johonkin muista rei'istä (kuva 57.B), kunnes saavutetaan haluttu tulos.

9. VARASTOINTI

Kun laitetta on varastoitava yli 30 vuorokautta:
1. Anna moottorin jäähtyä
2. Kytke irti akun johdot ja säilytä sitä viileässä ja kuivassa paikassa.
3. Tyhjennä polttoainesäiliö (kappale 7.2.2) ja noudata moottorin käyttöohjeessa annettuja ohjeita.
4. Puhdista laite huolella.

5. Tarkista, ettei laitteessa esiinny vahinkoja. Ota tarvittaessa yhteyttä valtuutettuun huoltokeskukseen.
6. Varastoi laite:
   – leikkuuvälineiden kokonaisuus alas laskettuna
   – kuivaan ympäristöön
   – sääolosuhteilta suojaan
   – mahdollisesti pressulla peitettynä (kappale 15.4)
   – paikkaan, johon lapset eivät pääse.
   – varmista, että avaimet tai huollossa käytetyt työkalut on poistettu.

Kun laite otetaan käyttöön:
- varmista, ettei bensiiniä vuoda putkista, hanasta tai kaasuttimesta:
- valmistele laite luvussa "6. Laitteen käyttö" kuvatulla tavalla.

10. LIIKUTTAMINEN JA KULJETUS

- Kun laitetta liikutetaan:
  – kytke irti leikkuuväline
  – vie leikkuuvälinekokonaisuus korkeimpaan asentoon
  – sammuta moottori

- Kun laitetta kuljetetaan ajoneuvolla tai perävaunulla:
  – käytä kestäviä, riittävän leveitä ja pitkiä ramppeja
  – lastaa laite moottori sammutettuna, virta-avain irrotettuna, ilman kuljettajaa, työntämällä ja käyttämällä toimenpiteissä riittävä määrä henkilöitä
  – sulje polttoainehana (mikäli asennettu)
  – laske alas leikkuuvälineiden kokonaisuus
  – kytke seisontajarru;
  – asemoi se siten, ettei siitä aiheudu vaaraa
  – lukitse se kunnolla kuljetusajoneuvoon köysiä tai ketjuja käyttämällä, jotta se kaatumista ja näin ollen mahdollista vahingoittumista ja polttoaineen valumista voitaisiin estää.

11. HUOLTO JA KORJAUS

Käyttöopas sisältää kaikki laitteen käyttöön ja käyttäjän suorittamaan oikeaan perushuoltoon tarvittavat ohjeet. Kaikki säätö- ja huoltotoimenpiteet, joita ei ole kuvattu tässä ohjekirjassa tulee suorittaa jälleenmyyjän tai jonkin muun huoltokeskuksen toimesta, joka tuntee laitteen ja jolla on erityistyökalut niin, että työ suoritetaan oikein ja säilytetään laitteen alkuperäinen turvallisuustaso. Epäsopivissa paikoissa tai epäpätevien henkilöiden suorittamat toimenpiteet saavat takuun ja valmistajan vastuun raukeamaan.
- Vain valtuutetut huoltokorjaamot suorittavat korjaus- ja huoltotöitä takuun puitteissa.
- Ei-alkuperäisiä varaosia ja varusteita ei hyväksytä Ei-alkuperäisten varaosien ja varusteiden käyttö vaarantaa laitteen turvallisuutta ja vapauttaa valmistajan kaikesta velvollisuudesta tai vastuusta.
- Alkuperäiset varaosat toimitetaan huoltokorjaamoiden ja valtuutettujen jälleenmyyjien toimista.
- On hyvä jättää laite kerran vuodessa valtuutettuun huoltokeskukseen turvalaitteiden huoltoa, apua ja tarkastusta varten.

12. TAKUUSUOJA

Takuu kattaa kaikki materiaali- ja valmistusviat. Käyttäjän on noudatettava huolellisesti kaikkia liitteenä annetussa dokumentaatiossa olevia ohjeita.
Takuu ei koske vahinkoja, jos:
- Liitteenä annettuun dokumentaation ei ole tutustuttu.
- Huolimattomuus.
- Käyttö ja asennus on suoritettu väärin tai niitä ei ole sallittu.
- Alkuperäisiä varaosia ei ole käytetty.
- Jos on käytetty varaosia, joita valmistaja ei ole toimittanut tai hyväksynyt.

Lisäksi tämä takuu ei kata:
- Kulutusmateriaalien normaalia kulumista, kuten voimansiirtohihnat, ajovalot, pyörät, terät, turvapultit ja narut.
- Normaalia kulumista.
- Moottoreita. Niille myönnetään moottorin valmistajan antama takuu annettujen määräysten ja ehtojen mukaan.

Hankkijaa suojaa omassa maassa voimassa olevat lait. Omassa maassa voimassa olevia oikeuksia ei millään tavoin rajoiteta tällä takuulla.

13. HUOLTOTAULUKKO

Toimenpide	Aikavälit (tunteja)		Kappale / Huomautuksia
	Ensimmäinen kerta	Tämän jälkeen minä ajankohtana	

LAITE			
Turvallisuustarkastukset / Ohjausten tarkastus		Ennen jokaista käyttöä	kappale 6.2
Renkaiden paineen tarkastus		Ennen jokaista käyttöä	kappale 6.1.3
Takatyhjennyksen / sivutyhjennyksen suojusten tarkastaminen. Keruusäkin, sivutyhjennyksen läppäkorkin tarkastaminen.		Ennen jokaista käyttöä	kappale 6.1.4
Yleinen puhdistus ja tarkastus		Jokaisen käytön jälkeen	kappale 7.6
Laitteessa esiintyvien mahdollisten vahinkojen tarkastus. Ota tarvittaessa yhteyttä valtuutettuun huoltokeskukseen.		Jokaisen käytön jälkeen	-
Akun lataus		Ennen varastointia	kappale 7.5
Kaikkien kiinnitysten tarkistus		25	
Leikkuuvälineiden kiinnityksen ja teroituksen tarkastus		25	***
Voimansiirtohihnan tarkistus		25	***
Leikkuuvälineiden ohjaushihnan tarkastus		25	***
Jarrun tarkistus ja säätö		25	***
Voimansiirron tarkistus ja säätäminen		25	***
Leikkuuvälineen kytkeytymisen ja jarrun tarkastus		25	***
Yleisvoitelu		25	****
Leikkuuvälineiden vaihto		100	***
Voimansiirtohihnan vaihto		-	** / ***
Leikkuuvälineiden ohjaushihnan vaihto		-	** / ***
MOOTTORI *			
Polttoaineen tason tarkastus/lisäys		Ennen jokaista käyttöä	kappale 7.2
Moottoriöljyn tarkastaminen / lisääminen		Ennen jokaista käyttöä	kappale 7.3
Moottoriöljyn vaihto		*	*
Ilmansuodattimen tarkistus ja puhdistus		*	*
Ilmansuodattimen vaihto		*	*
Bensiinisuodattimen tarkistus		*	*
Bensiinisuodattimen vaihto		*	*
Sytytystulpan kosketusten tarkastus ja puhdistus		*	*
Sytytystulpan vaihtaminen		*	*

* Katso moottorin omasta käyttöoppaasta sitä koskevat toimenpiteet sekä niiden suorittamisvälit
** Ota yhteyttä jälleenmyyjään heti kun havaitset ensimmäiset merkit käyttöhäiriöistä
*** Toimenpide, jonka saa suorittaa joko jälleenmyyjä tai huoltokeskus
*** Suorita kaikkien nivelliitosten yleisvoitelu aina ennen laitteen pidempiä seisokkiaikoja

14. VIKOJEN PAIKANNUS

VIKA	MAHDOLLINEN SYY	KORJAUSTOIMENPIDE
1. Kun avain on asennossa «AJO», kojelauta pysyy sammuneena, ei kuulu mitään äänimerkkiä	Piirikortin suoja on aktivoitunut, koska:	Käännä avain «PYSÄYTYS» asentoon ja etsi vian syyt:
	akku on huonosti kytketty	tarkista liitännät (kappale 4.4)
	akun napaisuus on käänteinen	tarkista liitännät (kappale 4.4).
	akku on purkautunut kokonaan	lataa akku (kappale 7.5)
	sulake on palanut	vaihda sulake (10 A) (kappale 8.5).
	kortti on kastunut	kuivaa lämpimällä ilmavirralla
2. Kun avain on asennossa «AJO», kojelauta pysyy sammuneena, mutta käynnistyy äänimerkki	Piirikortin suoja on aktivoitunut, koska:	Käännä avain «PYSÄYTYS» asentoon ja etsi vian syyt:
	kortti on kastunut	kuivaa lämpimällä ilmavirralla
3. Kun avain on käännettynä «KÄYNNISTYS» asentoon, kojelauta käynnistyy, mutta käynnistysmoottori ei pyöri	akun lataus ei ole riittävä	lataa akku (kappale 7.5)
	latauksen sulake palanut	vaihda sulake (25 A) (ks. 8.5)
4. Kun avain on käännettynä «KÄYNNISTYS» asentoon, käynnistysmoottori pyörii, mutta moottori ei käynnisty	akun lataus ei ole riittävä	lataa akku (kappale 7.5)
	bensiinin virtaus puuttuu	tarkista taso säiliössä (kappale 7.2.1)
		avaa hana (mikäli asennettu) (kappale 6.4)
		tarkista bensiinisuodatin
	käynnistysvika	tarkista sytytystulpan suojan kiinnitys
		tarkista elektrodien oikeat välit ja puhtaus
5. Moottorin käynnistys on vaikeaa tai sen toiminta on epäsäännöllistä	kaasutus ei toimi oikein	puhdista ilmansuodatin tai vaihda se
		tyhjennä säiliö ja laita uutta bensiiniä
		tarkista bensiinin suodatin ja vaihda se tarvittaessa
6. Moottorin toiminta heikkenee leikkuun aikana	etenemisnopeus on suuri leikkuukorkeuteen nähden	vähennä etenemisnopeutta ja/tai nosta leikkuukorkeutta (kappale 6.5.4)
7. Kun leikkuuvälineet kytketään, moottori sammuu	kytkentään ei ole lupaa	tarkista, että käynnistysolosuhteet ovat oikeat (kappale 6.2.2)
8. Akun merkkivalo ei sammu muutaman minuutin työn jälkeen	akun lataus ei ole riittävä	ota yhteyttä jälleenmyyjään
9. Öljyn merkkivalo syttyy työn aikana (jos kuuluu varustukseen)	ongelmia moottorin voitelussa	Laita avain välittömästi «PYSÄYTYS»-asentoon:
		palauta öljyn taso (ks. 7.3.1)
		vaihda suodatin (jos vika jatkuu, ota yhteyttä jälleenmyyjään)

Jos ongelmat jatkuvat sen jälkeen kun olet suorittanut yllämainitut toimenpiteet, ota yhteyttä jälleenmyyjään.

VIKA	MAHDOLLINEN SYY	KORJAUSTOIMENPIDE
10. Moottori pysähtyy ja käynnistyy äänimerkki	Piirikortin suoja on aktivoitunut, koska:	Käännä avain «PYSÄYTYS» asentoon ja etsi vian syyt:
	latauksen säätimen aiheuttama ylijännite	ota yhteyttä jälleenmyyjään
	akku on huonosti kytketty (epävakaat kontaktit)	tarkasta liitännät (ks. 3.4)
11. Moottori pysähtyy, eikä kuulu mitään äänimerkkiä	akun liitäntä irti	tarkasta liitännät (ks. 3.4)
	ongelmia moottorissa	ota yhteyttä jälleenmyyjään
12. Leikkuuvälineet eivät kytkeydy tai ne eivät pysähdy, kun ne kytketään irti	hihna löystynyt	ota yhteyttä jälleenmyyjään
	ongelmia sähkömagneettisessa kytkennässä	ota yhteyttä jälleenmyyjään
13. Epätasainen leikkuu tai keruu on riittämätön (vain malleissa joissa keruu tapahtuu takaa)	leikkuuvälineiden kokonaisuus ei ole yhdensuuntainen maaperän kanssa	tarkista renkaiden paine (kappale 6.1.3)
		aseta uudelleen leikuuvälineiden kokonaisuuden linjaus maaperään nähden (kappale 8.2.1)
	leikkuuvälineiden toiminta on huono	ota yhteyttä jälleenmyyjään
	etenemisnopeus on korkea leikattavan ruohon korkeuteen nähden	vähennä etenemisnopeutta ja/ tai nosta leikkuuvälineiden kokonaisuutta (kappale 6.5.4)
		odota, että ruoho on kuivaa
	poistoputki on tukkeutunut	irrota keruusäkki ja tyhjennä poistoputki (ks. 7.6.2)
14. Epätasainen leikkuu (vain malleissa joissa on sivutyhjennys)	leikkuuvälineiden kokonaisuus ei ole yhdensuuntainen maaperän kanssa	tarkista renkaiden paine (kappale 6.1.3)
		aseta uudelleen leikuuvälineiden kokonaisuuden linjaus maaperään nähden (kappale 8.2.1)
	leikkuuvälineiden toiminta on huono	ota yhteyttä jälleenmyyjään
15. Epänormaalia tärinää toiminnan aikana	leikkuuvälineiden kokonaisuus on täynnä ruohoa	puhdista leikkuuvälineiden kokonaisuus (kappale 7.6.4)
	leikkuuvälineet ovat epätasapainossa tai löystyneet	ota yhteyttä jälleenmyyjään
	kiinnitykset löystyneet	tarkista moottorin ja rungon kiinnitysruuvit ja kiristä ne
16. Epävarma tai tehoton jarrutus	jarru säädetty väärin	ota yhteyttä jälleenmyyjään
17. Epätasainen eteneminen, heikko vetovoima nousussa tai laitteella taipumus nousta pystyyn	ongelmia hihnan tai kytkemisvälineen kanssa	ota yhteyttä jälleenmyyjään
18. Moottorin ollessa käynnissä kone ei liiku vaikka ajopoljinta painetaan	vapautusvipu vaihteisto vapautettu asennossa	aseta se takaisin vaihteisto päällä asentoon (kappale 5.4)

Jos ongelmat jatkuvat sen jälkeen kun olet suorittanut yllämainitut toimenpiteet, ota yhteyttä jälleenmyyjään.

VIKA	MAHDOLLINEN SYY	KORJAUSTOIMENPIDE
19. Kone alkaa täristä epätavallisella tavalla	vahingoittunut tai löystyneitä osia	pysäytä laite ja ota virta-avain pois
		tarkista mahdolliset vauriot
		tarkista onko laitteessa löystyneitä osia ja kiristä ne
		tarkistuta laite, suorita osien vaihdot tai korjaustoimenpiteet erikoistuneessa huoltokeskuksessa

Jos ongelmat jatkuvat sen jälkeen kun olet suorittanut yllämainitut toimenpiteet, ota yhteyttä jälleenmyyjään.

15. LISÄVARUSTEET

15.1 SILPPUAMISVARUSTEET

Hienontaa ruohon pieneksi silpuksi ja jättää sen nurmikkoon (kuva 58.A1; kuva 58.A2).

15.2 YLLÄPITOLATURI

Ylläpitolaturin avulla voit säilyttää akun moitteettomassa kunnossa laitteen seisokkiaikojen aikana, takaamalla näin parhaan mahdollisen lataustason sekä akun pitkän käyttöiän (kuva 58.B).

15.3 HINAUSSARJA

Pienen perävaunun hinaamista varten (kuva 58.C).

15.4 SUOJAKANGAS

Suojaa laitetta pölyltä, kun se ei ole käytössä (kuva 58.D)

15.5 TAKAPAINOJEN SARJA

Koneen takapään vakaus paranee, etenkin kun käytetään enimmäkseen kaltevalla maaperällä (kuva 58.E).

15.6 TAKATYHJENNYKSEN SUOJUSSARJA

Käytetään keruusäkin tilalla kun ruoho kerätään (kuva 58.F). ***(Vain malleissa joissa on takatyhjennys).***

15.7 LUMIKETJUT 18’’, 20’’

Takapyörien pito paranee lumisilla teillä. Lisäksi mahdollistavat lumiauravarusteiden käytön (kuva 58.G).

15.8 MUTA-/LUMIPYÖRÄT 18’’, 20’’

Pito paranee lumisilla tai mutaisilla teillä (kuva 58.H).

15.9 PERÄVAUNU

Työkalujen tai muiden esineiden kuljetus, kuormitukselle sallituissa rajoissa (kuva 58.I).

15.10 LEVITIN

Suolan tai lannoitteen levittäminen (kuva 58.J).

15.11 LEVITIN

Hiekan tai sepelin levittäminen (kuva 58.K).

15.12 NURMIKKOJYRÄ

Maan tiivistäminen kylvön jälkeen tai ruohon litistäminen (kuva 58.L).

15.13 LUMIAURA

Lumen auraus ja siivotun lumen kerääminen sivulle (kuva 58.M).

15.14 ETULAKAISULAITE

Ajoteiden tai lujien pintojen puhdistaminen lehdistä tai liasta ja tuoreiden ohuiden lumikerrosten poistaminen (kuva 58.N).

15.15 SILPPURI

Leikatun ruohon leikkaaminen ja silppuaminen (kuva 58.O).

15.16 LEHTIEN JA RUOHON KERÄÄJÄ

Lehtien ja ruohon keräys ruohoisilta pinnoilta (kuva 58.P).

15.17 ETUHARAVALAITE

Ruohon ja pienten oksien kerääminen (kuva 58.Q).

15.18 NOSTOLAITE

Mahdollistaa sellaisten lisävarusteiden asentamisen eteen, jotka eivät vaadi voimanottoa (kuva 58.R1).

15.19 VOIMANOTTO (PTO)

Sallii siirtää voimaa moottorilta käytettävälle lisälaitteelle. Tarvitsee nostoliitynnän (kuva 58.R2).

15.20 VOIMANOTTO (PTO)

Sallii siirtää voimaa moottorilta käytettävälle lisälaitteelle. Ei tarvitse nostoliityntää (kuva 58.R3).

MK

ВНИМАНИЕ!: ВНИМАТЕЛНО ПРОЧИТАЈТЕ ГО УПАТСТВОТО ПРЕД КОРИСТЕЊЕ НА КОСИЛКАТА. Чувајте го за понатамошна употреба.

СОДРЖИНА

1. ОПШТИ ИНФОРМАЦИИ 2
2. БЕЗБЕДНОСНИ МЕРКИ 2
3. ЗАПОЗНАЈТЕ СЕ СО КОСИЛКАТА 5
   3.1 Опис на косилката и предвидена употреба 5
   3.2 Ознаки за безбедност 6
   3.3 Етикета за идентификација 6
   3.4 Главни делови 6
4. МОНТИРАЊЕ..... 7
   4.1 Делови за монтирање..... 7
   4.2 Монтирање на управувачот..... 8
   4.3 Монтирање на седиштето 8
   4.4 Монтирање и поврзување на акумулаторот 8
   4.5 Монтирање на држачите на корпата за трева 8
   4.6 Отстранување на прицврстувачот на корпата за трева 9
   4.7 Монтирање на предниот браник..... 9
   4.8 Монтирање на вреќата на корпата за трева 9
   4.9 Монтирање на рачката за празнење на корпата за трева 10
   4.10 Монтирање на страничните обезбедувачи на склопот на сечилото (доколку има) 10
   4.11 Склоп на канал за странично исфрлање (само за модели со странично исфрлање)..... 10
5. КОМАНДИ ЗА КОНТРОЛА 10
   5.1 Педала за сопирање..... 10
   5.2 Педала за предна брзина..... 10
   5.3 Педала за рикверц..... 11
   5.4 Команда за ослободување на хидростатски погон..... 11
   5.5 Прекинувач за палење 11
   5.6 Команда за гас 11
   5.7 Паркинг сопирачка 12
   5.8 Прекинувач за предни светла 12
   5.9 Функции за активирање и деактивирање на сечилото 12
   5.10 Копче за активирање на функцијата за косење во рикверц..... 12
   5.11 Контролни копчиња за прилагодување на висината на склопот на сечилото 13
   5.12 Ограничувач на брзина..... 13
   5.13 Броило (доколку е вградено) 13
   5.14 Помошен приклучок за додатоци 14
   5.15 Команда за празнење на корпата за трева 14
   5.16 „I“ тип на екран и звучни сигнали..... 14
   5.17 „II“ тип на екран и звучни сигнали.... 14
   5.18 „III“ тип на екран и звучни сигнали... 16
6. УПОТРЕБА НА КОСИЛКАТА..... 17
   6.1 Подготовка 17
   6.2 Безбедносни проверки..... 18
   6.3 Употреба на стрмни површини..... 19
   6.4 Стартување 19
   6.5 Работа 20
   6.6 Застанување 22
   6.7 По работата 22
7. РЕДОВНО ОДРЖУВАЊЕ 22
   7.1 Општи информации 22
   7.2 Полнење / празнење на резервоарот за гориво..... 22
   7.3 Проверка, дополнување и испуштање на моторното масло 23
   7.4 Тркала против скалпирање 24
   7.5 Акумулатор 24
   7.6 Чистење 25
   7.7 Навртки и завртки 26
8. ДОПОЛНИТЕЛНО ОДРЖУВАЊЕ 26
   8.1 Безбедносни препораки..... 26
   8.2 Склоп на сечило..... 26
   8.3 Промена на предни / задни тркала.. 26
   8.4 Струјно коло 27
   8.5 Замена на осигурувач..... 27
   8.6 Замена на сијаличките 28
   8.7 Рикверц брзина..... 28
   8.8 Предна брзина(4WD модел)..... 28
   8.9 Подесување на прицврстувачот на корпата за трева 28
9. СКЛАДИРАЊЕ..... 28
10. РАКУВАЊЕ И ТРАНСПОРТ 29
11. ПОМОШ И ПОПРАВКА..... 29
12. ПОКРИТИЕ НА ГАРАНЦИЈА 29
13. РАСПОРЕД НА ОДРЖУВАЊЕ..... 30
14. ДЕТЕКЦИЈА НА ПРОБЛЕМ 31
15. ДОДАТОЦИ 34

1. ОПШТИ ИНФОРМАЦИИ

1.1 СОДРЖИНА НА УПАТСТВО

Во ова упатство одредени поглавја содржат важни информации за безбедноста, и за функционалноста и се нагласени на следниот начин:

ЗАБЕЛЕШКА *или* **ВАЖНО** *обезбедуваат детали, или други информации за она што е претходно наведено, за да се избегне оштетување на косилката.*

Симболот ⚠ посочува на опасност. Непочитувањето на мерките за претпазливост доведува до можност за лични, или повреди на трети лица, или до појава на штета.

Пасусите означени со квадратче и сиви точки посочуваат на опционални карактеристики коишто не се присутни кај сите модели дадени во ова упатство. Проверете дали таа карактеристика е присутна кај дадениот модел.

Сите упатувања за позицијата на косилката, „напред“, „назад“, „десно“ и „лево“ се дадени во однос на работната позиција на операторот.

1.2 УПАТУВАЊА

1.2.1 Слики

Сликите во ова упатство за употреба се нумерирани со 1, 2, 3 и сл. Деловите прикажани на сликите се означени со буквите А, Б, В и сл. Упатувањето за делот В на сликата 2 е изразено со: „Видете на сл. 2. В“, или едноставно „(слика 2.В)“. Сликите служат само како пример. Вистинските делови може да се разликуваат од оние на сликата.

1.2.2 Наслови

Упатството е поделено на поглавја и пасуси. Насловот на пасус „2.1 Обука“ е поднаслов на „2. Безбедносни мерки“. Упатувањата за насловите или пасусите се означени со кратенки погл. или пас., и со соодветниот број. Пример: „погл. 2“ или „пас. 2.1"

2. БЕЗБЕДНОСНИ МЕРКИ

2.1 ОБУКА

⚠ ***Запознајте се со командите и правилната употреба на косилката. Научете како брзо да го запирате моторот. Непридржувањето кон предупредувањата, и кон упатството, може да предизвика настанување на пожар и/или сериозни повреди.***

- Никогаш не дозволувајте деца да ја употребуваат косилката, или други лица што не се запознаени со основните упатства. Локалните законски регулативи ја одредуваат старосната граница на операторот.
- Никогаш не ја користете косилката доколку сте уморни или изнемоштени, или доколку сте користеле лекови, дрога, алкохол или други штетни супстанци што ги намалуваат рефлексите, и ја загрозуваат способноста за расудување.
- Не е дозволено деца или други луѓе да управуваат со косилката.
- Имајте предвид дека операторот е одговорен за незгодите или опасноста по други лица, или нивниот имот. Во опсегот на одговорности на операторот спаѓа и проценката на можните ризици на површината што се обработува, затоа преземете ги сите неопходни безбедносни мерки за да ја гарантирате својата, но и безбедноста на другите, особено на закосени, нерамни, лизгави или нестабилни површини.
- Доколку ја продадете или изнајмите косилката на други лица, проверете дали операторот ги почитува насоките дадени во ова упатство.

2.2 ПОДГОТОВКА

Систем за лична заштита (СЛЗ)

- Носете соодветна облека, работни чевли со ѓон против лизгање, и долги пантолони. Не ракувајте со косилката со боси нозе или отворени сандали. Носете заштита за уши.
- Употребата на заштитните слушни апарати може да ја намали способноста на корисникот да ги слушне предупредувањата (звучните сигнали). Постојано набљудувајте го просторот во, и околу работната област.
- Никогаш не носете марами, маици, ланчиња, алки, лелеава облека, врвци

или вратоврски, или други додатоци што висат, и што можат да се заглават во косилката, или други предмети и материјали за време на косењето.
- Доколку косата е долга, соодветно врзете ја.

Работна површина/косилка
- Внимателно проверете ја работната површина, и отстранете сè што може да се заглави во косилката, или што може да го оштети сечилото/ротирачката единица (камења, гранки, железна жица, коски, итн.).

Мотор со внатрешно согорување: гориво

⚠ **ОПАСНОСТ**! Горивото е лесно запаливо.
- Чувајте го горивото во соодветни садови за таа намена, на безбедно место, подалеку од извор на топлина или отворен оган.
- Одржувајте ги садовите и просторот за чување гориво без остатоци од лисја, трева или масло.
- Чувајте го садот подалеку од дофат на деца.
- Не пушете додека полните или дополнувате гориво.
- Дополнувајте гориво со инка и на отворена површина.
- Не ги вдишувајте гасовите.
- Никогаш не отворајте го капачето на резервоарот, и не дополнувајте гориво додека моторот работи или е уште загреан.
- Полека отворете го капачето на резервоарот оставајќи внатрешниот притисок постепено да испари.
- Не го приближувајте резервоарот до отворен оган, за да ја проверите содржината.
- Доколку ви се истури гориво, не го стартувајте моторот, и преместете ја косилката подалеку од местото, и почекајте додека да испари горивото.
- Веднаш исчистете го секој остаток од истуреното гориво од косилката, или од местото на истурање.
- Секогаш докрај затворајте го капачето на резервоарот, и на садовите со гориво.
- Не палете ја повторно косилката на место каде сте дополнувале гориво; вклучувањето на моторот треба да се одвива на најмалку 3 метри оддалеченост од местото каде сте дополнувале гориво.
- Избегнувајте контакт на горивото со делови од облеката и, доколку тоа се случи, пресоблечете се пред да го стартувате моторот.

2.3 ВО ТЕКОТ НА РАБОТАТА

Работна површина
- Не палете го моторот во затворен простор каде може да се соберат опасни гасови на јаглерод моноксид. Косилката треба да се стартува во отворен, или добро проветрен простор. Запомнете дека издувните гасови се отровни!
- Кога ја палите косилката, не насочувајте го пригушувачот, а со тоа и издувните гасови кон запаливите материи.
- Не ја користете косилката во средина каде постои опасност од експлозија, во присуство на запаливи материи, гасови или прав. Електричните контакти или механичкото триење, може да создадат искри кои може да ја запалат правта и пареата.
- Работете само на дневна светлина, или при добро вештачко осветлување, и во услови на добра видливост.
- Чувајте ги другите лица, децата и животните подалеку од работната површина. Неопходно е децата да бидат под надзор на друго возрасно лице.
- Избегнувајте да работите на влажна трева, кога врне или има невреме, особено кога има можна појава на грмотевици.
- Внимавајте на нерамната површина (нагорнини, дупки), надолнини, незабележливи опасности и пречки што може да ја намалат видливоста.
- Обрнете особено внимание во близина на стрмнини, дупки или препреки. Косилката може да се преврти ако едното тркало поминува преку раб, или ако работ е закосен.
- Особено внимавајте на закосена површина, за да не дојде до превртување на косилката, или губење на контрола. Главните причини за губење на контрола се:
  - Недоволна контрола на тркалата
  - Прекумерна брзина
  - Несоодветно сопирање
  - Несоодветна употреба на косилката
  - Недоволно познавање на условите на теренот, особено на стрмнини
  - Неправилна употреба како влечно возило.
- Внимавајте на сообраќајот кога управувате со косилката во близина на јавни патишта.
- За да го избегнете ризикот од пожар, не оставајте ја косилката во висока трева додека моторот уште работи.

Начин на работа

- Додека управувате со косилката, бидете сконцентрирани.
- Обрнете внимание кога одите во рикверц. Погледнете зад вас, за да бидете сигурни дека нема никакви пречки додека работите во рикверц.
- Обрнете особено внимание кога влечете товар, или користите тешка опрема:
  - Користете соодветна кука за влечење со повеќе точки на поврзување, само при процес на влечење;
  - Ограничување на товарот за безбедност при управување;
  - Не свртувајте нагло. Внимавајте при движење во рикверц
  - Користете противтежа/и секогаш кога ќе биде наведено во упатството за употреба.
- Обрнете внимание кога користите корпа за трева, и додатоци што може да ја променат стабилноста на косилката, особено на стрмни површини.
- Тргнете ги рацете и нозете подалеку од сечилото, при стартување и при користење на косилката.
- Внимание: сечилото ќе продолжи да ротира неколку секунди по исклучување на моторот.
- Внимавајте на склопот на сечила со повеќе ножеви, бидејќи ротирањето на сечилото може да предизвика ротација и на другите ножеви.
- Држете растојание од отворот за исфрлање.
- Не допирајте ги деловите на моторот што се загреваат во текот на работата. Ризик од изгореници.
- За да го избегнете ризикот од пожар, не оставајте ја косилката во висока трева додека моторот уште работи.

⚠ Во случај на дефект или незгода во текот на работата, веднаш исклучете го моторот, и оддалечете ја косилката за да спречите дополнителни штети Во случај на лична повреда, или повреда на трето лице, пружете прва помош и побарајте медицинска помош. Внимателно отстранете ги сите остатоци од косењето што може да предизвикаат штета, или повреди на лицата или животните.

Ограничена употреба

- Никогаш не ракувајте со косилката кога обезбедувачите се оштетени, нецелосни или неправилно монтирани (корпа за трева, обезбедувачи за странично исфрлање, обезбедувачи за задно исфрлање)
- Не ја користете косилката ако дополнителната/помошната опрема не е поставена во соодветните лежишта.
- Никогаш не ги исклучувајте, отстранувајте и не експериментирајте со инсталираните безбедносни системи/микро прекинувачи.
- Не ги менувајте поставките на регулаторот на моторот, и не користете прекумерна брзина. Прекумерната брзина го зголемува ризикот од повреда на операторот и на други лица.
- Не ја оптеретувајте косилката, и не користете мала косилка за тешки работи. Користењето на соодветна косилка го намалува ризикот и го подобрува квалитетот на работата.
- Косилката не е наменета за употреба на јавни патишта. Мора да се користи (согласно Законот за патишта) само на приватни површини, каде нема сообраќај.

2.4 ОДРЖУВАЊЕ, СКЛАДИРАЊЕ

Редовно одржувајте и правилно складирајте ја косилката, за да ја одржите безбедноста и перформансот на косилката на високо ниво.

Одржување

- Никогаш не користете ја косилката со изабени или оштетени делови. Оштетените или изабените делови треба да се заменат, и никогаш да не се поправаат.
- За да го намалите ризикот од пожар, редовно проверувајте дали има истечено масло и/или гориво.
- Бидете внимателни при подесување на косилката, за да не ги заглавите прстите помеѓу подвижните и фиксните делови.

⚠ Дадените нивоа за бучава и вибрации во ова упатство се максимални вредности при употреба на косилката. Употребата на ненивелирано сечило, прекумерната брзина на движење, или нередовното одржување, имаат големо влијание врз емисиите на бучава и вибрации. Затоа, неопходно е да применувате заштитни мерки за да ги елиминирате можните оштетувања заради зголемена бучава или вибрации. Редовно одржувајте ја косилката, носете заштита за уши и правете паузи.

Складирање

- Никогаш ја складирајте косилката со гориво во резервоарот, во просторија каде испарувањата од горивото може да допрат до отворен пламен, искра или до извор на топлина.

- За намалување на ризикот од оган, не оставајте полни садови со остатоци во затворен простор.

2.5 ЗАШТИТА НА ЖИВОТНАТА СРЕДИНА

Заштитата на животната средина треба да важен и приоритетен аспект при користење на косилката, да биде во корист на заедницата и животната средина.

- Внимавајте косилката да не им пречи на соседите. Користете ја косилката само во разумно време (не многу рано наутро и доцна навечер кога може да ги вознемирите соседите).
- Придржувајте се до локалните закони за отстранување на пакувањето, маслата, горивото, филтрите, оштетените делови, или какви било елементи со штетно влијание врз животната средина овие отпадоци не смее да се фрлаат во ѓубре, туку треба да се селектираат и однесат во соодветни собирни центри за рециклажа на материјали.
- Придржувајте се до локалните одредби за отстранување на отпадни материјали
- Кога косилката ќе се расипе, не ја исфрлајте надвор, туку однесете ја во депонијата за отпадни материјали, согласно позитивните локални одредби.

3. ЗАПОЗНАЈТЕ СЕ СО КОСИЛКАТА

3.1 ОПИС НА КОСИЛКАТА И ПРЕДВИДЕНА УПОТРЕБА

Оваа машина е тревокосачка со седнат оператор.
Косилката се состои од мотор што го управува сечилото заштитено во куќиштето, како и единицата за пренос што ја придвижува косилката.
Косилката е опремена со:

- систем за хидростатски погон со две тркала (2WD) или четири тркала (4WD), со бесконечно променлив опсег на предна брзина и на рикверц.

Операторот е во позиција да управува со косилката, и да ги вклучува главните команди во седечка состојба.

Безбедносните уреди инсталирани на косилката ќе го запрат работењето на моторот и на сечилото за неколку секунди (пас. 6.2.2).

3.1.1 Намена

Оваа косилка е наменета и произведена за косење трева.

Генерално, оваа косилка може:

1. да коси трева и остатокот да го собере во вреќата на корпата за трева.
2. да коси трева и да ја распредели на површината преку задниот отвор.
3. да коси трева, да ја сецка и да ја распредели на површината (ефект на мулчирање).
4. да коси трева и странично да ја распредели на површината.

Употребата на одредена дополнителна опрема којашто ја предвидел производителот како оригинална опрема и делови што се набавуваат засебно, дозволуваат да ја завршите оваа работа на различни начини, дадени во ова упатство, и во упатството што се доставува со дадената дополнителна опрема.
Исто така, намената може да се зголеми со користење на дополнителната опрема (ако е предвидено од страна на Производителот), почитувајќи ги ограничувањата и условите наведени во упатствата дадени со дополнителната опрема.

3.1.2 Несоодветна употреба

Неправилната употреба може да претставува опасност и да предизвика повреди и штети на лица и/или предмети.
Примерите за несоодветна употреба вклучуваат, но не се ограничени на:

- дозвола деца, животни и други луѓе да управуваат со косилката, бидејќи може да паднат и да се повредат, и да ја нарушат безбедноста на операторот;
- влечење или откачување на товар, без соодветната предвидена дополнителна опрема наменета за влечење;
- користење на косилката на нерамни, лизгави, замрзнати, камени, површини, во близина на мочуришта или бари, каде што нема услови за проценка на теренот;
- употреба на сечилото на друга површина што не е трева;
- употреба на косилката за собирање лисја или остатоци.

ВАЖНО *Несоодветната употреба на косилката ќе ја поништи гаранцијата, и ќе го ослободи Производителот од сите одговорности, а со тоа корисникот*

ќе стане одговорен за сите штети и повреди кон себе и кон другите лица.

3.1.3 Тип на корисник

Оваа косилка е наменета за корисници, т.е. оператори кои не се професионалци. Наменета е за „домашна употреба“.

ВАЖНО *Косилката мора да ја користи само еден оператор.*

3.2 ОЗНАКИ ЗА БЕЗБЕДНОСТ

На косилката се појавуваат различни симболи (сл. 2). Тие се користат за да го потсетат операторот внимателно да се придржува до мерките за безбедност.

Значење на симболите:

Внимание! Пред употреба прочитајте ги упатствата.

Внимание! Извадете го клучот, и прочитајте ги упатствата пред одржување или поправка.

Опасност! Исфрлање предмети: Не ракувајте доколку не се инсталирани обезбедувачот за задно исфрлање, или корпата за трева. (само за модели со систем за задно собирање).

Опасност! Исфрлање предмети: Уверете се дека другите лица се на безбедно растојание.

Опасност! Превртување на косилката: Не ја употребувајте косилката на стрмнина поголема од 10°.

Опасност! Откинување: Уверете се дека децата се на безбедно растојание од косилката додека моторот работи .

Опасност од исекотини. Сечило во функција. Не ги ставајте рацете или нозете во куќиштето на сечилото.

Внимание! Чувајте ги подалеку од топли површини.

Не се качувајте врз косилката со газење на заштитните плочи на склопот на сечилото.

При употреба на сетот за влечење, не го надминувајте ограничувањето на оптоварувањето наведено на етикетата, и почитувајте ги позитивните регулативи за безбедност.

ВАЖНО *Сите оштетени или нечитливи ознаки мора да се заменат. Нарачајте резервни ознаки од Овластен сервисен центар.*

3.3 ЕТИКЕТА ЗА ИДЕНТИФИКАЦИЈА

Етикетата за идентификација ги вклучува следните податоци (сл. 1):

1. Ниво на јачина на звук
2. Ознака за усогласеност со CE
3. Година на производство
4. Тип на косилка
5. Сериски број
6. Име и адреса на Производителот
7. Код на производ
8. Номинална моќност и максимална работна брзина на моторот
9. Тежина на машината со празен резервоар во кг
10. Вид на трансмисија

Запишете ги податоците за идентификација на косилката, на соодветните места на дадената етикета од задната страна на насловната страница.

ВАЖНО *Наведете ги податоците од етикетата за идентификација на производот секогаш кога ќе го контактирате Овластениот сервисен центар.*

ВАЖНО *Примерот од Изјавата за сообразност е даден на задната страница од упатството.*

3.4 ГЛАВНИ ДЕЛОВИ

Косилката се состои од серија на главни делови што ги извршуваат следните функции (сл. 1):

A. **Мотор:** го движи сечилото и тркалата. Неговите спецификации

и правила за употреба се опишани во посебниот прирачник.

B. **Склоп на сечила:** овој склоп се состои од сечилото, и од неговото куќиште.
C. **Сечила**: тоа се деловите со кои се коси тревата перките на крајот ја насочуваат искосената трева кон каналот за исфрлање.
D. **Обезбедувач за задно исфрлање (достапен на барање):** може да се вгради на местото на корпата за трева, и да спречи заглавување на предметите во сечилото, и исфрлање подалеку од косилката. (само кај модели со задно собирање).
E. **Канал за странично исфрлање:** за странично исфрлање на тревата, страничниот канал претставува и безбедносен дел, така што спречува предметите што ги собира сечилото да бидат исфрлени многу подалеку од косилката (само за модели со функција за странично исфрлање).
F. **Корпа за трева**: за собирање на искосената трева, корпата за трева претставува и безбедносен дел, така што спречува предметите што ги собира сечилото да бидат исфрлени многу подалеку од косилката (*само за модели со заден собирач*).
G. **Канал за исфрлање**: овој дел го поврзува склопот на сечилото со корпата за трева (*само за модели со заден собирач*).
H. **Седиште за управување**: е седиште наменета за операторот. има сензор поврзан со безбедносните уреди за детекција на операторот.
I. **Управувач**: ги управува предните тркала.
J. **Преден браник**: обезбедува заштита на предните делови на косилката.
K. **Акумулатор**: обезбедува енергија за стартување на моторот. Неговите спецификации и правила за употреба се опишани во посебниот прирачник.

4. МОНТИРАЊЕ

⚠ ***Правилата за безбедност што треба да се почитуваат се опишани во погл. 2. Строго придржувајте се до тие упатства за да избегнете сериозни ризици или опасности.***

За потребите на складирање и транспорт, одредени компоненти на косилката не се монтирани во фабриката, туку треба да се монтираат по отпакувањето. Следете ги упатствата подолу.

⚠ ***Отпакувањето и целата монтажа треба да се извршат на цврста и рамна површина, со доволно простор за поместување на косилката и нејзиното пакување, користејќи соодветна опрема. Не користете ја косилката пред да завршите со сите постапки наведени во поглавјето „МОНТИРАЊЕ“.***

4.1 ДЕЛОВИ ЗА МОНТИРАЊЕ

Во пакувањето има и делови за монтирање дадени во следната табела:

	Опис
1	Управувач
2	Капак на контролната табла и делови за монтирање на управувачот
3	Седиште за управување
4	Преден браник (доколку е вграден)
5	Врека со монтажни завртки и др. и упатства, само за TS-TX-TH модели) (само за модели со заден собирач)
6	Држачи на врекаата на корпата за трева и помошни додатоци(*само за модели со заден собирач)*
7	Канал за странично исфрлање (*само за модели со странично исфрлање)*
8	Странични прицврстувачи на склопот на сечилото (доколку се вградени).
9	Папка со: - упатства за употреба и документи - шрафови за монтирање на седиштето - фитинзи за склоп за канал за странично исфрлање (*само за модели со странично исфрлање)* - завртки за поврзување на каблите на акумулаторот - 2 клуча за палење - 1 резервен 10 A осигурувач
10	Сет за мулчирање (*само за модели со странично исфрлање)* (доколку е вграден).

4.1.1 Распакување

1. Внимателно отворете го пакувањето, за да не ги изгубите деловите.
2. Прочитајте ја документацијата во кутијата каде се наведени овие упатства.
3. Извадете ги од кутијата сите делови што не се монтирани.
4. Извадете ја косилката од пакувањето следејќи ги следните мерки:

– придвижете го склопот на сечилото до неговата максимална висина (пас. 5.11) за да избегнете оштетување во моментот кога ќе ја спуштите косилката од платформата на земја
– Спуштете ја косилката од платформата на земја.

5. Придвижете ја рачката за возење нанапред до позицијата за ослободување (пас. 5.4).

4.2 МОНТИРАЊЕ НА УПРАВУВАЧОТ

1. Поставете ја косилката на рамна површина, и исправете ги предните тркала.
2. Со употреба на шрафцигер, извадете го централниот поклопец (сл. 3.Б) од управувачот (сл. 3.А).
3. Монтирајте го управувачот (сл. 3.А) на испакнатото вратило (сл. 3.В), ротирајте го така што шпицовите ќе бидат свртени кон седиштето, и потоа притиснете го така што главчината на управувачот ќе се спои со испакнатиот дел од клинот (сл. 3.Г).
4. Прицврстете го управувачот со завртка (сл. 3.Д) и дадените подлошки (сл. 3.Ѓ) е (сл. 3.Е) по наведениот редослед.
5. Целосно зацврстете ја завртката (сл. 3.Д) со употреба на насаден клуч.
6. Повторно вратете го капакот на управувачот (сл. 3.Б) така што ќе се вметне на соодветното место.

4.3 МОНТИРАЊЕ НА СЕДИШТЕТО

Рачката на регулаторот повлечете ја нагоре (сл. 4.В) и повлечете го седиштето (сл. 4.А) кон означеното место (сл. 4.Б) од страната на управувачот, додека не кликне на една од шесте позиции.
Во оваа фаза седиштето е безбедно монтирано, и не може повторно да се отстрани без притискање на рачката за ослободување (сл. 4.Г).

4.3.1 Користење на седиштето и потпирачите за раце (доколку ги има) (59)

Видете ја сл. 59 за правилна употреба на седиштето и потпирачите за раце (доколку ги има).

4.4 МОНТИРАЊЕ И ПОВРЗУВАЊЕ НА АКУМУЛАТОРОТ

Акумулаторот (сл. 5.А) е сместен под седиштето и е прицврстен со пружина (сл. 5.В).

1. Поврзете го прво црвениот кабел (сл. 5.В) за позитивниот пол, (+) и потоа црниот кабел (сл. 5.Г) со негативниот пол (-) со помош на доставените шрафови како што е посочено.
2. Монтирајте ја пружината за прицврстување на акумулаторот (сл. 5.Б), осигурувајќи се дека каблите се правилно поставени во предниот дел на акумулаторот, така што да не притискаат на пружината (сл. 5.Б).

ВАЖНО *Секогаш целосно полнете го акумулаторот согласно упатствата во прирачникот на акумулаторот.*

ВАЖНО *За да не се исклучи заштитниот уред на електронската плоча, не се обидувајте да го стартувате моторот доколку акумулаторот не е целосно наполнет!*

4.5 МОНТИРАЊЕ НА ДРЖАЧИТЕ НА КОРПАТА ЗА ТРЕВА

Монтирајте ги двата држача (сл. 6.А) на задната плоча (сл. 6.Б), со користење на три завртки (сл. 6.В) за секој држач, како што е наведено, без блокирање на соодветните навртки (сл. 6.Г).
Прицврстете го горниот дел од рамката на корпата за трева (сл. 6.Д) за држачите, и поставете ги централно во однос на задната плоча (сл. 6.Б).
Прилагодете ја позицијата на двата држача (сл. 6.Ѓ) во однос на стоп позицијата, (сл. 6.Е) така што со ротирање на рамката на корпата за трева, навртката (сл. 6.Ж) ќе биде правилно вметната во куќиштето (сл. 6.З).
Повторно проверете дали рамката (сл. 6.Д) е правилно центрирана во однос на задната плоча, (сл. 6.Б) и дали може правилно да се ротира како што е погоре опишано, и потоа прицврстете ги завртките (сл. 6.В) и навртките (сл. 6.Г).

4.6 ОТСТРАНУВАЊЕ НА ПРИЦВРСТУВАЧОТ НА КОРПАТА ЗА ТРЕВА

Косилката е испорачана така што прицврстувачот на корпата за трева (сл. 7.А) е прицврстен со кука за задната плоча на сечилото (сл. 7.Б). Ова мора да се извади пред монтирање на држачите на вреќата на корпата за трева, и повеќе нема да се употреби.

4.7 МОНТИРАЊЕ НА ПРЕДНИОТ БРАНИК

- **Браник тип „I“**
- **Браник тип „II“**

1. Намонтирајте го предниот браник (сл. 8.А) на долниот дел од рамката (сл. 8.Б) со користење на четири завртки (сл. 8.В).

4.8 МОНТИРАЊЕ НА ВРЕЌАТА НА КОРПАТА ЗА ТРЕВА

- **За TC модел**

1. Прво соберете ја рамката, со поврзување на горниот дел (сл. 9.А) со долниот дел (сл. 9.Б), со користење на дадените навртки и завртки (сл. 9.В) како што е објаснето.
   Поставете ги аголните плочи (сл. 9.Г) и (сл. 9.Д), соодветно на десното (R⇑) левото (L⇑) порамнување, и прицврстете ги за рамката со користење на четири саморезни навртки (сл. 9.Ѓ).
2. **Само за модели со функција за електрично празнење:** Монтирајте ги двата валјака (сл. 9.Е) на потпорните клинови (сл. 9.Ж), и уверете се дека корпата е насочена кон држачот, и прицврстете ја со помош на еластични прстени (сл. 9.З). Потоа, прицврстете ги држачите за предната рамка (сл. 9.Б) со користење на навртки и завртки (сл. 9.S).
3. Вметнете ја рамката во платнениот капак (сл. 9.И), безбедно поставувајќи ја околу основата. Прикачете ги различните пластични профили на отворот на рамката со користење на шрафцигер (сл. 9.J).
4. Вметнете ја рачката (сл. 9.К.) преку отворите на капакот (сл. 9.Л), и прицврстете ги дадените подсклопови за рамката со користење на завртки (сл. 9.Љ), како што е наведено, и задните саморезни завртки (сл. 9.М).
5. Монтирајте ја напречната шипка за затегнување (сл. 9.Н) под рамката со користење на навртки и завртки (сл. 9.Њ), така што рамниот дел да биде завртен кон платното. Вметнете ја рачката за празнење (сл. 9.О) во куќиштето и ставете ја завртката за прицврстување (сл. 9.П) со дадените навртки (сл. 9.Р).

- **TS-TX-TH модели**

Завршете ја монтажата на корпата за трева како што е опишано во упатството дадено заедно со деловите.

4.9 МОНТИРАЊЕ НА РАЧКАТА ЗА ПРАЗНЕЊЕ НА КОРПАТА ЗА ТРЕВА

Поставете ја рачката (сл. 10.А) така што ќе влезе во жлебот во двете плочки, (сл. 10.Б) и прицврстете ја за внатрешниот дел од држачите на вреќата на корпата за трева (сл. 10.В) со користење на навртки и завртки (сл. 10.Г) согласно редоследот даден на сликата. Поврзете го крајниот дел од клипот за подигнување (сл. 10.Д) со рачката, (сл. 10.Ѓ) со помош на клин (сл. 10.Е) и монтирајте ги двата еластични прстена (сл. 10.Ж). Пред монтирање на вреќата на корпата за трева на своите држачи, уверете се дека рачките за празнење правилно се придвижуваат.

4.10 МОНТИРАЊЕ НА СТРАНИЧНИТЕ ОБЕЗБЕДУВАЧИ НА СКЛОПОТ НА СЕЧИЛОТО (ДОКОЛКУ ИМА)

Монтирајте ги безбедносните плочи (сл. 11.А) со користење на дадените завртки (сл. 11.Б) и навртки (сл. 11.В), во согласност со инструкциите дадени за секој тип на косилка.

4.11 СКЛОП НА КАНАЛ ЗА СТРАНИЧНО ИСФРЛАЊЕ (САМО ЗА МОДЕЛИ СО СТРАНИЧНО ИСФРЛАЊЕ)

1. Монтирајте го прицврстувачот (сл. 12.Б) од внатрешната страна на корпата за странично исфрлање, (сл. 12.А) со вметнување на терминалот (сл. 12.Б.1) во дупката, и завртете до крај, така што и прицврстувачот (сл. 12.Б) и терминалот (сл. 12.Б.2) да бидат безбедно поставени во куќиштата.
2. Поставете го каналот за странично исфрлање (сл. 12.А) во линија со држачите на склопот на сечилото (сл. 12.В). Со помош на шрафцигер, завртете го вториот терминал (сл. 12.Б.2) на прицврстувачот (сл. 12.Б) за да го извадите од каналот за странично исфрлање.
3. Ставете го клинот (сл. 12.Г) во дупките на држачите (сл. 12.В) и на каналот за странично исфрлање, така што да минува низ спиралната пружина (сл. 12.Б), и пробушениот крај излегува од внатрешната страна.
4. Вметнете ја расцепката (сл. 12.Д) во дупката (сл. Г.1) на клинот (сл. 12.Г) и ротирајте го клинот за да ги искривите двата краја (сл. 12.Д.1) на расцепката, (со помош на клешти), за да не може да се излизга така што ќе го ослободи клинот (сл. 12.Г).

⚠ ***Проверете дали прицврстувачот функционира правилно, и спуштете го каналот за странично исфрлање. Уверете се дека клинот е соодветно вметнат, и дека нема можност за случајно испаѓање.***

ВАЖНО *За модели со опционално странично празнење: уверете се дека обезбедувачот за странично празнење (Сл. 21.А) е спуштен и блокиран со помош на сигурносната рачка (Сл. 21.Б).*

ВАЖНО *Пред да го расклопите или поправате дефлекторот, притиснете ја сигурносната рачка (Сл. 21.Б) и подигнете го обезбедувачот за странично празнење (Сл. 21.А) за да го расклопите.*

ЗАБЕЛЕШКА *За да го отстраните дефлекторот, повторете ги чекорите за склопување во обратен редослед.*

5. КОМАНДИ ЗА КОНТРОЛА

5.1 ПЕДАЛА ЗА СОПИРАЊЕ

Оваа педала управува со сопирачките на задните тркала (сл. 13.А, 14.А)

5.2 ПЕДАЛА ЗА ПРЕДНА БРЗИНА

Оваа педала се користи за придвижување на тркалата, и регулирање на брзината на косилката при движење нанапред (сл. 13.Б, 14.Б):

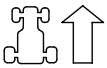

1. **Предна брзина.** Посилно притиснете ја педалата за да ја зголемите брзината на косилката.
2. **Лер позиција.** При отпуштање, педалата автоматски се префрла во лер.

ЗАБЕЛЕШКА *„Лер“ позицијата е прикажана со сијаличката (сл. 16.Ѓ).*

ЗАБЕЛЕШКА *Доколку операторот притисне на педалата додека паркинг сопирачката е активирана (сл. 13.Г), моторот престанува да работи.*

5.3 ПЕДАЛА ЗА РИКВЕРЦ

Оваа педала се користи за придвижување на тркалата во рикверц, и регулирање на брзината на косилката (сл. 13.В, 14.В):

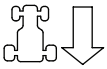

1. **Рикверц.** Посилно притиснете ја педалата за да ја зголемите брзината на косилката.
   ⚠ ***Рикверцот се активира само кога косилката е во состојба на мирување.***
2. **Лер позиција.** При отпуштање, педалата автоматски се префрла во лер.

ЗАБЕЛЕШКА *„Лер“ позицијата е прикажана со сијаличката (сл. 16.Ѓ).*

ЗАБЕЛЕШКА *Доколку операторот притисне на педалата додека паркинг сопирачката е активирана (сл. 15.Г), моторот престанува да работи.*

5.4 КОМАНДА ЗА ОСЛОБОДУВАЊЕ НА ХИДРОСТАТСКИ ПОГОН

Оваа команда има две позиции како што е прикажано на етикетата (сл. 13.Г, 14.Г):

1. Активиран погон: за сите намени, при движење и косење.

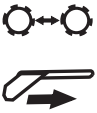

2. Деактивиран погон: рачното придвижување на косилката е полесно кога **моторот е исклучен.**

ВАЖНО *За да избегнете оштетување на погонската единица, вршете ја оваа активност само кога моторот е исклучен и кога педалите (сл. 13.Б, 13.В, 14.Б, 14.В) се во лер.*

- **Само за 4WD модел**
Косилката може лесно да се придвижи наназад, дури и ако задниот погон е отпуштен.

5.5 ПРЕКИНУВАЧ ЗА ПАЛЕЊЕ

Клучот овозможува вклучување/исклучување на косилката

Има три позиции (сл. 15.А):

1. **Стоп позиција.** Косилката веднаш се исклучува.
2. **Позиција на палење.** Сите функции се активни.
3. **Позиција на стартување.** Го вклучува моторот за стартување на косилката. Кога ќе го ослободите клучот од позицијата за стартување, тој автоматски се враќа во позицијата на палење.

5.6 КОМАНДА ЗА ГАС

Го регулира бројот на вртежи на моторот.

Во зависност од типот на мотор, има два типа команди за гас:

А. Тип „I“ со засебна команда за пригушувач(Сл. 15.Б + Сл. 15.В)
В. Тип „II“ (Сл. 15.Б)

Прикажаните позиции соодветствуваат со:

1. **Команда на пригушувачот - Стартување во ладни временски услови.** (доколку е вграден) Оваа команда се користи за стартување на моторот кога е студено. Позицијата „CHOKE“ (пригушувач) ја зајакнува мешавината, и треба да се користи само кога е навистина неопходно.

2. **Максимална брзина на моторот.** Се користи секогаш кога треба да се запали косилката, додека е вклучена, и при косење на трева.

3. **Минимална брзина на моторот.** Се користи кога моторот е доволно загреан во период на мирување.

ЗАБЕЛЕШКА *При придвижување од едно на друго место, поставете ја рачката во позиција помеѓу „бавно“ и „брзо“.*

ЗАБЕЛЕШКА *Некои модели се опремени со систем што автоматски ја контролира положбата на пригушувачот во карбураторот при палење на моторот и загревање.*

5.7 ПАРКИНГ СОПИРАЧКА

Паркинг сопирачката го спречува движењето на паркирана косилка.

Оваа сопирачка има две позиции (сл. 15.Г) соодветни на:

1. **Сопирачката не еактивирана.** За отпуштање на паркинг сопирачката, притиснете ја педалата (сл. 13.А, 14.А). Рачката се враќа во позиција за деактивирање.

2. **Активирана сопирачка.** За активирање на паркинг сопирачката, притиснете ја педалата најсилно што можете (сл. 13.А, 14.А) и придвижете ја рачката до позиција за активирање на сопирачката. Кога ќе ја тргнете ногата од педалата, рачката на сопирачката ќе се блокира во најниската положба.

5.8 ПРЕКИНУВАЧ ЗА ПРЕДНИ СВЕТЛА

Ова копче (сл. 15.Д) се користи за контрола на предните светла, кога копчето (сл. 15.А) е во положба «ВКЛУЧЕНО».

5.9 ФУНКЦИИ ЗА АКТИВИРАЊЕ И ДЕАКТИВИРАЊЕ НА СЕЧИЛОТО

Оваа функција се користи за активирање и деактивирање на сечилото со помош на електромагнетна спојка:

1. **Сечилото е активирано.** Непритиснато копче во форма на печурка (сл. 15.Ѓ.1) или притиснато копче(сл. 15.Ѓ.2).

2. **Сечилото е деактивирано.** Притиснато копче во форма на печурка (сл. 15.Ѓ.1) или непритиснато копче (сл. 15.Ѓ.2).

⚠ ***Кога сечилото се деактивира, истовремено се активира сопирачката за да го запре неговото ротирање за неколку секунди.***

ЗАБЕЛЕШКА *Сијаличката ја означува состојбата на „Деактивирано сечило“ (сл. 16.А).*

ЗАБЕЛЕШКА *Доколку го активирате сечилото без да ги следите безбедносните мерки на претпазливост, моторот ќе престане да работи, и нема да може повторно да се вклучи (види пас. 6.2.2)*

5.10 КОПЧЕ ЗА АКТИВИРАЊЕ НА ФУНКЦИЈАТА ЗА КОСЕЊЕ ВО РИКВЕРЦ

Притиснете и задржете го копчето (сл. 15.Е) за да се вратите во рикверц додека сечилото е активирано, без да предизвика прекинување на работата на моторот.

5.11 КОНТРОЛНИ КОПЧИЊА ЗА ПРИЛАГОДУВАЊЕ НА ВИСИНАТА НА СКЛОПОТ НА СЕЧИЛОТО

- **Контролна рачка**

Оваа рачка се користи за подигнување и спуштање на склопот на сечилото, што може да се постави на 7 различни висини на косење (сл. 15.Ж).

Седумте позиции се дадени од «1 » до «7» на дадената етикета, соодветствуваат со разни висини на косење меѓу 3 и 9 см.

За промена на позицијата, притиснете го копчето за отпуштање кое се наоѓа на крајот на рачката.

- **Контролно копче и рачка**

Оваа рачка (сл. 15.Ж) се користи за подигнување и спуштање на склопот на сечилото.

- **Позиција «А»**
  Подигнување на склопот на сечило.

- **Позиција «Б»**
  Спуштање на склопот на сечило.

Копчето (сл. 15.З) се користи за поставување на склопот на сечилото во една од 9-те различни позиции, што соодветствуваат со деветте висини на косење помеѓу 2 и 10 cm.

1. Поставете ја рачката (сл. 15.Ж) на позиција «А».
2. Прилагодете ја висината на косење со користење на копчето (сл. 15.З).
3. Поставете ја рачката (сл. 15.Ж) во позиција «Б» за автоматски да се придвижи склопот на сечилото на претходноутврдената висина на косење.

ЗАБЕЛЕШКА *Поставете ја рачката (сл. 15.Ж) во позиција «А» за време на транспортот и испораката.*

5.12 ОГРАНИЧУВАЧ НА БРЗИНА

Овој уред се користи за одржување на саканата вредност на предната брзина, без да треба да ја притискате педалата (сл. 13.Б, 14.Б).
Контролното копче во форма на печурка има две позиции:

1. **Притиснато.** Уредот е исклучен (деактивиран)

2. **Непритиснато.** Уредот е вклучен (активиран)

- Кога уредот е активиран, косилката ја задржува истата предна брзина, без да треба да ја притискате педалата (сл. 13.Б, 14.Б).
- Уредот не може да се користи во рикверц.
- Педалата за рикверц се исклучува со вклучување на овој уред (сл. 13.В, 14.В).

ЗАБЕЛЕШКА *Брзината може да варира во однос на избраната вредност кога косилката се движи по нагорнина или надолнина.*

За исклучување на уредот и за воспоставување на контролата на педалата за гас (сл. 13.Б, 14.Б) едноставно:

- притиснете ја педалата (сл. 13.Б, 14.Б);

  или

- притиснете ја педалата за сопирање (сл. 13.А, 14.А).

Во двата случаи, копчето во форма на печурка автоматски ќе се врати во позицијата «Притиснато».

ВАЖНО *Никогаш не го користете копчето во форма на печурка за исклучување на уредот.*

5.13 БРОИЛО (ДОКОЛКУ Е ВГРАДЕНО)

Броилото (сл. 15.И) се вклучува секогаш кога клучот (сл. 15.А) е поставен во позиција «ВКЛУЧЕНО», и ги покажува работните часови на моторот.

5.14 ПОМОШЕН ПРИКЛУЧОК ЗА ДОДАТОЦИ

Овој приклучок може да се користи за поврзување на електричните уреди кои работат на напојување од 12 волти ес, со максимално напојување од 50 вати, опремен со компатибилен приклучок (приклучок за погон) (сл. 15.К).

– Приклучокот е под напон само кога клучот (сл. 15.А) е во позиција «ВКЛУЧЕНО».

5.15 КОМАНДА ЗА ПРАЗНЕЊЕ НА КОРПАТА ЗА ТРЕВА

• **Рачна команда**
За празнење на врѐката на корпата за трева, операторот мора да ја извлече рачката (сл. 15.J) од куќиштето.

• **Електрична команда**
За празнење на врѐката на корпата за трева, корисникот мора да го притисне и да го задржи копчето (сл. 15.Л) сѐ додека не прекине работата на моторот. Корпата за трева се враќа во работната позиција со притискање и задржување на копчето (сл. 15.Љ) додека прицврстувачот дојде во своето место, и додека моторот не престане да работи.

5.16 „I“ ТИП НА ЕКРАН И ЗВУЧНИ СИГНАЛИ

Кога клучот е во позиција «ВКЛУЧЕНО», сите индикаторски светла се вклучуваат на половина секунда (заедно со краток звучен сигнал) за да означат правилна работа. Потоа, овие светла означуваат:

Вклучено индикаторско светло: сечилата се активирани (Сл. 16.А).

Вклучено индикаторско светло: паркинг сопирачката е активирана (Сл. 16.Б).

Вклучено индикаторско светло: операторот не е присутен (Сл. 16.В).

Индикаторското светло трепка: горивото е на резерва (Сл. 16.Г).

Индикаторското светло трепка: грешка при подмачкување на моторот (Сл. 16.Д). Веднаш запрете го моторот, проверете го нивото на маслото, и контактирајте го Овластениот сервисен центар.

Вклучено индикаторско светло: недостасува корпата за трева или обезбедувачот за задно исфрлање (Сл. 16Ѓ);

Вклучено индикаторско светло: кога моторот работи, се јавуваат грешки при повторно полнење на акумулаторот (Сл. 16.Е).

Индикаторското светло трепка пред стартување: акумулаторот не може да го стартува моторот. Контактирајте го Овластениот сервисен центар (Сл. 16.Е).

N Вклучено индикаторско светло: пренос во „лер“ (Сл. 16.Ж).

• **Звучни сигнали -** Свирка

Има два типа на звучен сигнал:

1. Постојан звучен сигнал:
   - Се вклучува системот за заштита на електронската картичка.
   - Моторот е исклучен подолго од 30 секунди, а клучот е во позиција „ПОГОН“.
2. Повремен звучен сигнал:
   - Корпата за трева е полна.

5.17 „II“ ТИП НА ЕКРАН И ЗВУЧНИ СИГНАЛИ

Кога клучот е во позиција «ВКЛУЧЕНО», сите симболи се вклучуваат на половина секунда (заедно со краток звучен сигнал за да означи дека правилно работат, и потоа екранот оди во режим на „Тајмер“.

Потоа, овие светла означуваат:

Вклучено индикаторско светло: сечилата се активирани (Сл. 16.А).

Вклучено индикаторско светло: паркинг сопирачката е активирана (Сл. 16.Б).

Вклучено индикаторско светло: операторот не е присутен (Сл. 16.В).

Едноставено индикаторско светло за гориво (Сл. 16.Г).

Индикаторското светло трепка: горивото е на резерва.

Индикаторско светло за ниво на гориво (Сл. 16.Г).
Индикаторското светло го покажува нивото на гориво во резервоарот согласно следните критериуми:

Нивото на гориво е помеѓу полно и половина полно.

Нивото на гориво е помеѓу половина полно и резерва.

Нивото на гориво е на резерва.

ЗАБЕЛЕШКА *Дополнителниот резервоар собира околу 2 литра гориво, што е доволно за работа на косилката од 30-40 минути при номинална брзина на моторот.*

Индикаторското светло трепка: грешка при подмачкување на моторот (Сл. 16.Д). Веднаш запрете го моторот, проверете го нивото на маслото, и контактирајте го Овластениот сервисен центар.

Вклучено индикаторско светло: Недостасува корпата за трева или обезбедувачот за задно исфрлање (Сл. 16Ѓ) (само за модели со задна корпа за трева);

Вклучено индикаторско светло: кога моторот работи, се јавуваат грешки при повторно полнење на акумулаторот (Сл. 16.Е).

Индикаторското светло трепка пред стартување: акумулаторот не може да го стартува моторот. Контактирајте го Овластениот сервисен центар (Сл. 16.Е).

N Вклучено индикаторско светло: пренос во „лер“ (Сл. 16.Ж).

- **Работни функции**

Притиснете го копчето „РЕЖИМ“ за да пристапите до оперативните функции.

HOURS Мерач на време (Сл. 16.З). Го прикажува вкупниот број на работни часови на моторот.

Волтметар (Сл. 16.Љ). Ја прикажува состојбата на полначот на акумулаторот.

RPM Тахометар (Сл. 16.И) Ја покажува брзината на моторот како нумерички вредности, или серија на ѕвездички, соодветни на:

Прикажани вредности:

< 1600	брзина на моторот во лер
< 2500	брзина на пренос
> 2500	брзина на косење
* (**)	брзина на моторот во лер
** *** ****	брзина на пренос
***** ******	брзина на косење

ЗАБЕЛЕШКА *Кога екранот за брзина на моторот трепка, означува дека моменталната моторна брзина не е соодветна за косење трева.*

Часовник (доколку има) (Сл. 16.Ј) Го означува времето во 24 час/ден режим.

За поставување на часовникот, завртете го клучот за палење во позиција «ВКЛУЧЕНО» и без да го стартувате моторот, постапете на следниот начин:

- Постојано притискајте го копчето „РЕЖИМ“ додека да се појави симболот на часовникот.
- Задржете го копчето „РЕЖИМ“ додека не почнат да трепкаат првите две цифри (часот).
- Притиснете едно од двете странични копчиња (Сл. 16.И, Ј) за да го зголемите или намалите подесувањето за една единица.

- Притиснете го копчето „РЕЖИМ“ додека не почнат да трепкаат другите две цифри (минути).
- Притиснете едно од двете странични копчиња за да го зголемите или намалите подесувањето за една единица.
- Притиснете го копчето „РЕЖИМ“ за да го завршите подесувањето.

ЗАБЕЛЕШКА *Часовникот се напојува со резервна батерија; кога оваа батерија ќе се истроши, контактирајте го Овластениот сервисен центар.*

- **Звучни сигнали -** Свирка

Има два типа на звучен сигнал:

1.	Постојан звучен сигнал:	• Се вклучува системот за заштита на електронската картичка. • Моторот е исклучен подолго од 30 секунди, а клучот е во позиција „ПОГОН“.
2.	Повремен звучен сигнал:	• Корпата за трева е полна.

5.18 „III“ ТИП НА ЕКРАН И ЗВУЧНИ СИГНАЛИ

Кога клучот е во позиција „ПОГОН“ сите симболи се вклучуваат на половина секунда (заедно со краток звучен сигнал) за да означи дека правилно работат.

Потоа, овие симболи означуваат:

Симбол ВКЛУЧЕНО: сечилата се активирани (Сл. 16.А).

Симбол ВКЛУЧЕНО: паркинг сопирачката е активирана (Сл. 16.Б).

Вклучено индикаторско светло: операторот не е присутен (Сл. 16.В).

Симбол за ниво на гориво (сл. 16.Г).

Симболот го покажува нивото на гориво во резервоарот согласно следните критериуми:

Нивото на гориво е помеѓу полно и половина полно.

Нивото на гориво е помеѓу половина полно и резерва.

Нивото на гориво е на резерва.

ЗАБЕЛЕШКА *Дополнителниот резервоар собира околу 2 литра гориво, што е доволно за 30-40 минути работа на косилката при номинална брзина на моторот.*

Симбол ВКЛУЧЕНО: грешка при подмачкување на моторот (Сл. 16.Д). Веднаш запрете го моторот, проверете го нивото на маслото, и контактирајте го Овластениот сервисен центар.

Симбол ВКЛУЧЕНО: Недостасува корпата за трева или обезбедувачот за задно исфрлање (Сл. 16Ѓ) (само за модели со задна корпа за трева);

Симбол ВКЛУЧЕНО: Корпата за трева е полна и мора да се испразни (Сл. 16.Ѓ) (само за модели со задна корпа за трева).

Симбол за акумулатор со индикатор за ниво (Сл. 16.Е).

Симбол ВКЛУЧЕНО: Акумулаторот се полни.

Симбол ВКЛУЧЕНО: Нивото на напон на акумулаторот е оптимално.

Симболот свети додека моторот е исклучен: Укажува дека акумулаторот треба да се наполни

Симболот свети додека моторот е вклучен: Укажува на проблеми при полнење на акумулаторот.

Симболот трепка: акумулаторот не може да го стартува моторот. Мора да го контактирате Овластениот сервисен центар.

Симбол ВКЛУЧЕНО: пренос во „лер“ (Сл. 16.Ж).

Мерач на време (Сл. 16.З). Го прикажува вкупниот број на работни часови на моторот.

Предни светла (Сл. 16.М). Симбол ВКЛУЧЕНО: Покажува дека предните светла се вклучени.

Потребно е одржување (Сл. 16.Н). Симбол ВКЛУЧЕНО: Индикатор за редовно одржување. Распоредот на одржување е даден во дел 13. Симболот се ВКЛУЧУВА на секои 50 часа и останува ВКЛУЧЕН 1 час.

Зелена површина (Сл. 16.Ѣ). Брзината на ротација на моторот е погодна за оптимално косење на тревата.

- **Звучни сигнали -** Свирка

Има два типа на звучен сигнал:

1.	Постојан звучен сигнал:	• Се вклучува системот за заштита на електронската картичка. • Моторот е исклучен подолго од 30 секунди, а клучот е во позиција „ПОГОН“.
2.	Повремен звучен сигнал:	• Корпата за трева е полна.

6. УПОТРЕБА НА КОСИЛКАТА

⚠ ***Правилата за безбедност што треба да се почитуваат се опишани во погл. 2. Строго придржувајте се до тие упатства за да избегнете сериозни ризици или опасности.***

6.1 ПОДГОТОВКА

Пред да започнете со косење, неопходно е да спроведете низа проверки и операции за да обезбедите дека работата ќе се одвива на ефикасен начин и со максимална безбедност.

1. осигурајте се дека косилката е подигната и безбедно спуштена на теренот:
2. изберете го соодветниот режим за работа (пас. 6.1.4);

6.1.1 Дополнување масло и гориво

ВАЖНО *Косилката нема моторно масло или гориво.*

Пред да ја користите косилката, проверете дали има гориво и проверете го нивото на маслото (пас. 7.2, пас. 7.3). За методите и мерките на претпазливост при надополнување гориво s масло следете ги инструкциите дадени во (пас. 7.2, пас. 7.3) и во упатството за моторот.

6.1.2 Подесување на седиштето

Лизгачкото седиште може да се постави на една од шесте различни позиции. За да го прилагодите, подигнете ја рачката (сл. 17.А), поместете го седиштето и блокирајте го во саканата позиција.

6.1.3 Притисок во гумите

Правилниот притисок на гумите е првиот услов за обезбедување хоризонтално и еднакво косење со помош на склопот на сечилото.

1. Извадете ги заштитните капачиња на вентилот
2. Поврзете го вентилот од пумпа со компримиран воздух којашто има манометар (сл. 18)
3. Регулирајте го притисокот според посочените вредности во табелата "Технички податоци".

6.1.4 Подготовка на косилката пред започнување со работа

ЗАБЕЛЕШКА *Оваа косилка може да се користи за косење на тревникот на различни начини; Пред да започнете со работа, потребно е да ја поставите косилката во правецот на косење.*

а. Подготовка за косење и собирање на тревата во корпата за трева (само за модели со задно собирање)

– Прицврстете ја корпата за трева (сл. 19.А) за држачите, (сл. 19.Б) и центрирајте ја во однос на граничникот, така што двете референтни ознаки да бидат усогласени (сл. 19.Б).
– Осигурете се дека долната цевка на отворот на корпата за трева е закачена за прицврстувачот (сл. 19.В).
– Доколку спојницата е премногу прицврстена или премногу

лабава, подесете ја пружината за прицврстување (види 8.9).

b. Подготовка за косење и задно исфрлање на трева (само за модели со задна корпа за трева) (доколку е вградена)

– Доколку се одлучите да ја косите тревата без корпата за трева, сетот за обезбедувачот за задно исфрлање е достапен на барање, (Сл. 20, дел 15.7) и мора цврсто да се монтира на задниот граничник како што е дадено во упатството.

c. Подготовка за косење и мулчирање

– Доколку се одлучите да ја искосите тревата, да ја мулчирате и да ја оставите на тревникот, тогаш сетот за „мулчирање“ е достапен на барање (погл. 15.1). Треба да се прикачи за задниот граничник како што е дадено во упатството.

⚠ ***Кај модели со странично исфрлање, осигурете се дека е монтиран страничниот држач за исфрлање (сл. 22.А) (доколку е вграден).***

d. Подгответе ја косилката за косење и странично исфрлање на трева (само за модели со странично исфрлање):

– Уверете се дека пружината во дефлекторот (Сл. 21.А) и сигурносната рачка (Сл. 21.Б) работат правилно, и држете ги цврсто во најниската позиција.

– При косење на висока и влажна трева, ви препорачуваме да го отстраните прицврстувачот за странично исфрлање (сл. 22.А) (доколку е вграден).
– За отстранување на прицврстувачот, ошрафете ги завртките (сл. 22.Б), а каналот за странично исфрлање да биде во исправена позиција (сл. 22.В).

⚠ ***Доколку прицврстувачот на каналот за странично исфрлање не е монтиран, во случај на судир (сл. 22.А) склопот на сечилото може да се деформира.***

⚠ ***Променете го прицврстувачот за странично исфрлање по секоја употреба.***

6.1.5 Позиционирање на тркалата против скалпирање

Тркалата против скалпирање се користат за намалување на ризикот од корнење на делови од тревникот, што може да се случи кога склопот на сечилото ќе биде поставено на нерамна површина. Позиционирајте ги тркалата како што е наведено (пас. 7.4).

6.2 БЕЗБЕДНОСНИ ПРОВЕРКИ

Спроведете ги следните безбедносни проверки, и проверете дали резултатите соодветствуваат со оние од табелата.

⚠ ***Секогаш извршувајте ги безбедносните проверки пред работа.***

6.2.1 Општи безбедносни проверки

Предмет	Резултат
Акумулатор	Нема штета на куќиштето, капакот или терминалите
Обезбедувач за задно исфрлање, корпа за трева	Добра состојба. Нема оштетувања. Правилно монтирано.
Обезбедувач за странично исфрлање, всисна решетка	Добра состојба. Нема оштетувања. Правилно монтирано
Водови и поврзувања за гориво.	Нема истекување.
Електрични кабли.	Целата изолација е во добра состојба. Нема механички оштетувања.
Водови за масло	Нема истекување. Нема оштетувања.
Безбедносни уреди	Постапете како што е наведено во пас. 6.2.2

6.2.2 Контрола на безбедносните уреди

Безбедносните уреди работат на два начина:

A. спречуваат стартување на моторот ако не се почитуваат сите безбедносни мерки;

B. со тоа што моторот престанува да работи, дури ако само една безбедносна мерка не се испочитува.

Работа	Резултат
1. брзината е во „лер“; 2. сечилото е деактивирано; 3. седнат оператор.	Моторот стартува
операторот станал од седиштето	Моторот запира
корпата за трева е поткрената, или обезбедувачот за задно исфрлање е изваден без деактивирање на сечилото *(само за модели со задно собирање)*	Моторот запира
паркинг сопирачката е активирана без деактивирање на сечилото	Моторот запира
брзината се менува, или се активира педалата за гас заедно со паркинг сопирачката	Моторот запира
без притискање на копчето за дозвола, се активира брзината во рикверц заедно со сечилото (пас. 5.10)	Моторот запира
Возете ја косилката напред и назад, префрлете во лер/ отпуштете ја педалата за гас (пас. 5.2; пас. 5.3)	Косилката забавува и застанува
Притиснете ја педалата за сопирање (пас. 5.1)	Косилката запира
Пробно возење	Нема невообичаени вибрации. Нема невообичаени звуци

⚠ ***Не ја користете косилката доколку резултатите не се во согласност со наводите во табелата! Доколку е потребно, контактирајте го Овластениот сервисен центар за проверка и поправка.***

ВАЖНО *Секогаш имајте предвид дека безбедносните уреди го спречуваат стартувањето на моторот во случај на непочитување на безбедносните мерки. Во овој случај, откако повторно ќе се притисне копчето за дозвола, клучот за палење (сл. 15.A) мора прво да се врати во позиција Исклучено, пред моторот повторно да се стартува.*

6.3 УПОТРЕБА НА СТРМНИ ПОВРШИНИ

Почитувајте ги ограничувањата дадени во Табелата во делот за „Технички податоци“ како на „сл. 24“ без оглед на правецот на косење.

Запомнете дека ниедна стрмна површина не може да се смета за „безбедна“. Косењето на стрмни површини налага особено внимание. За да спречите превртување или загуба на контролата врз косилката:

- Никогаш не косете обратно од правецот на стрмнината. Закосените тревници треба да се косат во правец нагоре/надолу, но никогаш попреку. При промена на правецот на косење, особено внимавајте тркалата да не дојдат во контакт со пречки, (камења, гранки, кореења и сл.) што може да предизвикаат странично излизгување на косилката, превртување или губење контрола врз косилката.
- Без ненадејно запирање или стартување при нагорнина или надолнина,
- Внимателно активирајте ја брзината за да не дојде до превртување на косилката.
- Намалете ја брзината:
  – пред менување на правецот на движење, и нагли свртувања
  – пред да почнете да косите на стрмна површина, особено на надолнина
- Никогаш не менувајте во рикверц за да ја намалите брзината при надолнина: така може да се предизвика губење контрола врз косилката, особено на лизгав терен.
- Секогаш активирајте ја паркинг сопирачката при паркирање на косилката.
- Со цел да се искористи ефектот на сопирање на хидростатскиот погон, кога брзината не е активирана, не ја притискајте педалата за гас при движите по надолнина

6.4 СТАРТУВАЊЕ

1. Отворете го водот за гориво (сл. 25.A) (ако е предвидено).
2. Седнете на седиштето за управување.
3. Ставете во лер («N») (пас. 5.2; пас. 5.3).
4. Деактивирајте го сечилото (пас. 5.9).
5. Активирајте ја паркинг сопирачката (пас. 5.7).
6. Префрлете во максимална брзина „брзо“ (пас. 5.6).
7. **Стартување при студено време:** активирајте ја командата на пригушувачот (пас 5.6) (доколку има).
8. Вметнете го клучот за палење и завртете го во позицијата старт за да го активирате струјното коло. Почекајте 2 секунди, и потоа завртете го во позиција за стартување на моторот.
9. Отшуштете го клучот кога моторот ќе стартува.

10. Стартување при студено време:
штом моторот започне да работи:
10a. Деактивирајте ја командата на пригушувачот (пас. 5.6, тип „II“), со избирање на максималната брзина - „брзо“ (доколку е вграден).
10b. Деактивирајте ја командата на пригушувачот (пас. 5.6, тип „I“) (доколку е вграден).

ЗАБЕЛЕШКА *Употребата на пригушувачот тогаш кога моторот е веќе загреан, може да доведе до замастување на свеќиците и да предизвика неконтролирана работа на моторот.*

11. Откако моторот ќе стартува, изберете минимална брзина «бавно».

ЗАБЕЛЕШКА *Доколку има проблеми при стартување на моторот, не настојување бидејќи така може да го испразните акумулаторот и моторот. Ставете го клучот во позиција Исклучено, почекајте неколку минути и повторете ја постапка. Ако грешката и понатаму е присутна, проверете во поглавје «14» од ова упатство и во упатството за моторот.*

6.5 РАБОТА

6.5.1 Предна брзина и возење без да косите

При движење на косилката:
- деактивирајте го сечилото (пас. 5.9);
- целосно исправете го склопот на сечилото (пас. 5.11);
- поставете ја командата за гас во средна позиција меѓу минималната брзина «бавно» и максималната брзина «брзо».
- отпуштете ја паркинг сопирачката со отпуштање на педалата за сопирање (пас. 5.7).
- притиснете ја педалата за гас (пас. 5.2) во насока „нанапред“ и забрзајте додека да ја достигнете саканата брзина со притискање на педалата, и со управување со командата за гас.

⚠ ***Брзината мора да се активира согласно со опишаните режими (пасус 5.2) за да се избегне ненадејно заплеткување, отскочно стартување и губење контрола врз косилката, особено на стрмна површина.***

6.5.2 Сопирање

Намалете ја брзината на косилката со намалување на брзината на моторот, и потоа притиснете на педалата за сопирање (пас. 5.1) за понатамошно намалување на брзината, сè до запирање на косилката. Косилката може значително да забави со отпуштање на педалата за гас (дел 5.2).

6.5.3 Рикверц

ВАЖНО *Рикверцот мора да се активира додека косилката е во состојба на мирување.*

1. Притиснете ја педалата (пас. 5.1) за запирање на косилката
2. Стартувајте во рикверц со притискање на педалата за гас во „R“ насока (пас. 5.3).

6.5.4 Косење трева

За ракување со косилката, постапете на следниот начин:
1. ставете ја командата за гас во максимална брзина („брзо“) оваа позиција треба да се користи секогаш кога работите со косилката,
2. поставете го склопот на сечилото во највисоката позиција;
3. активирајте го сечилото (пас. 5.9) само на тревник; и избегнувајте да го активирате на терен со камења или со многу висока трева,
4. При стартување на косењето, започнете бавно и внимателно, како што е опишано погоре;
5. Регулирајте ја брзината и висината на косење (пас. 5.11) согласно условите на тревникот, (висината, густината и влажноста на тревата) и количината на трева што треба да се искоси;
6. Изгледот на тревникот ќе се подобри доколку целата трева се коси на иста висина и во две наизменични насоки (сл. 27).

ВАЖНО *За да продолжите во рикверц со активирано сечило, потребно е да го притиснете и задржите копчето за дозвола (пас. 5.10) за да не предизвикате запирање на моторот.*

Намалете ја брзина секогаш кога ќе забележите намалување на моторната брзина, бидејќи доколку предната брзина е преголема во споредба со количината на трева што треба да се искоси, никогаш нема добро да ја искосите тревата.

Деактивирајте го сечилото и поставете го склопот на сечилото во највисоката позиција:
- При менување на работни површини
- При движење на терени каде нема трева
- Секогаш треба да ги избегнувате пречките.

6.5.5 Совети за одржување убав тревник

- За вашиот тревник да изгледа убаво и свежо, потребно е редовно косење. Тревникот може да се состои од повеќе видови трева. Со често косење, тревата и корените растат брзо и формираат цврста тревна покривка. Доколку тревникот се коси поретко, започнува да расте трева и коров (детелина, бели ради и сл.). Зачестеноста на косењето зависи од растот на тревата, при тоа не оставајќи тревата да нарасне премногу помеѓу две косења.
- Најсоодветната висина на тревата на добро одржуван тревник е околу 4-5 cm и со едно косење, не треба да отстраните повеќе од една третина од вкупната висина. Доколку тревата е премногу висока, трева да се искоси два пати во период од дваесет и четири часа. При првото косење, сечилото треба да се постави на максималната висина, а при второто косење на посакуваната висина (сл. 26).
- Доколку сечилото е поставено премногу ниско, ќе ја искорне тревата, и ќе биде нерамно искосена.
- За време на топли и суви периоди, тревата треба да се коси малку повисоко за да се намали сушење на теренот.
- Секогаш е подобро да се коси трева кога е сува. Не ја косете тревата кога е влажна; ова може да ја намали ефективноста на сечилото, и да предизвика заглавување на тревата во него, и корнење.
- Сечилото мора да биде во добра состојба, и добро наострено, за рамномерно косење на тревата, да нема рапави краеви, и да не пожолти.
- Моторот мора да работи со максимална брзина, за да се обезбеди остро косење на тревата, и да се добие потребниот притисок за да се истисне искосената трева преку каналот за исфрлање.
- Доколку каналот за исфрлање се запуши од тревата, тогаш треба да ја намалите предната брзина, бидејќи може да е премногу голема за моменталната состојба на тревата. Ако проблемот продолжи, можната причина е или лошо наострено сечило, или деформирани перки.
- Бидете внимателни при косење во близина на грмушки или рабови, бидејќи може да ја изменат хоризонталната положба на склопот на сечилото, да го оштетат сечилото и неговите рабови.

6.5.6 Празнење на корпата за трева(само кај модели со задно собирање)

ЗАБЕЛЕШКА *Корпата за трева може да се празни само кога сечилото е деактивирано, во спротивно моторот ќе престане да работи.*

- Не ја преполнувајте корпата за трева бидејќи може да го блокира каналот за исфрлање.
- Кога корпата за трева е полна ќе слушнете предупредувачки звучен сигнал:
  1. деактивирајте го сечилото (пас. 5.9) и сигналот ќе се исклучи,
  2. поставете ја командата за гас на минималната брзина «бавно»
  3. променете од предна брзина во лер (пасус. 5.2; пас. 5.3);
  4. активирајте ја паркинг сопирачката;

- **Рачна команда**
  5. за да ја испразните врќата на корпата за трева, извлечете ја рачката (сл. 28.А) и превртете ја;
  6. повторно затворете ја корпата за трева, за да остане закачена за прицврстувачот (сл. 28.Б) и заменете ја рачката.

- **Електрична команда**
  5. кога операторот е во седечка позиција, притиснете и задржете го копчето (сл. 28.В) додека врќата на корпата за трева не е целосно превртена;
  6. кога врќата ќе биде целосно испразнета, притиснете и задржете го копчето (сл. 28.Г) додека целосно не се спушти врќата, и осигурајте се дека е добро поставена на прицврстувачот (сл. 28.Б).

ЗАБЕЛЕШКА *По празнење на корпата за трева, звучниот сигнал може пак да се активира со активирање на сечилото, ова е предизвикано од остатоците трева што се останати на сензорот на микропрекинувач индикатор; доколку дојде до ова, деактивирајте и веднаш повторно активирајте го сечилото за да го запрете звучниот сигнал.*

Овозможете сензорот (сл. 28.Д) секогаш да биде исчистен од остатоци од трева.

6.5.7 Чистење на каналот за исфрлање (*само за модели со задно собирање)*

- Косењето на многу висока или влажна трева, особено со голема брзина, може да го запуши каналот за исфрлање. Доколку се запуши, следете ги упатствата дадени во погл. 7.6.2.

6.5.8 Завршување на косењето

Кога ќе завршите со косењето:
1. деактивирајте го сечилото;
2. намалете го бројот на вртежи на моторот.
3. вратете се во рикверц со склопот на сечилото поставено на највисока позиција.

6.6 ЗАСТАНУВАЊЕ

За да ја исклучите косилката:
1. поставете ја рачката на командата за гас во минимална брзина «бавно»

⚠ ***За да избегнете можен пожар, оставете ја командата за гас во минимална брзина «бавно» 20 секунди пред да го исклучите моторот.***

2. изгаснете го моторот ставајќи го клучот во позиција исклучено,
3. затворете го водот за гориво додека моторот е исклучен (сл. 25.А) (доколку е предвидено);
4. извадете го клучот

ВАЖНО *За да го зачувате акумулаторот полн, не оставајте го клучот во позиција за «вклучено» или «вклучени предни светла» кога моторот е исклучен.*

⚠ ***Моторот може да е многу вжештен веднаш по гаснењето. Не допирајте ги издувната цевка и околните делови. Постои опасност од изгореници.***

6.7 ПО РАБОТАТА

1. Оставете моторот да се излади пред да ја складирате косилката во затворен простор.
2. Исчистете ја косилката (пас. 7.6).
3. Уверете се дека нема делови кои се оштетени или не се прицврстени. Доколку е потребно, заменете ги оштетените делови и зацврстете ги завртките и навртките, или контактирајте го Овластениот сервисен центар.

ВАЖНО

- *Спуштете го склопот на сечилото;*
- *ставете во лер;*
- *активирајте ја паркинг сопирачката;*
- *исклучете го моторот*
- *извадете го клучот за палење (така што ќе се осигурате дека сите подвижни делови се во состојба на мирување);*

- секогаш оставајте ја косилката, откако претходно ќе се симнете од седиштето, или ќе ја паркирате;

7. РЕДОВНО ОДРЖУВАЊЕ

7.1 ОПШТИ ИНФОРМАЦИИ

⚠ ***Правилата за безбедност што треба да се почитуваат се опишани во погл. 2. Строго придржувајте се до тие упатства за да избегнете сериозни ризици или опасности.***

⚠ ***Пред да почнете со проверките, чистење или одржување/ прилагодување на косилката:***
- ***деактивирајте го сечилото;***
- ***ставете во лер;***
- ***активирајте ја паркинг сопирачката;***
- ***исклучете го моторот;***
- ***извадете го клучот (никогаш не оставајте ги клучевите во бравата за палење или на дофат на деца или неовластени лица);***
- ***проверете дали сите делови што се движат се целосно застанати;***
- ***прочитајте го соодветното упатство;***
- ***користете соодветна облека, заштитни ракавици и очила***

- Честотата и типот на одржување се дадени во "Табелата за одржување". Табелата ќе ви овозможи да ја одржувате безбедноста и перформансот на вашата косилка. Во неа се дадени главните одржувања и нивната честота. Извршете ја постапката во предвидениот период.

7.2 ПОЛНЕЊЕ / ПРАЗНЕЊЕ НА РЕЗЕРВОАРОТ ЗА ГОРИВО

ВАЖНО *Почитувајте ги мерките на претпазливост дадени во прирачникот за моторот.*

Прочитајте го упатството за моторот, за да дознаете кој тип на гориво треба да се користи.

7.2.1 Полнење

За да наполните гориво:
1. Одвртете го капакот на резервоарот и извадете го (сл. 30).
2. Ставете ја инката (сл. 30).
3. Дополнете гориво внимавајќи да не го преполните резервоарот.
4. Извадете ја инката.
5. По полнењето, зашрафете го докрај капачето за горивото и исчистете ако има остатоци.

ВАЖНО *Не истурајте гориво врз пластичните делови за да не ги уништите. Во случај на случајно истекување, исплакнете веднаш со вода. Гаранцијата не ги покрива оштетувањата на пластичните делови на каросеријата или на моторот предизвикани од гориво.*

7.2.2 Празнење на резервоарот

ЗАБЕЛЕШКА *Горивото е лесно расипливо, па затоа не треба да остане во резервоарот подолго од 30 дена. Испразнете го резервоарот пред да ја складирате косилката на подолго време (погл. 9).*

⚠ ***Оставете го моторот да се излади пред да го испразните резервоарот за горивото.***

1. Поставете ја косилката на рамна површина и на отворено.
2. Поставете го садот за собирање под цревото (сл. 31.А).
3. Извадете ја цевката (сл. 31.А) инсталирана на отворот на филтерот за гориво (сл. 31.Б).
4. Отворете го водот за гориво (ако е предвиден)
5. Соберете го горивото во соодветен сад.
6. Повторно поврзете го цревото (сл. 31.А), внимавајќи правилно да ја поставите спојката (сл. 31.В).
7. Затворете го водот за гориво (ако е предвиден).

⚠ ***При повторно користење на косилката, проверете дали тече бензин од цревото, отворот и од карбураторот.***

7.3 ПРОВЕРКА, ДОПОЛНУВАЊЕ И ИСПУШТАЊЕ НА МОТОРНОТО МАСЛО

ВАЖНО *Почитувајте ги мерките на претпазливост дадени во прирачникот за моторот. Прочитајте го прирачникот за моторот, за да дознаете кој тип на масло треба да се користи.*

7.3.1 Контрола / дополнување

⚠ ***Проверете го нивото на масло пред секоја употреба.***

Постапка:
- Уверете се дека косилката е подигната пред извршување на проверката.
- Проверете го нивото на маслото: согласно упатствата во прирачникот за моторот, нивото на маслото треба да биде помеѓу МИН и МАКС на мерачот (сл.. 32).

⚠ ***Не преполнувајте бидејќи тоа може да доведе до прегревање на моторот. Ако нивото е над знакот за "МАКС", испуштајте го маслото додека не го достигнете точното ниво.***

7.3.2 Испуштање

За да се осигурате дека косилката правилно работи, и за да се гарантира долг работен век, ви препорачуваме редовна промена на моторното масло, како што е наведено во Упатството дадено со моторот.

⚠ ***Моторното масло може да биде многу врело ако се испушти веднаш по запирањето на моторот. Затоа, оставете го моторот да се олади неколку минути пред да го испуштите маслото.***

Менувајте го моторното масло според интервалите наведени во упатството на моторот.

Постапете како што следи:

- **Тип „I“**

1. Поставете ја косилката на рамна површина.
2. Поставете соодветен сад за собирање под продолжното црево (сл. 33.А).
3. Цврсто држете го продолжното црево (сл. 33.А) и одвртете го чепот за испуштање (сл. 33.Б).
4. Соберете го маслото во соодветен сад.
5. Повторно ставете го чепот (сл. 33.Б) и осигурете се дека заптивката се наоѓа во соодветна позиција (сл. 33.В).
6. Цврсто држете го продолжното црево, и зашрафете докрај (сл. 33.А).
7. Исчистете ги остатоците од истекувања.

- **Тип „II“**

1. Поставете ја косилката на рамна површина.
2. Поставете соодветен сад под продолжното црево (сл. 33.Г).
3. Откачете го продолжното црево (сл. 33.Г) од држачите (сл. 33.Д), и потоа со помош на клешти, олабавете ја спојницата (сл. 33.Ѓ) сè додека не успеете да го извлечете чепот (сл. 33.Е).
4. Наведнете го продолжното црево и испуштете го маслото во садот.
5. Повторно ставете го чепот (сл. 33.Е) и повторно закачете го продолжното црево (сл. 33.Г) за држачот (сл. 33.Д) пред да го наполните со масло.
6. Исчистете ги остатоците од истекувања.

- **Тип „III“**

1. Поставете ја машината на рамно.
2. Ставете соодветен сад под продолжното црево (сл. 33.А);
3. Прицврстете ги завртките (сл. 33.В);
4. Ослободете го продолжното црево од држачот со виткање надолу;
5. Навалете го продолжното црево и испуштете го маслото во соодветен сад.
6. Повторно ставете го продолжното црево (сл. 33.А) на држачот (сл. 33.С) пред да ставите масло.
7. Исчистете ги остатоците од истекувања.

ВАЖНО *Исфрлете го маслото согласно локалните закони.*

7.4 ТРКАЛА ПРОТИВ СКАЛПИРАЊЕ

Благодарение на разните позиции за монтирање на тркалата, можно е да се одржи безбедносно растојание „H“ помеѓу работ на склопот на сечилото и површината (сл. 23.А). Прилагодете ја позицијата на тркалата против скалпирање според нерамномерноста на површината.

⚠ Ова секогаш треба да се изведува на двете тркала, да се поставуваат на иста висина ДОДЕКА МОТОРОТ Е ИСКЛУЧЕН, И СЕЧИЛОТО Е ДЕАКТИВИРАНО.

За да ја смените позицијата:

1. Ослободете го граничникот (сл. 23.Б) со употреба на шрафцигер, и извадете го клинот (сл. 23.В) со пружината (сл. 23.Г).
2. Поставете го тркалото (сл. 23.А) во саканата позиција
3. Заменете го клинот (сл. 23.В), пружината (сл. 23.Г) и граничникот (сл. 23.Б) по дадениот редослед, така што горниот дел од клинот (сл. 23.В) да биде завртен кон внатрешноста на косилката

7.5 АКУМУЛАТОР

За да се обезбеди долг животен век на акумулаторот, потребно е редовно одржување.
Акумулаторот на косилката треба да се полни:

- веднаш по купувањето, и пред првото користење;
- пред складирање (подолго од 30 дена) (пас. 9);
- пред употреба, по подолг период на некористење.

Внимателно прочитајте и почитувајте ги упатствата дадени во прирачникот за акумулаторот. Непридржувањето до постапките за користење и полнење на акумулаторот, може трајно да ги оштетат неговите елементи. Празниот акумулатор **мора** да се наполни што е можно поскоро.

ВАЖНО *Полнењето треба да се изведе со полнач за акумулатор со постојан напон. Други системи за полнење може трајно да го оштетат акумулаторот.*

- Косилката се доставува со конектор (сл. 34.А) за полнење; поврзан со соодветниот конектор за полнач за специјално одржување на акумулаторот (доколку е вклучен) или достапен на барање (пас. 15.2).

ВАЖНО *Овој конектор мора да се користи само за поврзување на полначот за одржување на акумулаторот наведен од страна на Производителот. За да го користите:*
- *следете ги инструкциите дадени во односното упатство за употреба;*
- *следете ги инструкциите дадени во упатството за акумулаторот;*

7.6 ЧИСТЕЊЕ

По секоја употреба, исчистете ја косилката според следните упатства.

7.6.1 Чистење на косилката

- Исчистете ја косилката однадвор, поминувајќи ги пластичните делови на каросеријата со сунѓер натопен во вода и детергент, и внимавајте да не го намокрите моторот, деловите на струјното коло што се наоѓаат под контролната табла.
- За намалување на ризикот од пожар, одржувајте ги моторот, пригушувачот, акумулаторот без остатоци од трева, листови и прекумерно масло.

ВАЖНО *Никогаш не користете млазница или јаки детергенти за чистење на куќиштето и моторот!*

7.6.2 Чистење на каналот за исфрлање (*само за модели со задно собирање)*

Доколку каналот за исфрлање е запушен:
1. извадете ја корпата за трева или обезбедувачот за задно исфрлање;
2. извадете ја насобраната трева до нив може да пристапите преку отворот на каналот за исфрлање.

7.6.3 Чистење на корпата за трева (*само кај модели со задно собирање)*

1. Испразнете ја корпата за трева
2. Протресете ја за да ги отстраните остатоците од трева и земја
3. Променете ја корпата за трева, и исчистете ја внатрешноста на склопот на сечилото (пас. 7.6.4-а), потоа извадете ја корпата за трева, испразнете и исплакнете ја, и потоа ставете ја на место каде што може побрзо да се исуши.

7.6.4 Чистење на склопот на сечилото

⚠ ***Луѓето или животните држете ги подалеку при чистење на склопот на сечилото.***

a. Чистење на внатрешниот дел

Отстранете ги сите остатоци од трева или нечистотија од внатрешноста на склопот на сечилото, во спротивно може да се исушат и стврднат, и да го отежнат следното стартување на косилката.

При миење на внатрешноста на склопот на сечилото и каналот за исфрлање, косилката мора да биде на цврста површина со:
- соодветно монтирана корпа за трева и обезбедувач за задно исфрлање*(само за модели со задно собирање)*
- монтиран канал за странично исфрлање*(само за модели со странично исфрлање);*
- седнат оператор;
- склопот на сечилото во позиција «1»;
- мотор во движење
- брзината е во лер
- активирано сечило

- Како алтернатива, поврзете црево со вода за односната спојка (сл. 35.A), така што водата неколку минути ќе поминува низ сечилото додека е во движење.

ВАЖНО *За да не ја намалите ефикасноста на електромагнетната спојка:*
- не дозволувајте спојката да дојде во контакт со маслото;
- не насочувајте млаз со вода под висок притисок директно кон спојката;
- не ја чистете спојката со гориво.

b. Чистење на надворешниот дел

⚠ ***Не дозволувајте да се соберат остатоци од ѓубре и исушена трева во горниот дел на склопот на сечилото, за да се задржи највисоко ниво на ефикасност и заштита на косилката.***

За чистење на горниот дел на склопот на сечилото:
- целосно спуштете го склопот на сечилото (позиција «1»);
- насочете го воздушниот млаз преку отворите на левите и десните обезбедувачи (сл. 36).

7.7 НАВРТКИ И ЗАВРТКИ

- Прицврстете ги сите навртки и завртки, за да се осигурате дека опремата на косилката е безбедна за користење.

8. ДОПОЛНИТЕЛНО ОДРЖУВАЊЕ

8.1 БЕЗБЕДНОСНИ ПРЕПОРАКИ

⚠ ***Во случај на дефекти на долунаведените делови, мора да одите до Овластениот сервисен центар, или да го контактирате вашиот Дилер:***
- на сопирачката
- функции за активирање и деактивирање на сечилото
- менување во предна брзина или рикверц.

8.2 СКЛОП НА СЕЧИЛО

8.2.1 Подесување на склопот на сечилото

Склопот на сечилото треба соодветно да се подеси за рамномерно косење на тревникот (сл. 37).
При нерамномерно косење, проверете го притисокот во гумите (пас. 6.1.3).
Доколку ова не е доволно за рамномерно косење, контактирајте го вашиот Дилер за подесување на склопот на сечилото.

8.2.2 Сечило

Несоодветно наострено сечило ја корне тревата и доведува до пожолтување на тревникот.

⚠ ***Сите активности околу сечилото (расклопување, острење, балансирање, поправка, повторно монтирање и/или замена) се сложени работи, и за нив се потребни посебни вештини, и соодветни алати. Од безбедносни причини, овие работи треба да се извршат од страна на Овластениот сервисен центар.***

⚠ ***Секогаш менувајте ги оштетените, извитканите или изабените сечила, заедно со навртките и завртките, за да се осигурате дека ќе се услогласат.***

ВАЖНО *Ви препорачуваме замена на сите сечила истовремено, особено во случај не нерамномерно абење.*

ВАЖНО *Секогаш користете оригинално сечило, на кое е наведен кодот од „Технички податоци“.*

Со оглед на развојот на производот, сечилото наведено во табелата во делот за „Технички податоци“, може да се замени навреме со друго сечило со слични карактеристики.

8.3 ПРОМЕНА НА ПРЕДНИ / ЗАДНИ ТРКАЛА

8.3.1 Подготовка

ВАЖНО *Користете соодветен уред за подигање, на пример дигалка со ножици.*

Пред да ги менувате гумите, извршете ги следните постапки:
- Извадете ги сите додатоци.
- Поставете ја косилката на цврста и рамна површина, каде ќе биде стабилна.
- Активирајте ја паркинг сопирачката
- Исклучете го моторот;
- Извадете го клучот;
- Поставете ја дигалката во висина на гумата што треба да се замени (пас. 8.3.2; пас. 8.3.3).
- Проверете дали дигалката е соодветно поставена на површината.

8.3.2 Избор и поставување на дигалката на задните тркала

Поставете неколку дрвени клинови (сл. 38.А) на основата на тркалото (сл. 38.Б) веднаш до тркалото што треба да се промени (сл. 38.В).

За модели со задно собирање:
- Максималната можна висина на затворена дигалка е 110 mm. (сл. 39).
- Поставете ја дигалката под задниот граничник (сл. 40.А), на 180 mm од страничниот раб.

За модели со странично исфрлање:
- Максималната можна висина на затворена дигалка е 110 mm. (сл. 41).
- Поставете ја дигалката под задната оска, во позицијата дадена на приказот (сл. 42.А).

ЗАБЕЛЕШКА *Во оваа позиција, дигалка ќе ја подигне само гумата што треба да се промени.*

8.3.3 Избор и поставување на дигалката на предните тркала

1. Поставете неколку дрвени клинови (сл. 43.А) на основата на тркалото (сл. 43.Б) зад тркалото што треба да се замени (сл. 43.В).
2. Максималната можна висина на затворена дигалка е 110 mm.

ЗАБЕЛЕШКА *Изберете ја позицијата на дигалката, во зависност од типот на косилка.*

3. Поставете ја дигалката под предниот дел на косилката (сл. 44.А, 45.А, 46.А), како што е прикажано на сликата.

ЗАБЕЛЕШКА *Дигалката мора да биде поставена под рамниот дел на држачот (сл. 44.Б, 45.Б).*

ЗАБЕЛЕШКА *Дигалката мора да биде поставена под централниот дел на држачот (сл. 46.Б).*

8.3.4 Промена на гумата

ВАЖНО *Проверете дали косилката е стабилна и цврсто поставена во текот на дигањето. Ако забележите нешто невообичаено, веднаш спуштете ја дигалката, проверете и отстранете ги можните дефекти, и повторно подигнете ја косилката.*

1. Извадете ја церадата (сл. 47.А) пред да ја подигнете косилката.
2. Подигнете ја доволно, за да можете лесно да го извадите тркалото.
3. Со помош на шрафцигер, извадете го еластичниот прстен (сл. 47.Б) и потпорниот мутер (сл. 47.В).
4. Извадете го тркалото што треба да се промени.
5. Премачкајте ја осовината со средство за подмачкување (сл. 47.Г).
6. Монтирајте го резервното тркало.
7. Внимателно вратете ги потпорниот мутер и еластичниот прстен.
8. Ставете го тркалото на земја, и вратете ја церадата (сл. 47.А).

ВАЖНО *Проверете дали задните тракала се на иста висина (сл. 48.А), и дали разликата на надворешниот дијаметар меѓу двете тркала (сл. 48.Б) не е поголема од 8-10 mm. Во спротивно, за да се избегне нерамномерно косење, склопот на сечилото мора да се подеси во Овластениот сервисен центар.*

8.3.5 Поправка и замена на гумите

Промената или поправката на дупната гума мора да се врши од страна на специјализиран центар за поправка на гуми, според постапката за типот на гума што се користи.

8.4 СТРУЈНО КОЛО

Струјното коло е дел што се наоѓа под контролната табла, што управува со сите безбедносни уреди на косилката.

Струјното коло е опремено со самоактивирачки уред за заштита кој ја прекинува работата на колото во случај на дефект на електричниот систем; кога косилката ќе се преврти, моторот прекинува да работи и почнува да произведува звучен сигнал, што може да се деактивира само со вадење на клучот. Колото повторно ќе се активира по неколку секунди; детектирајте ја/ги и отстранете ја/ги причината/те за настанување на дефектот за да спречите понатамошни прекини во работата.

ВАЖНО *За да избегнете активирање на уредот за заштита на електронската плоча:*
- *не го менувајте местото на половите на акумулаторот;*
- *не ја вклучувајте косилката без акумулатор, ова може да предизвика неправилна работа на регулаторот на полначот на акумулаторот;*
- *избегнувајте краток спој.*

8.5 ЗАМЕНА НА ОСИГУРУВАЧ

На косилката има неколку осигуривачи (сл. 49.А) со различна моќност и функции. Поточно:
- 10 А осигурувач = ги заштитува примарното и струјното коло, така што во случај на прегорување, косилката запира и светлото на контролната табла се исклучува (пас. 5.16)
- 25 А осигурувач = за заштита на колото за полнење на акумулаторот. Кога ќе прегори, акумулаторот полека се празни, и косилката нема да може да се стартува.
- 5 А осигурувач = го заштитува дополнителниот приклучок за напојување 12 V за додатоци.

– 15 A осигурувач = ја штити командата на моторното коло, во случај на прегорување се деактивира електричниот систем за празнење на врќата на корпата за трева; во вакви услови, можете да ја испразните врќата со употреба на рачката (доколку е вградена).

Моќноста на осигурувачот е наведена на самиот осигурувач.

ВАЖНО *Прегорениот осигурувач мора да се замени со осигурувач од ист тип, и со иста јачина, не смее да се замени со осигурувач со различни карактеристики.*

Доколку не ја знаете причината за прегорувањето на осигурувачот, контактирајте го вашиот Дилер.

8.6 ЗАМЕНА НА СИЈАЛИЧКИТЕ

8.6.1 Тип „I“ - Сијалички

- Сијаличките (18W) се прицврстени на фасонка и се вадат со вртење обратно од стрелките на часовникот со помош на клешта (сл. 50).

8.6.2 Тип „II“ - ЛЕД-сијалички

- Одвртете ја прстенестата навртка (сл. 51.А) и извадете го конекторот (сл. 51.Б). Извадете ја ЛЕД-сијаличката (сл. 51.В), фиксирана со завртки (сл. 51.Г).

8.6.3 Тип „III“ - LED сијалички (за TNS, THNS модели)

1. Подигнете ја хаубата и извадете го конекторот (сл. 52.А).
2. Извадете го клинот (сл. 52.Б) и странично лизгајте ја хаубата.
3. Извадете ги каблите на LED сијаличките (сл. 53.А), одвртете ги завртките (сл. 53.Б) и извадете ја сијаличката (сл. 53.В).
4. Подигнете и извадете го горниот дел од хаубата (сл. 54.А).
5. Одвртете ги завртките (сл. 55.А) и заменете ги предните LED светла (сл. 55.Б).
6. За замена на хаубата, повторете ја горенаведената постапка по обратен редослед.

8.7 РИКВЕРЦ БРЗИНА

Се состои од заптивка и не треба да се одржува. Се испорачува со трајно средство за подмачкување, кое не треба да се менува или дополнува.

8.8 ПРЕДНА БРЗИНА(4WD МОДЕЛ)

Се состои од заптивка и не треба да се одржува. Потребно е да се врши проверка на маслото во хидрауличното коло, да се дополнува и редовно да се менува.

Уверете се дека нивото на масло во хидрауличниот систем е помеѓу ознаките «МИН» и «МАКС» на резервоарот.
Ако нивото е под ознаката «МИН» (Сл. 56):

– извадете го обезбедувачот (сл. 56.А), кој е прицврстен со навртка (сл. 56.Б):
– одвртете го чепот (сл. 56.В) и дополнете со 10W30 масло додека да дојде до ознаката «МАКС»:
– заменете го чепот (сл. 56.В) и обезбедувачот (сл. 56.А).

ВАЖНО *Доколку е неопходно често да се дополнува нивото на масло, проверете дали има истекување во цревото за масло или резервоарот, и контактирајте го Дилерот за потребното одржување.*

8.9 ПОДЕСУВАЊЕ НА ПРИЦВРСТУВАЧОТ НА КОРПАТА ЗА ТРЕВА

Ако врќата на корпата за трева се помести или ненадејно се отвори за време на возењето на нерамен терен, или доколку е тешко да се спои со прицврстувачот, тогаш е потребно да се испразни за да се прилагоди на затегнатоста на пружината (сл. 57.А). Прилагодете ја точката за монтирање со избирање на дупката (сл. 57.Б) соодветна за бараниот резултат.

9. СКЛАДИРАЊЕ

Кога косилката треба да се складира на период подолг од 30 дена:

1. Оставете го моторот да се олади
2. Откачете ги каблите на акумулаторот и чувајте ги на ладно и суво место.

3. Испразнете го резервоарот за гориво (пас. 7.2.2) и следете ги насоките во упатството за моторот.
4. Темелно исчистете ја косилката.
5. Проверете дали е оштетена косилката. Доколку е потребно, контактирајте го Овластениот сервисен центар.
6. Складирајте ја косилката:
   – склопот на сечилото да биде во спуштена положба
   – на суво место
   – и заштитена од лоши временски услови
   – покриена (пас. 15.4)
   – и на место подалеку од дофат на децата
   – и осигурете се дека сте ги извадиле клучевите и алатите за одржување.

Пред повторно стартување на косилката:
- проверете дали тече гориво од црево то, отворот или карбураторот:
- подгответе ја косилката како што е наведе во поглавје „6. Употреба на косилката“.

10. РАКУВАЊЕ И ТРАНСПОРТ

- При ракување со косилката, секогаш:
  – деактивирајте го сечилото;
  – поставете го склопот на сечилото во највисоката позиција;
  – исклучете го моторот;

- Кога ја транспортирате косилката со возило или приколка, секогаш:
  – користете подигнувачка платформа со соодветна јачина, ширина и должина,
  – товарете ја косилката со изгаснат мотор, со клучот за палење изваден од бравата, без операторот и со помош на други лица,
  – затворете го водот за гориво (ако е предвиден)
  – спуштете го склопот на сечилото;
  – активирајте ја паркинг сопирачката;
  – поставете ја така што нема да биде опасност за никого;
  – прицврстете ја косилката при транспорт со помош на јажиња или ланци, за да не се преврти и да предизвика штета или истекување на гориво.

11. ПОМОШ И ПОПРАВКА

Во ова упатство се наведени сите потребни информации за ракување со косилката, и насоки за корисникот за правилно одржување. Сите интервенции и одржувања на косилката што не се дадено во ова упатство треба да се извршат од страна на Дилерот или Овластениот сервисен центар, бидејќи имаат големо познавање и ракуваат со потребната опрема за правилно извршување на работата, земајќи го предвид соодветниот степен на безбедност и состојбата на косилката. Секое сервисирање извршено од страна на неовластен центар или неквалификувани лица, ќе доведе до целосно поништување на гаранцијата, и сите обврски и одговорности на Производителот.
- Одржувањата и поправките под гаранција смее да ги врши само Овластениот сервисен центар.
- Резервни делови и дополнителна опрема што не се оригинални и не се одобрени - употребата на неоригинални делови и додатоци, ќе ја намали безбедноста на косилката, и ќе го ослободи Производителот од неговите обврски и одговорности.
- Оригиналните резервни делови се обезбедени од страна на Овластените центри за помош и Дилерите.
- Се препорачува да ја носите косилката една годишно во Овластениот сервисен центар за сервисирање и безбедносна проверка.

12. ПОКРИТИЕ НА ГАРАНЦИЈА

Гаранцијата ги покрива сите материјални штети, и штети предизвикани од производство. Корисникот треба внимателно да ги следи сите упатства дадени со приложената документација.
Гаранцијата не ги покрива штетите предизвикани од:
- Недоволно информирање од приложената документација.
- Невнимание.
- Неправилна и забранета употреба или склопови.
- Користење на неоригинални резервни делови.
- Користење на додатоци што не се одобрени, ниту испорачани од производителот.

Гаранцијата не покрива:
- Нормално абење на потрошните материјали како што се, безбедносните каиши, предните светла, тркалата, сечилата, безбедносни завртки и жици.
- Нормално абење.
- Мотори. Покриени се со гаранцијата на производителот на моторот согласно одредени услови и состојби.

Купувачот е заштитен со соодветните државни закони. Правата на купувачот кои се предвидени во дадените државни закони не ограничени со оваа гаранција.

13. РАСПОРЕД НА ОДРЖУВАЊЕ

Работа	Интервал (часови)		Пасус / Забелешки
	Прв пат	Потоа на секои	
КОСИЛКА			
Безбедносни проверки / проверка на командите		Пред секоја употреба	пас. 6.2
Проверка на притисокот во гумите		Пред секоја употреба	пас. 6.1.3
Проверете ги обезбедувачите за задно/странично исфрлање. Проверете ја врѓата на корпата за трева, и каналот за странично исфрлање.		Пред секоја употреба	пас. 6.1.4
Стандардно чистење и проверка		По секоја употреба	пас. 7.6
Проверете дали косилката е оштетена. Доколку е потребно, контактирајте го Овластениот сервисен центар.		По секоја употреба	-
Полнење на акумулаторот		Пред складирање	пас. 7.5
Проверка на сите завртки и навртки		25	
Проверка на позиционирањето и острината на сечилото		25	***
Контрола на каиш за пренос		25	***
Проверка на контролниот каиш на сечилото		25	***

Подесување и контрола на сопирачката		25	***
Подесување и контрола на погонот		25	***
Проверка на брзината и сопирачката на сечилото		25	***
Стандардно подмачкување		25	****
Промена на сечилото		100	***
Промена на каишот за пренос		-	** / ***
Промена на контролниот каиш на сечилото		-	** / ***
МОТОР *			
Проверка/дополнување на нивото на гориво		Пред секоја употреба	пас 7.2
Проверка/дополнување на моторното масло		Пред секоја употреба	пас 7.3
Промена на моторното масло		*	*
Чистење и проверка на филтерот за воздух		*	*
Промена на филтерот за воздух		*	*
Проверка на филтерот за гориво		*	*
Промена на филтерот за гориво		*	*
Чистење и проверка на контактите на свеќицата		*	*
Промена на свеќицата		*	*

* Информирајте се од прирачникот даден со моторот за целосната листа на операции за одржување и соодветните интервали
** Контактирајте го Дилерот при појава на првите дефекти
*** Сервисирањето мора да се изврши од страна на вашиот Дилер или Овластениот сервисен центар
*** Подмачкувањето на деловите треба да се врши секогаш кога косилката не е користена подолг период

14. ДЕТЕКЦИЈА НА ПРОБЛЕМ

ПРОБЛЕМ	МОЖНА ПРИЧИНА	РЕШЕНИЕ
1. Кога клучот е во позиција «ВКЛУЧЕНО», контролната табла не може да се вклучи и нема звучен сигнал	Безбедносниот уред на струјното коло не работи поради:	Ставете го клучот во позиција «СТОП» и побарајте ја причината за проблемот:
	акумулаторот не е правилно поврзан	проверете ги поврзувањата (пас. 4.4)
	променето место на половите на акумулаторот	проверете ги поврзувањата (пас. 4.4).
	празен акумулатор	наполнете го акумулаторот (пас. 7.5)
	осигурувачот е прегорен	заменете го осигурувачот (10A) (пас. 8.5).
	струјното коло е намокрено	сушете со не многу топол воздух
2. Кога клучот е во позиција «ВКЛУЧЕНО», контролната табла не може да се вклучи но се вклучува звучен сигнал	Безбедносниот уред на струјното коло не работи поради:	Завртете го клучот за палење во позиција «СТОП» и идентификувајте ја причината за проблемот:
	струјното коло е намокрено	сушете со не многу топол воздух
3. Кога клучот е во позиција «СТАРТ» контролната табла се вклучува, но стартерот не работи	недоволно наполнет акумулатор	наполнете го акумулаторот (пас. 7.5)
	прегорен осигурувач на полначот за акумулатор	заменете го осигурувачот (25 A) (пас. 8.5)

Доколку проблемите продолжат, контактирајте го вашиот Дилер.

ПРОБЛЕМ	МОЖНА ПРИЧИНА	РЕШЕНИЕ
4. Со клучот поставен во «СТАРТ», стартерот работи, моторот не се пали	недоволно наполнет акумулатор	наполнете го акумулаторот (пас. 7.5)
	неправилен довод на гориво	проверете го нивото во резервоарот (пас. 7.2.1)
		отворете го вентилот за гориво (ако е предвиден) (пас. 6.4)
		проверете го филтерот за гориво
	дефект при палење	проверете дали свеќицата е правилно поставена
		проверете дали електродите се исчистени и се на правилно растојание
5. Потешкотии при палење или неправилна работа на моторот	проблеми со согорување	исчистете или заменете го филтерот за воздух
		испразнете го резервоарот за гориво, и ставете ново гориво
		проверете го, и ако е потребно, заменете го филтерот за гориво
6. Намалување во работата на моторот за време на косењето	преголема предна брзина во однос на висината на косење	намалете ја предната брзина и/или подигнете ја висината на косење (пас. 6.5.4)
7. Моторот престанува да работи кога сечилото е активирано	активирањето не е овозможено	проверете дали се почитуваат условите за стартување (пас. 6.2.2)
8. Индикаторот за акумулатор останува вклучен и покрај тоа што косилката работи веќе неколку минути	недоволна наполнетост на акумулаторот	контактирајте го Дилерот
9. Индикаторот за масло се вклучува за време на работата на косилката (доколку е вграден)	проблеми со подмачкување на моторот	Веднаш завртете го клучот во позиција «СТОП»:
		дополнете го нивото на масло (види 7.3.1)
		заменете го филтерот (доколку проблемот не се реши, контактирајте го Дилерот)
10. Моторот прекинува да работи и почнува да произведува звучен сигнал	Безбедносниот уред на струјното коло не работи поради:	Завртете го клучот за палење во позиција «СТОП» и идентификувајте ја причината за проблемот:
	прекумерен напон предизвикан од регулаторот на полначот	контактирајте го Дилерот
	акумулаторот не е правилно поврзан (слаб контакт)	проверете ги поврзувањата (види 3.4)
11. Моторот прекинува да работи и почнува да произведува звучен сигнал	акумулаторот не е поврзан	проверете ги поврзувањата (види 3.4)
	проблеми со моторот	контактирајте го Дилерот
12. Сечилото не се активира, и не запира веднаш по неговото деактивирање	олабавен каиш	контактирајте го Дилерот
	проблеми со електро-магнетната спојка	контактирајте го Дилерот

Доколку проблемите продолжат, контактирајте го вашиот Дилер.

ПРОБЛЕМ	МОЖНА ПРИЧИНА	РЕШЕНИЕ
13. Нерамномерно косење и недоволно собирање (само кај модели со задно собирање)	склопот на сечилото не е паралелно поставено со површината	проверете го притисокот во гумите (пас. 6.1.3)
		подесете го склопот на сечилото во однос на површината (пас. 8.2.1)
	неефикасно сечило	контактирајте го Дилерот
	преголема предна брзина во однос на висината на тревата	намалете ја предната брзина и/или подигнете го склопот на сечилото (пас. 6.5.4)
		проверете дали тревата е сува
	каналот на собирачот е запушен	извадете ја вреќата на корпата за трева, и испразнете го каналот (види 7.6.2)
14. Нерамномерно косење (само кај модели со странично исфрлање)	склопот на сечилото не е паралелно поставено со површината	проверете го притисокот во гумите (пас. 6.1.3)
		подесете го склопот на сечилото во однос на површината (пас. 8.2.1)
	неефикасно сечило	контактирајте го Дилерот
15. Невообичаени вибрации во текот на работата	склопот на сечилото е преполно со трева	исчистете го склопот на сечилото (пас. 7.6.4)
	сечилата се нерамномерни и разлабавени	контактирајте го Дилерот
	разлабавени завртки и навртки	проверете и затегнете ги завртките за фиксирање на моторот и рамката
16. Неприцврстена и неефикасна сопирачка	сопирачката не е правилно подесена	контактирајте го Дилерот
17. Неправилно движење нанапред, несоодветна брзина и неправилна работа на косилката при нагорнини	проблеми со каишот или со активираниот уред	контактирајте го Дилерот
18. Кога моторот работи, косилката останува во состојба кога педалата за гас е притисната	отпуштете ја рачката за брзина	вратете ја во положба за активирање на брзина (пас. 5.4)
19. Невообичаени вибрации на косилката	оштетени или разлабавени делови	запрете ја косилката и извадете го клучот
		проверете дали има оштетувања
		проверете дали деловите се разлабавени, и затегнете ги
		сите проверки, поправки и промени ќе се вршат исклучиво од страна на Овластениот сервисен центар

Доколку проблемите продолжат, контактирајте го вашиот Дилер.

15. ДОДАТОЦИ

15.1 СЕТ ЗА „МУЛЧИРАЊЕ“

Ситно ја дроби искосената трева и ја распределува врз тревникот (сл. 58.А1, сл. 58.А2).

15.2 ПОЛНАЧ ЗА ОДРЖУВАЊЕ НА АКУМУЛАТОРОТ

Овозможува одлична ефикасност на акумулаторот во периоди на неактивност, со што се гарантира нивото на оптимално полнење и долготрајност на акумулаторот (сл. 58.Б).

15.3 СЕТ ЗА ВЛЕЧЕЊЕ

За влечење на мала приколка (сл. 58.В).

15.4 ЦЕРАДА

Ја заштитува косилката од нечистотии кога не се користи (сл. 58.Г)

15.5 СЕТ ЗА ЗАДНА КОРПА ЗА ТОВАР

Ја подобруваат стабилноста на задниот дел на косилката, особено кога се користи на стрмна површина (Слика 58.Д).

15.6 СЕТ ЗА ОБЕЗБЕДУВАЧ ЗА ЗАДНО ИСФРЛАЊЕ

Да се користи наместо корпа за трева, кога искосената трева не е собрана (Сл. 58.Ѓ). ***(Само за модели со задно исфрлање).***

15.7 ЛАНЦИ ЗА СНЕГ 18'', 20''

Поголем баланс на задните тркала на површини покриени со снег, и можност за користење на снежни плугови (Сл. 58.Е).

15.8 ТРКАЛА ЗА КАЛ / СНЕГ 18’’, 20’’

Подобрување на перформансот за возење по каллива и снежна површина (Слика 58.Ж).

15.9 ПРИКОЛКА

За транспорт на алати или високи предмети во рамки на дозволеното оптоварување (Сл. 58.З).

15.10 СЕЈАЛКА

За расфрлање сол или ѓубрива (Сл. 58.S).

15.11 СЕЈАЛКА

За расфрлање песок или чакал (Сл. 58.И).

15.12 ВАЛЈАК ЗА ТРЕВА

За натапкување на почвата по сеењето, и за израмнување на тревата (Сл. 58.J).

15.13 ПЛУГ ЗА СНЕГ

За собирање на снегот од страните (Сл. 58.К).

15.14 ПРЕДЕН ЧИСТАЧ

За чистење на лисја и нечистотии од патиштата и цврстите површини, и отстранување на тенок слој на свеж снег (Сл. 58.Л).

15.15 ШРЕДЕР

Косење и сецкање на густа трева (Сл. 58.Љ).

15.16 СОБИРАЧ ЗА ЛИСЈА И ТРЕВА

За собирање листови и трева од тревни површини (Сл. 58.М).

15.17 ПРЕДНО ГРЕБЛО

За собирање трева и гранчиња (Сл. 58.Н).

15.18 ПОДИГНУВАЧКА ПЛАТФОРМА

Се употребува за монтирање дополнителни предни додатоци, за кои не е потребно користење на капацитет на подигање (Сл. 58.Њ1).

15.19 КАПАЦИТЕТ НА ПОДИГАЊЕ (PTO)

Се користи за пренесување на моќноста од моторот на додатокот. Потребна подигнувачка платформа (Сл. 58.Њ2).

15.20 КАПАЦИТЕТ НА ПОДИГАЊЕ (PTO)

Се користи за пренесување на моќноста од моторот на додатокот. Не е потребна подигнувачка платформа (Сл. 58.Њ3).

NO

ADVARSEL!: LES DENNE BRUKSANVISNINGEN NØYE FØR DU BRUKER MASKINEN. Må oppbevares til senere bruk.

INNHOLD

1. GENERELT 2
2. SIKKERHETSBESTEMMELSER 2
3. BLI KJENT MED MASKINEN 5
   3.1 Beskrivelse av maskinen og tilsiktet bruk 5
   3.2 Sikkerhetssymboler 6
   3.3 Identifikasjonsetikett 6
   3.4 Hovedkomponenter 6
4. MONTERING 7
   4.1 Deler til monteringen 7
   4.2 Montering av rattet 7
   4.3 Montering av setet 8
   4.4 Montering og tilkobling av batteriet 8
   4.5 Montering av støttene til oppsamlingsposen 8
   4.6 Fjerning av sperrehaken for feste av oppsamlingsposen 8
   4.7 Montering av fremre støtfanger 8
   4.8 Montering av oppsamlingsposen 9
   4.9 Montering av spakene for vipping av oppsamlingsposen 9
   4.10 Montering av sidevern til enheten for kutt (dersom disse forutsettes) 9
   4.11 Montering av deflektor for sideutkast (kun for modeller med sideutkast) 9
5. BETJENINGSUTSTYR 10
   5.1 Bremsepedal 10
   5.2 Pedal for framdrift 10
   5.3 Pedal for rygging 10
   5.4 Kommando for frigjøring av hydrostatisk transmisjon 10
   5.5 Tenningsnøkkel 11
   5.6 Gasskontroll 11
   5.7 Spak for parkeringsbremse 11
   5.8 Lyktenes bryter 11
   5.9 Kontroll for innkobling og utkobling av klippeinnretningene 11
   5.10 Knapp for klipping i revers 12
   5.11 Kontroller for regulering i høyden til enheten for kutt 12
   5.12 Innretning for å opprettholde hastigheten (cruise control) 12
   5.13 Teller (dersom denne forutsettes) 13
   5.14 Ekstra kontakt for redskap 13
   5.15 Kommando for vipping av oppsamlingsposen 13
   5.16 Display type "I" og akustisk varsling 13
   5.17 Display type "II" og akustiske varslinger 14
   5.18 Display type "III" og akustiske varslinger 15
6. BRUK AV MASKINEN 16
   6.1 Forberedende operasjoner 16
   6.2 Sikkerhetskontroller 17
   6.3 Bruk i skråninger 18
   6.4 Start 18
   6.5 Arbeid 19
   6.6 Stopp 21
   6.7 Etter bruk 21
7. ORDINÆRT VEDLIKEHOLD 21
   7.1 Generelt 21
   7.2 Etterfylling av drivstoff/tømming av drivstofftank 21
   7.3 Kontroll, etterfylling og tømming av motorolje 22
   7.4 Antiskalperingshjul 23
   7.5 Batteri 23
   7.6 Rengjøring 23
   7.7 Festeskruer og -mutrer 24
8. EKSTRAORDINÆRT VEDLIKEHOLD 24
   8.1 Sikkerhetsforskrifter 24
   8.2 Sammen med klippeenheten 24
   8.3 Utskifting av for-/bakhjulene 25
   8.4 Kretskort 26
   8.5 Bytte av en sikring 26
   8.6 Bytte av lyspærer 26
   8.7 Bakre transmisjon 26
   8.8 Fremre transmisjon (modell 4WD) 26
   8.9 Regulering av sperrefjæren for feste av oppsamlingsposen 27
9. LAGRING 27
10. FLYTTING OG TRANSPORT 27
11. SERVICE OG REPARASJONER 27
12. HVA SOM DEKKES AV GARANTIEN 28
13. TABELL FOR VEDLIKEHOLD 29
14. FEILSØKING 30
15. TILBEHØR 32

1. GENERELT

1.1 HVORDAN LESE BRUKSANVISNINGEN

Bruksanvisningen har noen avsnitt som inneholder spesielt viktig sikkerhets- eller driftsinformasjon. Disse avsnittene er uthevet på forskjellige måter, og har følgende betydning:

MERK *eller* **VIKTIG** *presiserer og supplerer det som er forklart tidligere for å forhindre at maskinen ødelegges, eller at det oppstår skader.*

Symbolet ⚠ angir en fare. Hvis advarslene ikke overholdes kan dette medføre personskader eller skader på tredjeparter og/eller ødeleggelser.

De avsnittene som er merket med en firkant med stiplet grå ramme angir ekstrautstyr som ikke finnes på alle modellene som er dokumentert i denne bruksanvisningen. Kontroller om ekstrautstyret finnes på din modell.

Alle henvisningene til maskinens høyre og venstre side samt for- og bakside gjelder i forhold til brukerens arbeidsposisjon.

1.2 REFERANSER

1.2.1 Figurer

Figurene i denne bruksanvisningen er nummererte 1, 2, 3, osv.
Delene angitt på figurene er merket med bokstavene A, B, C, osv.
En referanse til del C på figur 2 angis med teksten: "Se fig. 2 C" eller helt enkelt "(fig. 2.C)".
Figurene er veiledende. De virkelige delene kan være forskjellige fra de som er avbildet.

1.2.2 Overskrifter

Bruksanvisningen er oppdelt i kapitler og avsnitt. Overskriften til avsnitt "2.1 Opplæring" er en undertittel til "2. Sikkerhetsbestemmelser". Referansene til overskrifter eller avsnitt angis med forkortelsene kap. eller avsn. og deretter det gjeldende nummeret. Eksempel: "kap. 2" eller "avsn. 2.1"

2. SIKKERHETSBESTEMMELSER

2.1 OPPLÆRING

⚠ ***Bli kjent med kontrollene og en riktig bruk av maskinen. Lær å slå av motoren raskt. Manglende overhold av advarslene og instruksjonene kan forårsake brann og/eller alvorlige skader.***

- La aldri barn eller andre som ikke kjenner til disse bestemmelsene bruke maskinen. Kommunale bestemmelser kan fastsette en tillatt minstealder for bruk.
- Maskinen må aldri brukes hvis brukeren er trøtt eller ikke føler seg vel, eller har inntatt medisiner, narkotika, alkohol eller andre stoffer som nedsetter refleksene eller oppmerksomheten.
- Ikke transporter barn eller andre personer
- Husk at føreren eller brukeren er ansvarlig for ulykker som påføres tredjepersoner eller deres eiendom. Det er brukeren som er ansvarlig for å vurdere potensielle farer på underlaget hvor arbeidet skal utføres, og som må ta alle forholdsregler for å garantere egen og andres sikkerhet. Dette gjelder spesielt i skråninger, og på ujevne, glatte eller ustabile underlag.
- Dersom maskinen skal overdras eller lånes ut til andre, må brukeren ha lest og forstått bruksanvisningen.

2.2 FORBEREDENDE OPERASJONER

Personlig verneutstyr (PVU)

- Bruk egnede klær, kraftige arbeidssko med antisklisåle, og lange benklær. Bruk aldri maskinen barfotet eller med sandaler. Bruk hørselsvern.
- Bruk av hørselsvern kan redusere evnen til å høre eventuelle advarsler (rop eller alarmer). Du må være svært oppmerksom på det som skjer rundt arbeidsområdet.
- Ta ikke på deg skjerf, frakk, halskjeder, armbånd, vide klær eller klær med stropper, slips, eller annet hengende eller omfangsrikt tilbehør som kan sette seg fast i maskinen, gjenstander eller materialer på arbeidsstedet.
- Sett opp langt hår.

Arbeidsområde/maskin

- Undersøk grundig hele arbeidsområdet, og fjern alt som kan slynges vekk av maskinen eller skade klippeinnretningen/roterende deler (steiner, greiner, ståltråd, ben, osv.).

Forbrenningsmotorer: drivstoff

⚠ **FARE**! Drivstoff er meget brannfarlig.

- Oppbevar drivstoffet i godkjente kanner på et sikkert sted langt unna varmekilder og åpne flammer.
- Kannene og oppbevaringsstedet må holdes frie for rester av gress, løv eller overflødig fett.
- Oppbevar kannene utilgjengelige for barn.
- Ikke røyk under etterfyllingen eller fyllingen av drivstoff eller ved håndtering av drivstoff.
- Drivstoff skal kun etterfylles utendørs og med bruk av en trakt.
- Unngå å inhalere drivstoffdamp.
- Ikke etterfyll drivstoff eller ta av tanklokket mens motoren er i gang eller er varm.
- Åpne tanklokket forsiktig for gradvis å slippe ut det interne trykket.
- Ikke bruk åpen flamme nær tankåpningen for å kontrollere innholdet.
- Ved driftstofflekkasje må ikke motoren startes, men flytt maskinen unna området for å unngå brannfare, helt til drivstoffet er dunstet bort og drivstoffdampene har løst seg opp.
- Tørk umiddelbart opp drivstoff som er sølt på maskinen eller på bakken.
- Sett alltid lokkene på tanken og drivstoffkannen igjen og skru dem skikkelig fast.
- Ikke start maskinen på stedet for etterfyllingen; Motoren må startes minst 3 meter fra stedet for etterfyllingen.
- Unngå at drivstoffet kommer i kontakt med klærne, og bytt eventuelt klær før motoren startes.

2.3 UNDER BRUK

Arbeidsområde

- Ikke start motoren i lukkede områder hvor det kan oppstå farlige ansamlinger av karbonmonoksidgasser. Motoren må alltid startes utendørs eller på et godt ventilert sted. Husk alltid at eksosgassen fra motoren er giftig.
- Ikke rett lydpotten, og dermed eksosgassen, mot brennbare materialer.
- Ikke bruk maskinen i eksplosjonsfarlige omgivelser, i nærheten av brennbare væsker, gass eller støv. Elektrisk kontakt eller mekanisk friksjon kan generere gnister som kan antenne støv eller damp.
- Arbeid bare i dagslys eller i godt kunstig lys, og med gode siktforhold.
- Hold personer, spesielt barn, og dyr unna arbeidsområdet. Barn må holdes under oppsyn av en voksen.
- Unngå å arbeide når gresset er vått, når det regner og ved fare for tordenvær, spesielt lyn.
- Vær spesielt oppmerksom på ujevnheter i terrenget (humper, søkk), skråninger, skjulte farer og eventuelle hinder som kan begrense sikten.
- Vær meget forsiktig i nærheten av grøfter, skrenter eller volder. Maskinen kan velte hvis et hjul kommer over kanten eller hvis kanten gir etter.
- Vær oppmerksom i skråninger for å unngå velt eller tap av kontrollen over maskinen. De viktigste grunnene til tap av kontrollen er:
  - manglende hjulfeste,
  - for høy hastighet,
  - utilstrekkelig bremsing,
  - maskinen passer ikke til oppgaven,
  - manglende kjennskap til effektene som skyldes underlaget,
  - feil bruk som slepebil.
- Vær oppmerksom på trafikken når du arbeider i nærheten av veien.
- For å unngå faren for brann må ikke maskinen stå i ro i høyt gress med motoren i gang.

Adferd

- Ikke la deg distrahere og konsentrer deg om kjøringen og arbeidet.
- Vær forsiktig når du rygger eller beveger deg bakover. Se bak deg før og mens du rygger for å passe på at det ikke finnes hindringer.
- Vær forsiktig når du sleper last eller bruker tungt utstyr:
  - Bruk kun godkjent tilhengerfeste;
  - Begrens lasten til det du enkelt kan kontrollere;
  - Ikke ta skarpe svinger. Vær forsiktig når du rygger;
  - Bruk motvekter eller hjulvekter når dette er foreslått i bruksanvisningen.
- Vær forsiktig ved bruk av oppsamleren og tilbehør som kan endre maskinens stabilitet, spesielt i skråninger.
- Hold alltid hender og føtter langt fra klippeinnretningen, både under start og bruk av maskinen.
- Advarsel: Klippeenheten fortsetter å rotere i et par sekunder selv etter at den frakoblet, eller etter at motoren er slått av.

- Vær oppmerksom på klippeenheter med mer enn en klippeinnretning, fordi en klippeinnretning i rotasjon kan føre til at andre innretninger roterer.
- Hold alltid god avstand fra utkasteråpningen.
- Ikke berør motorens deler, fordi de blir varme under bruk. Risiko for forbrenninger.
- For å unngå faren for brann må ikke maskinen stå i ro i høyt gress med motoren i gang.

⚠ Ved skader eller ulykker under arbeidet skal motoren slås av øyeblikkelig og maskinen fjernes fra stedet for å unngå flere skader; Ved ulykker med personskader eller skader på tredjepersoner må du umiddelbart praktisere førstehjelp og henvende deg til legevakten for nødvendig behandling. Fjern nøye eventuelle rester som ellers kan forårsake skader på gjenstander, personer eller dyr.

Bruksbegrensninger

- Maskinen må aldri brukes hvis vernene (oppsamleren, vernet for sideutkast eller vernet for utkast bak) er ødelagte, mangler eller ikke er riktig plassert
- Ikke bruk maskinen hvis ikke tilbehør/redskaper er montert i de angitte punktene.
- Sikkerhetssystemene/mikrobryterne må ikke kobles ut, deaktiveres, fjernes eller tukles med.
- Du må ikke endre motorinnstillingene, eller nå høye turtall. Dersom motoren brukes på for høyt turtall, øker risikoen for skader.
- Ikke utsett maskinen for overdrevne belastninger, og bruk aldri en liten maskin til å utføre tungt arbeid; Bruk av en egnet maskin reduserer risikoene og forbedrer kvaliteten på arbeidet.
- Denne maskinen er ikke typegodkjent for kjøring på vei. Den må kun brukes på private områder uten trafikk (i henhold til veitrafikkloven).

2.4 VEDLIKEHOLD OG LAGRING

Et jevnt vedlikehold og en riktig lagring opprettholder maskinens sikkerhet og ytelsesnivå.

Vedlikehold

- Maskinen må aldri brukes med slitte eller ødelagte deler. Ødelagte eller slitte deler skal byttes ut og aldri repareres.
- For å redusere brannfaren, kontroller jevnlig at det ikke finnes lekkasjer av olje og/eller drivstoff.
- Under justeringer av maskinen må du passe på og unngå å klemme fingrene mellom klippeinnretningen i bevegelse og maskinens faste deler.

⚠ Støy- og vibrasjonsnivået oppgitt i bruksanvisningen er maskinens maks verdier. Bruk av en dårlig innstilt klippeinnretning, for høy hastighet og manglende vedlikehold, påvirker støyutslippene og vibrasjoner betydelig. Ta derfor nødvendige tiltak for å redusere mulige skader fra høyt støynivå og vibrasjonsbelastninger Vedlikehold maskinen, bruk hørselsvern og ta pauser under arbeidet.

Lagring

- Maskinen må ikke oppbevares med drivstoff i tanken i et rom hvor drivstoffdampene kan nås av åpne flammer, gnister eller kraftige varmekilder.
- For å redusere brannfaren må ikke beholdere med klippeavfall oppbevares innendørs.

2.5 MILJØVERN

Miljøvern må være førsteprioritet ved bruk av maskinen, til fordel for samholdet og miljøet der vi bor.

- Unngå å forstyrre nabolaget. Bruk alltid maskinen til fornuftige tider (- ikke tidlig på morgenen, eller sent på kvelden/natten, hvor nabolaget kan forstyrres).
- Følg nøye de kommunale bestemmelsene for kasting av emballasje, oljer, drivstoff, filter, forringede deler eller deler som er sterkt forurensende Dette avfallet må ikke kastes med husholdningsavfallet, men kildesorteres og kastes i containerne for resirkulering.
- Følg nøye de kommunale bestemmelsene for kasting av avfallsmateriale
- Når maskinen ikke skal brukes lenger, må den ikke kastes i naturen, men leveres inn til et innsamlingssenter i henhold til gjeldende kommunale bestemmelser.

3. BLI KJENT MED MASKINEN

3.1 BESKRIVELSE AV MASKINEN OG TILSIKTET BRUK

Denne maskinen er en sittegressklipper.
Maskinen er utstyrt med en motor som driver klippeinnretningen (beskyttet med et deksel) samt en transmisjonsenhet som sikrer maskinens fremdrift.
Maskinen er utstyrt med:
- hydrostatisk transmisjon med trinnløst utvekslingsforhold ved kjøring framover og bakover (“Hydro”), med tohjulstrekk (2WD) eller firehjulstrekk (4WD).

Brukeren kan føre maskinen og bruke hovedkontrollene mens han/hun hele tiden sitter i setet.

Sikkerhetsinnretningene på maskinen stanser motoren og klippeinnretningen innen et par sekunder (avsn. 6.2.2).

3.1.1 Tilsiktet bruk

Maskinen er designet og bygd til gressklipping.

Maskinen kan utføre følgende:
1. klippe gresset og samle det i oppsamlingsposen.
2. klippe gresset og kaste det ut på bakken fra den bakre delen.
3. klippe gresset, male det opp og legge det på bakken ("mulching"-effekt).
4. klippe gresset og kaste det ut på siden.

Ved bruk av særskilt tilbehør, standardlevert av produsenten eller som kan kjøpes separat, kan gressklippingen utføres på forskjellige måter, som beskrevet i denne bruksanvisningen, eller i instruksjonene som følger med det enkelte tilbehøret.
På samme måte kan også bruk av ekstratilbehør (hvis tillatt av produsenten) utvide bruksområdet til å omfatte andre funksjoner innenfor de grensene og vilkårene som er angitt i tilbehørets vedlagte bruksanvisning.

3.1.2 Feil bruk

Enhver annen bruk enn oppgitt ovenfor kan være farlig og forårsake skader på personer og/eller gjenstander. Feil bruk omfatter, men er ikke begrenset til, følgende:
- transport av andre personer, barn eller dyr om bord i maskinen eller på en tilhenger, fordi de kan falle av og skades, eller hindre en sikker kjøring,
- sleping eller skyving av last uten bruk av det bestemte slepeutstyret,
- bruk av maskinen til kjøring på ustabilt, glatt, isete, steinete eller ulendt terreng, pytter eller myrer hvor det er ikke er mulig å vurdere terrengets konsistens,
- bruk av klippeinnretningen på gressfrie strekninger,
- bruk av maskinen til oppsamling av løv eller avfall.

VIKTIG *Feil bruk av maskinen fører til bortfall av garantien. Videre heves produsenten fra ethvert ansvar, og det er dermed brukeren som er ansvarlig for utgiftene ved sakskader, personskader eller skader på tredjepersoner.*

3.1.3 Brukergruppe

Maskinen er beregnet for ikke profesjonelle brukere. Maskinen er ment til hobbybruk.

VIKTIG *Maskinen må kun brukes av én person.*

3.2 SIKKERHETSSYMBOLER

På maskinen vises forskjellige symbol (fig. 2). Symbolene skal minne operatøren om riktig fremgangsmåte for å bruke den forsiktig og ta de nødvendige forholdsreglene.

Symbolenes betydning:

Advarsel! Les instruksene før du bruker maskinen.

Advarsel! Ta ut nøkkelen og les instruksene før du utfører vedlikehold eller reparasjoner.

Fare! Utslynging av gjenstander: Ikke arbeid uten å ha montert vernet for utkast bak eller oppsamleren. (kun for modellene med oppsamling bak).

Fare! Utslynging av gjenstander: Hold personer på sikker avstand.

Fare! Maskinen kan velte: Bruk ikke denne maskinen i skråninger brattere enn 10°.

Fare! Lemlestelse: Påse at barn befinner seg på sikker avstand fra maskinen når motoren er i drift.

Fare for kutt. Bevegelige klippeinnretninger. Før hverken hender eller føtter inn i kassen hvor klippeinnretningene (knivene) befinner seg.

Advarsel! Hold sikker avstand fra varme overflater.

Du må ikke klatre opp på maskinen ved å tråkke på beskyttelsene eller enheten med innretningene for klipping.

Når du bruker settet for tauing, må du ikke overskride lastbegrensningene som angis på etiketten og du må respektere sikkerhetsreglene.

VIKTIG *Klistremerker som er ødelagt eller uleselige må byttes ut. Be om nye klistremerker hos et autorisert servicesenter.*

3.3 IDENTIFIKASJONSETIKETT

Identifikasjonsetiketten viser følgende data (fig. 1):

1. Nivå for lydstyrke
2. CE-merke
3. Produksjonsår
4. Type maskin
5. Serienummer
6. Produsentens navn og adresse
7. Artikkelnummer
8. Nominell effekt og maksimal hastighet ved drift av motor
9. Maskinvekt med tom tank. i kg
10. Transmisjonstype

Skriv ned maskinens identifikasjonsnumre i feltene på etiketten på baksiden av bokomslaget.

VIKTIG *Opplysningene på produktets identifikasjonsetikett må oppgis ved henvendelse til et autorisert verksted.*

VIKTIG *Eksempelet på samsvarserklæringen finnes helt bak i bruksanvisningen.*

3.4 HOVEDKOMPONENTER

Maskinen består av følgende hovedkomponenter som har de følgende funksjonene (fig. 1):

A. **Motor**: Starter klippeinnretningene og hjultrekket Egenskapene og bruksreglene er beskrevet i en egen bruksanvisning.
B. **Klippeenhet**: Består av et deksel over de roterende klippeinnretningene, og klippeinnretningene.
C. **Klippeinnretninger:** Delene som klipper gresset Vingene helt ytterst hjelper med å flytte det klipte gresset mot utkastkanalen.
D. **Vern for utkast bak (kan bestilles)**: Montert i stedet for oppsamleren, og hindrer at eventuelle gjenstander som har blitt samlet opp av klippeinnretningene, kan slynges ut av maskinen (kun for modeller med oppsamling bak).
E. **Deflektor for sideutkast:** i tillegg til funksjonen som kaster gresset fra siden av maskinen og ut på bakken, er den et sikkerhetselement som forhindrer at gjenstander som samles opp av klippeinnretningene

kastes langt vekk fra maskinen (kun for modeller med sideutkast).

F. **Oppsamler**: i tillegg til funksjonen som samler opp gresset som klippes, er den et sikkerhetselement som forhindrer at gjenstander som samles opp av klippeinnretningene kastes langt vekk fra maskinen (*kun for modeller med oppsamling bak*).

G. **Utkastkanal**: forbindelsesdelen mellom klippeenheten og oppsamlingsposen (*kun for modeller med oppsamling bak*).

H. **Sete:** Brukerens arbeidsposisjon. Det er utstyrt med en sensor som avleser om føreren er på plass, slik at sikkerhetsinnretningene kan kobles inn ved behov.

I. **Ratt:** Styrer svingingen av forhjulene.

J. **Fremre støtfanger:** Beskytter maskinens fremre deler.

K. **Batteri:** Gir strøm for oppstart av motoren Egenskapene og bruksreglene er beskrevet i en egen bruksanvisning.

4. MONTERING

⚠ ***Sikkerhetsbestemmelsene som skal følges er beskrevet i kap. 2. Disse bestemmelsene må nøye overholdes for å unngå alvorlige risikoer eller farer.***

Av hensyn til oppbevaring og transport er noen av maskinens deler ikke montert i fabrikken, men må monteres av kunden i henhold til instruksjonene etter å ha fjernet emballasjen.

⚠ ***Utpakking og fullføring av monteringen må foretas på et jevnt og solid underlag, med god nok plass til å flytte maskinen og emballasjen. Bruk alltid egnet utstyr. Bruk ikke maskinen før alle indikasjoner i avsnittet "MONTERING" har blitt fullført.***

4.1 DELER TIL MONTERINGEN

I emballasjen finnes delene for monteringen som er listet opp i tabellen nedenfor:

	Beskrivelse
1	Ratt
2	Instrumentpanelets deksel og delene for montering av rattet
3	Førersete
4	Støtfangere framme (dersom dette forutsettes)
5	Pose med tilhørende skruer for montering og tilhørende instrukser (kun for modellene TS-TX-TH) (kun for modellene med oppsamling bak)
6	Støttene til posen og tilhørende tilbehør for fullføring og montering (*kun for modellene med oppsamling bak)*
7	Deflektor for sideutkast (*kun for modeller med sideutkast)*
8	Forsterkninger på siden til innretningen for klipping (dersom dette forutsettes).
9	Pose med: - bruksanvisninger og dokumenter - skruer og bolter for montering av setet - utstyr for montering av deflektor for sideutkast (*kun for modeller med sideutkast)* - skruer og mutrer for tilkobling av batterikablene - 2 tenningsnøkler - 1 10 A reservesikring
10	Sett for "mulching" (*kun for modellene med sideutkast)* (dersom dette forutsettes).

4.1.1 Utpakking

1. Åpne emballasjen forsiktig og pass på at ingen av delene forsvinner
2. Les dokumentasjonen som finnes i esken, også bruksanvisningen.
3. Ta alle demonterte deler ut av esken.
4. Gjør følgende for å pakke ut maskinen:
   – Sett klippeenheten i høyeste posisjon (avsn. 5.11), slik at den ikke skades når maskinen tas ned fra pallen
   – Ta maskinen ned fra pallen.
5. Bring spaken for frigjøring av transmisjonen bak i fri posisjon (avsn. 5.4).

4.2 MONTERING AV RATTET

1. Sett maskinen på et flatt underlag, og still inn forhjulene.
2. Fjern det sentrale dekselet (fig. 3.B) til rattet ved hjelp av en skrutrekker (fig. 3.A).
3. Innfør rattet (fig. 3.A) på stammen som stikker ut (fig. 3.C) og vri det slik at eikene er vendt mot setet og dytt det slik at rattnavet festes ytterst på stiften som stikker ut (fig. 3.D).
4. Fest rattet ved hjelp av skruen (fig. 3.E) og underlagsskivene (fig. 3.F) og (fig. 3.G) som medfølger, i rekkefølgen som indikeres.

5. Stram skruen (fig. 3.E) helt til med en pipenøkkel.
6. Påfør dekselet til rattet (fig. 3.B) ved å innføre krokene i de tilhørende festene støtvis.

4.3 MONTERING AV SETET

Dra spaken for regulering (fig. 4.C) oppover og innfør setet (fig. 4.A) i sporet (fig. 4.B) fra siden til rattet, helt til du fester det i en av de seks posisjonene.
På dette punktet er setet stabilt montert og kan ikke trekkes ut med mindre det trykkes på spaken (fig. 4.D) som frigjør blokkeringen.

4.3.1 Bruk av setet og av armlenene (hvor disse er installert) (59)

For riktig bruk av setet og armlenene (der disse er installert), se fig. 59.

4.4 MONTERING OG TILKOBLING AV BATTERIET

Batteriet (fig. 5.A) er plassert under setet, og holdes fast av en fjær (fig. 5.B).
1. Koble først den røde kabelen (fig. 5.C) til den positive polen (+) og deretter den svarte kabelen (fig. 5.D) til den negative polen (–) som vist med skruene som følger med.
2. Monter fjæren (fig. 5.B) for å holde tilbake batteriet, påse at ledningene framfor batteriet er riktig plasserte, slik at de ikke klemmes av fjæren (fig. 5.B).

VIKTIG *Sørg alltid for å lade batteriet helt som forklart i batteriets bruksanvisning.*

VIKTIG *For å unngå at sikringen til kretskortet griper inn, må du absolutt unngå å starte motoren før batteriet er fulladet!*

4.5 MONTERING AV STØTTENE TIL OPPSAMLINGSPOSEN

Monter de to støttene (fig. 6.A) på platen bak (fig. 6.B), bruk tre skruer (fig. 6.C) som medfølger for hver støtte, som indikert, uten å blokkere de tilhørende mutterne (fig. 6.D).
Fest til støttene den øvre delen (fig. 6.E) til rammen til oppsamlingsposen og sentrer den i forhold til den bakre platen (fig. 6.B).
Registrer posisjonen til de to støttene (fig. 6.F) i forhold til stopperen (fig. 6.G) slik at splinten (fig. 6.H) faller riktig på plass i festet (fig. 6.I) ved å rotere rammen til oppsamlingsposen.
Kontroller, nok en gang, at rammen (fig. 6.E) er riktig sentrert i forhold til den bakre platen (fig. 6.B) og at rotasjonsbevegelsen skjer på normalt vis, i henhold til indikasjonene ovenfor, stram deretter skruene (fig. 6.C) og mutterne (fig. 6.D) for feste helt til.

4.6 FJERNING AV SPERREHAKEN FOR FESTE AV OPPSAMLINGSPOSEN

Ved transporten er sperrehaken (fig. 7.A) for feste av oppsamlingsposen blokkert til den bakre platen ved sperren (fig. 7.B).
Denne sperren må fjernes før støttene til oppsamlingsposen monteres og må ikke benyttes mer.

4.7 MONTERING AV FREMRE STØTFANGER

- **Støtfanger av typen “I”**
- **Støtfanger av typen “II”**
  1. Monter støtfangerne framme (fig. 8.A) på den nedre delen av rammen (fig. 8.B) ved å benytte de fire skruene (fig. 8.C).

4.8 MONTERING AV OPPSAMLINGSPOSEN

- **Per TC-modellen**

1. Først må rammen monteres, ved å forene den øvre delen (fig. 9.A) med den nedre (fig. 9.B). Bruk skruene og mutterne som medfølger (fig. 9.C) i henhold til indikasjonene.
   Plasser vinkelplatene (fig. 9.D) og (fig. 9.E), respekter høyre (R⇑) og venstre (L⇑) retning, og fest de til rammen ved hjelp av de fire selvgjengede skruene (fig. 9.F).
2. **Kun for modellene med elektrisk vipping:** Monter de to rullene (fig. 9.G) på knottene til støttene (fig. 9.H), påse at kragen vender mot støtten, og fest de ved hjelp av elastiske ringer (fig. 9.I). Monter deretter støttene til rammen framme (fig. 9.B) ved skruene og mutterne (fig. 9.J).
3. Innfør rammen i lerretet (fig. 9.K), påse at den plasseres riktig langs basens omkrets. Fest alle plastprofilene til rammens rør, ved hjelp av en skrutrekker (fig. 9.L).
4. Innfør håndtaket (fig. 9.M) i åpningene til dekselet (fig. 9.N), fest det hele til rammen ved skruene (fig. 9.O) i henhold til indikasjonene og de selvgjengede skruene bak (fig. 9.P).
5. Fest deretter støttestangen (fig. 9.Q) under rammen ved hjelp av skruene og mutrene (fig. 9.R), ved å holde den flate delen mot lerretet. Innfør tømmespaken (fig. 9.S) i sitt feste og monter stoppskruen (fig. 9.T) og den tilhørende mutteren (fig. 9.U).

- **For modellene TS-TX-TH**

Fullfør montering av posen ved å følge instruksene som leveres i heftet med instrukser sammen med komponenten.

4.9 MONTERING AV SPAKENE FOR VIPPING AV OPPSAMLINGSPOSEN

Plasser aksen til spakene (fig. 10.A) i fordypningen til de to platene (fig. 10.B) og fest de internt i støttene til oppsamlingsposen (fig. 10.C), ved å benytte skruene og mutterne (fig. 10.D) som medfølger i sekvensen som indikeres i figuren.
Kople enden av staven (fig. 10.E) til stempelet for heving av spaken (fig. 10.F) ved hjelp av splinten (fig. 10.G) og monter de to elastiske ringene (fig. 10.H).
Før du monterer oppsamlingsposen til støttene, påse at bevegelsen til spaken for vipping skjer på riktig måte.

4.10 MONTERING AV SIDEVERN TIL ENHETEN FOR KUTT (DERSOM DISSE FORUTSETTES)

Monter beskyttelsene (fig. 11.A) ved å benytte skruene (fig. 11.B) og mutterne (fig. 11.C) som medfølger, i henhold til indikasjonene som beskrives for hver av maskintypene.

4.11 MONTERING AV DEFLEKTOR FOR SIDEUTKAST (KUN FOR MODELLER MED SIDEUTKAST)

1. Monter fjæren (fig. 12.B) fra innsiden av deflektoren for sideutkast (fig. 12.A) ved å sette enden (fig. 12.B.1) inn i hullet og dreie fjæren slik at både fjæren (fig. 12.B) og enden (fig. 12.B.2) er festet skikkelig på plass.
2. Plasser deflektoren for sideutkast (fig. 12.A) på klippeenhetens støtter (fig. 12.C). Bruk et skrujern og drei den andre enden (fig. 12.B.2) av fjæren (fig. 12.B) slik at den kommer på utsiden av deflektoren for sideutkast.
3. Sett splinten (fig. 12.D) inn i hullene på støttene (fig. 12.C) og deflektoren for sideutkast, og la den passere på innsiden av fjærens (fig. 12.B) spiraler, helt til den hullete enden stikker helt ut fra den innerste støtten.

4. Sett låsesplinten (fig. 12.E) inn i hullet (fig. D.1) på splinten (fig. 12.D). Drei splinten slik at det er mulig å bøye låsesplintens to ender (fig. 12.E.1) (med en tang), slik at den ikke kan løsne og føre til at splinten (fig. 12.D) stikker ut.

⚠ ***Pass på at fjæren fungerer riktig når deflektoren for sideutkast er i senket posisjon, og at splinten er festet skikkelig og ikke utilsiktet kan stikke ut.***

VIKTIG *På modeller med mulighet for sideutkast: forsikre deg om at sideutkast-vernet (fig. 21.A) er senket og låst med sikkerhetsspaken (fig. 21.B).*

VIKTIG *Før demontering eller vedlikehold av ledeplaten, husk å dytte på sikkerhetsspaken (fig. 21.B) og heve sideutkast-vernet (fig. 21.A) for å muliggjøre demonteringen.*

MERK *For å demontere ledeplaten, må du utføre trinnene i motsatt rekkefølge i forhold til ved montering.*

5. BETJENINGSUTSTYR

5.1 BREMSEPEDAL

Denne pedalen aktiverer bremsen på bakhjulene (fig. 13.A, 14.A)

5.2 PEDAL FOR FRAMDRIFT

Ved denne pedalen innføres trekkraften til hjulene og hastigheten til maskinen ved bevegelse framover reguleres (fig. 13.B, 14.B):

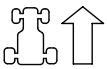

1. **Fremovergir.** Maskinens hastighet øker gradvis med trykket på pedalen.

2. **Friposisjon.** Når pedalen slippes opp, går den automatisk tilbake til friposisjon.

MERK *Tilstanden "Fri" varsles ved at varsellampen tennes (fig. 16.F).*

MERK *Dersom pedalen aktiveres når parkeringsbremsen er innført (fig. 13.D, stanser motoren.*

5.3 PEDAL FOR RYGGING

Ved denne pedalen innføres trekkraften ved rygging og hastigheten til maskinen reguleres (fig. 13.C, 14.C):

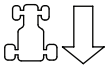

1. **Revers.** Maskinens hastighet øker gradvis med trykket på pedalen.
   ⚠ ***Innkobling av revers må skje når maskinen står i ro.***

2. **Friposisjon.** Når pedalen slippes opp, går den automatisk tilbake til friposisjon.

MERK *Tilstanden "Fri" varsles ved at varsellampen tennes (fig. 16.F).*

MERK *Dersom pedalen aktiveres når parkeringsbremsen er innkoplet (fig. 15.D, stanser motoren.*

5.4 KOMMANDO FOR FRIGJØRING AV HYDROSTATISK TRANSMISJON

Denne kommandoen har to posisjoner, indikert ved et skilt (fig. 13.D, 14.D):

1. Innkoplet transmisjon: for alle typer bruk, ved kjøring og under klipping.

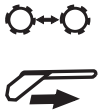

2. Transmisjon utkoblet: gir en betydelig reduksjon av kraften som er nødvendig for å flytte maskinen for hånd **når motoren er slått av**.

VIKTIG *For å unngå å skade transmisjonen, må denne operasjonen kun utføres med avslått motor, med pedalene(fig. 13.B, 13.C, 14.B, 14.C) i posisjonen for fri.*

- **Kun for modellen 4WD**

Flytting av maskinen kan kun utføres enkelt bakover, selv om den bakre transmisjonen er frigjort.

5.5 TENNINGSNØKKEL

Nøkkelen starter/slår av maskinen

Den har 3 posisjoner (fig. 15.A):

1. **Posisjon for stans.** Maskinen stopper øyeblikkelig.
2. **Posisjon for framdrift.** Alle tjenestene er aktiverte.
3. **Startposisjon.** Kobler inn startmotoren og maskinen starter. Når nøkkelen slippes fra startposisjonen, går den automatisk tilbake til posisjon for framdrift.

5.6 GASSKONTROLL

Regulerer motorens turtall.

Avhengig av type motor kan gasskontrolleren være av to typer:

A. Type "I" med egen Choke (Fig. 15.B + Fig. 15.C)
B. Type "II" (Fig. 15.B)

Posisjonene som indikeres svarer til:

1. **Choke - Kaldstart.** (dersom det forutsettes) Benyttes for å starte den kalde motoren. Posisjonen "CHOKE" gjør drivstoffblandingen fetere og må brukes ved kaldstart, og bare den tiden det er strengt nødvendig.
2. **Høyeste turtall.** Skal alltid brukes ved oppstart, under drift og under gressklippingen.
3. **Laveste turtall.** Brukes når motoren er tilstrekkelig varm og skal stå i ro.

MERK *Når maskinen flyttes, velg en posisjon mellom «skilpadde» og «hare».*

MERK *Noen modeller er utstyrte med et system som automatisk kontrollerer posisjonen til choken i drivstoffet ved tenning av motoren og oppvarming.*

5.7 SPAK FOR PARKERINGSBREMSE

Parkeringsbremsen hindrer at maskinen beveger seg etter at den er parkert.

Spaken har to posisjoner (fig. 15.D) som tilsvarer:

1. **Bremsen er utkoblet.** For å kople ut parkeringsbremsen, trykk på pedalen (fig. 13.A, 14.A). Spaken går tilbake til posisjon for utkoblet brems.
2. **Bremse innkoblet.** .For å kople inn parkeringsbremsen må pedalen (fig. 13.A, 14.A) trykkes helt inn og spaken flyttes til posisjonen for innkoplet brems; Når foten løftes av pedalen, vil den bli værende låst i senket posisjon.

5.8 LYKTENES BRYTER

Knappen (fig. 15.E) styrer tenningen av lyktene når nøkkelen (fig. 15.A) befinner seg i posisjonen for «FRAMDRIFT».

5.9 KONTROLL FOR INNKOBLING OG UTKOBLING AV KLIPPEINNRETNINGENE

Denne kommandoen gjør at klippeinnretningen kan koples inn ved en elektromagnetisk friksjons:

1. **Klippeinnretninger.** Bryter av sopplignende form (fig. 15.F.1) eller nedtrykt knapp (fig. 15.F.2).
2. **Klippeinnretningene er utkoblet.** Ved å trykke på bryteren av sopplignende form (fig. 15.F.1) eller når knappen er sluppet opp (fig. 15.F.2).

⚠ ***Ved å kople fra klippeinnretningene, aktiveres samtidig en brems som stanser rotasjonene i løpet av få sekunder.***

MERK *Tilstanden “Frakoplet klippeinnretning” varsles ved at varsellampen tennes (fig. 16.A).*

MERK *Hvis klippeinnretningene kobles inn uten at sikkerhetsbestemmelsene overholdes, slås motoren av eller kan ikke startes (se avsn. 6.2.2)*

5.10 KNAPP FOR KLIPPING I REVERS

Ved å holde knappen (fig. 15.G) nede, er det mulig å rygge med innkoplet klippeinnretning, uten at motoren stanses.

5.11 KONTROLLER FOR REGULERING I HØYDEN TIL ENHETEN FOR KUTT

- **Kontroll med spak**

Ved denne spaken heves og senkes enheten for klipping som kan plasseres i 7 forskjellige høyder for klipping (fig. 15.H).

De syv posisjonene er angitt fra "1" til "7" på etiketten, og tilsvarer klippehøyder på mellom 3 og 9 cm.

For å gå fra en posisjon til en annen må en trykke på knappen for frigjøring som befinner seg i enden.

- **Kontroll med spak og grep**

Ved spaken (fig. 15.H) utføres hevingen og senkingen av enheten for klipping.

- **Posisjon «A»**
  Klippeenheten er hevet.

- **Posisjon «B»**
  Klippeenheten er senket.

Grepet (fig. 15.I) gjør det mulig å plassere klippeenheten på 9 høyder, som hver svarer til høyder for klipping på mellom 2 og 10 cm.

1. Bring spaken (fig. 15.H) til posisjon «A».
2. Reguler høyden for klipping ved grepet (fig. 15.I).
3. Bring spaken (fig. 15.H) til posisjonen «B» enheten for klipping posisjonerer seg automatisk på den forhåndsinnstilte høyden.

MERK *Bring spaken (fig. 15.H) til posisjonen «A» ved flytting og transport.*

5.12 INNRETNING FOR Å OPPRETTHOLDE HASTIGHETEN (CRUISE CONTROL)

Denne innretningen gjør det mulig å opprettholde ønsket hastighet ved framdrift, uten at det er nødvendig å holde pedalen nedtrykt (fig. 13.B, 14.B). Kontrollen av sopplignende form har to posisjoner:

1. **Nedtrykt.** Innretningen er frakoplet (ikke aktiv)

2. **Dratt.** Innretningen er innkoplet (aktiv)

- Ved å innføre innretningen mens du kjører fremover, beholder maskinen hastigheten du har nådd i det gitte øyeblikket, og du trenger ikke betjene pedalen (fig. 13.B, 14.B).
- Ved rygging er det ikke mulig å benytte innretningen.
- Dersom innretningen er innkoplet, er det ikke mulig å aktivere pedalen for rygging (fig. 13.C, 14.C).

MERK *På strekninger i oppoverbakke eller i nedoverbakke, kan hastigheten variere i forhold til den som er stilt inn ved kjøring på flatt underlag.*

For å kople fra innretningen og gjenopprette kontrollen over hastigheten ved framdrift ved pedalen (fig. 13.B, 14.B) er det tilstrekkelig:

- å trykke på pedalen (fig. 13.B, 14.B);

  eller

- trykke på bremsepedalen (fig. 13.A, 14.A).

I begge tilfellene vil kommandoen av soppform automatisk returnere til posisjonen hvor den er «Trykket ned».

VIKTIG *Unngå alltid å aktivere den soppformede kontrollen for å slå av innretningen.*

5.13 TELLER (DERSOM DENNE FORUTSETTES)

Telleren (fig. 15.K) aktiveres hver gang nøkkelen (fig. 15.A) bringes til posisjonen «FRAMDRIFT» og indikerer hvor mange timer motoren har vært i drift.

5.14 EKSTRA KONTAKT FOR REDSKAP

Tillater tilkobling av elektrisk utstyr drevet ved likestrøm på 12 volt, med en maksimal effekt på 50 watt, utstyrt med en passende stift (av typen som benyttes på personbiler)(fig. 15.M).

– Kontakten mottar strøm kun når nøkkelen (fig. 15.A) befinner seg i posisjonen «FRAMDRIFT».

5.15 KOMMANDO FOR VIPPING AV OPPSAMLINGSPOSEN

- **Manuell kontroll**

Vippingen av oppsamlingsposen for tømming skjer ved spaken (fig. 15.L), som kan fjernes fra sitt feste.

- **Elektrisk kontroll**

Oppsamlingsposen vippes for tømming når det trykkes på knappen (fig. 15.N), og den holdes nede til startmotoren stanser. Oppsamlingsposen returnerer til arbeidsposisjon når det trykkes på knappen (fig. 15.O), og den holdes nede helt til sperrehaken hektes på og startmotoren stanser.

5.16 DISPLAY TYPE "I" OG AKUSTISK VARSLING

Når nøkkelen settes i posisjonen «FRAMDRIFT», aktiveres alle varsellampene samtidig i omtrent et halvt sekund (med et kort akustisk signal) og indikerer at maskinen fungerer på riktig måte. Deretter indikerer varsellampene:

Tent varsellampe: klippeinnretningene er innkoplet (fig. 16.A).

Tent varsellampe: parkeringsbremsen er innkoplet (fig. 16.B).

Tent varsellampe: operatør er ikke til stede (fig. 16.C).

Blinkende varsellampe: drivstoffet er i reserve (fig. 16.D).

Blinkende varsellampe: Varsler anomalier ved smøring av motoren (fig. 16.E). Stans motoren øyeblikkelig, kontroller oljenivået og ta kontakt med et godkjent Assistansesenter.

Tent varsellampe: Oppsamlingsposen eller vernet for utkast bak (fig. 16.F) mangler.

Tent varsellampe: med tent motor har det oppstått anomalier ved lading av batteriet (fig. 16.G).

Blinkende varsellampe før tenning: batteriet er ikke i stand til å starte motoren. Ta kontakt med et godkjent assistansesenter (fig. 16.G).

N Tent varsellampe: transmisjonen befinner seg i “fri” (fig. 16.H).

- **Akustiske varsel**

Det akustiske signalet kan være av to typer:

1. Sammenhengende akustisk signal:
   - Beskyttelsen av kretskortet er innkoplet.
   - Motoren har vært slått av i mer enn 30 sekunder med nøkkelen i posisjonen for «FRAMDRIFT».
2. Intermitterende akustisk signal:
   - Oppsamlingsposen er full.

5.17 DISPLAY TYPE "II" OG AKUSTISKE VARSLINGER

Når nøkkelen settes i posisjonen «FRAMDRIFT», aktiveres alle ikonene samtidig i omtrent et halvt sekund (med et kort akustisk signal) og indikerer at maskinen fungerer på riktig måte deretter posisjonerer display seg på funksjonen “Timeteller”.

Deretter indikerer varsellampene:

Tent varsellampe: klippeinnretningene er innkoplet (fig. 16.A).

Tent varsellampe: parkeringsbremsen er innkoplet (fig. 16.B).

Tent varsellampe: operatør er ikke til stede (fig. 16.C).

Enkel varsellampe drivstoff (fig. 16.D).

Blinkende varsellampe: drivstoffet er i reserve.

Varsellampe for drivstoff med nivåindikator (fig. 16.D).

Varsellampen indikerer nivået av drivstoff på tanken i henhold til følgende kriterier:

Nivået av drivstoff er mellom full til omtrent halv tank.

Nivået av drivstoff er mellom omtrent halv tank til reserve.

Nivået av drivstoffet er i reserve.

MERK *Reservetanken består av omtrent 2 liter drivstoff, tilstrekkelig for å garantere omtrent 30-40 minutters arbeid.*

Blinkende varsellampe: Varsler anomalier ved smøring av motoren (fig. 16.E). Stans motoren øyeblikkelig, kontroller oljenivået og ta kontakt med et godkjent Assistansesenter.

Tent varsellampe: Oppsamlingsposen eller vernet for utkast bak (fig. 16.F) mangler (kun for modellene med oppsamling bak).

Tent varsellampe: med tent motor har det oppstått anomalier ved lading av batteriet (fig. 16.G).

Blinkende varsellampe før tenning: batteriet er ikke i stand til å starte motoren. Ta kontakt med et godkjent assistansesenter (fig. 16.G).

N Tent varsellampe: transmisjonen befinner seg i “fri” (fig. 16.H).

- **Driftsfunksjoner**

Trykk på knappen «MODE» for å få tilgang, i sekvens, til driftsfunksjonene.

HOURS — Timeteller (fig. 16.I). Indikerer totalt antall driftstimer til motoren.

Voltmeter (fig. 16.O). Indikerer ladetilstanden til batteriet.

RPM — Turteller (fig. 16.K) indikerer motorens omdreiningstall ved hjelp av numeriske verdier eller en serie med asterisk, som svarer til:

Visualisert verdi:

< 1600	motor på minste hastighet
< 2500	hastighet ved kjøring
> 2500	hastighet ved klipping
* (**)	motor på minste hastighet
** *** ****	hastighet ved kjøring
***** ******	hastighet ved klipping

MERK *Blinkingen indikerer at motorens omdreiningshastighet ikke er egnet for å klippe gresset.*

Klokke (dersom denne forutsettes) (fig. 16.L) Angir tidspunkt i modaliteten 24 timer/dag.

Reguleringen utføres med nøkkelen i posisjonen «FRAMDRIFT», med avslått motor, og ved å følge prosedyren nedenfor:

- Trykk flere ganger på tasten «MODE» helt til ikonet for klokken vises.
- Hold nede tasten «MODE» til de to første sifrene blinker (time).
- Trykk på én av de to tastene på siden (fig. 16.K,L) for å øke eller redusere verdien med en enhet.
- Trykk på tasten «MODE» til de to andre sifrene blinker (minutt).
- Trykk på én av de to tastene på siden for å øke eller redusere verdien med en enhet.
- Trykk på tasten «MODE» for å avslutte innstillingen.

MERK *Klokken drives av et bufferbatteri; ta kontakt med et godkjent service-senter når dette batteriet er utgått.*

- **Akustiske varsel**

Det akustiske signalet kan være av to typer:

1. Sammen-hengende akustisk signal:
   - Beskyttelsen av kretskortet er innkoplet.
   - Motoren har vært slått av i mer enn 30 sekunder med nøkkelen i posisjonen for «FRAMDRIFT».
2. Intermitterende akustisk signal:
   - Oppsamlingsposen er full.

5.18 DISPLAY TYPE "III" OG AKUSTISKE VARSLINGER

Når nøkkelen settes i posisjonen «FRAMDRIFT», aktiveres alle ikonene samtidig i omtrent et halvt sekund (med et kort akustisk signal) og indikerer at maskinen fungerer på riktig måte.

Deretter indikerer varsellampene:

Tent ikon: klippeinnretningene er innkoplet (fig. 16.A).

Tent ikon: parkeringsbremsen er innkoplet (fig. 16.B).

Tent varsellampe: operatør er ikke til stede (fig. 16.C).

Ikon for drivstoff med nivåindikator (fig. 16.D).

Ikonet indikerer nivået av drivstoff på tanken i henhold til følgende kriterier:

Nivået av drivstoff er mellom full til omtrent halv tank.

Nivået av drivstoff er mellom omtrent halv tank til reserve.

Nivået av drivstoffet er i reserve.

MERK *Reservetanken består av omtrent 2 liter drivstoff, tilstrekkelig for å garantere omtrent 30-40 minutters arbeid.*

Tent ikon: Varsler anomalier ved smøring av motoren (fig. 16.E). Stans motoren øyeblikkelig, kontroller oljenivået og ta kontakt med et godkjent Assistansesenter.

Tent ikon: Oppsamlingsposen eller vernet for utkast bak (fig. 16.F) mangler (kun for modellene med oppsamling bak).

Tent ikon: Oppsamlingsposen er full og den må tømmes (fig. 16.F) (kun for modeller med oppsamling bak).

Ikon for batteri med nivåindikator (fig. 16.G).

Tent ikon: Batteriet står på lading.

Tent ikon: Nivået til batteriet er optimalt.

Ikon er tent mens motoren er slått av: Indikerer at batteriet må lades

Ikon er tent mens motoren er slått på: Indikerer anomali ved ladingen av batteriet.

Blinkende ikon: Batteriet er ikke i stand til å starte motoren derfor må et godkjent assistansesenter kontaktes.

Tent ikon: transmisjonen befinner seg i “fri” (fig. 16.H).

Timeteller (fig. 16.I). Indikerer totalt antall driftstimer til motoren.

Lys (fig. 16.P). Tent ikon: Indikerer at lysene er tente.

Behov for vedlikehold (fig. 16.Q). Tent ikon: Indikator for periodisk vedlikehold. Vedlikeholdsinngrepene som skal utføres er beskrevet i kap. 13. Ikonet tennes hver 50 time, og lyser i omtrent 1 time.

Grønn sone (fig. 16.R). Motorens omdreiningshastighet egner seg for optimal klipping av gresset.

- **Akustiske varsel**

Det akustiske signalet kan være av to typer:

1. Sammenhengende akustisk signal:
   - Beskyttelsen av kretskortet er innkoplet.
   - Motoren har vært slått av i mer enn 30 sekunder med nøkkelen i posisjonen for «FRAMDRIFT».
2. Intermitterende akustisk signal:
   - Oppsamlingsposen er full.

6. BRUK AV MASKINEN

⚠ ***Sikkerhetsbestemmelsene som skal følges er beskrevet i kap. 2. Disse bestemmelsene må nøye overholdes for å unngå alvorlige risikoer eller farer.***

6.1 FORBEREDENDE OPERASJONER

Før arbeidet starter er det nødvendig å foreta en rekke kontroller og oppgaver for å være sikker på at arbeidet kan skje effektivt på sikreste måte.

1. plasser maskinen i horisontal stilling og godt støtten mot underlaget;
2. plasser maskinen i modaliteten som er best egnet for arbeidet som skal utføres (avsn. 6.1.4)

6.1.1 Fylling av olje og bensin

VIKTIG *Maskinen leveres uten motorolje og drivstoff.*

Kontroller oljenivået og at det er drivstoff i maskinen før den tas i bruk (avsn. 7.2 og 7.3). For fremgangsmåte og forholdsreglert for påfylling av drivstoff og etterfylling av olje, se avsn. 7.2 og 7.3, og motorens bruksanvisning.

6.1.2 Setejustering

Det glidende setet er justerbart i seks forskjellige stillinger.
Reguleringen utføres ved å løfte håndtaket (fig. 17.A) og ved å la setet gli helt til det blokkeres i ønsket posisjon.

6.1.3 Dekktrykk

Et korrekt lufttrykk i dekkene er grunnleggende for en riktig innstilling av klippeenheten og dermed en jevn klipping av plenen.

1. Skru av ventilhettene
2. Koble ventilene til et luftinntak utstyrt med en trykkmåler (fig. 18)
3. Reguler trykket til verdiene angitt i tabellen "Tekniske data".

6.1.4 Klargjøring av maskinen

MERK *Denne maskinen kan klippe gresset på forskjellige måter; Før arbeidet starter må maskinen klargjøres i henhold til klippingen som skal utføres.*

a. Klargjøring for klipping og oppsamling av gresset i oppsamleren (kun for modeller med oppsamling bak)

- Fest oppsamlingsposen (fig. 19.A) til støttene (fig. 19.B) og sentrere den i forhold til den bakre platen, påse at de to referansepunktene samsvarer (fig. 19.B).
- Forviss deg om at det nederste røret til oppsamlingsposens åpning er fastlåst på den spesielle påhektingsinnretningen (fig. 19.C).
- Dersom kroken er for stiv eller for løs, kan du justere returfjæren (se 8.9).

b. Klargjøring for klipping og utkast av gresset bak (kun for modeller med utkast bak) (dersom dette forutsettes)

- Hvis du ikke vil bruke oppsamleren, kan du bestille et sett med vern for utkast bak (fig. 20; avsn. 15.7) som må festes til den bakre platen som angitt i instruksjonene.

c. Klargjøring for klipping og oppmaling av gresset

- Hvis du ønsker å klippe og finmale gresset, og la det ligge på plenen, kan du bestille et "mulching-sett" (avsn. 15.1) som må festes som angitt i instruksjonene.

⚠ ***Ved modellene med sideutkast må du forsikre deg om at forsterkningen for utkast på siden er montert (fig. 22.A) (dersom dette forutsettes).***

d. Klargjøring for klipping og sideutkast av gresset (kun for modeller med sideutkast):

- Påse alltid at den innvendige fjæren til ledeplaten (fig. 21.A) og sikkerhetsspaken (fig. 21.B) fungerer som de skal, ved å holde den stabilt i senket posisjon.

- Ved klipping av gresset i tunge forhold (høyt eller vått gress), anbefales det å fjerne forsterkning for sideutkast (Fig. 22. A) (dersom denne forutsettes).
- For å fjerne forsterkningen, skru løs skruene (fig. 22.B) ved å holde deflektor for sideutkast hevet (fig. 22.C).

⚠ ***Ved kollisjon fra siden uten monterte forsterkninger (fig. 22.A), vil enheten for klipping kunne utsettes for deformasjoner.***

⚠ ***Forsikre deg om at du har montert forsterkningen for sideutkast ved avsluttet bruk.***

6.1.5 Plassering av antiskalperingshjulene

Antiskalperingshjulenes funksjon er å redusere risikoen for at gressteppet rykkes opp som følge av at klippeenhetens kant skraper mot ujevne underlag.
Plasser hjulene som angitt (avsn. 7.4).

6.2 SIKKERHETSKONTROLLER

Utfør følgende sikkerhetskontroller og kontroller at resultatene stemmer med tabellene.

⚠ ***En sikkerhetskontroll skal alltid gjennomføres før bruk.***

6.2.1 Generell sikkerhetskontroll

Tema	Resultat
Batteri	Ingen skader på emballasjen, dekslet eller klemmene
Vern for utkast bak, oppsamler	Hele. Ingen skade. Montert riktig.
Vern for sideutkast, luftinntaksgrill	Hel. Ingen skade. Montert riktig
Drivstoffsystem og tilkoblinger.	Ingen lekkasje.
Strømledninger.	Isolasjonen er uskadet. Ingen mekanisk skade.
Oljekrets	Ingen lekkasje. Ingen skade.

Sikkerhetsinnretninger	Fungerer som angitt i avsn. 6.2.2

6.2.2 Kontroll av sikkerhetsinnretningene

Sikkerhetsinnretningene virker på to måter:

A. de forhindrer at motoren starter dersom ikke alle sikkerhetsbetingelsene er oppfylt, og

B. de stopper motoren selv om bare en sikkerhetsbetingelse ikke er oppfylt.

Handling	Resultat
1. Giret i "fri" 2. Klippeinnretninger utkoblet 3. Føreren sitter i setet.	Motoren starter
Føreren forlater setet	Motoren stopper
Oppsamleren løftes opp eller vernet for utkast bak fjernes uten å ha koblet ut klippeinnretningene *(kun for modellene med oppsamling bak)*	Motoren stopper
Parkeringsbremsen kobles inn uten å ha koblet ut klippeinnretningene	Motoren stopper
girspaken eller trekkpedalen brukes med innkoblet parkeringsbrems	Motoren stopper
Revers brukes med innkoblede klippeinnretninger uten at det er trykket på knappen (avsn. 5.10)	Motoren stopper
Kjør maskinen fremover og bakover og koble inn friposisjonen/slipp trekkpedalen (avsn. 5.2; avsn. 5.3)	Maskinen bremser og stopper
Aktiver bremsepedalen (avsn. 5.1)	Maskinen stopper
Prøvekjøring	Ingen unormal vibrasjon. Ingen unormal lyd

⚠ ***Hvis noen av resultatene avviker fra det som er angitt i tabellene, må du ikke bruke maskinen! Kontakt et servicesenter for nødvendige kontroller og reparasjon.***

VIKTIG *Husk alltid at sikkerhetsinnretningene hindrer at motoren starter når ikke sikkerhetsbetingelsene er oppfylt. I slike tilfeller er det nødvendig å vri nøkkelen (fig. 15.A) tilbake til stopp, og gjenopprette de korrekte startforholdene før motoren kan startes.*

6.3 BRUK I SKRÅNINGER

Overhold grensene angitt i tabellen "Tekniske data" og på "fig. 24", uansett kjøreretning.

Husk at det ikke finnes "sikre" skråninger. Kjøring i skråninger krever spesiell oppmerksomhet. Gjør følgende for å unngå velt eller tap av kontrollen over maskinen:

- Ikke klipp på tvers i skråninger. I skråninger skal du kun arbeide i retning oppover/nedover, og aldri på tvers. Vær forsiktig når du svinger, og pass på at de øverste hjulene ikke støter på hindringer (steiner, greiner, røtter, osv.), som kan føre til at maskinen glir sidelengs, at den tipper, eller tap av kontrollen over maskinen.
- Ikke stopp eller start plutselig i oppover- eller nedoverbakker
- Koble hjultrekket sakte og forsiktig inn for å unngå at maskinen steiler.
- Reduser hastigheten:
  – før du endrer retning og i smale svinger, og
  – før du kjører i en skråning, spesielt i nedoverbakke
- Koble aldri inn revers for å senke hastigheten i nedoverbakke: fordi det kan forårsake tap av kontroll over maskinen, spesielt på glatt underlag.
- Koble alltid inn parkeringsbremsen før maskinen stoppes opp og forlates uten tilsyn.
- Kjør i nedoverbakke uten å berøre pedalen for trekkraft for å utnytte den bremsende effekten til den hydrostatiske transmisjonen, når transmisjonen ikke er innkoplet

6.4 START

1. Åpne drivstoffkranen (fig. 25.A) (avhengig av modell).
2. Sett deg i setet.
3. Sett giret i fri ("N") (avsn. 5.2; avsn. 5.3).
4. Koble ut klippeinnretningene (avsn. 5.9).
5. Koble inn parkeringsbremsen (avsn. 5.7).
6. Sett gasspaken i posisjon "hare" for høyeste turtall (avsn. 5.6).
7. **Ved kaldstart:** Innfør choke-kontrollen (avsn. 5.6) (dersom denne forutsettes).
8. Sett inn tenningsnøkkelen og vri den til driftsposisjon for å aktivere det elektriske systemet. Vent i 2 sekunder og sett den i startposisjon for å starte motoren.
9. Slipp tenningsnøkkelen når motoren starter.

10. Ved kaldstart med en gang motoren dreier jevnt:

10a. Kople fra choke-kommandoen (avsn. 5.6, type "II"), ved å sette gasspedalen til posisjon for maksimalt turtall "hare" (dersom dette forutsettes).

10b. Kople fra choke-kommandoen (avsn. 5.6, type "I") (dersom dette forutsettes).

MERK *Bruk av choke med varm motor kan skade tennpluggen og forårsake uregelmessig motorfunksjon.*

11. Når motoren er startet, settes gasspaken i posisjon "skilpadde" for laveste turtall.

MERK *Ved startvansker må ikke startmotoren brukes over lenger tid, fordi batteriet utlades og motoren overfylles. Vri nøkkelen tilbake til stopp, vent noen minutter og prøv igjen. Hvis feilen vedvarer, se kap. 14 i denne bruksanvisningen og motorens bruksanvisning.*

6.5 ARBEID

6.5.1 Kjøring fremover og forflytninger

Under flytting:
- Koble ut klippeinnretningene (avsn. 5.9)
- bring klippeenheten til posisjonen for maksimal høyde (avsn. 5.11);
- Sett gasspaken i en posisjon mellom "skilpadde" (laveste turtall) og "hare" (høyeste turtall).
- kople fra parkeingsbremsen, ved å slippe opp bremsepedalen (avsn. 5.7).
- trykk pedalen for trekkraft (avsn. 5.2) i retning "framdrift" og oppnå den ønskede hastigheten ved å variere trykket på selve pedalen og ved å betjene gasspedalen.

⚠ ***Innføringen av traksjonen må skje i henhold til modalitetene som er beskrevet (avsn. 5.2) for å unngå at en for brå innkopling kan føre heving av framdel og at en mister kontrollen over klipperen, spesielt i skråninger.***

6.5.2 Bremsing

Reduser på forhånd hastigheten til maskinen ved å redusere motorens turtall, trykk deretter på bremsepedalen (avsn. 5.1) for å redusere ytterligere hastigheten, til maskinen stopper. En betydelig nedbremsing av maskinen oppnås ved å slippe opp trekkpedalen (avsn. 5.2).

6.5.3 Revers

VIKTIG *Innkobling av revers må skje når maskinen står i ro.*

1. Trykk på pedalen (avsn. 5.1) helt til maskinen stopper
2. Trykk på trekkpedalen i revers-retning og start ryggingen (avsn. 5.3).

6.5.4 Gressklipping

For å kjøre maskinen går du frem på følgende måte:
1. Sett gasspaken i posisjon for høyeste turtall ("hare") Denne posisjonen skal alltid brukes når maskinen er i drift
2. Sett klippeenheten i høyeste posisjon
3. Koble ut klippeinnretningene (avsn. 5.9) kun på gressteppet, og unngå å koble dem inn på grusete underlag eller på altfor høyt gress
4. kjør framover og start klippingen i området med mye gress gradvis og svært forsiktig, i henhold til tidligere beskrivelse;
5. Tilpass hastigheten ved framdrift og høyden for kutt (avsn. 5.11) tilstanden til plenen (høyde, tykkelse og gressets fuktighet) og mengden gress som er fjernet;
6. Plenen vil se bedre ut dersom den alltid klippes ved samme høyde vekselvis i begge retninger (fig. 27).

VIKTIG *For å kunne rygge med innkoblede klippeinnretninger er det nødvendig å holde knappen (avsn. 5.10) trykket, slik at ikke motoren stopper.*

Reduser hastigheten hver gang du hører at motorens turtall reduseres. Husk at det aldri kan oppnås et godt klipperesultat hvis hastigheten er for høy i forhold til gressmengden som skal klippes.

Koble ut klippeinnretningene og flytt klippeenheten til høyeste posisjon:
- når du flytter maskinen fra et arbeidsområde til et annet,

– når du krysser områder med annet enn gressdekke,
– hver gang du må kjøre over en hindring.

6.5.5 Råd for å holde plenen fin

- For å holde plenen grønn, myk og fin må den klippes jevnlig. Plenen kan bestå av forskjellige typer gress. Hvis gresset klippes ofte, vil det gresset som utvikler mange røtter vokse mest og danner et solid gressteppe Hvis gresset klippes sjelden, vokser først og fremst den høye, ville vegetasjonen (kløver, prestekrager, osv.). Hvor ofte gresset skal klippes, for å unngå at det blir for høyt mellom hver klipping, avhenger av hvor fort gresset vokser.
- Den beste høyden for en velstelt plen er ca. 4-5 cm, og med en enkel klipping bør ikke mer enn en tredjedel av den totale høyden fjernes. Hvis gresset er veldig høyt, må det klippes to ganger med en dags mellomrom den første gangen med klippeenheten på maksimal høyde, og den andre gangen ved ønsket høyde (fig. 26).
- For lav klipping forårsaker rift og tynning i torv, med et “flekkete” utseende.
- I varme og tørre perioder er det bedre å la gresset vokse litt høyere, slik at ikke jorden tørkes ut.
- Gresset bør helst klippes når det er tørt. Ikke klipp gresset når det er vått; dette kan redusere effektiviteten til den roterende enheten fordi gresset setter seg fast og fører til at torvet tynnes.
- Klippeinnretningene må alltid være hele og godt slipte. En dårlig slipt klippeinnretning river bort gresset, og gjør gresstuppene gule.
- Motoren må brukes med maksimal omdreiningshastighet. Dette sikrer en bedre gressklipping, og et godt utkast av det klipte gresset gjennom utkastkanalen.
- Hvis utkastkanalen tetter seg, er det en fordel å redusere fremdriftshastigheten, da den kan være for høy i forhold til plenens tilstand Hvis dette ikke løser problemet, kan den mulige årsaken være dårlig slipte klippeinnretninger, eller deformerte vingeprofiler.
- Vær særdeles oppmerksom når du klipper nær busker og plenkanten, fordi dette kan skade klippeenhetens stilling og kanter, eller klippeinnretningene.

6.5.6 Tømming av oppsamleren (kun for modeller med oppsamling bak)

MERK *Oppsamleren kan kun tømmes når klippeinnretningene er utkoblet, ellers stopper motoren.*

- Unngå å fylle oppsamleren så mye at utkastkanalen tetter seg.
- Et lydsignal varsler når oppsamleren er full:
  1. Koble ut klippeinnretningene (avsn. 5.9) og lydsignalet stopper
  2. Sett gasspaken i posisjon "skilpadde" for laveste turtall
  3. Stopp fremdriften og sett gasspaken i friposisjon (avsn. 5.2; avsn. 5.3)
  4. Koble inn parkeringsbremsen

- **Manuell kontroll**
  5. ta ut spaken (fig. 28.A) og snu oppsamlingsposen for å tømme den;
  6. lukk oppsamlingsposen slik at den festes på sperrehaken (fig. 28.B) og sett spaken tilbake på plass.

- **Elektrisk kontroll**
  5. mens operatøren sitter, hold knappen (fig. 28.C) nede helt til oppsamlingsposen er fullstendig snudd;
  6. når den er helt tømt, hold knappen (fig. 28.D) nede helt til oppsamlingsposen er helt nedsenket, mens en kontrollerer at den forblir festet til sperrehaken (fig. 28.B).

MERK *Det kan hende at det akustiske signalet aktiveres på nytt ved innkopling av klippeenheten, etter at oppsamlingsposen er helt tømt,på grunn av rester av gress sitter igjen på føleren til mikrobryteren for varsling; i dette tilfellet er det tilstrekkelig å kople fra klippeenheten og deretter øyeblikkelig kople den til igjen for at den skal opphøre.*

Påse at føleren (fig. 28.E) alltid er fri for gress.

6.5.7 Rengjøring av utkastkanalen (*kun for modeller med oppsamling bak)*

- Klipping av veldig høyt eller fuktig gress med høy hastighet kan føre til tilstopping av utkastkanalen. Ved tilstopping, gå frem som beskrevet i avsn. 7.6.2.

6.5.8 Slutt på klippingen

Når klippingen er ferdig:
1. Koble ut klippeinnretningene
2. Reduser motorens turtall
3. Kjør maskinen tilbake med klippeenheten i høyeste posisjon.

6.6 STOPP

Gjør følgende for å stoppe maskinen:
1. Sett gasspaken i posisjon "skilpadde" for laveste turtall

⚠ ***For å unngå at flammen returnerer, la gasspedalen stå i posisjonen for minste turtall «skilpadde» i 20 sekunder før du slår av motoren.***

2. slå av motoren ved å flytte nøkkelen i posisjon for stans;
3. med avslått motor, lukk drivstoffkranen (fig. 25.A) (dersom dette forutsettes);
4. Ta ut nøkkelen

VIKTIG *For å opprettholde batteriladingen må ikke tenningsnøkkelen være i posisjon "drift" eller "tenning av lys" når motoren ikke er i gang.*

⚠ ***Motoren kan være svært varm like etter at den er slått av. Ikke ta på eksospotten eller de tilliggende delene. Det er fare for brannskader.***

6.7 ETTER BRUK

1. Kjøl ned motoren før maskinen settes bort til oppbevaring.
2. Foreta rengjøringen (avsn. 7.6).
3. Kontroller at det ikke finnes løse eller skadde komponenter. Dersom det er nødvendig, skift ut de skadde komponentene og stram eventuelle løse skruer og stifter eller ta kontakt med service-tjenesten.

VIKTIG

- *Senk klippeenheten;*
- *Sett giret i fri*
- *Koble inn parkeringsbremsen;*
- *stans motoren*
- *fjern tenningsnøkkelen (og forsikre deg om at alle bevegelige deler har stoppet helt):*

• hver gang du forlater maskinen uten tilsyn, forlater førerplassen eller parkerer maskinen

7. ORDINÆRT VEDLIKEHOLD

7.1 GENERELT

⚠ ***Sikkerhetsbestemmelsene som skal følges er beskrevet i kap. 2. Disse bestemmelsene må nøye overholdes for å unngå alvorlige risikoer eller farer.***

⚠ ***Før kontroll, rengjøring eller vedlikehold/innstilling av maskinen:***
- ***Koble ut klippeinnretningen***
- ***Sett giret i fri***
- ***Koble inn parkeringsbremsen***
- ***Stopp motoren***
- ***Ta ut tenningsnøkkelen (aldri la den stå i eller være tilgjengelig for barn eller uvedkommende)***
- ***Forsikre deg om at alle bevegelige deler har stoppet helt***
- ***Les instruksjonene***
- ***Bruk egnede klær, arbeidshansker og vernebriller***

• Hyppighet og type vedlikeholdsinngrep er oppgitt i "Vedlikeholdstabell". Tabellen vil hjelpe deg med å holde din maskin effektiv og sikker. I tabellen angis de viktigste inngrepene og hvor ofte de skal utføres. Foreta operasjonen i samsvar med det aktuelle intervallet.

7.2 ETTERFYLLING AV DRIVSTOFF/ TØMMING AV DRIVSTOFFTANK

VIKTIG *Respekter alle forholdsreglene i instruksjonshåndboken til motoren. Typen drivstoff som skal benyttes er indikert i instruksjonshåndboken til motoren.*

7.2.1 Etterfylling

For etterfylling av drivstoff:
1. Skru løs korken som lukker tanken og fjern den (fig. 30).
2. Sett på trakten (fig. 30).
3. Etterfyll drivstoff uten å fylle tanken helt opp.
4. Ta av trakten.
5. Stram tanklokket godt og tørk opp eventuelt drivstoffsøl etterpå.

VIKTIG *Unngå å helle bensin på plastdelene for ikke å skade dem Skyll umiddelbart med vann i tilfelle søl. Garantien*

dekker ikke skader på karosseriets eller motorens plastdeler som skyldes bensin.

7.2.2 Tømming av tank

MERK *Drivstoff er bedervelig og må ikke oppbevares i tanken i mer enn 30 dager. Før langtidslagring (kap. 9) må drivstofftanken tømmes.*

⚠ ***Kjøl ned motoren før drivstofftanken tømmes.***

1. Parker maskinen utendørs på et flatt underlag.
2. Sett en beholder ved slangen (fig. 31.A).
3. Løsne slangen (fig. 31.A) på innsiden av bensinfilteret (fig. 31.B).
4. Åpne drivstoffkranen (avhengig av modell)
5. Samle drivstoffet i en egnet kanne.
6. Koble slangen (fig. 31.A) til igjen, og pass på å sette klemmen (fig. 31.C) riktig på plass igjen.
7. Steng drivstoffkranen (avhengig av modell).

⚠ ***Når maskinen igjen tas i bruk, kontroller at det ikke er bensinlekkasjer fra slangene, kranen eller forgasseren.***

7.3 KONTROLL, ETTERFYLLING OG TØMMING AV MOTOROLJE

VIKTIG *Respekter alle forholdsreglene i instruksjonshåndboken til motoren. Typen olje som skal benyttes er indikert i instruksjonshåndboken til motoren.*

7.3.1 Kontroll/etterfylling

⚠ ***Kontroller alltid oljenivået før bruk.***

Prosedyre:
- Plasser maskinen på et flatt underlag for kontroll.
- Kontroller motoroljenivået: Etter presise angivelser i motorens bruksanvisning skal dette nivået være mellom peilepinnens MIN- og MAX-streker (fig. 32).

⚠ ***Ikke overfyll, fordi det kan føre til overoppheting av motoren. Hvis nivået overstiger "MAX"-nivået, må det rettes opp til riktig nivå.***

7.3.2 Tømming

For å sikre riktig drift og lang levetid til maskinen, er det en god regel å skifte motoroljen med jevne mellomrom, respekter frekvensen som angis i brukerhåndboken for selve motoren.

⚠ ***Motoroljen kan være veldig varm hvis den fjernes like etter at motoren er slått av. Kjøl derfor ned motoren et par minutter før oljen fjernes.***

Bytt ut motoroljen som oppgitt i motorens bruksanvisning.

Gå frem på følgende måte:

- **Type "I"**

1. Parker maskinen på et flatt underlag.
2. Sett en beholder ved forlengelsesslangen (fig. 33.A).
3. Hold godt fast i forlengelsesslangen (fig. 33.A) og skru av tømmepluggen (fig. 33.B).
4. Samle opp oljen i beholderen.
5. Sett på tømmepluggen (fig. 33.B) igjen og vær oppmerksom på plasseringen av den innvendige tetningen (fig. 33.C).
6. Skru helt igjen mens forlengelsesslangen (fig. 33.A) holdes godt fast.
7. Tørk opp eventuelt oljesøl.

- **Type "II"**

1. Parker maskinen på et flatt underlag.
2. Sett en beholder ved forlengelsesslangen (fig. 33.D).
3. Kople forlengelsesslangen (fig. 33.D) fra støtten (fig. 33.E), og løsne klemmen (fig. 33.F), ved hjelp av en tang, til du klarer å ta ut korken for tømming (fig. 33.G).
4. Bøy forlengelsesslangen og la oljen renne ned i en egnet beholder
5. Monter korken (fig. 33.G) tilbake på plass og fest forlengelsesslangen (fig. 33.D) til støtten (fig. 33.E) før du utfører etterfylling av oljen.
6. Tørk opp eventuelt oljesøl.

- **Type "III"**

1. Parker maskinen på et flatt underlag.
2. Plasser en beholder i samsvar med forlengelsesslangen (fig. 33.A);
3. Trykk på saksesplinten (fig. 33.B);
4. Koble forlengelsesslangen fra støtteenheten ved å trykke den ned;
5. Bøy forlengelsesslangen og la oljen renne ned i en egnet beholder;
6. Fest forlengelsesslangen (fig. 33.A) til støtteenheten igjen (fig. 33.C), før du fyller på olje.
7. Tørk opp eventuelt oljesøl.

VIKTIG *Lever inn oljen til avhending i henhold til gjeldende regelverk.*

7.4 ANTISKALPERINGSHJUL

De forskjellige posisjonene for montering av de små hjulene gjør det mulig å opprettholde en sikkerhetsavstand "H" mellom kanten til kutteenheten og bakken (fig. 23.A). Reguler antiskalperingshjulenes stilling avhengig av terrengets ujevnhet.

⚠ Denne oppgaven skal alltid gjøres med alle hjulene, slik at de settes i samme høyde, MED AVSLÅTT MOTOR OG UTKOBLEDE KLIPPEINNRETNINGER.

For å bytte posisjon:

1. Frigjør platen for stans (fig. 23.B) ved hjelp av en skrutrekker og trekk ut splinten (fig. 23.C) med fjæren (fig. 23.D).
2. Plasser det lille hjulet (fig. 23.A) i ønsket posisjon
3. Monter splinten (fig. 23.C), og fjæren (fig. 23.D) og platen for stans (fig. 23.B) tilbake på plass i sekvensen som angis, vær oppmerksom på at hodet til stiften (fig. 23.C) er vendt innover mot maskinen

7.5 BATTERI

Det er grunnleggende med et nøye vedlikehold av batteriet for å garantere en lang levetid. Batteriet til maskinen må alltid lades helt:

- før maskinen tas i bruk første gang etter innkjøp,
- før maskinen skal stå i ro for en lenger periode (mer enn 30 dager) (avsn. 9),
- før start etter en lenger periode uten bruk.

Les og følg anvisningen for opplading i batteriets bruksanvisning. Dersom den oppgitte prosedyren ikke følges eller batteriet ikke lades, kan battericellene påføres uopprettelig skade. Et utladet batteri **må** lades opp så snart som mulig.

VIKTIG *Ladingen må foretas med en batterilader med konstant spenning. Andre ladesystem kan påføre batteriet uopprettelig skade.*

- Maskinen er utstyrt med et koblingsstykke (fig. 34.A) for ladingen. Dette skal kobles til koblingsstykket på batteriladeren som følger med (avhengig av modell) eller som kan bestilles (avsn. 15.2).

VIKTIG *Dette koblingsstykket må kun brukes for tilkoblingen til batteriladeren levert av produsenten. For bruk:*

- *Følg anvisningene i bruksanvisningen*
- *Følg anvisningene i batteriets bruksanvisning*

7.6 RENGJØRING

Rengjør etter hver bruk som forklart nedenfor.

7.6.1 Rengjøring av maskinen

- Rengjør karosseriets plastdeler med en svamp dyppet i vann og rengjøringsmiddel. Vær forsiktig og ikke fukte motoren, komponentene til det elektriske systemet og kretskortet under instrumentpanelet.
- For å redusere brannfaren må motoren, lydpotten og batterirommet holdes frie for rester av gress, løv eller overflødig fett.

VIKTIG *Bruk aldri trykkslanger eller sterke rengjøringsmidler for å vaske karosseriet og motoren!*

7.6.2 Rengjøring av utkastkanalen (*kun for modeller med oppsamling bak)*

Ved tilstopping av utkastkanalen:

1. Fjern oppsamleren eller vernet for utkast bak
2. Fjern gressrestene fra kanalens utløpshull.

7.6.3 Rengjøring av oppsamleren (*kun for modeller med oppsamling bak)*

1. Tøm oppsamleren
2. Rist den for å fjerne alle rester av gress og jord
3. Monter oppsamlingsposen tilbake på plass og vask klippeenheten

innvendig (avsn. 7.6.4-a). Fjern deretter oppsamleren, tøm den, skyll den og sett den bort slik at den tørker fort.

7.6.4 Rengjøring av klippeenheten

⚠ ***Bruk vernebriller under rengjøring av klippeenheten, og hold personer og dyr på avstand fra området rundt.***

a. Innvendig rengjøring

Fjern rester etter gress og gjørme som har samlet seg internt sammen med kutteenheten for å unngå at dette kan, når det tørker, gjøre det vanskelig å starte opp maskinen.

Innvendig vask av klippeenheten og utkastkanalen må foretas på et hardt underlag når:
- oppsamleren eller vernet for utkast bak er montert *(kun for modeller med oppsamling bak),*
- deflektoren for sideutkast er montert *(kun for modellene med sideutkast);*
- føreren sitter i setet,
- klippeenheten er i posisjon "1",
- motoren er i gang,
- giret er i fri,
- klippeinnretningene er innkoblet

- Koble alternativt en vannslange til de aktuelle koplingene (fig. 35.A), la vannet renne i noen minutter på hver av enhetene, mens klippeenheten beveger seg.

VIKTIG *For ikke å skade den elektromagnetiske clutchens riktige funksjon:*
- unngå at clutchen kommer i kontakt med olje,
- ikke bruk høytrykksspyling direkte på clutchen,
- ikke rengjør clutchen med bensin.

b. Utvendig rengjøring

⚠ ***For å opprettholde best mulig effektivitets- og sikkerhetsnivå for maskinen, er det nødvendig å unngå at det samler seg avsetninger eller tørre gressrester på den øvre delen av klippeenheten.***

For rengjøring av den øvre delen av klippeenheten må følgende gjøres:
- Senk klippeenheten helt (posisjon "1")
- blås med komprimert luft igjennom åpningene på de høyre og venstre beskyttelsene (fig. 36).

7.7 FESTESKRUER OG -MUTRER

- Hold bolter, skruer og mutrer trukket godt til, for å være sikker på at maskinen alltid er sikkert å bruke.

8. EKSTRAORDINÆRT VEDLIKEHOLD

8.1 SIKKERHETSFORSKRIFTER

⚠ ***Kontakt forhandleren eller et spesialverksted umiddelbart dersom det oppstår uregelmessigheter i funksjonen til:***
- bremsen,
- innkobling og stans av klippeinnretningene,
- innkobling av trekkraft fremover og i revers.

8.2 SAMMEN MED KLIPPEENHETEN

8.2.1 Innstilling av klippeenheten

Klippeenheten må være justert riktig for å oppnå en jevnt klippet plen (fig. 37). Kontroller lufttrykket i dekkene ved ujevn klipping (avsn. 6.1.3).
Dersom det ikke er nok for å oppnå jevn klipping, må du kontakte forhandleren for justering av klippeenheten.

8.2.2 Klippeenhet

En uskarp klippeinnretning river bort gresset og gir en gul plen.

⚠ ***Alle oppgaver med klippeinnretningene (demontering, sliping, balansering, reparasjon, ny montering og/eller bytting) er krevende arbeid som forutsetter spesialkompetanse, foruten bruk av særskilt utstyr Av sikkerhetsmessige årsaker skal derfor disse alltid utføres ved et spesialverksted.***

⚠ ***Påse at de skadde, vridde og slitte delene alltid skiftes ut sammen de tilhørende skruene, for å bevare balansen.***

VIKTIG *Alle klippeenhetene bør skiftes ut samtidig, spesielt viktig er dette ved store slitasjevariasjoner.*

VIKTIG *Bruk alltid originale klippeinnretninger med artikkelnummeret oppgitt i tabellen "Tekniske data".*

På grunn av produktutvikling kan klippeinnretninger angitt i tabellen Tekniske data, med tiden blir erstattet av andre med tilsvarende egenskaper for kompatibilitet og sikker funksjon.

8.3 UTSKIFTING AV FOR-/BAKHJULENE

8.3.1 Forberedende operasjoner

VIKTIG *Bruk en egnet løfteanordning, f.eks. jekk.*

Gjør følgende før hjulene byttes ut:
- Fjern alt tilbehør.
- Parker maskinen på et solid og jevnt underlag som garanterer maskinens stabilitet.
- Koble inn parkeringsbremsen
- Stopp motoren
- Ta ut nøkkelen
- Sett jekken i løftepunktet i nærheten av hjulet som skal byttes ut (avsn. 8.3.2; avsn. 8.3.3).
- Kontroller at jekken står helt vannrett på bakken.

8.3.2 Valg og plassering av jekken på bakhjulene

Legg trekiler (fig. 38.A) under hjulet (fig. 38.B) som er ved siden av hjulet som skal byttes ut (fig. 38.C).

For modeller med oppsamling bak:
- Den maksimale høyden til lukket jekk er 110 mm. (fig. 39).
- Sett jekken under den bakre platen (fig. 40.A), 180 mm fra sidekanten.

For modeller med sideutkast:
- Den maksimale høyden til lukket jekk er 110 mm. (fig. 41).
- Sett jekken under bakakslingen i punktet vist på figuren (fig. 42.A).

MERK *Når jekken står slik, kan den kun løfte opp hjulet som skal byttes ut.*

8.3.3 Valg og plassering av jekken på forhjulene

1. Legg trekiler (fig. 43.A) under hjulet (fig. 43.B) som er bak hjulet som skal byttes ut (fig. 43.C).
2. Den maksimale høyden til lukket jekk er 110 mm.

MERK *Valget av posisjonen til jekken må gjøres avhengig av maskintypen.*

3. Plasser jekken under den fremre delen av maskinen i punktet (fig. 44.A, 45.A, 46.A) som vist i figuren.

   MERK *Jekken må plasseres på den flate delen av støtten (fig. 44.B, 45.B).*

   MERK *Jekken må plasseres på den sentrale kanten av støtten (fig. 46.B).*

8.3.4 Bytte av hjulet

VIKTIG *Pass på at maskinen står stabilt og i ro under løftingen. Hvis du oppdager feil, må jekken senkes umiddelbart. Finn og løs problemene, og løft opp på nytt.*

1. Fjern dekselet (fig. 47.A) før du hever maskinen.
2. Løft opp slik at du klarer å trekke ut hjulet uten problemer.
3. Bruk et skrujern og trekk ut gummiringen (fig. 47.B) og akselskiven (fig. 47.C).
4. Trekk ut hjulet som skal byttes ut.
5. Påfør smøremiddel på aksen (fig. 47.D).
6. Monter reservehjulet.
7. Sett akselskiven og gummiringen skikkelig på plass igjen.
8. La hjulet berøre bakken og monter dekselet tilbake på plass (fig. 47.A).

VIKTIG *Kontroller at bakhjulene har samme høyde (fig. 48.A), og at forskjellen i den utvendige diameteren til de to hjulene (fig. 48.B) er maks 8-10 mm. Ved en større forskjell må klippeenhetens innstilling justeres ved et autorisert verksted for å unngå ujevne størrelser.*

8.3.5 Reparasjon eller bytte av dekkene

Enhver utskifting eller reparasjon av et dekk som følge av en punktering må utføres av en dekkspesialist, på den måte som er foreskrevet for type dekk som brukes.

8.4 KRETSKORT

Kretskortet er plassert under instrumentpanelet og styrer alle maskinens sikkerhetsinnretninger.

Kretskortet er utstyrt med en beskyttelse som gjenopprettes på egenhånd og som bryter kretsen ved feil i det elektriske systemet; inngrepet fører til at motoren stanser og det varsles ved et akustisk signal som deaktiveres kun når nøkkelen fjernes. Kretsen gjenopprettes automatisk etter noen få sekund; søk og fjern årsakene til feilen for å unngå at avbrytelsene gjentar seg.

VIKTIG *For å unngå at sikringen griper inn:*
- *må ikke batterienes poler inverteres;*
- *maskinen må ikke brukes uten batteriet, for ikke å forårsake anomalier ved drift av anordningen for regulering av ladingen;*
- *vær forsiktig slik at du ikke skaper kortslutning.*

8.5 BYTTE AV EN SIKRING

Maskinen er utstyrt med sikringer (fig. 49.A) av forskjellig kapasitet. Deres funksjoner og egenskaper er følgende:
- Sikring til 10 A = for å beskytte hovedkretsene og for effekt til kretskortet, inngrep vil føre til stans av maskinen og varsellampen på dashbord vil slukke seg helt (avsn. 5.16)
- 25 A sikring = beskyttelse av ladekretsen. Når den utløses, utlades batteriet gradvis og kan føre til startproblemer.
- Sikring til 5 A = beskytter den ekstra kontakten til 12 Volt for ekstrautstyr.
- Sikring til 15 A = beskytter kretsen til startmotoren, dersom den griper inn vil det være umulig å utføre den elektriske aktiveringen for å vippe posen; tømmingen er mulig med den manuelle spaken (dersom denne er montert.

Kapasiteten til sikringen er indikert på selve sikringen.

VIKTIG *En brent sikring må alltid byttes ut med en sikring av samme type og kapasitet.*

Kontakt forhandleren i tilfelle inngrepet ikke utbedrer tingenes tilstand.

8.6 BYTTE AV LYSPÆRER

8.6.1 Type "I" - Glødelamper

- Lyspærene (18 W) har bajonettsokkel og kan tas ut ved å vri den mot klokken med en tang (fig. 50)

8.6.2 Type "II" - LED-pærer

- Løsne ringen (fig. 51.A) og ta ut koblingsstykket (fig. 51.B). Demonter LED-lampen (fig. 51.C) som er festet med skruene (fig. 51.D).

8.6.3 Type “III” - LED-lamper (for modellene TNS, THNS)

1. Løft dekselet og fjern koplingsstykket (fig. 52.A).
2. Gjør fri låsesplinten (fig. 52.B) og trekk av dekselet fra siden.
3. Kople fra ledningene til LED-lampene (fig. 53.A), skru løs skruene (fig. 53.B) og gjør frie flikene (fig. 53.C).
4. Løft og gjør fri den øvre delen til dekselet (fig. 54.A).
5. Skru løs skruene (fig. 55.A) og skift ut LED-lyktene (fig. 55.B).
6. For å montere dekselet tilbake på plass må du utføre trinnene i motsatt rekkefølge i forhold til ved demontering.

8.7 BAKRE TRANSMISJON

Bakakslingen består av en forseglet monoblokkenhet og krever derfor ikke vedlikehold Enheten er permanentsmurt, og det er derfor ikke nødvendig med bytte eller etterfylling.

8.8 FREMRE TRANSMISJON (MODELL 4WD)

Den består av en forseglet monoblokkenhet og krever derfor ikke vedlikehold. Det er nødvendig å kontrollere, fylle på og skifte olje ved jevne mellomrom ved hydraulikkretsen for kobling.

Kontroller oljenivået i hydraulikkanlegget, dette må befinne seg mellom hakkene «MIN» og «MAX» angitt på tanken. Dersom nivået er under hakket «MIN» (Fig. 56):

– må beskyttelsen (fig. 56.A) festet ved mutteren (fig. 56.B) demonteres:
– skru løs korken (fig. 56.C) og fyll på med oljen 10W30 til du når nivået «MAX»:
– monter korken (fig. 56.C) og beskyttelsen (fig. 56.A) tilbake på plass.

VIKTIG *Dersom det viser seg nødvendig med hyppig etterfylling, må du kontrollere at det ikke lekker fra slangene eller fra tanken og kontakte vår Forhandleren dersom det er nødvendig å utføre inngrep.*

8.9 REGULERING AV SPERREFJÆREN FOR FESTE AV OPPSAMLINGSPOSEN

Dersom oppsamlingsposen har en tendens til å hoppe av og åpne seg ved kjøring på ulendt terreng eller dersom det er vanskelig å feste den etter at den er tømt, må spenningen til fjæren reguleres (fig. 57.A). Skift festepunktene ved å benytte ett av hullene (fig. 57.B) til du oppnår ønsket resultat.

9. LAGRING

Når maskinen skal oppbevares lengre enn 30 dager:

1. Kjøl ned motoren
2. Koble fra batterikablene, og oppbevar batteriet på et tørt og kjølig sted.
3. Tøm drivstofftanken (avsn. 7.2.2) og følg anvisningene i motorens bruksanvisning.
4. Rengjør maskinen skikkelig.
5. Kontroller at det ikke finnes skader på maskinen. Kontakt eventuelt et autorisert servicesenter.
6. Maskinen må lagres:
   – med senket klippeenhet,
   – på et tørt sted,
   – beskyttet mot dårlig vær,
   – helst tildekket med en presenning (avsn. 15.4),
   – utilgjengelig for barn.
   – Pass på å fjerne nøkler eller redskaper brukt til vedlikeholdet.

Når maskinen skal settes i drift igjen:

- kontroller at det ikke er bensinlekkasjer fra slangene, kranen eller forgasseren,:
- klargjør maskinen som angitt i kap. "6. Bruk av maskinen".

10. FLYTTING OG TRANSPORT

- Gjør følgende når maskinen flyttes:
  – Koble ut klippeinnretningen
  – Sett klippeenheten i høyeste posisjon
  – Slå av motoren

- Gjør følgende ved transport av maskinen på et kjøretøy eller tilhenger:
  – Bruk tilstrekkelig kraftige, brede og lange lasteramper
  – Last på maskinen med motoren avslått, tenningsnøkkelen tatt ut, uten fører og ved å skyve. Bruk et egnet antall personer
  – Steng drivstoffkranen (avhengig av modell)
  – Senk klippeenheten
  – Koble inn parkeringsbremsen
  – Plasser maskinen slik at den ikke utgjør en fare for noen
  – Fest den skikkelig til transportmidlet med tau eller kjettinger for å unngå at den kan velte og drivstoff kan lekke ut.

11. SERVICE OG REPARASJONER

Denne bruksanvisningen gir alle nødvendige indikasjoner for å kjøre maskinen, samt informasjon om korrekt vedlikehold som kan utføres av brukeren. Alle vedlikeholds- og justeringsoppgaver som ikke er beskrevet i bruksanvisningen, må foretas hos forhandleren eller ved et spesialverksted som har den kompetansen og det utstyret som kreves for å utføre arbeidet riktig. På denne måten opprettholdes maskinens opprinnelige sikkerhets- og driftsnivå.
Inngrep utført ved uautoriserte verksteder eller av ukvalifiserte personer fører til bortfall av garantien, foruten å frita fabrikanten for enhver forpliktelse og ethvert ansvar.

- Kun autoriserte servicesenter kan utføre reparasjoner og vedlikehold i garantitiden.
- Ikke originale reservedeler og tilbehør er ikke godkjent Bruk av ikke originale reservedeler og tilbehør setter sikkerheten i fare og hever produsenten for enhver forpliktelse og ethvert ansvar.
- Originale reservedeler leveres av serviceverksteder og autoriserte forhandlere.
- Det anbefales å levere maskinen inn til et autorisert serviceverksted for vedlikehold, assistanse og kontroll av sikkerhetsinnretningene en gang i året.

12. HVA SOM DEKKES AV GARANTIEN

Garantien dekker alle material- og fabrikasjonsfeil. Brukeren må nøye følge alle vedlagte instruksjoner.
Garantien dekker ikke feil som skyldes:

- Manglende kjennskap til vedlagt dokumentasjon.
- Uforsiktighet.
- Feil eller upassende bruk og montering.
- Bruk av uoriginale reservedeler.
- Bruk av utstyr som ikke følger med, eller som ikke er godkjent av produsenten.

Dessuten dekker garantien ikke:

- Normal slitasje av forbruksmaterialer som drivremmer, lys, hjul, knivblader, sikkerhetsbolter og ledninger.
- Normal slitasje.
- Motorer. De er dekket av motorprodusentens garantivilkår og betingelser.

Kjøperen er beskyttet av gjeldende lover. Kjøperens lovfestede rettigheter kan ikke på noen måte begrenses av denne garantien.

13. TABELL FOR VEDLIKEHOLD

Inngrep	Frekvens (timer)		Avsnitt / Bemerkninger
	Første gang	Deretter hver	
MASKIN			
Sikkerhetskontroller/kontroll av betjeningsutstyr		Før hver bruk	avsn. 6.2
Kontroll av dekktrykk		Før hver bruk	avsn. 6.1.3
Kontroller beskyttelsene ved sideutkast/utkast bak. Kontroll av oppsamlingspose, deflektor for sideutkast.		Før hver bruk	avsn. 6.1.4
Generell rengjøring og kontroll		Etter hver bruk	avsn. 7.6
Kontroll av eventuelle skader på maskinen. Kontakt eventuelt et autorisert servicesenter.		Etter hver bruk	-
Batteriets lading		Før lagring	avsn. 7.5
Kontroll av alle festene		25	
Kontroll av at klippeinnretningene er festet og skarpe		25	***
Kontroll av drivremmen		25	***
Kontroll av klippeinnretningenes drivrem		25	***
Kontroll og justering av bremsen		25	***
Kontroll og justering av trekket		25	***
Kontroll av innkobling og stans av klippeinnretningen		25	***
Generell smøring		25	****
Bytte av klippeinnretningene		100	***
Bytte av drivremmen		-	** / ***
Bytte av klippeinnretningenes drivrem		-	** / ***
MOTOR *			
Kontroll/etterfylling av drivstoff		Før hver bruk	avsn. 7.2
Kontroll/etterfylling av motorolje		Før hver bruk	avsn. 7.3
Bytte av motorolje		*	*
Kontroll og rengjøring av luftfilteret		*	*
Bytte av luftfilteret		*	*
Kontroll av bensinfilteret		*	*
Bytte av bensinfilteret		*	*
Kontroll og rengjøring av tennpluggkontaktene		*	*
Bytte av tennplugg		*	*

* Konsulter motorens håndbok for å få en fullstendig oversikt over inngrep og frekvens
** Kontakt forhandleren din ved første tegn til funksjonsfeil
*** Inngrep som må utføres av forhandleren eller et spesialverksted
*** Den generelle smøringen av alle bevegelige deler bør ellers utføres hver gang maskinen settes bort for en lenger periode

14. FEILSØKING

PROBLEM	MULIG ÅRSAK	LØSNING
1. Med nøkkelen på «FRAMDRIFT», er dashbord slukket, uten akustisk signal	Beskyttelsen til kretskortet er utløst på grunn av:	Sett nøkkelen i posisjon "STOPP" og se etter mulig årsak:
	Feilkoblet batteri	Kontroller tilkoblingene (avsn. 4.4)
	invertering av batterienes poler	Kontroller tilkoblingene (avsn. 4.4).
	Helt flatt batteri	Lad batteriet (avsn. 7.5)
	Brent sikring	Bytt ut sikringen (10 A) (avsn. 8.5).
	Vått kretskort	La det tørke med lunken luft
2. Med nøkkelen på «FRAMDRIFT», er dashbord slukket, men det akustiske signalet aktiveres	Beskyttelsen til kretskortet er utløst på grunn av:	Sett nøkkelen i posisjon «STOPP» og se etter mulige årsaker til feilen:
	Vått kretskort	La det tørke med lunken luft
3. Med nøkkelen i på "START", tennes dashbord, men startmotoren roterer ikke	Dårlig ladet batteri	Lad batteriet (avsn. 7.5)
	sikringen for lading har gått	skift ut sikringen (25 A) (se 8.5)
4. Nøkkel i posisjon "START", startmotoren virker, men motoren starter ikke	Dårlig ladet batteri	Lad batteriet (avsn. 7.5)
	Feil ved bensintilførsel	Kontroller nivået i tanken (avsn. 7.2.1)
		Åpne kranen (avhengig av modell) (avsn. 6.4)
		Kontroller bensinfiltret
	Tenningsfeil	Kontroller at tennplugghetten er skikkelig festet
		Kontroller at det er riktig elektrodeavstand på tennpluggen, og at elektrodene er rene
5. Det er vanskelig å starte motoren, eller motoren går ujevnt	Problemer med forgasseren	Rengjør eller bytt luftfilteret
		Tøm tanken og fyll på ny bensin
		Kontroller og bytt eventuelt ut bensinfilteret
6. Motoren har dårlig effekt under klippingen	Fremdriftshastigheten er for stor i forhold til klippehøyden	Reduser hastigheten og/eller øk klippehøyden (avsn. 6.5.4)
7. Når klippeenheten koples inn, slår motoren seg av	samtykke for innkopling mangler	Sjekk at oppstartsvilkårene er oppfylt (avsn. 6.2.2)
8. Varsellampen til batteriet slukker seg ikke etter noen få minutter med arbeid	batteriet er ikke tilstrekkelig ladet	Kontakt forhandleren
9. Varsellampen for oljen tennes mens arbeidet pågår (dersom denne finnes)	problemer ved smøring av motoren	Sett øyeblikkelig nøkkelen på «STOPP»:
		gjenopprett oljenivået (se 7.3.1)
		skift ut filteret (ta kontakt med forhandleren dersom problemet vedvarer)
10. Motoren stanser og et akustisk signal aktiveres	Beskyttelsen til kretskortet er utløst på grunn av:	Sett nøkkelen i posisjon «STOPP» og se etter mulige årsaker til feilen:
	overspenning forårsaket av laderegulator	Kontakt forhandleren
	feilkoblet batteri (usikre kontakter)	kontroller koblingene (se 3.4)

Hvis problemene fortsetter etter at du har utført disse forslagene til forbedring, må du ta kontakt med forhandleren.

PROBLEM	MULIG ÅRSAK	LØSNING
11. Motoren stanser uten akustisk signal	batteriet er frakoplet	kontroller koblingene (se 3.4)
	problemer ved motoren	Kontakt forhandleren
12. Klippeinnretningene kobles ikke inn, eller de stanser ikke i rett tid når de kobles ut	løs reim	Kontakt forhandleren
	problem ved den elektromagnetiske tilkoplingen	Kontakt forhandleren
13. Ujevn klipping og utilstrekkelig oppsamling (kun for modeller med oppsamling bak)	Klippeenheten er ikke parallell med bakken	Kontroller lufttrykket i dekkene (avsn. 6.1.3.)
		Gjenopprett klippeenhetens innstilling med bakken (avsn. 8.2.1)
	Klippeinnretningene er ineffektive	Kontakt forhandleren
	fremdriftshastigheten er for høy i forhold til høyden på gresset som skal klippes	Reduser fremdriftshastigheten og/ eller hev klippeenheten (avsn. 6.5.4)
		Vent til gresset er tørt
	Kanalen er tilstoppet	fjern oppsamlingsposen og tøm kanalen (se 7.6.2)
14. Ujevn klipping (kun for modeller med sideutkast)	Klippeenheten er ikke parallell med bakken	Kontroller lufttrykket i dekkene (avsn. 6.1.3.)
		Gjenopprett klippeenhetens innstilling med bakken (avsn. 8.2.1)
	Klippeinnretningene er ineffektive	Kontakt forhandleren
15. Unormal vibrasjon under klipping	Klippeenheten er full av gress	Rengjør klippeenheten (avsn. 7.6.4)
	Klippeinnretningene er ubalanserte eller løse	Kontakt forhandleren
	Festene er løse	Kontroller og stram til festeskruene for motor og ramme
16. Usikker eller ineffektiv bremsing	Bremsen ikke korrekt regulert	Kontakt forhandleren
17. Uregelmessig fremdrift, utilstrekkelig trekkraft i oppoverbakke, eller maskinen har en tendens til å rykke	Problemer med remmen eller anordningen for innkobling	Kontakt forhandleren
18. Maskinen flytter seg ikke selv om motoren står og går og pedalen for trekkraft aktiveres	Utløserspak i posisjon for utløst transmisjon	Flytt den til posisjon for innkoblet transmisjon (avsn. 5.4)
19. Maskinen vibrerer på unormalt vis	Deler er ødelagte eller har løsnet	Stopp maskinen og ta ut tenningsnøkkelen
		Kontroller om det finnes skader
		Kontroller om det finnes deler som har løsnet, og stram dem godt
		Kontrollene, utskiftingene eller reparasjonene må utføres ved et spesialverksted

Hvis problemene fortsetter etter at du har utført disse forslagene til forbedring, må du ta kontakt med forhandleren.

15. TILBEHØR

15.1 MULCHING-SETT

Maler fint opp det klippede gresset, og lar det ligge på plenen (fig. 58.A1 og fig. 58.A2).

15.2 BATTERILADER

Holder batteriet i god stand når maskinen ikke brukes og garanterer et utmerket ladenivå og en lenger levetid for batteriet (fig. 58.B).

15.3 SETT MED TILHENGERFESTE

For å slepe en liten tilhenger (fig. 58.C).

15.4 PRESENNING

Beskytter maskinen mot støv når den ikke brukes (fig. 58.D)

15.5 SETT FOR VEKTER BAK

Bedrer stabiliteten bak på maskinen, spesielt dersom maskinen først og fremst bli bruk i bakker (fig. 58.E).

15.6 SETT MED VERN FOR UTKAST BAK

Skal benyttes i stedet for oppsamlingsposen, når gresset ikke blir samlet inn (fig. 58.F). ***(Kun for modeller med utkast bak)***.

15.7 KJETTINGER 18'', 20''

De forbedrer grepet på bakhjulene på de snødekte strekningene og tillater bruk av utstyr for snømåking (fig. 58.G).

15.8 GJØRME-/SNØHJUL 18'', 20''

Disse bedrer traksjonsprestasjonene på snødekt og gjørmete underlag (fig. 58.H).

15.9 TILHENGER

For transport av verktøy og andre gjenstander, innenfor de tillatte vektbegrensningene (fig. 58.I).

15.10 SPREDER

For å strø salt eller gjødsel (fig. 58.J).

15.11 SPREDER

For å strø sand eller grus (fig. 58.K).

15.12 PLENVALSE

For å komprimere jorden etter at en har sådd eller for å gjøre gresset flatt (fig. 58.L).

15.13 SNØPLOG

For snømåking og for å kaste til sides snøen som er fjernet (fig. 58.M).

15.14 FEIEMASKIN MED KOSTER FRAMME

For å feie veier og fast underlag for blader og skitt og for å fjerne tynne lag med nysnø (fig. 58.N).

15.15 KUTTER

For å kutte og trevle ugress (fig. 58.O).

15.16 SAMLER AV BLAD OG GRESS

For å samle opp blader og gress på gressplener (fig. 58.P).

15.17 RAKE FRAMME

For å samle opp gress og små kvister (fig. 58.Q).

15.18 GRENSESNITT FOR LØFTING

Gjør det mulig å montere ekstra redskap framme som ikke krever kraftuttak (fig. 58.R1).

15.19 KRAFTUTTAK (PTO)

Gjør det mulig å overføre motorens effekt til redskapet som styres. Trenger grensesnitt for heving (fig. 58.R2).

15.20 KRAFTUTTAK (PTO)

Gjør det mulig å overføre motorens effekt til redskapet som styres. Trenger ikke grensesnitt for heving (fig. 58.R3).

PL

OSTRZEŻENIE!: PRZED UŻYCIEM MASZYNY, NALEŻY UWAŻNIE PRZECZYTAĆ NINIEJSZĄ INSTRUKCJĘ. Zachować do wykorzystania w przyszłości.

SPIS TREŚCI

1. INFORMACJE OGÓLNE 2
2. ZASADY BEZPIECZEŃSTWA 2
3. ZAPOZNANIE SIĘ Z MASZYNĄ..... 5
   3.1 Opis maszyny i przeznaczenie 5
   3.2 Oznakowanie bezpieczeństwa 6
   3.3 Etykieta znamionowa 6
   3.4 Podstawowe części 6
4. MONTAŻ 7
   4.1 Elementy montażowe 7
   4.2 Montaż kierownicy 8
   4.3 Montaż fotela kierowcy 8
   4.4 Montaż i podłączenie akumulatora..... 8
   4.5 Montaż wsporników pojemnika na trawę8
   4.6 Usuwanie blokady haka mocującego pojemnik na trawę 8
   4.7 Montaż przedniego zderzaka 9
   4.8 Montaż pojemnika na trawę 9
   4.9 Montaż dźwigni przechylania pojemnika na trawę 9
   4.10 Montaż bocznych osłon agregatu tnącego (jeśli przewidziane)..... 9
   4.11 Montaż deflektora wyrzutu bocznego (tylko w modelach z wyrzutem bocznym) 9
5. ELEMENTY STEROWANIA..... 10
   5.1 Pedał hamulca 10
   5.2 Pedał jazdy do przodu..... 10
   5.3 Pedał jazdy do tyłu 10
   5.4 Element sterujący odblokowaniem przekładni hydrostatycznej..... 10
   5.5 Stacyjka z kluczem..... 11
   5.6 Element sterujący regulacją obrotów silnika..... 11
   5.7 Dźwignia hamulca postojowego..... 11
   5.8 Przełącznik reflektorów 11
   5.9 Element sterujący włączaniem i wyłączaniem urządzeń tnących..... 11
   5.10 Przycisk umożliwiający koszenie na biegu wstecznym 12
   5.11 Elementy do regulacji wysokości agregatu tnącego 12
   5.12 Urządzenie utrzymania prędkości (cruise control)..... 12
   5.13 Licznik (jeśli przewidziano)..... 13
   5.14 Gniazdo pomocnicze do akcesoriów... 13
   5.15 Sterowanie przechylaniem pojemnika na trawę 13
   5.16 Wyświetlacz typu „I” i sygnalizacje dźwiękowe 13
   5.17 Wyświetlacz typu „II” i sygnalizacje dźwiękowe 14
   5.18 Wyświetlacz typu „III” i sygnalizacje dźwiękowe 15
6. UŻYTKOWANIE MASZYNY 16
   6.1 Czynności wstępne 16
   6.2 Kontrole bezpieczeństwa 17
   6.3 Użytkowanie maszyny na terenach położonych na zboczach..... 18
   6.4 Uruchomienie..... 18
   6.5 Praca..... 19
   6.6 Zatrzymanie 21
   6.7 Wskazówki po zakończeniu użytkowania 21
7. KONSERWACJA ZWYCZAJNA..... 21
   7.1 Informacje ogólne 21
   7.2 Uzupełnianie paliwa/ opróżnianie zbiornika paliwa..... 22
   7.3 Kontrola, uzupełnianie, opróżnianie oleju silnikowego 22
   7.4 Kółka antyskalpowe 23
   7.5 Akumulator..... 23
   7.6 Czyszczenie 24
   7.7 Nakrętki i śruby mocujące 24
8. KONSERWACJA NADZWYCZAJNA 25
   8.1 Zalecenia w zakresie bezpieczeństwa 25
   8.2 Agregat tnący..... 25
   8.3 Wymiana kół przednich / tylnych 25
   8.4 Karta elektroniczna 26
   8.5 Wymiana bezpiecznika 26
   8.6 Wymiana żarówek..... 27
   8.7 Zespół tylnej przekładni 27
   8.8 Zespół przedniej przekładni (model 4WD)..... 27
   8.9 Regulacja sprężyny haka mocującego pojemnik na trawę 27
9. MAGAZYNOWANIE 27
10. PRZEMIESZCZANIE I TRANSPORT..... 28
11. SERWIS I NAPRAWA 28
12. ZAKRES GWARANCJI 28
13. TABELA KONSERWACJI 29
14. IDENTYFIKACJA USTEREK 30
15. AKCESORIA..... 32

1. INFORMACJE OGÓLNE

1.1 JAK POSŁUGIWAĆ SIĘ INSTRUKCJĄ OBSŁUGI

W tekście instrukcji, niektóre paragrafy zawierające szczególnie ważne informacje dotyczące bezpieczeństwa lub funkcjonowania maszyny, są wyszczególnione na różne sposoby, według następujących zasad:

UWAGA *lub* **WAŻNE** *Dostarcza dokładniejszego omówienia lub dodatkowych elementów do podanych poprzednio wskazówek w celu uniknięcia uszkodzenia maszyny lub spowodowania strat.*

Symbol ⚠ wskazuje na zagrożenie. Niezastosowanie się do tego ostrzeżenia może spowodować obrażenia ciała użytkownika lub osób trzecich i/lub spowodować szkody materialne.

Paragrafy oznaczone kwadracikiem z krawędzią z szarych kropek wskazują na opcjonalne funkcje nie występujące we wszystkich modelach opisanych w niniejszej instrukcji. Należy sprawdzić, czy dana opcja obecna jest w zakupionym modelu.

Wszystkie określenia "przedni", "tylny", "prawy" i "lewy" rozumie się w odniesieniu do pozycji roboczej operatora obsługującego maszynę.

1.2 ODNOŚNIKI

1.2.1 Rysunki

Rysunki w niniejszej instrukcji zostały kolejno ponumerowane: 1, 2, 3, itd. Elementy przedstawione na rysunkach zostały oznaczone literami A, B, C, itd. Oznaczenie elementu C na rysunku 2 to: "Patrz rys. 2.C" lub po prostu "(Rys. 2.C)". Ilustracje mają charakter poglądowy. Części składowe Państwa maszyny mogą nieco różnić się od elementów przedstawionych na rysunkach.

1.2.2 Tytuły

Podręcznik podzielony jest na rozdziały i paragrafy. Tytuł paragrafu "2.1 Instruktaż" to podtytuł "2. Zasady bezpieczeństwa". Odniesienia do tytułów lub paragrafów są oznaczone skrótami rozdz. lub par. i odpowiedni numer. Przykład: "rozdz. 2" lub "par. 2.1"

2. ZASADY BEZPIECZEŃSTWA

2.1 INSTRUKTAŻ

⚠ ***Należy dokładnie zapoznać się z systemem sterowania i sposobem użytkowania maszyny. Opanować sposób natychmiastowego zatrzymania silnika. Nieprzestrzeganie ostrzeżeń i instrukcji może spowodować pożary i/lub ciężkie zranienia.***

- W żadnym razie nie należy pozwolić, aby urządzenie było użytkowane przez dzieci i osoby nieposiadające wystarczającej wiedzy na temat instrukcji obsługi. Miejscowe przepisy prawne mogą określić najniższą granicę wieku dla użytkowników.
- Nigdy nie należy użytkować urządzenia jeśli użytkownik jest w stanie przemęczenia, złego samopoczucia lub po zażyciu lekarstw oraz pod wpływem narkotyków, alkoholu lub innych substancji, które mogą zaburzyć jego refleks, czy uwagę.
- Nie należy przewozić na niej dzieci lub innych pasażerów.
- Należy pamiętać, że operator lub użytkownik jest odpowiedzialny za wypadki i nieoczekiwane wydarzenia, które mogą zaistnieć wobec innych osób lub ich własności. Ocena ryzyka związanego z cechami terenu przeznaczonego do pracy, a także wybór środków ostrożności gwarantujących bezpieczeństwo działania zarówno sobie, jak i osobom postronnym wchodzą w zakres obowiązków osób używających urządzenie i zwłaszcza, jeśli chodzi o pracę na zboczach, terenach nieregularnych, śliskich lub niestabilnych.
- W przypadku odstąpienia lub wypożyczenia maszyny osobom trzecim, upewnić się, aby użytkownik zapoznał się z instrukcjami użytkowania, zawartymi w niniejszej instrukcji obsługi.

2.2 CZYNNOŚCI WSTĘPNE

Środki ochrony indywidualnej (ŚOI)

- Nosić odpowiednią odzież, wytrzymałe obuwie robocze z podeszwą antypoślizgową i długie spodnie. Nie uruchamiać urządzenia bez obuwia lub w sandałach. Stosować środki ochrony słuchu..
- Stosowanie ochraniaczy słuchu może zmniejszyć zdolność do odbierania ewentualnych ostrzeżeń (krzyk lub alarmy). Zwrócić szczególną uwagę na wszystko, co dzieje się w strefie roboczej.

- Nie zakładać szali, koszul, naszyjników, bransoletek i innych akcesoriów wiszących lub wyposażonych w sznurki, które mogłyby zaplątać się w maszynę lub w inne przedmioty i materiały znajdujące się w miejscu pracy.
- Związać odpowiednio długie włosy.

Obszar roboczy / Maszyna

- Sprawdzić dokładnie całą przestrzeń do pracy i usunąć to wszystko, co mogłoby zostać wyrzucone przez maszynę lub spowodować uszkodzenie urządzenia tnącego/części obracające się (kamienie, gałęzie, druty stalowe, kości, itp.).

Silnik o zapłonie iskrowym: paliwo

⚠ **ZAGROŻENIE!**! Paliwo jest substancją łatwopalną.

- Przechowywać paliwo w homologowanych zbiornikach na paliwo, w miejscach bezpiecznych, z dala od źródeł ciepła czy ognia.
- Pozostawić obszar składowania benzyny wolny od ścinków trawy, liści i nadmiaru smaru.
- Nie pozostawiać zbiorników w zasięgu dostępu dzieci.
- Nie palić podczas tankowania lub uzupełniania paliwa oraz podczas obchodzenia się z paliwem.
- Tankować przy użyciu lejka, tylko na zewnątrz.
- Unikać wdychania oparów paliwa.
- Nie dolewać paliwa, ani nie zdejmować korka ze zbiornika, gdy silnik jest w ruchu lub, kiedy jest nagrzany.
- Otworzyć powoli korek zbiornika pozwalając na stopniowe rozładowanie wewnętrznego ciśnienia.
- Nie należy zbliżać źródła ognia do otworu zbiornika, by sprawdzić jego zawartość.
- W razie przelania benzyny, nie należy uruchamiać silnika, lecz przestawić maszynę z miejsca rozlania się paliwa w celu uniknięcia możliwości stworzenia sytuacji sprzyjających wybuchom pożaru dopóki paliwo się nie ulotni i opary benzyny nie rozproszą się.
- Natychmiast wyczyścić wszystkie resztki benzyny rozlanej na maszynę lub na ziemię.
- Zawsze nałożyć i zakręcić dobrze korki zbiornika i pojemnika benzyny.
- Nie uruchamiać maszyny w miejscu, gdzie dokonano wlewania paliwa; uruchomienie silnika musi być dokonywane w odległości przynajmniej 3 metrów od miejsca, w którym wlewano paliwo.
- Nie dopuścić do kontaktu paliwa z odzieżą i, jeśli to nastąpi, zmienić odzież przed uruchomieniem silnika.

2.3 PODCZAS UŻYTKOWANIA

Obszar roboczy

- Nie używać silnika w zamkniętych pomieszczeniach, w których mogą się nagromadzić niebezpieczne spaliny zawierające tlenek węgla. Czynności rozruchu muszą być wykonywane na świeżym powietrzu lub w pomieszczeniu o dobrej wentylacji. Pamiętać, że spaliny silnika są trujące.
- Podczas rozruchu maszyny nie kierować tłumika czyli gazu wydechowego w stronę materiałów łatwopalnych..
- Nie używać maszyny na obszarze zagrożonym wybuchem, w obecności łatwopalnych cieczy, gazów lub pyłów. Styki elektryczne lub tarcie mechaniczne mogą generować iskry, które mogą spowodować zapalenie się pyłu lub oparów.
- Należy pracować tylko przy świetle dziennym lub przy dobrym oświetleniu sztucznym oraz przy dobrej widoczności.
- Oddalić z miejsca pracy osoby postronne, dzieci i zwierzęta. Dzieci powinny się znajdować pod opieką drugiej osoby dorosłej.
- Należy unikać pracy na mokrej nawierzchni, w deszczu, w przypadku ryzyka wystąpienia burzy w szczególności z prawdopodobieństwem błyskawic.
- Zwróć szczególną uwagę na nierówność terenu (grzbiety, wgłębienia), pochyłości, ukryte zagrożenia i ewentualne przeszkody które mogą ograniczać widoczność.
- Zachować szczególną ostrożność w pobliżu stromych zboczy, rowów czy wałów ochronnych. Maszyna może się przewrócić, jeżeli jedno koło wyjdzie poza krawędź lub nastąpi osunięcie się krawędzi.
- Należy zachować szczególną ostrożność na terenach pochyłych, gdzie istnieje ryzyko przewrócenia lub utraty kontroli nad maszyną. Podstawowe przyczyny utraty kontroli są następujące:
  - niewystarczająca przyczepność kół;
  - nadmierna prędkość;
  - nieodpowiednie hamowanie;
  - maszyna nieodpowiednia do danego typu pracy;
  - brak znajomości zagrożeń przy szczególnych warunkach terenu;
  - nieprawidłowe użytkowanie jako pojazd holujący.
- Podczas użytkowania maszyny w pobliżu drogi zwrócić uwagę na ruch uliczny.
- Aby uniknąć ryzyka pożaru, nie należy pozostawiać maszyny w wysokiej trawie przy pracującym silniku.

Sposób postępowania

- Podczas jazdy i pracy, należy być skoncentrowanym i nie rozpraszać uwagi
- Zachować ostrożność podczas cofania. Przed i w czasie cofania należy oglądać się za siebie, żeby w porę spostrzec ewentualne przeszkody.
- Należy zachować ostrożność podczas ciągnięcia ładunków lub przy użyciu ciężkiego sprzętu:
  - Dla belek zaczepowych stosować wyłącznie przeznaczone do tego punkty połączenia;
  - Ograniczyć obciążenie, do takiego, które można w łatwy sposób kontrolować;
  - Nie skręcać gwałtownie. Zachować ostrożność podczas jazdy wstecz;
  - Stosować przeciwwagę lub obciążenie kół w przypadkach, w których jest to zalecane przez instrukcję.
- Zachować ostrożność podczas użycia pojemników i akcesoriów mogących zakłócić stabilność maszyny, zwłaszcza na zboczach.
- Trzymać zawsze ręce i stopy daleko od urządzenia tnącego, szczególnie podczas uruchamiania, jak i obsługi maszyny.
- Uwaga: element tnący obraca się nadal przez kilka sekund nawet po odłączeniu lub po wyłączeniu silnika.
- Należy zwrócić uwagę na zespół tnący z więcej niż jednym urządzeniem tnącym, ponieważ obracające się urządzenie tnące może wprowadzić w ruch pozostałe.
- Trzymać się zawsze z dala od otworu wyrzutu trawy.
- Nie należy dotykać elementów silnika, ponieważ nagrzewają się one podczas pracy. Istnieje niebezpieczeństwo poparzeń.
- Aby uniknąć ryzyka pożaru, nie należy pozostawiać maszyny w wysokiej trawie przy pracującym silniku.

⚠ W przypadku uszkodzeń lub wypadków przy pracy, należy natychmiast wyłączyć silnik i oddalić maszynę tak, aby nie powodować dalszych szkód; w przypadku wypadków z obrażeniami ciała obsługującego lub osoby trzeciej, natychmiast aktywować procedurę pierwszej pomocy, najbardziej właściwą do zaistniałej sytuacji i zwrócić się do Placówki zdrowia w celu poddania się niezbędnej kuracji. Dokładnie usunąć wszelkie pozostałości, które mogłyby spowodować szkody lub obrażenia wobec osób lub zwierząt, gdyby pozostały niezauważone.

Ograniczenia w użytkowaniu

- Nigdy nie należy używać maszyny z uszkodzonymi, brakującymi lub niewłaściwie zamontowanymi zabezpieczeniami, (pojemnik na trawę, ochrona wyrzutu bocznego, ochrona wyrzutu tylnego).
- Nie używać maszyny, gdy akcesoria/narzędzia nie są zainstalowane w odpowiednich miejscach.
- Nie wyłączać, odłączać, usuwać lub modyfikować istniejących systemów bezpieczeństwa/mikro-przełączników.
- Nie zmieniać regulacji silnika, ani nie ustawiać zbyt wysokich obrotów. Jeśli silnik będzie pracował na zbyt wysokich obrotach, wzrasta ryzyko obrażeń operatora.
- Nie przeciążać maszyny i nie używać jej do wykonania ciężkich prac; użycie odpowiedniego urządzenia obniża ryzyko i polepsza jakość pracy.
- Niniejsza maszyna nie posiada homologacji do użytkowania na drogach publicznych. Użytkowanie maszyny (zgodnie z Kodeksem Drogowym) powinno się odbywać wyłącznie w granicach terenów prywatnych, gdzie obowiązuje zakaz ruchu kołowego.

2.4 KONSERWACJA, PRZECHOWYWANIE

Regularna konserwacja i właściwe przechowywanie maszyny pozwalają zapewnić bezpieczeństwo użytkowania i wysoką wydajność.

Konserwacja

- Nigdy nie używać maszyny, gdy jej części składowe są zużyte lub uszkodzone. Zużyte lub uszkodzone części muszą być wymienione, nie mogą być nigdy naprawiane.
- W celu ograniczenia ryzyka pożaru, regularnie sprawdzać, czy nie występują wycieki oleju i/lub paliwa.
- Podczas czynności regulacyjnych maszyny, zwracać uwagę, aby zapobiec uwięzieniu palców pomiędzy urządzeniem tnącym w ruchu i częściami stałymi maszyny.

⚠ Poziom hałasu i drgań podany w niniejszych instrukcjach przedstawia maksymalne wartości tych parametrów dopuszczalne dla użytkowania maszyny. Stosowanie źle wyważonego narzędzia tnącego, zbyt wysoka prędkość ruchu, nieprawidłowe wykonywanie konserwacji lub jej brak wpływają w istotny sposób na zwiększenie emisji hałasu i poziomu drgań. W związku z powyższym jest konieczne powzięcie środków zapobiegawczych mających na celu usunięcie ewentualnych skutków zbyt wysokiego hałasu i nadmiernych drgań; dokonać konserwacji maszyny, stosować ochraniacze słuchu oraz dokonywać przerw podczas pracy.

Magazynowanie

- Nie przechowywać maszyny z benzyną w zbiorniku, w pomieszczeniu, gdzie opary paliwa mogłyby przedostać się do płomienia, iskry lub źródła wysokiej temperatury.

- W celu zmniejszenia zagrożenia pożarowego, nie należy pozostawiać pojemników z odpadami wewnątrz pomieszczenia.

2.5 OCHRONA ŚRODOWISKA

Ochrona środowiska jest ważnym i priorytetowym czynnikiem podczas użycia maszyny, dla dobra społeczeństwa i środowiska, w którym żyjemy.

- Unikać sytuacji, w której staje się ona elementem zakłócającym spokój otoczenia. Używać maszynę tylko w stosownych godzinach (nigdy wcześnie rano albo w nocy, gdy hałas mógłby przeszkadzać innym osobom).
- Przestrzegać skrupulatnie lokalnych przepisów dotyczących utylizacji opakowań, olejów, paliwa, filtrów, zniszczonych części, czy jakichkolwiek innych elementów zanieczyszczających środowisko; odpady te nie mogą być wyrzucane do śmieci, ale muszą być rozdzielone i składowane w odpowiednich punktach selektywnego gromadzenia odpadów, które zajmą się recyklingiem tych materiałów.
- Należy skrupulatnie przestrzegać lokalnych przepisów dotyczących utylizacji odpadów.
- Po ostatecznym zaniechaniu używania maszyny, nie porzucać jej w środowisku, lecz zwrócić się do punktu selektywnego gromadzenia odpadów, zgodnie z obowiązującymi lokalnymi przepisami.

3. ZAPOZNANIE SIĘ Z MASZYNĄ

3.1 OPIS MASZYNY I PRZEZNACZENIE

Maszyna jest kosiarką do trawy prowadzoną przez operatora siedzącego.
Maszyna wyposażona jest w silnik, który uruchamia urządzenie tnące, zabezpieczony przez obudowę oraz zespół napędowy odpowiedzialny za ruch maszyny.
Maszyna jest wyposażona w poniższe urządzenia:

- bezstopniowa przekładnia hydrostatyczna z przełożeniem do jazdy do przodu i do tylu („Hydro"), dwa koła napędowe (2WD) lub cztery koła napędowe (4WD).

Operator prowadzi maszynę i uruchamia główne przyciski sterujące, siedząc na miejscu kierowcy.

Elementy zabezpieczające zainstalowane w urządzeniu zapewniają zatrzymanie silnika oraz urządzenie tnącego w ciągu kilku sekund (par. 6.2.2).

3.1.1 Użytkowanie zgodne z przeznaczeniem

Niniejsza maszyna została zaprojektowana i skonstruowana w celu koszenia trawy.

Maszyna przeznaczona jest do:

1. koszenia trawy i zbierania jej do specjalnego pojemnika.
2. koszenia trawy i jej rozładowywania na ziemię w części tylnej.
3. koszenia trawy, rozdrabniania jej i rozpraszania na terenie (efekt mulczowania);
4. koszenia trawy i jej bocznego rozładunku.

Stosowanie specjalnych akcesoriów dostarczanych przez producenta wraz z wyposażeniem standardowym lub nabywanych oddzielnie umożliwia wykonywanie pracy różnymi metodami, które są opisane w niniejszych instrukcjach lub w instrukcjach towarzyszących poszczególnym akcesoriom. Możliwość stosowania dodatkowych akcesoriów (jeśli jest to przewidziane przez producenta) może wzbogacić zakres przewidzianego zastosowania maszyny o inne funkcje wskazane w instrukcjach dołączonych do akcesoriów.

3.1.2 Niewłaściwe użytkowanie

Jakiekolwiek inne zastosowanie odbiegające od powyżej opisanego, może okazać się niebezpieczne i powodować szkody wobec osób i/lub mienia. Niewłaściwe użycie maszyny stanowią (przykładowo podane czynności, ale nie tylko):

- przewożenie na maszynie lub na jej przyczepie osób, dzieci i zwierząt; może spowodować to ich upadek i poważne obrażenia lub wpłynąć negatywnie na bezpieczeństwo jazdy;
- holowanie lub popychanie ładunków bez użycia specjalnych akcesoriów przeznaczonych do holowania;
- wykorzystywanie maszyny do pokonywanie terenów niestabilnych, śliskich, zamarzniętych, pokrytych kamieniami lub niespoistych, przemokłych lub bagnistych, które nie pozwalają na ocenę stałości terenu;
- włączanie agregatu tnącego na odcinkach pozbawionych trawy;
- wykorzystywanie maszyny do zbierania liści lub odpadów.

WAŻNE *Niewłaściwe użytkowanie maszyny prowadzi do utraty gwarancji i zwalnia producenta od wszelkiej odpowiedzialności, obciążając użytkownika wszelkimi zobowiązaniami wynikającymi ze szkód lub obrażeń ciała własnych lub wobec osób trzecich.*

3.1.3 Typologia użytkowników

Niniejsza maszyna jest przeznaczona do użytku przez konsumentów, czyli nieprofesjonalnych operatorów. Niniejsza maszyna jest przeznaczona "do użytku hobbystycznego".

WAŻNE *Niniejsza maszyna powinna być używana przez jednego operatora.*

3.2 OZNAKOWANIE BEZPIECZEŃSTWA

Na maszynie umieszczono różne symbole (rys. 2). Ich zadaniem jest przypominanie użytkownikowi o konieczności zachowania ostrożności i uwagi podczas korzystania z maszyny.

Znaczenie symboli:

Ostrzeżenie! Przed przystąpieniem do użytkowania maszyny należy przeczytać instrukcje.

Ostrzeżenie! Wyjąć kluczyk i przeczytać instrukcje przed przystąpieniem do jakiejkolwiek czynności konserwacyjnej lub naprawy.

Zagrożenie! Wyrzucanie przedmiotów: Nie pracować bez uprzedniego zamontowania osłony tylnego wyrzutu trawy lub pojemnika na trawę. (tylko do modeli z tylnym pojemnikiem na trawę).

Zagrożenie! Wyrzucanie przedmiotów: Utrzymywać bezpieczną odległość od innych osób.

Zagrożenie! Wywrócenie się maszyny: Nie używać maszyny na pochyłościach przekraczających 10°.

Zagrożenie! Niebezpieczeństwo okaleczenia: Upewnić się, że dzieci znajdują się w bezpiecznej odległości od maszyny, kiedy silnik jest uruchomiony.

Ryzyko przecięcia. Urządzenia tnące w ruchu. Nie wkładać rąk ani stóp do komory urządzeń tnących.

Ostrzeżenie! Utrzymywać odpowiednią odległość od rozgrzanych powierzchni.

Nie wchodzić na maszynę i nie deptać osłon agregatu tnącego.

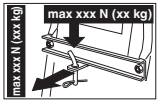

Podczas użytkowania zestawu do holowania nie przekraczać limitów obciążenia podanych na etykiecie i przestrzegać zasad bezpieczeństwa.

WAŻNE *Uszkodzone lub nieczytelne etykiety należy wymienić. Zwrócić się o nowe etykiety do autoryzowanego serwisu.*

3.3 ETYKIETA ZNAMIONOWA

Na etykiecie identyfikacyjnej znajdują się następujące dane (rys. 1):

1. Poziom mocy dźwięku
2. Znak zgodności CE
3. Rok produkcji
4. Typ maszyny
5. Numer fabryczny
6. Nazwa i adres producenta
7. Kod wyrobu
8. Moc znamionowa i maksymalna prędkość robocza silnika
9. Waga urządzenia z pustym zbiornikiem paliwa w kg
10. Rodzaj napędu

Zapisać dane identyfikacyjne maszyny w odpowiednich polach na etykiecie zamieszczonej z tyłu okładki.

WAŻNE *Używać danych identyfikacyjnych zamieszczonych na etykiecie w przypadku kontaktowania się z autoryzowanym serwisem.*

WAŻNE *Przykładowa Deklaracja Zgodności znajduje się na ostatnich stronach instrukcji.*

3.4 PODSTAWOWE CZĘŚCI

Maszyna składa się z poniższych części głównych, którym odpowiadają następujące funkcje (rys. 1):

A. **Silnik**: zapewnia ruch urządzeń tnących i trakcję kół; jego charakterystyka i zasady użytkowania opisane są w oddzielnej instrukcji.

B. Agregat tnący: zespół składa się z obudowy zabezpieczającej obracające się elementy, oraz z urządzeń tnących.

C. Urządzenia tnące: elementy służące do koszenia trawy; skrzydełka znajdujące się na ich końcach kierują ściętą trawę w stronę tunelu wyrzutu.

D. Osłona tylnego wyrzutu trawy (dostępna na zamówienie): zakładana zamiast pojemnika na trawę, ma za zadanie zatrzymanie ewentualnych ściętych urządzeniami tnącymi przedmiotów, nie pozwalając na ich odrzucanie z dala od maszyny (tylko w modelach z pojemnikiem na trawę z tyłu maszyny).

E. Deflektor bocznego wyrzutu trawy: poza funkcją bocznego rozładowywania trawy, stanowi element bezpieczeństwa, który nie pozwala, aby ewentualne obiekty zebrane przez urządzenie tnące zostały wyrzucone przez maszynę na duże odległości (tylko dla modeli z bocznym wyrzutem).

F. Pojemnik na trawę: poza funkcją zbierania skoszonej trawy, stanowi element bezpieczeństwa, który nie pozwala, aby ewentualne obiekty zebrane przez urządzenie tnące zostały wyrzucone przez maszynę na duże odległości (*tylko dla modeli z tylnym pojemnikiem*).

G. Tunel wyrzutu: element łączący agregat tnący z pojemnikiem na trawę (*tylko w modelach z tylnym pojemnikiem na trawę*).

H. Fotel kierowcy: miejsce robocze operatora, które jest wyposażone w czujnik odczytujący obecność operatora; czujnik powoduje ewentualną interwencję urządzeń zabezpieczających.

I. Kierownica: służy do kierowania przednimi kołami.

J. Zderzak przedni: zapewnia ochronę w przednich części urządzenia.

K. Akumulator: dostarcza niezbędnej do rozruchu silnika energii; jego charakterystyka i zasady użytkowania opisane są w oddzielnej instrukcji.

4. MONTAŻ

⚠ ***Normy bezpieczeństwa, których należy przestrzegać, zostały opisane w rozdz. 2. Postępować zgodnie z poniższymi instrukcjami, aby uniknąć poważnych zagrożeń i niebezpieczeństw podczas pracy maszyny.***

W celu ułatwienia magazynowania i transportu, niektóre części składowe maszyny nie są montowane bezpośrednio w fabryce, ale muszą być skompletowane po uprzednim rozpakowaniu, zgodnie z poniżej podaną instrukcją.

⚠ ***Rozpakowanie lub zakończenie montażu należy wykonywać na płaskiej i stabilnej powierzchni, w miejscu umożliwiającym przemieszczanie maszyny i opakowań, używając zawsze odpowiednich narzędzi. Nie używać maszyny przed zakończeniem działań opisanych w sekcji "MONTAŻ".***

4.1 ELEMENTY MONTAŻOWE

W opakowaniu zawarte są elementy montażowe wyszczególnione w poniższej tabeli:

	Opis
1	Kierownica
2	Pokrywa deski rozdzielczej i elementów montażowych kierownicy
3	Fotel kierowcy
4	Przedni zderzak (jeśli przewidziany)
5	Pojemnik z odpowiednimi śrubami montażowymi i instrukcjami (tylko do modeli TS-TX-TH) (tylko do modeli z tylnym pojemnikiem)
6	Wsporniki pojemnika na trawę i odpowiednie akcesoria uzupełniające i montażowe (*tylko do modeli z tylnym pojemnikiem)*
7	Deflektor wyrzutu bocznego (*tylko w modelach z wyrzutem bocznym)*
8	Boczne wzmocnienia agregatu tnącego (jeśli przewidziano).
9	Koperta z: - instrukcjami obsługi i dokumentacją - śrubami montażowymi fotela - elementami montażowymi deflektora wyrzutu bocznego) (*tylko w modelach z wyrzutem bocznym)* - zestawem śrub do podłączenia przewodów akumulatora, - 2 kluczami zapłonowymi, - 1 zapasowym bezpiecznikiem 10 A.
10	Zestaw mulching (*tylko do modeli z bocznym wyrzutem)* (jeśli przewidziano).

4.1.1 Rozpakowanie

1. Otworzyć opakowanie zachowując ostrożność, by nie zgubić znajdujących się w nim elementów.
2. Zapoznać się z dokumentacją znajdującą się w opakowaniu, np. z niniejszymi instrukcjami.

3. Wyjąć wszystkie luźne elementy z kartonu.
4. Rozpakować urządzenie, zachowując następujące środki ostrożności:
   – doprowadzić do maksymalnej wysokości urządzenie tnące (par. 5.11), aby uniknąć uszkodzenia go w momencie opuszczania urządzenia z palety podstawowej;
   – Opuścić maszynę z palety podstawowej.
5. Ustawić dźwignię odblokowywania tylnej przekładni w pozycji odblokowanej (par. 5.4).

4.2 MONTAŻ KIEROWNICY

1. Ustawić maszynę na płaskiej powierzchni i wyosiować przednie koła.
2. Przy pomocy śrubokręta, zdjąć środkową pokrywę (rys. 3.B) kierownicy (rys. 3.A).
3. Włożyć kierownicę (rys. 3.A) na wystający wał (rys. 3.C) i obrócić ją w taki sposób, aby jej ramiona były skierowane w stronę fotela i popchnąć ją, aby zaczepić piastę kierownicy na wystających końcach kołka (rys. 3.D).
4. Zamocować kierownicę, używając śruby (rys. 3.E) i podkładek (rys. 3.F) i (rys. 3.G), dołączonych do wyposażenia, w podanej kolejności.
5. Dokręcić do oporu śrubę (rys. 3.E) kluczem rurowym.
6. Nałożyć pokrywę kierownicy (rys. 3.B), wciskając zaczepy do odpowiednich otworów.

4.3 MONTAŻ FOTELA KIEROWCY

Pociągnąć do góry dźwignię regulacji (rys. 4.C) i umieścić fotel (rys. 4.A) w prowadnicy (rys. 4.B) od strony kierownicy, aż do jego zablokowania w jednej z sześciu pozycji. W tym momencie fotel jest stabilnie zamontowany i nie może już zostać wysunięty w inny sposób, niż poprzez naciśnięcie dźwigni (rys. 4.D) zwalniającej.

4.3.1 Użycie siedzenia i podłokietników (jeśli są przewidziane) (59)

W celu prawidłowego użycia siedzenia i podłokietników (jeśli są przewidziane), odnieść się do rys. 59

4.4 MONTAŻ I PODŁĄCZENIE AKUMULATORA

Akumulator (rys. 5 A) jest umieszczony pod siedzeniem i jest zamocowany przy użyciu sprężyny (rys. 5 B).

1. Połączyć najpierw przewód czerwony (rys. 5.C) z biegunem dodatnim (+) i następnie przewód czarny (rys. 5.D) z biegunem ujemnym (-), wykorzystując śruby dostarczone w dostawie, zgodnie z zaleceniami.
2. Zamontować sprężynę (rys. 5.B), aby zamocować akumulator, uważając na prawidłowe poprowadzenie przewodów przed akumulatorem tak, aby nie zostały zakleszczone przez sprężynę (rys. 5.B).

WAŻNE *Dokonać zawsze pełnego ładowania akumulatora, postępując zgodnie ze wskazówkami zawartymi w instrukcji akumulatora.*

WAŻNE *Aby uniknąć zadziałania bezpiecznika karty elektronicznej, nie uruchamiać silnika przed zakończeniem ładowania!*

4.5 MONTAŻ WSPORNIKÓW POJEMNIKA NA TRAWĘ

Zamontować dwa wsporniki (rys. 6.A) na tylnej płytce (rys. 6.B), dla każdego wspornika używając trzech śrub (rys. 6.C), dołączonych do wyposażenia, bez blokowania odpowiednich nakrętek (rys. 6.D). Zaczepić górną część (rys. 6.E) ramy pojemnika na trawę do wsporników i wycentrować go względem tylnej płytki (rys. 6.B).
Wyregulować pozycję dwóch wsporników (rys. 6.F) względem ogranicznika (rys. 6.G) w taki sposób, aby po obróceniu ramy pojemnika na trawę sworzeń (rys. 6.H) zaczepił się prawidłowo w gnieździe (rys. 6.I). Jeszcze raz upewnić się, że rama (rys. 6.E) jest prawidłowo wycentrowana względem tylnej płytki (rys. 6.B) i ruch obrotowy odbywa się regularnie, jak wskazano powyżej, następnie dokręcić do oporu śruby (rys. 6.C) i nakrętki (rys. 6.D) mocujące.

4.6 USUWANIE BLOKADY HAKA MOCUJĄCEGO POJEMNIK NA TRAWĘ

Na czas transportu, hak mocujący (rys. 7.A) pojemnika na trawę jest zamocowany do tylnej płytki za pomocą ogranicznika (rys. 7.B).
Ten ogranicznik musi zostać usunięty przed przystąpieniem do montażu wsporników pojemnika na trawę i nie może być później używany.

4.7 MONTAŻ PRZEDNIEGO ZDERZAKA

- **Zderzak typu „I”**
- **Zderzak typu „II”**

1. Zamontować przedni zderzak (rys. 8.A) na dolnej części ramy (rys. 8.B), używając czterech śrub (rys. 8.C).

4.8 MONTAŻ POJEMNIKA NA TRAWĘ

- **Dla modelu TC**

1. Najpierw zamontować ramę, łącząc górną część (rys. 9.A) z dolną (rys. 9.B) za pomocą śrub i nakrętek dołączonych do wyposażenia (rys. 9.C) we wskazany sposób.
Umieścić płytki kątowe (rys. 9.D) i (rys. 9.E), zgodnie z ustawieniem prawym (R⇑) i lewym (L⇑), i zamocować je do ramy za pomocą czterech śrub samogwintujących (rys. 9.F).

2. **Tylko do modeli z przechylaniem elektrycznym:** Zamontować dwie rolki (rys. 9.G) na sworzniach wsporników (rys. 9.H), uważając, aby kołnierz był skierowany do wspornika, i zamocować je za pomocą pierścieni elastycznych (rys. 9.I). Następnie zamontować wsporniki do przedniej ramy (rys. 9.B) za pomocą śrub i nakrętek (rys. 9.J).

3. Włożyć ramę do pokrowca (rys. 9.K), zapewniając prawidłowe położenie wzdłuż obwodu przy podstawie. Zaczepić wszystkie profile plastikowe do rur ramy, pomagając sobie śrubokrętem (rys. 9.L).

4. Wprowadzić uchwyt (rys. 9.M) do otworów pokrywy (rys. 9.N), zamocować wszystkie elementy do ramy za pomocą śrub (rys. 9.O) i tylnych śrub samogwintujących (rys. 9.P).

5. Włożyć pręt wzmacniający (rys. 9.Q) pod ramę i zamocować za pomocą śrub i nakrętek (rys. 9.R), w taki sposób, aby płaska część była skierowana w stronę pokrowca. Włożyć dźwignię opróżniania (rys. 9.S) do jej gniazda i zamontować śruby blokujące (rys. 9.T) i odpowiednią podkładkę (rys. 9.U).

- **Dla modeli TS-TX-TH**

Zakończyć montaż pojemnika zgodnie ze wskazówkami zamieszczonymi w instrukcji dołączonej do podzespołu.

4.9 MONTAŻ DŹWIGNI PRZECHYLANIA POJEMNIKA NA TRAWĘ

Ustawić drążek dźwigni (rys. 10.A) w rowku dwóch płytek (rys. 10.B) i zamocować je we wspornikach pojemnika na trawę (rys. 10.C) za pomocą śrub i nakrętek (rys. 10.D), dołączonych do wyposażenia, w kolejności pokazanej na rysunku.
Połączyć kraniec drążka (rys. 10.E) tłoka podnoszenia z dźwignią (rys. 10.F) za pomocą sworznia (rys. 10.G) i zamontować dwa pierścienie elastyczne (rys. 10.H).
Przed zamontowaniem pojemnika na trawę na wspornikach upewnić się, że ruch dźwigni przechylania odbywa się regularnie.

4.10 MONTAŻ BOCZNYCH OSŁON AGREGATU TNĄCEGO (JEŚLI PRZEWIDZIANE)

Zamontować osłony (rys. 11.A) za pomocą śrub (rys. 11.B) i nakrętek (rys. 11.C), dołączonych do wyposażenia, zgodnie ze wskazówkami podanymi dla każdego typu maszyny.

4.11 MONTAŻ DEFLEKTORA WYRZUTU BOCZNEGO (TYLKO W MODELACH Z WYRZUTEM BOCZNYM)

1. Od wewnątrz deflektora bocznego wyrzutu (rys. 12.A), zamontować sprężynę (rys. 12.B), wprowadzając końcówkę (rys. 12.B.1) do otworu i obracając ją w taki sposób, aby zarówno sprężyna (rys. 12.B), jak i końcówka (rys. 12.B.2), zostały prawidłowo umieszczone w odpowiednich gniazdach.

2. Umieścić deflektor bocznego wyrzutu trawy (rys. 12 A) w pobliżu wsporników (rys. 12.C) agregatu tnącego, i posługując się śrubokrętem, obrócić drugą końcówkę (rys. 12.B.2) sprężyny (rys. 12.B) tak, aby wysunęła się na zewnątrz deflektora bocznego wyrzutu trawy.

3. Włożyć sworzeń (rys. 12.D) w otwory wsporników (rys. 12.C) i deflektora bocznego wyrzutu trawy, przeprowadzając go wewnątrz zwojów sprężyny (rys 12.B) tak, aby końcówka z otworem całkowicie wysunęła się ze wspornika położonego w kierunku wewnętrznym.

4. Włożyć zawleczkę (rys. 12.E) do otworu (rys. D.1) sworznia (rys. 12.D) i obrócić sworzeń na tyle, aby umożliwić zagięcie dwóch końców (rys. 12.E.1) zawleczki (przy pomocy szczypiec), co zablokuje sworzeń i uniemożliwi jego przypadkowe wysunięcie (rys. 12.D).

⚠ ***Upewnić się, czy sprężyna pracuje prawidłowo utrzymując stabilnie deflektor bocznego wyrzutu trawy w dolnym położeniu oraz sprawdzić, czy sworzeń jest dobrze włożony i czy nie grozi mu przypadkowe wysunięcie.***

WAŻNE *W modelach z możliwością bocznego wyrzutu: upewnić się, że osłona bocznego wyrzutu (rys. 13.A) jest opuszczona i zablokowana dźwignią bezpieczeństwa (rys. 13.B).*

WAŻNE *Przed zdemontowaniem lub konserwacją deflektora należy pamiętać o naciśnięciu dźwigni bezpieczeństwa (rys. 14.B) i podniesieniu osłony bocznego wyrzutu (rys. 14.A), aby umożliwić demontaż deflektora.*

UWAGA *Aby zdemontować deflektor, należy wykonać czynności montażu w odwrotnej kolejności.*

5. ELEMENTY STEROWANIA

5.1 PEDAŁ HAMULCA

Ten pedał aktywuje hamulec na tylnych kołach (rys. 13.A, 14.A)

5.2 PEDAŁ JAZDY DO PRZODU

Za pomocą tego pedału włącza się napęd na koła i reguluje prędkość maszyny podczas jazdy do przodu (rys. 13.B, 14.B):

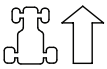

1. **Bieg do przodu.** Zwiększając nacisk na pedał, zwiększa się stopniowo prędkość jazdy maszyny.
2. **Pozycja neutralna (na luzie).** Zwalniając pedał, powraca on automatycznie do położenia neutralnego.

UWAGA *Pozycja jałowa jest sygnalizowana przez włączenie kontrolki (rys. 16.F).*

UWAGA *Jeśli pedał zostanie wciśnięty przy załączonym hamulcu postojowym (rys. 13.D), silnik zatrzyma się.*

5.3 PEDAŁ JAZDY DO TYŁU

Za pomocą tego pedału włącza się napęd podczas jazdy do tyłu i reguluje prędkość maszyny (rys. 13.C, 14.C):

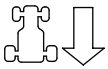

1. **Bieg wsteczny.** Zwiększając nacisk na pedał, zwiększa się stopniowo prędkość jazdy maszyny.
   ⚠ ***Bieg wsteczny należy włączać, kiedy maszyna jest zatrzymana.***
2. **Pozycja neutralna (na luzie).** Zwalniając pedał, powraca on automatycznie do położenia neutralnego.

UWAGA *Pozycja jałowa jest sygnalizowana przez włączenie kontrolki (rys. 16.F).*

UWAGA *Jeśli pedał zostanie wciśnięty przy załączonym hamulcu postojowym (rys. 15.D), silnik zatrzyma się.*

5.4 ELEMENT STERUJĄCY ODBLOKOWANIEM PRZEKŁADNI HYDROSTATYCZNEJ

Ten element sterujący ma dwa położenia, oznaczone tabliczką (rys. 13.D, 14.D):

1. Napęd włączony: dla wszystkich warunków użytkowania, podczas przemieszczania się i podczas cięcia.

2. Napęd wyłączony: znacząco zmniejsza wysiłek w czasie przemieszczania urządzenia ręcznie, przy **wyłączonym silniku**.

WAŻNE *Aby uniknąć uszkodzenia zespołu przekładni, tę operację należy wykonywać wyłącznie przy zatrzymanym silniku, przy pedałach (rys. 13.B, 13.C, 14.B, 14.C) w położeniu jałowym.*

- **Tylko dla modelu 4WD**

Łatwe przemieszczanie maszyny może mieć miejsce wyłącznie do tyłu, nawet jeśli przekładnia tylna jest odblokowana.

5.5 STACYJKA Z KLUCZEM

Kluczyk włącza / wyłącza zapłon maszyny

Może mieć 3 położenia (rys. 15.A):

1. **Pozycja zatrzymania.** Nastąpi natychmiastowe zatrzymanie maszyny.
2. **Pozycja "na biegu".** Wszystkie usługi są aktywne.
3. **Pozycja uruchomienia.** wprowadza rozrusznik i maszyna się uruchamia. Pozostawiając klucz w pozycji uruchomienia, automatycznie wraca on do pozycji "na biegu".

5.6 ELEMENT STERUJĄCY REGULACJĄ OBROTÓW SILNIKA

Reguluje liczbę obrotów silnika.

W zależności od rodzaju silnika, element sterujący regulacją obrotów silnika występuje w jednym z dwóch typów:

A. **Typ „I" z oddzielnym elementem sterującym ssaniem** (Rys. 15.B + Rys. 15.C)
B. **Typ „II"** (Rys. 15.B)

Wskazane pozycje odpowiadają :

1. **Element sterujący ssaniem - Uruchomienie zimnego silnika.** (jeśli przewidziano) Służy do uruchamiania zimnego silnika. Pozycja "CHOKE" wzbogaca mieszankę paliwa i powinna być używana tylko w razie konieczności.
2. **Maksymalne obroty silnika.** Stosuje się zawsze przy uruchamianiu maszyny, podczas pracy i podczas koszenia.
3. **Minimalne obroty silnika.** Stosuje się, gdy silnik jest wystarczająco ciepły podczas faz postoju.

UWAGA *Podczas przemieszczania maszyny wybrać pozycję pośrednią pomiędzy „żółwiem" i „zającem".*

UWAGA *Niektóre modele są wyposażone w system automatycznie kontrolujący pozycję ssania w gaźniku podczas uruchamiania silnika i nagrzewania.*

5.7 DŹWIGNIA HAMULCA POSTOJOWEGO

Hamulec postojowy uniemożliwia poruszanie się maszyny po jej zaparkowaniu.

Dźwignia włączania ma dwie pozycje (rys. 15.D), które wskazują na:

1. **Hamulec wyłączony.** Aby zwolnić hamulec postojowy, nacisnąć pedał (rys. 13.A, 14.A). Dźwignia powróci do położenia zwolnionego hamulca.
2. **Hamulec włączony.** .Aby załączyć hamulec postojowy, nacisnąć do oporu pedał (rys. 13.A, 14.A) i ustawić dźwignię w pozycji załączonego hamulca; po podniesieniu nogi z pedału zostanie on zablokowany w dolnej pozycji.

5.8 PRZEŁĄCZNIK REFLEKTORÓW

Przycisk (rys. 15.E) steruje włączeniem reflektorów, kiedy kluczyk (rys. 15.A) jest w położeniu „JAZDA".

5.9 ELEMENT STERUJĄCY WŁĄCZANIEM I WYŁĄCZANIEM URZĄDZEŃ TNĄCYCH

Ten element sterujący umożliwia włączenie urządzeń tnących za pomocą sprzęgła elektromagnetycznego:

1. **Urządzenia tnące włączone.** Przełącznik grzybkowy wyciągnięty (rys. 15.F.1) lub wciśnięty przycisk (rys. 15.F.2).

2. **Urządzenia tnące wyłączone.** Przełącznik grzybkowy wciśnięty (rys. 15.F.1) lub przycisk zwolniony (rys. 15.F.2).

⚠ ***Po wyłączeniu urządzeń tnących równocześnie załącza się hamulec, który zatrzymuje obroty w ciągu kilku sekund.***

UWAGA *Stan „Włączone urządzenia tnące" jest sygnalizowany przez włączoną kontrolkę (rys. 16.A).*

UWAGA *Jeśli urządzenia tnące zostaną włączone wbrew przewidzianym warunkom bezpieczeństwa pracy, silnik wyłączy się i nie jest możliwe jego ponowne uruchomienie (patrz rozdz. 6.2.2)*

5.10 PRZYCISK UMOŻLIWIAJĄCY KOSZENIE NA BIEGU WSTECZNYM

Przytrzymywanie naciśniętego przycisku (rys. 15.G) umożliwia cofanie z załączonymi urządzeniami tnącymi, bez powodowania zatrzymania silnika.

5.11 ELEMENTY DO REGULACJI WYSOKOŚCI AGREGATU TNĄCEGO

- **Sterowanie za pomocą dźwigni**

Za pomocą tej dźwigni podnosi się i opuszcza agregat tnący, który może być ustawiony na 7 różnych wysokościach koszenia (rys. 15.H).

Na specjalnej tabliczce wskazanych jest siedem pozycji, od „1" do „7", a każda z tych pozycji odnosi się do odpowiedniej wysokości koszenia w granicach od 3 do 9 cm.

Aby przejść z jednej pozycji do kolejnej, należy wcisnąć krańcowy przycisk odblokowania.

- **Sterowanie za pomocą dźwigni i pokrętła**

Za pomocą dźwigni (rys. 15.H) podnosi się i opuszcza urządzenia tnące.

- **Pozycja „A"**
  Agregat tnący podniesiony.

- **Pozycja „B"**
  Agregat tnący opuszczony.

Pokrętło (rys. 15.I) umożliwia ustawienie agregatu tnącego na 9 wysokościach, odpowiadających wysokościom koszenia zawartych między 2 i 10 cm.

1. Ustawić dźwignię (rys. 15.H) w pozycji „A".
2. Wyregulować wysokość koszenia za pomocą pokrętła (rys. 15.I).
3. Po ustawieniu dźwigni (rys. 15.H) w pozycji „B" agregat tnący ustawia się automatycznie na ustalonej wysokości.

UWAGA *Ustawić dźwignię (rys. 15.H) w pozycji „A" podczas jazdy i transportowania.*

5.12 URZĄDZENIE UTRZYMANIA PRĘDKOŚCI (CRUISE CONTROL)

To urządzenie umożliwia utrzymanie wybranej prędkości podczas jazdy do przodu, bez konieczności przytrzymywania naciśniętego pedału (rys. 13.B, 14.B). Przycisk grzybkowy ma dwie pozycje:

1. **Wciśnięty.** Urządzenie wyłączone (nieaktywne)
2. **Wyciągnięty.** Urządzenie włączone (aktywne)

- Włączenie urządzenia podczas jazdy do przodu powoduje utrzymanie przez maszynę prędkości osiągniętej w tym momencie, bez konieczności wciskania pedału (rys. 13.B, 14.B).
- Na biegu wstecznym włączenie urządzenia nie jest możliwe.
- Przy włączonym urządzeniu nie ma możliwości używania pedału jazdy do tyłu (rys. 13.C, 14.C).

UWAGA *Podczas jazdy pod górę lub w dół wzniesienia prędkość może być inna niż ustawiona na płaskim odcinku.*

Aby wyłączyć urządzenie i przywrócić sterowanie prędkością jazdy za pomocą pedału (rys. 13.B, 14.B), wystarczy:

- nacisnąć pedał (rys. 13.B, 14.B);

lub

- nacisnąć pedał hamulca (rys. 13.A, 14.A).

W obydwu przypadkach, przycisk grzybkowy automatycznie wróci do pozycji „Wciśnięty".

WAŻNE *Zawsze unikać używania przycisku grzybkowego do wyłączania urządzenia.*

5.13 LICZNIK (JEŚLI PRZEWIDZIANO)

Licznik (rys. 15.K) uruchamia się po każdym ustawieniu kluczyka (rys. 15.A) w położeniu „JAZDA" i pokazuje godziny pracy silnika.

5.14 GNIAZDO POMOCNICZE DO AKCESORIÓW

Umożliwia podłączenie aparatury elektrycznej zasilanej prądem stałym 12 Volt, o maksymalnej mocy 50 Watt, wyposażonej w odpowiednią wtyczkę (samochodową) (rys. 15.M).

– Gniazdo jest pod napięciem wyłącznie, kiedy kluczyk (rys. 15.A) jest w położeniu „JAZDA".

5.15 STEROWANIE PRZECHYLANIEM POJEMNIKA NA TRAWĘ

- **Sterowanie ręczne**

Pojemnik na trawę jest przechylany w celu jego opróżnienia za pomocą dźwigni (rys. 15.L) wysuwanej ze swojego gniazda.

- **Sterowanie elektryczne**

Pojemnik na trawę jest przechylany w celu jego opróżnienia po wciśnięciu przycisku (rys. 15.N) i jego przytrzymaniu aż do zatrzymania silnika napędzającego. Pojemnik na trawę wraca do pozycji roboczej po naciśnięciu przycisku (rys. 15.O) i jego przytrzymaniu do momentu zaczepienia haka i zatrzymania silnika napędzającego.

5.16 WYŚWIETLACZ TYPU „I" I SYGNALIZACJE DŹWIĘKOWE

Po ustawieniu kluczyka w położeniu „JAZDA" wszystkie kontrolki włączają się równocześnie na około pół sekundy (wraz z krótkim sygnałem dźwiękowym), aby zasygnalizować prawidłowe działanie. Następnie kontrolki sygnalizują:

Kontrolka włączona: urządzenia tnące są załączone (rys. 16.A).

Kontrolka włączona: hamulec postojowy jest załączony (rys. 16.B).

Kontrolka włączona: brak operatora (rys. 16.C).

Kontrolka migająca: rezerwa paliwa (rys. 16.D).

Kontrolka migająca: Sygnalizuje nieprawidłowości smarowania silnika (rys. 16.E). Natychmiast zatrzymać silnik, sprawdzić poziom oleju i skontaktować się z autoryzowanym serwisem.

Kontrolka włączona: Brak pojemnika na trawę lub osłony tylnego wyrzutu trawy (rys. 16.F).

Kontrolka włączona: przy włączonym silniku wystąpiły nieprawidłowości ładowania akumulatora (rys. 16.G).

Kontrolka migająca przed uruchomieniem: stan akumulatora nie pozwala na uruchomienie silnika. Skontaktować się z autoryzowanym serwisem (rys. 16.G).

N Kontrolka włączona: przekładnia w pozycji neutralnej (rys. 16.H).

- **Sygnalizacje dźwiękowe**

Możliwe są dwa rodzaje sygnału dźwiękowego:

1.	Sygnał ciągły:	• Zadziałał bezpiecznik karty elektronicznej. • Silnik jest wyłączony dłużej niż 30 sekund z kluczykiem w położeniu „JAZDA".
2.	Sygnał przerywany:	• Pojemnik na trawę jest pełny.

5.17 WYŚWIETLACZ TYPU „II” I SYGNALIZACJE DŹWIĘKOWE

Po ustawieniu kluczyka w położeniu „JAZDA" wszystkie ikony włączają się równocześnie na około pół sekundy (wraz z krótkim sygnałem dźwiękowym), aby zasygnalizować prawidłowe działanie; następnie wyświetlacz ustawia się w funkcji „Licznik".

Następnie kontrolki sygnalizują:

Kontrolka włączona: urządzenia tnące są załączone (rys. 16.A).

Kontrolka włączona: hamulec postojowy jest załączony (rys. 16.B).

Kontrolka włączona: brak operatora (rys. 16.C).

Prosta kontrolka paliwa (rys. 16.D).

Kontrolka migająca: rezerwa paliwa.

Kontrolka paliwa ze wskaźnikiem poziomu (rys. 16.D).
Kontrolka wskazuje poziom paliwa w zbiorniku według następujących kryteriów:

Poziom paliwa pomiędzy maksymalnym napełnieniem a połową zbiornika.

Poziom paliwa pomiędzy połową zbiornika a rezerwą.

Poziom rezerwy paliwa.

UWAGA *Rezerwa wynosi około 2 litrów paliwa, co wystarczy na około 30-40 minut pracy z normalnymi osiągami.*

Kontrolka migająca: Sygnalizuje nieprawidłowości smarowania silnika (rys. 16.E). Natychmiast zatrzymać silnik, sprawdzić poziom oleju i skontaktować się z autoryzowanym serwisem.

Kontrolka włączona: Brak pojemnika na trawę lub osłony tylnego wyrzutu trawy (rys. 16.F) (tylko w modelach z pojemnikiem na trawę z tyłu).

Kontrolka włączona: przy włączonym silniku wystąpiły nieprawidłowości ładowania akumulatora (rys. 16.G).

Kontrolka migająca przed uruchomieniem: stan akumulatora nie pozwala na uruchomienie silnika. Skontaktować się z autoryzowanym serwisem (rys. 16.G).

N Kontrolka włączona: przekładnia w pozycji neutralnej (rys. 16.H).

- **Funkcje robocze**

Nacisnąć przycisk „MODE”, aby kolejno przechodzić do funkcji roboczych.

HOURS Licznik (rys. 16.I). Wskazuje łączną liczbę godzin pracy silnika.

Woltomierz (rys. 16.O). Wskazuje stan naładowania akumulatora.

RPM Obrotomierz (rys. 16.K) Wskazuje prędkość obrotową silnika w postaci wartości liczbowych lub serii gwiazdek, odpowiadających:

Wyświetlana wartość:	
< 1600	minimalne obroty silnika
< 2500	prędkość do jazdy
> 2500	prędkość koszenia trawy
* (**)	minimalne obroty silnika
** *** ****	prędkość do jazdy
***** ******	prędkość koszenia trawy

UWAGA *Miganie oznacza, że obroty silnika nie są odpowiednie do koszenia trawy.*

Zegar (jeśli przewidziany) (rys. 16.L) wskazuje godzinę w trybie 24-godzinnym.

Jego regulacja odbywa się przy kluczyku w pozycji „JAZDA", przy wyłączonym silniku, według poniższej procedury:

- Kilkakrotnie nacisnąć przycisk „MODE” aż do wyświetlenia ikony zegara.

- Przytrzymać przycisk „MODE” dopóki dwie pierwsze cyfry nie zaczną migać (godzina).
- Nacisnąć jeden z dwóch przycisków bocznych (rys. 16.K,L), aby zwiększyć lub zmniejszyć wartość o jeden.
- Naciskać przycisk „MODE” dopóki dwie kolejne cyfry nie zaczną migać (minuty).
- Nacisnąć jeden z dwóch przycisków bocznych, aby zwiększyć lub zmniejszyć wartość o jeden.
- Nacisnąć przycisk „MODE”, aby zakończyć ustawienia.

UWAGA *Zegar jest zasilany przez akumulator awaryjny; po jego wyczerpaniu należy się zwrócić do Autoryzowanego Centrum Serwisowego.*

- **Sygnalizacje dźwiękowe**

Możliwe są dwa rodzaje sygnału dźwiękowego:

1.	Sygnał ciągły:	• Zadziałał bezpiecznik karty elektronicznej. • Silnik jest wyłączony dłużej niż 30 sekund z kluczykiem w położeniu „JAZDA”.
2.	Sygnał przerywany:	• Pojemnik na trawę jest pełny.

5.18 WYŚWIETLACZ TYPU „III” I SYGNALIZACJE DŹWIĘKOWE

Po ustawieniu kluczyka w położeniu „JAZDA” wszystkie ikony włączają się równocześnie na około pół sekundy (wraz z krótkim sygnałem dźwiękowym), aby zasygnalizować prawidłowe działanie.

Następnie, ikony sygnalizują:

Ikona włączona: urządzenia tnące są załączone (rys. 16.A).

Ikona włączona: hamulec postojowy jest załączony (rys. 16.B).

Kontrolka włączona: brak operatora (rys. 16.C).

Ikona paliwa ze wskaźnikiem poziomu (rys. 16.D).

Ikona wskazuje poziom paliwa w zbiorniku według następujących kryteriów:

Poziom paliwa pomiędzy maksymalnym napełnieniem a połową zbiornika.

Poziom paliwa pomiędzy połową zbiornika a rezerwą.

Poziom rezerwy paliwa.

UWAGA *Rezerwa wynosi około 2 litrów paliwa, co wystarczy na około 30-40 minut pracy z normalnymi osiągami.*

Ikona włączona: Sygnalizuje nieprawidłowości smarowania silnika (rys. 16.E). Natychmiast zatrzymać silnik, sprawdzić poziom oleju i skontaktować się z autoryzowanym serwisem.

Ikona włączona: Brak pojemnika na trawę lub osłony tylnego wyrzutu trawy (rys. 16.F) (tylko w modelach z pojemnikiem na trawę z tyłu).

Ikona włączona: Pojemnik na trawę jest pełny i należy go opróżnić (rys. 16.F) (tylko w modelach z pojemnikiem na trawę z tyłu).

Ikona akumulatora ze wskaźnikiem poziomu (rys. 16.G).

Ikona włączona: Akumulator w trakcie ładowania.

Ikona włączona: Poziom napięcia akumulatora jest optymalny.

Ikona włączona przy wyłączonym silniku: Wskazuje, że należy naładować akumulator

Ikona włączona przy włączonym silniku: Sygnalizuje nieprawidłowość ładowania akumulatora.

Ikona migająca: Stan akumulatora nie pozwala na uruchomienie silnika i dlatego należy się skontaktować z autoryzowanym serwisem.

Ikona włączona: przekładnia w pozycji neutralnej (rys. 16.H).

Licznik (rys. 16.I). Wskazuje łączną liczbę godzin pracy silnika.

Reflektory (rys. 16.P). Ikona włączona: Wskazuje, że reflektory są włączone.

Żądanie konserwacji (rys. 16.Q). Ikona włączona: Wskaźnik konserwacji okresowej. Czynności konserwacyjne do wykonania zostały opisane w rozdz.13. Ikona włącza się co 50 godzin i pozostaje włączona przez 1 godzinę.

Zakres zielony (rys. 16.R). Prędkość obrotowa silnika jest odpowiednia do optymalnego koszenia trawy.

- **Sygnalizacje dźwiękowe**

Możliwe są dwa rodzaje sygnału dźwiękowego:

1. Sygnał ciągły:
   - Zadziałał bezpiecznik karty elektronicznej.
   - Silnik jest wyłączony dłużej niż 30 sekund z kluczykiem w położeniu „JAZDA”.
2. Sygnał przerywany:
   - Pojemnik na trawę jest pełny.

6. UŻYTKOWANIE MASZYNY

⚠ ***Normy bezpieczeństwa, których należy przestrzegać, zostały opisane w rozdz. 2. Postępować zgodnie z poniższymi instrukcjami, aby uniknąć poważnych zagrożeń i niebezpieczeństw podczas pracy maszyny.***

6.1 CZYNNOŚCI WSTĘPNE

Przed rozpoczęciem pracy należy dokonać pewnych kontroli i czynności, niezbędnych do zapewnienia bezpieczeństwa warunków pracy jak i również jak najwyższej wydajności.

1. ustawić maszynę poziomo, prawidłowo opartą o podłoże;
2. przygotować maszynę odpowiednio do wykonywanej pracy (par. 6.1.4);

6.1.1 Uzupełnianie oleju i benzyny

WAŻNE *Maszyna jest dostarczana bez oleju silnikowego i paliwa.*

Przed użyciem maszyny należy sprawdzić obecność paliwa i poziom oleju (par. 7.2, par. 7.3). W celu uzyskania informacji na temat uzupełniania paliwa i napełniania olejem, należy postępować zgodnie z instrukcjami podanymi w (par. 7.2, par. 7.3) i instrukcjami obsługi silnika.

6.1.2 Regulacja fotela kierowcy

Fotel można przesuwać i regulować w sześciu różnych pozycjach.
Regulację wykonuje się, podnosząc uchwyt (rys. 17.A) i przesuwając fotel aż do jego zablokowania w żądanej pozycji.

6.1.3 Ciśnienie w oponach

Prawidłowe ciśnienie w oponach jest niezbędnym warunkiem, potrzebnym do dokładnego wypoziomowania zespołu tnącego i, co się z tym wiąże, umożliwiającym jednolite koszenie trawy.

1. Odkręcić kapturki ochronne
2. Podłączyć zawory z wylotem sprężonego powietrza wyposażonym w miernik (rys. 18)
3. Dostosować ciśnienie do wartości wskazanych w tabeli "Dane techniczne".

6.1.4 Przygotowanie maszyny do pracy

UWAGA *Maszyna ta umożliwia wykonanie koszenia trawnika na różne sposoby; przed rozpoczęciem pracy należy przystosować*

maszynę w zależności od sposobu, w jaki zamierza się wykonać koszenie.

a. Przygotowanie do koszenia i zbioru trawy do pojemnika na trawę (tylko w modelach z pojemnikiem na trawę z tyłu)

– Zaczepić pojemnik na trawę (rys. 19.A) do wsporników (rys. 19.B) i wycentrować go względem tylnej płytki w taki sposób, aby wyrównać ze sobą dwa odnośniki (rys. 19.B).
– Upewnić się, że dolna rura przy wlocie pojemnika na trawę jest prawidłowo zablokowana przez hak mocujący (rys 19.C).
– W razie trudności z podczepieniem lub zbyt luźnego połączenia, wyregulować sprężynę (patrz 8.9).

b. Przygotowanie do cięcia i wyrzutu tylnego trawy na ziemię (tylko w modelach z tylnym pojemnikiem na trawę) (jeśli przewidziano)

– Jeśli zamierza się pracować bez pojemnika na trawę, na zamówienie dostępny jest zestaw osłony tylnego wyrzutu trawy (rys. 20; rozdz. 15.7), który musi być przymocowany do tylnej płyty zgodnie ze wskazówkami zawartymi w instrukcjach.

c. Przygotowanie do koszenia i rozdrobnienia trawy

– Jeśli zamierza się po skoszeniu trawy rozdrobnić ją i pozostawić na trawniku,dostępny jest na życzenie, zestaw do "rozdrabniania" (rozdz. 15.1), który powinien być zainstalowany zgodnie ze wskazówkami zawartymi w instrukcjach.

⚠ ***W modelach z wyrzutem bocznym upewnić się, że zamontowano wzmocnienie wyrzutu bocznego (rys. 22.A) (jeśli przewidziano).***

d. Przygotowanie do cięcia i wyrzutu bocznego trawy na ziemię (tylko w modelach z wyrzutem bocznym):

– Zawsze upewnić się, czy sprężyna wewnątrz deflektora (rys. 21.A) oraz dźwignia bezpieczeństwa (rys. 21.B) działają poprawnie, stabilnie utrzymując deflektor w pozycji opuszczonej.
– W razie koszenia trawy w szczególnie trudnych warunkach (wysoka lub mokra trawa) zalecane jest usunięcie wzmocnienia bocznego wyrzutu (rys. 22.A) (jeśli przewidziano).
– Aby usunąć wzmocnienie, odkręcić śruby (rys. 22.B), przytrzymując podniesiony deflektor bocznego wyrzutu (rys. 22.C).

⚠ ***W przypadku uderzeń bocznych bez zamontowanego wzmocnienia (rys. 22.A), agregat tnący może się odkształcić.***

⚠ ***Upewnić się, że wzmocnienie bocznego wyrzutu zostało zamontowane na miejscu po zakończeniu użytkowania.***

6.1.5 Ustawienie kółek zapobiegających skalpowaniu terenu

Działanie kółek antyskalpowych polega na zmniejszeniu ryzyka zrywania powierzchni trawnika spowodowanego ślizganiem się krawędzi zespołu tnącego po nierównościach terenu. Umieść kółka jak opisano to w par. 7.4.

6.2 KONTROLE BEZPIECZEŃSTWA

Ponadto, należy przeprowadzić kontrole bezpieczeństwa i sprawdzić, czy wyniki odpowiadają danym z tabel.

⚠ ***Przed rozpoczęciem użytkowania maszyny należy zawsze przeprowadzić kontrole bezpieczeństwa.***

6.2.1 Ogólna kontrola bezpieczeństwa

Część	Wynik
Akumulator	Brak uszkodzeń obudowy, pokrywy lub zacisków.
Osłona wyrzutu tylnego, pojemnik na trawę	Nienaruszone. Brak uszkodzeń. Zamontowane prawidłowo.
Osłona wyrzutu bocznego, kratka ssania	Nienaruszone. Brak uszkodzeń. Zamontowana prawidłowo.
Obwód paliwa i połączenia.	Brak wycieków.
Kable elektryczne.	Cała izolacja w stanie nienaruszonym. Brak uszkodzeń mechanicznych.
Obwód oleju.	Brak wycieków. Brak uszkodzeń.
Urządzenia bezpieczeństwa	Działają one jak wskazano w par. 6.2.2

6.2.2 Kontrola urządzeń zabezpieczających

Urządzenia zabezpieczające mają na celu dwie zasadnicze funkcje:

A. zapobiega uruchomieniu silnika, jeśli nie są spełnione wszystkie warunki w zakresie bezpieczeństwa;

B. zatrzymuje silnik w przypadku, gdy chociaż jeden z warunków bezpieczeństwa nie jest spełniony.

Działanie	Wynik
1. przepustnica ustawiona na biegu jałowym; 2. urządzenia tnące wyłączone; 3. operator maszyny w pozycji siedzącej.	Silnik uruchamia się
operator schodzi z fotela kierowcy;	Silnik zatrzymuje się
pojemnik na trawę podnosi się lub osłona tylnego wyrzutu trawy zostaję zdjęta podczas, gdy urządzenia tnące są włączone *(tylko w modelach z pojemnikiem na trawę z tyłu);*	Silnik zatrzymuje się
włączony zostaje hamulec postojowy bez wyłączenia agregatów tnących;	Silnik zatrzymuje się
zostaje włączona zmiana biegu albo naciśnięty zostaje pedał sprzęgła przy włączonym hamulcu postojowym.	Silnik zatrzymuje się
zostaje włączony bieg wsteczny, bez trzymania włączonego przełącznika zezwolenia (par. 5.10)	Silnik zatrzymuje się
Wykonywać jazdę do przodu i do tyłu, włączyć luz/zwolnić pedał napędu (par. 5.2, par. 5.3)	Maszyna zwalnia i zatrzymuje się
Nacisnąć pedał hamulca (par. 5.1)	Nastąpi zatrzymanie maszyny.
Przewodnik testowy	Brak nietypowych wibracji. Brak nietypowych dźwięków.

⚠ ***Jeśli którykolwiek wynik różni się od danych wskazanych w poniższych tabelach, nie należy użytkować urządzenia! Należy zwrócić się o pomoc do centrum serwisowego w celu dokonania przeglądu i naprawy urządzenia.***

WAŻNE *Nie należy zapominać o tym, iż urządzenia zabezpieczające nie dopuszczają do rozruchu silnika, jeśli nie są spełnione warunki bezpieczeństwa. Gdy zaistnieją powyższe sytuacje, w celu umożliwienia rozruchu silnika, należy ustawić klucz (rys. 15.A) w pozycji zatrzymania przed przystąpieniem do ponownego rozruchu silnika.*

6.3 UŻYTKOWANIE MASZYNY NA TERENACH POŁOŻONYCH NA ZBOCZACH

Należy przestrzegać granic podanych w tabeli "Dane techniczne" i na "rys. 24", bez względu na kierunek jazdy.

Należy pamiętać, iż nie istnieją zbocza "bezpieczne". Poruszanie się po terenach położonych na zboczach wymaga szczególnej uwagi. Aby uniknąć przewrócenia się lub utraty kontroli nad maszyną:

- Nigdy nie kosić trawy w poprzek zbocza. Po trawnikach położonych na zboczach należy poruszać się w kierunku od dołu do góry, nigdy w kierunku poprzecznym, zwracając dużą uwagę w momencie zmiany kierunku, aby koła zwrócone w górę, nie napotkały na przeszkody (kamienie, gałęzie, korzenie itd.), które mogłyby spowodować poślizg boczny lub utratę kontroli nad maszyną.
- Nie zatrzymywać się, ani nie ruszać gwałtownie, zarówno podczas jazdy w górę jak i w dół;
- Wciskać delikatnie i ze szczególną ostrożnością pedał napędu, aby uniknąć przewrócenia się maszyny.
- Zmniejszyć prędkość:
  – przed każdą zmianą kierunku i na wąskich zakrętach,
  – przed pokonaniem zbocza, a szczególnie przy jeździe w dół.
- Nigdy nie włączać biegu wstecznego w celu obniżenia szybkości podczas jazdy w dół: mogłoby to spowodować utratę kontroli na maszyną, zwłaszcza gdy teren jest śliski.
- Przed zatrzymaniem maszyny i pozostawieniem jej bez nadzoru należy zawsze włączyć hamulec postojowy.
- Pokonywać spadki bez naciskania pedału napędu, aby wykorzystać działanie hamujące przekładni hydrostatycznej, kiedy przekładnia nie jest załączona

6.4 URUCHOMIENIE

1. Otworzyć zawór paliwa (rys. 25.A) (jeśli istnieje).
2. Usiąść za kierownicą.

3. Ustawić dźwignię zmiany biegu na bieg jałowy («N») (par. 5.2, par. 5.3).
4. Wyłączyć urządzenia tnące. 5.9).
5. Uruchomić hamulec postojowy (par. 5.7).
6. Ustawić dźwignię przyspieszenia na maksymalnych obrotach silnika w pozycji "zająca"(par. 5.6).

7. **W przypadku rozruchu zimnego silnika:** włączyć element sterujący ssaniem (par. 5.6) (jeśli przewidziany).

8. Włożyć klucz zapłonowy i obrócić go do położenia «na biegu» w celu włączenia obwodu elektrycznego. a następnie ustawić go w pozycji «uruchomienia», aby uruchomić silnik. Odczekać 2 sekundy i ustawić go w pozycji «uruchomienia», aby uruchomić silnik.
9. Zwolnić klucz po uruchomieniu silnika.

10. **W przypadku rozruchu zimnego silnika**, jak tylko silnik zacznie obracać się normalnie:
10a. Wyłączyć element sterujący ssaniem (par. 5.6, typ „II"), ustawiając element sterujący pedałem gazu w pozycji maksymalnej prędkości obrotowej „zając" (jeśli przewidziano).
10b. Wyłączyć element sterujący ssaniem (par. 5.6, typ „I") (jeśli przewidziano).

UWAGA *Użycie przycisku choke (ssania) przy ciepłym już silniku, może zanieczyścić świecę zapłonową i spowodować nieregularną pracę silnika.*

11. Przy uruchomionym silniku, ustawić dźwignię regulacji obrotów silnika na minimalnych obrotach silnika w pozycji «żółwia».

UWAGA *W przypadku trudności z uruchomieniem silnika, nie przytrzymywać rozrusznika, by nie doprowadzić do zalania silnika jak również rozładowania akumulatora. Umieścić kluczyk w pozycji zatrzymania, odczekać kilka minut i powtórzyć operację. Jeśli trudności nadal się utrzymują, wówczas należy poszukać rozwiązania problemu w rozdziale «14» niniejszej instrukcji obsługi jak również w instrukcji silnika.*

6.5 PRACA

6.5.1 Bieg do przodu i przemieszczanie maszyny

Podczas przemieszczania maszyny:
- włączyć urządzenia tnące (par. 5.9);
- ustawić agregat tnący na maksymalnej wysokości (par. 5.11);
- ustawić dźwignię regulacji obrotów silnika w pozycji pośredniej pomiędzy obrotami minimalnymi w pozycji "żółwia" i maksymalnymi w pozycji "zająca".
- zwolnić hamulec postojowy, zwalniając pedał hamulca (par. 5.7).
- nacisnąć pedał napędu (par. 5.2) w kierunku jazdy do przodu i ustawić żądaną prędkość, odpowiednio naciskając na pedał i działając na dźwignię przyspieszenia.

⚠ ***Napęd powinien być włączany zgodnie z opisaną procedurą (par. 5.2), aby zbyt gwałtowne załączenie nie spowodowało przechylenia i utraty kontroli nad maszyną, zwłaszcza na nachylonym terenie.***

6.5.2 Hamowanie

Zmniejszyć prędkość maszyny, redukując obroty silnika, następnie nacisnąć pedał hamulca (par. 5.1), aby dodatkowo zwolnić, aż do całkowitego zatrzymania.
Znaczne zmniejszenie prędkości maszyny uzyskuje się, zwalniając pedał napędu (par. 5.2).

6.5.3 Bieg wsteczny

WAŻNE *Włączenie biegu wstecznego musi nastąpić po zatrzymaniu maszyny.*

1. Naciskać na pedał hamulca (par. 5.1) aż do zatrzymania maszyny;
2. rozpocząć ruch wsteczny, naciskając na pedał napędu w kierunku biegu wstecznego (par. 5.3).

6.5.4 Koszenie trawy

W celu rozpoczęcia pracy, należy działać w następujący sposób:
1. ustawić dźwignię regulacji obrotów silnika na maksymalnych obrotach silnika w pozycji ("zająca"); pozycja ta powinna być zawsze stosowana podczas pracy maszyny;
2. ustawić agregat tnący na maksymalnej wysokości;
3. włączyć urządzenia tnące (par. 5.9) dopiero na trawniku, unikać włączania na terenach pokrytych żwirem lub porośniętych zbyt wysoką trawą;
4. Rozpocząć jazdę i koszenie trawy ostrożnie i stopniowo, jak opisano we wcześniejszej części instrukcji;
5. Dostosować prędkość jazdy i wysokość koszenia (par. 5.11) do stanu trawnika (wysokość, gęstość i wilgotność trawy) i do ilości ścinanej trawy;
6. Wygląd trawnika będzie lepszy, jeśli koszenie będzie zawsze wykonywane

na tej samej wysokości i naprzemiennie w dwóch kierunkach (rys. 27).

WAŻNE *W celu umożliwienia jazdy do tyłu z włączonymi urządzeniami tnącymi, należy nacisnąć i przytrzymać wciśnięty przycisk zezwolenia cięcia na biegu wstecznym (par. 5.10), aby nie spowodować zatrzymania silnika.*

Za każdym razem, gdy zauważy się obniżenie obrotów silnika, należy zmniejszyć prędkość, mając na uwadze fakt, iż nigdy nie uzyska się poprawnego koszenia, gdy prędkość maszyny jest nadmierna w stosunku do ilości koszonej trawy.

Wyłączyć urządzenia tnące i przemieścić zespół urządzeń tnących na maksymalną wysokość:
- podczas przemieszczania się pomiędzy strefami pracy,
- w trakcie jazdy po terenach nieporośniętych trawą,
- za każdym razem, gdy trzeba ominąć przeszkodę.

6.5.5 Zalecenia w celu utrzymania ładnego trawnika

- W celu utrzymania ładnego wyglądu trawnika, zielonego i miękkiego, niezbędne jest jego systematyczne koszenie. Trawnik zazwyczaj zawiera różne rodzaje traw. Przy częstym koszeniu, rosną przede wszystkim te trawy, które mają wiele korzeni i formują zwartą warstwę trawy; odwrotnie, gdy koszenie odbywa się z małą częstotliwością, rosną przeważnie trawy wysokie i dzikie (koniczyna, stokrotki , itp.). Częstość koszenia musi być ustalana w stosunku do szybkości wzrostu trawy; należy unikać sytuacji, w której trawa osiągnie nadmierną wysokość między jednym a drugim koszeniem.
- Optymalna wysokość trawy dobrze utrzymanej wynosi około 4-5 cm, a za jednym pokosem nie powinno się ucinać więcej, niż jednej trzeciej wysokości całkowitej. Jeśli trawa jest bardzo wysoka, lepiej jest przeprowadzić koszenie na dwa razy, w jednodniowym odstępie; najpierw, ustawiając urządzenia tnące na maksymalnej wysokości, a następnie zmieniając wysokość na wybraną (rys. 26).
- Zbyt niskie koszenie powoduje rozdarcie i przecinanie darni i powstawanie nierównych placków.
- W okresach bardzo ciepłych i suchych wskazane jest utrzymywanie trawy o wysokości nieco większej obniżając w ten sposób stopień przysychania terenu.
- Zawsze jest lepiej dokonywać koszenia, gdy trawnik jest suchy. Nie kosić mokrej trawy; może to zmniejszyć wydajność urządzenia obrotowego z powodu przyklejającej się trawy i spowodować rozdarcie darni.
- Urządzenia tnące muszą być nienaruszone i dobrze zaostrzone, dzięki temu cięcie jest gładkie, bez szarpania, co mogłoby stać się powodem zżółknięcia źdźbeł trawy.
- Silnik musi pracować na maksymalnych obrotach, zarówno w celu zapewnienia satysfakcjonującego efektu koszenia, jak również, aby uzyskać dobry wyrzut pokosu przez tunel wyrzutu trawy.
- Jeśli tunel wyrzutowy często zatyka się skoszoną trawą, należy zmniejszyć szybkość postępu, gdyż może być ona zbyt wysoka dla aktualnego stanu trawnika, jeśli problem nie zostanie rozwiązany, przyczyna tkwi prawdopodobnie w stępionych urządzeniach tnących, bądź w odkształconych skrzydełkach.
- Należy zachować szczególną ostrożność przy koszeniu trawy w pobliżu krzaków i niskich krawężników, które mogłyby uszkodzić równoległość i krawędzie zespołu tnącego oraz urządzenia tnące.

6.5.6 Opróżnianie pojemnika na trawę (jedynie dla modeli z tylnym pojemnikiem na trawę)

UWAGA *Opróżnianie pojemnika na trawę jest możliwe wyłącznie przy wyłączonych urządzeniach tnących; w przeciwnym razie, nastąpi zatrzymanie silnika.*

- Nie doprowadzać do przepełnienia się pojemnika na trawę, aby uniknąć zatkania tunelu wyrzutu trawy.
- Sygnał akustyczny sygnalizuje przepełnienie pojemnika na trawę:
  1. należy wyłączyć urządzenia tnące (par. 5.9) i sygnał ustaje;
  2. ustawić dźwignię przyspieszenia na minimalnych obrotach silnika w pozycji "żółwia";
  3. zatrzymać jazdę i ustawić pozycję biegu jałowego (par. 5.2, par. 5.3);
  4. uruchomić hamulec postojowy;

- **Sterowanie ręczne**
  5. wyciągnąć dźwignię (rys. 28.A) i przechylić pojemnik na trawę w celu jego opróżnienia;
  6. zamknąć pojemnik na trawę w taki sposób, aby pozostał zaczepiony na haku mocującym (rys. 28.B) i odłożyć dźwignię.

- **Sterowanie elektryczne**
  5. Z operatorem na miejscu kierowcy, przytrzymać wciśnięty przycisk (rys. 28.C) aż do całkowitego przechylenia pojemnika na trawę;
  6. Po zakończeniu opróżniania przytrzymywać wciśnięty przycisk (rys. 28.D) aż do całkowitego opuszczenia pojemnika na trawę, kontrolując, czy pozostaje zaczepiony do haka mocującego (rys. 28.B).

UWAGA *Może się zdarzyć, że po opróżnieniu pojemnika na trawę, w momencie załączenia urządzeń tnących, włączy się sygnał dźwiękowy z powodu pozostałości trawy na czujniku mikro sygnalizacji; w takim przypadku wystarczy wyłączyć i od razu włączyć urządzenia tnące, aby wyłączyć sygnał.*

Zawsze usuwać pozostałości trawy z czujnika (rys. 28.E).

6.5.7 Czyszczenie tunelu wyrzutu trawy (*tylko dla modeli z tylnym pojemnikiem na trawę)*

- Koszenie trawy bardzo wysokiej lub wilgotnej wraz przy stosowaniu nadmiernej szybkości postępu może spowodować zatkanie tunelu wyrzutu trawy. W przypadku zatkania, należy postępować tak, jak opisano w rozdziale 7.6.2.

6.5.8 Zakończenie koszenia

Po zakończeniu koszenia:
1. wyłączyć urządzenia tnące;
2. zmniejszyć liczbę obrotów silnika
3. wykonać drogę powrotną wraz z urządzeniami tnącymi ustawionymi na maksymalnej wysokości.

6.6 ZATRZYMANIE

W celu zatrzymania maszyny:
1. ustawić dźwignię przyspieszenia na minimalnych obrotach w pozycji "żółwia"

⚠ ***W celu uniknięcia zjawiska samozapłonu należy na 20 sekund przed zgaszeniem silnika ustawić dźwignię przyspieszenia na minimalnych obrotach silnika w pozycji «żółwia».***

2. wyłączyć silnik, obracając klucz zapłonowy do pozycji «zatrzymania»,
3. przy wyłączonym silniku, zamknąć zawór paliwa (rys 25.A.) (jeśli dotyczy);
4. wyjąć kluczyk.

WAŻNE *Aby zabezpieczyć akumulator przed rozładowaniem, nie zostawiać klucza w pozycji «na biegu» lub «włączenie świateł» gdy silnik nie jest w ruchu.*

⚠ ***Po wyłączeniu silnik może być bardzo gorący. Nie dotykać tłumika lub przylegających części. Istnieje niebezpieczeństwo poparzenia.***

6.7 WSKAZÓWKI PO ZAKOŃCZENIU UŻYTKOWANIA

1. Przed umieszczeniem maszyny w jakimkolwiek pomieszczeniu odczekać, aż silnik ochłodzi się.
2. Dokonać czyszczenia (par. 7.6).
3. Sprawdzić, czy nie występują poluzowane lub uszkodzone elementy. W razie potrzeby, wymienić uszkodzone elementy i dokręcić ewentualne poluzowane śruby i nakrętki lub skontaktować się z autoryzowanym serwisem.

WAŻNE

- *Obniżyć agregat tnący;*
- *ustawić dźwignię regulacji obrotów silnika na obroty biegu jałowego;*
- *uruchomić hamulec postojowy;*
- *zatrzymać silnik*
- *wyjąć kluczyk zapłonu (upewnić się, że wszystkie ruchome części całkowicie się zatrzymały):*

- wyżej opisane czynności wykonać za każdym razem, w przypadku pozostawienia maszyny bez nadzoru, opuszczenia miejsca za kierownicą lub zaparkowania maszyny;

7. KONSERWACJA ZWYCZAJNA

7.1 INFORMACJE OGÓLNE

⚠ ***Normy bezpieczeństwa, których należy przestrzegać, zostały opisane w rozdz. 2. Postępować zgodnie z poniższymi instrukcjami, aby uniknąć poważnych zagrożeń i niebezpieczeństw podczas pracy maszyny.***

⚠ ***Przed przystąpieniem do kontroli, czyszczenia lub konserwacji / regulacji maszyny:***
- ***wyłączyć urządzenie tnące;***
- ***ustawić dźwignię regulacji obrotów silnika na obroty biegu jałowego;***
- ***uruchomić hamulec postojowy;***
- ***zatrzymać silnik;***

- ***wyjąć klucz (nigdy nie pozostawiać klucza w stacyjce maszyny lub w zasięgu rąk dzieci lub osób niepowołanych);***
- ***upewnić się, że wszystkie ruchome części całkowicie się zatrzymały:***
- ***przeczytać instrukcję obsługi;***
- ***nosić odpowiednią odzież, rękawice robocze i okulary ochronne.***

- Częstotliwość i rodzaje czynności konserwacyjnych są przedstawione w "Tabeli konserwacji". Niniejsza tabela została opracowana w celu ułatwienia czynności zmierzających do utrzymania wydajności maszyny i zapewnienia warunków bezpiecznego jej eksploatowania. Są w niej podane najważniejsze czynności oraz częstotliwość wykonywania każdej z nich. Wykonać odpowiednie czynności konserwacyjne, przestrzegając terminu przeglądu.

7.2 UZUPEŁNIANIE PALIWA/ OPRÓŻNIANIE ZBIORNIKA PALIWA

WAŻNE *Postępować zgodnie ze wszystkimi zaleceniami zawartymi w instrukcji obsługi silnika. Rodzaj stosowanego paliwa został podany w instrukcji obsługi silnika.*

7.2.1 Uzupełnianie paliwa

W celu uzupełnienia paliwa:
1. Odkręcić korek zbiornika i wyjąć go (rys. 30).
2. Włożyć lejek (rys. 30).
3. Zatankować paliwo uważając, aby nie napełnić całkowicie zbiornika.
4. Wyjąć lejek.
5. Po zakończeniu uzupełniania benzyny należy mocno zakręcić korek wlewu paliwa i wytrzeć ewentualne wycieki.

WAŻNE *Uważać, by benzyna nie wylała się na części wykonane z tworzywa sztucznego, gdyż mogłaby je uszkodzić; w razie przypadkowych wycieków, spłukać natychmiast wodą. Gwarancja nie pokrywa uszkodzeń części plastikowych obudowy lub silnika spowodowanych kontaktem z benzyną.*

7.2.2 Opróżnianie zbiornika

UWAGA *Paliwo jest substancją psującą się i nie powinno pozostawać w zbiorniku przez okres dłuższy niż 30 dni. Przed magazynowaniem maszyny przez długi okres czasu (rozdz. 9), opróżnić zbiornik paliwowy.*

⚠ ***Pozostawić silnik, aby ostygnął przed opróżnieniem zbiornika paliwa.***

1. Ustawić maszynę na płaskim podłożu, na zewnątrz pomieszczenia.
2. Ustawić pojemnik na trawę na wysokości rury spustowej (rys. 31 A).
3. Odłączyć przewód (rys. 31.A) umieszczony na wejściu filtra benzyny (rys. 31.B).
4. Otworzyć kurek paliwa (jeśli dotyczy).
5. Spuścić benzynę do odpowiedniego zbiornika.
6. Połączyć ponownie przewód (rys. 31 A), zwracając uwagę na prawidłowe założenie opaski (rys. 31. C).
7. Zamknąć kurek paliwa (jeśli dotyczy).

⚠ ***W chwili rozpoczęcia pracy upewnić się, czy nie ma wycieków benzyny z przewodów, z kurka paliwa i z gaźnika.***

7.3 KONTROLA, UZUPEŁNIANIE, OPRÓŻNIANIE OLEJU SILNIKOWEGO

WAŻNE *Postępować zgodnie ze wszystkimi zaleceniami zawartymi w instrukcji obsługi silnika. Rodzaj stosowanego oleju został podany w instrukcji obsługi silnika.*

7.3.1 Kontrola / uzupełnianie

⚠ ***Przed każdorazowym użyciem sprawdzić poziom oleju.***

Procedura:
- Ustawić maszynę na płaskim terenie w celu wykonania kontroli.
- Sprawdzać poziom oleju w silniku: zgodnie z dokładnymi wskazówkami podanymi w instrukcji obsługi silnika musi być on zawarty w granicach nacięć MIN. i MAKS widocznych na wskaźniku (rys. 32).

⚠ ***Nie przepełniać zbiornika, gdyż może to spowodować przegrzanie silnika. Jeśli poziom przekracza poziom "MAX", opróżnić, aż do osiągnięcia prawidłowego poziomu.***

7.3.2 Usuwanie oleju

Aby zapewnić prawidłowe działanie i trwałość maszyny, należy regularnie wymieniać olej silnikowy, zgodnie z częstotliwością podaną w instrukcji obsługi silnika.

⚠ ***Olej silnikowy może być bardzo gorący, jeśli jest usuwany bezpośrednio po wyłączeniu silnika. W związku z tym, przed***

usunięciem oleju należy pozostawić silnik na kilka minut, umożliwiając jego ostygnięcie.

Wymieniać olej silnikowy z uwzględnieniem częstotliwości podanej w instrukcji obsługi silnika.

Postępować w następujący sposób:

- **Typ „I”**

1. Ustawić maszynę na płaskim i równym podłożu.
2. Ustawić pojemnik na olej na wysokości rury rurki przedłużającej (rys 33.A).
3. Mocno trzymać rurkę przedłużającą (rys. 33.A) i odkręcić korek spustowy (rys. 33.B).
4. Zebrać olej do zbiornika.
5. Nałożyć ponownie korek spustowy (rys. 33.B), dbając o prawidłowe umieszczenie wewnętrznej uszczelki (rys. 33.C).
6. Dokręcić mocno, trzymając mocno rurkę przedłużającą (rys. 33.A).
7. Wyczyścić ewentualne wycieki oleju.

- **Typ „II”**

1. Ustawić maszynę na płaskim i równym podłożu.
2. Ustawić pojemnik na wysokości rurki przedłużającej (rys. 33.D).
3. Odłączyć rurkę przedłużającą (rys. 33.D) od wspornika (rys. 33.E), następnie, przy pomocy szczypiec, poluzować opaskę (rys. 33.F), aby wyjąć korek spustowy (rys. 33.G).
4. Zagiąć rurkę przedłużającą i spuścić olej do odpowiedniego pojemnika
5. Zamontować korek (rys. 33.G) i podłączyć rurkę przedłużającą (rys. 33.D) do wspornika (rys. 33.E) przed dolaniem oleju.
6. Wyczyścić ewentualne wycieki oleju.

- **Typ „III”**

1. Ustawić maszynę na płaskim i równym podłożu.
2. Ustawić pojemnik na olej na wysokości rurki przedłużającej (rys. 33.A);
3. Nacisnąć zawleczkę (rys. 33.B);
4. Odczepić rurkę przedłużającą z zaczepu, ciągnąc ją w dół;
5. Zagiąć rurkę przedłużającą i spuścić olej do odpowiedniego pojemnika;
6. Zachaczyć ponownie rurkę przedłużającą (rys. 33.A) na zaczepie (rys. 33.C) przed uzupełnieniem oleju.
7. Wyczyścić ewentualne wycieki oleju.

WAŻNE *Przekazać olej do utylizacji zgodnie z miejscowymi przepisami.*

7.4 KÓŁKA ANTYSKALPOWE

Różne pozycje montażowe kół umożliwiają zachowanie bezpiecznej odległości „H" między krawędzią agregatu tnącego a ziemią (rys. 23.A). Wyregulować ustawienie kółek antyskalpowych w zależności od nierówności terenu.

⚠ Czynność tą należy zawsze przeprowadzać na obu kółkach, umieszczając je na tej samej wysokości, przy WYŁĄCZONYM SILNIKU I WYŁĄCZONYCH URZĄDZENIACH TNĄCYCH.

W celu zmiany pozycji:

1. Zwolnić płytkę blokującą (rys. 23.B) przy pomocy śrubokręta i wysunąć sworzeń (rys. 23.C) ze sprężyną (rys. 23.D).
2. Włożyć kółko (rys. 23.A) w żądanej pozycji
3. Zamontować sworzeń (rys. 23.C), sprężynę (rys. 23.D) i płytkę blokującą (rys. 23.B) w podanej kolejności, uważając, aby łeb sworznia (rys. 23.C) był skierowany do wnętrza maszyny

7.5 AKUMULATOR

Podstawowym elementem jest prawidłowa konserwacja akumulatora w celu zapewnienia mu długiej żywotności. Akumulator Państwa maszyny musi być koniecznie naładowany:

- przed użyciem maszyny po raz pierwszy po zakupie;
- przed każdym dłuższym okresem bezczynności (powyżej 30 dni) (par. 9);
- przed zastosowaniem po dłuższym okresie nieużytkowania.

Należy dokładnie zapoznać się z procedurą ładowania, opisaną w instrukcji załączonej do akumulatora. Nieprzestrzeganie wyżej wymienionej procedury lub nienaładowanie akumulatora mogłoby spowodować bezpowrotne uszkodzenie jego elementów. Rozładowany akumulator **musi** być jak najszybciej poddany ładowaniu.

WAŻNE *Ładowanie musi być dokonywane przy użyciu urządzeń o stałym napięciu. Inne systemy ładowania akumulatora mogą powodować jego nieodwracalne uszkodzenie.*

- Maszyna wyposażona jest w specjalne złącze (rys. 34 A) do ładowania akumulatora, do którego należy podłączyć odpowiednią wtyczkę ładowarki do

doładowania akumulatora, dołączoną do produktu (jeżeli jest przewidziana) lub dostępną na zamówienie (par. 15.2).

WAŻNE *Gniazdo to może być używane wyłącznie do podłączenia urządzenia utrzymującego naładowanie akumulatora przewidzianego przez Producenta. Korzystanie z niego wymaga:*
- *stosowania się do zaleceń zawartych w instrukcji obsługi;*
- *stosowania się do zaleceń zawartych w instrukcji obsługi akumulatora.*

7.6 CZYSZCZENIE

Po każdym użyciu należy oczyścić maszynę zgodnie z instrukcjami podanymi poniżej.

7.6.1 Czyszczenie maszyny

- Wyczyścić części zewnętrzne, przemywając wszystkie plastikowe części karoserii gąbką namoczoną w wodzie z detergentem, uważając aby nie zmoczyć silnika, części składowych instalacji elektrycznej i karty elektronicznej znajdującej się pod tablicą rozdzielczą.
- W celu ograniczenia ryzyka pożaru, dbać o to, aby silnik, tłumik wylotowy, komora akumulatora były wolne od pozostałości trawy, liści lub nadmiaru smaru.

WAŻNE *W żadnym przypadku do czyszczenia karoserii i silnika nie używać myjek ciśnieniowych ani płynów żrących!!*

7.6.2 Czyszczenie tunelu wyrzutu trawy (*tylko dla modeli z tylnym pojemnikiem na trawę)*

W przypadku zatkania tunelu wyrzutowego należy:
1. wyjąć pojemnik na trawę lub osłonę tylnego wyrzutu trawy;
2. usunąć nagromadzoną trawę poprzez otwór wylotowy tunelu wyrzutowego.

7.6.3 Czyszczenie pojemnika na trawę (*tylko dla modeli z tylnym pojemnikiem na trawę)*

1. Opróżnić pojemnik na trawę.
2. Wstrząsnąć nim, aby usunąć resztki trawy i ziemi.
3. Wymienić pojemnik i umyć wnętrze agregatu tnącego (par. 7.6.4-a), a następnie usunąć pojemnik, opróżnić, przepłukać i umieścić tak, aby przyspieszyć szybkie wyschnięcie.

7.6.4 Czyszczenie agregatu tnącego

⚠ ***Podczas czyszczenia agregatu tnącego należy oddalić osoby postronne oraz zwierzęta z otaczającego terenu.***

a. Czyszczenie wnętrza

Usunąć pozostałości trawy i błota nagromadzone wewnątrz agregatu tnącego, aby po wyschnięciu nie utrudniały uruchomienia maszyny.

Czyszczenie wnętrza zespołu tnącego i tunelu wyrzutowego trawy musi być wykonywane na solidnym podłożu:
- przy zamontowanym pojemniku na trawę lub z osłoną wyrzutu bocznego *(tylko w modelach z pojemnikiem na trawę z tyłu);*
- przy zamontowanym deflektorze wyrzutu bocznego (*tylko w modelach z wyrzutem bocznym);*
- gdy operator siedzi na fotelu kierowcy;
- gdy zespół tnący znajduje się w położeniu «1»;
- przy uruchomionym silniku;
- przy przepustnicy ustawionej na biegu jałowym;
- przy włączonych urządzeniach tnących.

- Zamiennie, podłączyć wąż z wodą do odpowiednich złączek (rys. 35.A), uruchamiając przepływ wody przez kilka minut, przy uruchomionym agregacie tnącym.

WAŻNE *Aby nie zakłócić funkcjonowania sprzęgła elektromagnetycznego:*
- unikać, aby sprzęgło miało kontakt z olejem;
- nie kierować strumieni wody pod ciśnieniem bezpośrednio na zespół sprzęgła;
- nie czyścić sprzęgła benzyną.

b. Czyszczenie części zewnętrznych

⚠ ***Należy zadbać o to, aby na wierzchniej części zespołu tnącego nie zbierały się resztki i pozostałości wysuszonej trawy, w celu utrzymania optymalnego poziomu sprawności i bezpieczeństwa maszyny.***

Aby wykonać czyszczenie górnej części zespołu tnącego należy:
- obniżyć całkowicie zespół tnący (pozycja «1»);
- wdmuchiwać strumień sprężonego powietrza przez otwory w prawej i lewej osłonie (rys. 36).

7.7 NAKRĘTKI I ŚRUBY MOCUJĄCE

- Utrzymywać dokręcone śruby i nakrętki, aby się upewnić, że maszyna

znajduje się zawsze w stanie gotowym do bezpiecznej eksploatacji.

8. KONSERWACJA NADZWYCZAJNA

8.1 ZALECENIA W ZAKRESIE BEZPIECZEŃSTWA

⚠ ***Należy skontaktować się natychmiastowo z Państwa sprzedawcą lub ze specjalistycznym centrum serwisowym kiedy wystąpią nieprawidłowości w funkcjonowaniu:***
- hamulca,
- włączania i zatrzymywania urządzeń tnących,
- włączenia napędu podczas ruchu do przodu lub do tyłu.

8.2 AGREGAT TNĄCY

8.2.1 Wyrównanie urządzeń tnących

Poprawna regulacja agregatu tnącego jest niezwykle ważna w celu uzyskania równomiernego koszenia trawnika (rys. 37). W przypadku nierównomiernego koszenia, należy sprawdzić ciśnienie opon. 6.1.3). Gdyby to nie było wystarczające dla osiągnięcia równomiernego koszenia, należy skontaktować się z Państwa sprzedawcą w celu wyregulowania ustawienia agregatu tnącego.

8.2.2 Urządzenie tnące

Źle naostrzone urządzenia tnące tnący rwie trawę i powoduje żółknięcie trawnika.

⚠ ***Wszystkie czynności dotyczące urządzeń tnących (demontaż, ostrzenie, wyważenie, naprawa, ponowne zamontowanie i/lub wymiana) są pracami odpowiedzialnymi, które oprócz użycia odpowiedniego sprzętu; wymagają, ze względów bezpieczeństwa, odpowiedniej znajomości tych urządzeń. W związku z tym zalecane jest zawsze zlecenie tych czynności specjalistycznemu serwisowi.***

⚠ ***Zawsze wymieniać uszkodzone, nieprawidłowe lub zużyte urządzenie tnące razem z właściwymi śrubami, aby zachować odpowiednie wyważenie.***

WAŻNE *Wszystkie urządzenia tnące powinny być wymieniane równocześnie, zwłaszcza w przypadku znacznych różnic w zużyciu.*

WAŻNE *Należy zawsze używać oryginalnych urządzeń tnących, posiadających kod znajdujący się w tabeli "Dane Techniczne".*

Biorąc pod uwagę ewolucję produktu, wyżej wymienione urządzenia tnące mogą być zastąpione z czasem przez inne, o analogicznych cechach zamienności i tym samym bezpieczeństwie funkcjonowania.

8.3 WYMIANA KÓŁ PRZEDNICH / TYLNYCH

8.3.1 Czynności wstępne

WAŻNE *Użyć odpowiedniego urządzenia podnoszącego, takiego jak podnośnik-lewarek.*

Przed rozpoczęciem wymiany koła, należy wykonać następujące kroki:
- wyjąć wszystkie akcesoria;
- umieść urządzenie na stabilnej, równej powierzchni, aby zapewnić stabilność maszyny;
- uruchomić hamulec postojowy;
- zatrzymać silnik;
- wyjąć kluczyk;
- umieść lewarek w punkcie podnoszenia w pobliżu koła do wymiany (par. 8.3.2 par. 8.3.3);
- sprawdzić, czy lewarek jest idealnie prostopadły do podłoża.

8.3.2 Wybór i umiejscowienie lewarka na tylnych kołach

Umieścić drewniane kliny (rys. 38.A) pod podstawą koła (rys. 38.B), które znajduje się obok koła do wymiany (rys. 38.C).

Dla maszyn z pojemnikiem na trawę z tyłu:
- Maksymalna wysokość złożonego lewarka powinna wynosić 110 mm. (rys. 39)
- Umieścić lewarek pod tylną płytą (rys. 40.A) o 180 mm. od krawędzi bocznej.

W przypadku maszyn z wyrzutem bocznym:
- Maksymalna wysokość złożonego lewarka powinna wynosić 110 mm. (rys. 41)
- Umieść lewarek pod tylną osią, w punkcie pokazanym na rysunku (rys. 42.A).

UWAGA *Lewarek umieszczony w opisanej w tym paragrafie pozycji umożliwia podniesienie jedynie koła do wymiany.*

8.3.3 Wybór i umiejscowienie lewarka na przednich kołach

1. Umieścić drewniane kliny (rys. 43.A) pod podstawą koła (rys. 43.B), które znajduje się z tyłu koła do wymiany (rys. 43.C).
2. Maksymalna wysokość złożonego lewarka powinna wynosić 110 mm.

UWAGA *Pozycję lewarka należy wybierać na podstawie rodzaju maszyny.*

3. Umieścić lewarek pod przednią częścią maszyny, w punkcie (rys. 44.A, 45.A, 46.A) wskazanym na rysunku.

UWAGA *Lewarek należy ustawić na płaskiej części wspornika (rys. 44.B, 45.B).*

UWAGA *Lewarek należy ustawić w centralnej części wspornika (rys. 46.B).*

8.3.4 Wymiana koła

WAŻNE *Należy upewnić się, czy podczas podnoszenia, urządzenie jest stabilne i nieruchome. Jeśli zauważy się jakąś anomalię, należy natychmiast opuścić lewarek, rozwiązać ewentualne problemy i podnieść ponownie.*

1. Przed podniesieniem maszyny zdjąć nakładkę (rys. 47.A).
2. Podnieś do odpowiedniego punktu i wyjąć koło.
3. Przy pomocy śrubokrętu, należy wyjąć elastyczny pierścień (rys. 47.B) i podkładkę oporową (rys. 47.C).
4. Zdjąć koło do wymiany.
5. Nasmarować oś (rys. 47.D) smarem.
6. Zamontować koło zamienne.
7. Założyć dokładnie podkładkę oporową i pierścień elastyczny.
8. Oprzeć koło o ziemię i nałożyć nakładkę (rys. 47.A).

WAŻNE *Należy upewnić się, że tylne koła mają jednakową wysokość (rys. 48.A), a różnica w średnicy zewnętrznej pomiędzy dwoma kołami (rys. 48.B) wynosi nie więcej niż 8-10 mm. W takim przypadku, w celu uniknięcia nieregularnych cięć, konieczne jest wyrównanie wszystkich urządzeń tnących w autoryzowanym serwisie.*

8.3.5 Naprawa lub wymiana opon

Każda wymiana lub naprawa opony w wyniku przebicia musi być wykonywana przez wykwalifikowanego wulkanizatora, zgodnie z procedurą przewidzianą dla zastosowanego rodzaju pokrycia.

8.4 KARTA ELEKTRONICZNA

Karta elektroniczna jest elementem znajdującym się pod deską rozdzielczą, która obsługuje wszystkie zabezpieczenia maszyny.

Karta elektroniczna jest wyposażona w bezpiecznik samoresetujący, który przerywa obwód w razie usterek w instalacji elektrycznej; jego zadziałanie powoduje zatrzymanie silnika i jest sygnalizowane przez sygnał dźwiękowy, który wyłącza się dopiero po wyjęciu kluczyka. Obwód resetuje się automatycznie po kilku sekundach; odnaleźć i usunąć przyczyny usterki, aby uniknąć przerwania obwodu w przyszłości.

WAŻNE *Aby uniknąć zadziałania bezpiecznika:*
- *nie zmieniać biegunowości akumulatora;*
- *nie uruchamiać maszyny bez akumulatora, aby nie spowodować nieprawidłowości w działaniu regulatora ładowania;*
- *uważać, aby nie powodować zwarć.*

8.5 WYMIANA BEZPIECZNIKA

Maszyna jest wyposażona w kilka bezpieczników (rys. 49.A) o różnych wartościach, których funkcje i właściwości są następujące:
- Bezpiecznik 10 A = zabezpieczenie obwodów głównych i zasilania karty elektronicznej, jego zadziałanie powoduje zatrzymanie maszyny i całkowite wyłączenie kontrolki na desce rozdzielczej (par. 5.16)
- Bezpiecznik 25 A = służy do ochrony obwodu ładowania, jego zadziałanie objawia się progresywną utratą mocy akumulatora i w konsekwencji trudnościami w rozruchu.
- Bezpiecznik 5 A = zabezpieczenie gniazda pomocniczego 12 Volt na akcesoria.
- Bezpiecznik 15 A = zabezpieczenie obwodu silniczka napędzającego, jego zadziałanie uniemożliwia elektryczne uruchomienie systemu przechylania pojemnika na trawę; opróżnienie pojemnika jest możliwe za pomocą ręcznej dźwigni (jeśli zamontowana).

Wartość bezpiecznika jest podana na bezpieczniku.

WAŻNE *Spalony bezpiecznik musi być zawsze wymieniony na nowy bezpiecznik tego samego typu i o tych samych właściwościach, nigdy o odmiennej wartości.*

W przypadku, gdy nie uda się wyeliminować przyczyny uszkodzenia, należy skonsultować się z Państwa sprzedawcą.

8.6 WYMIANA ŻARÓWEK

8.6.1 Typ "I" - Żarówki żarowe

- Żarówki (18W) są mocowane w oprawie na wcisk (mocowanie bagnetowe) i wyjmuje się je poprzez odkręcenie w kierunku odwrotnym do kierunku ruchu wskazówek zegara przy użyciu szczypiec. (rys. 50)

8.6.2 Typ "II" - Żarówki LED

- Odkręcić pierścień (rys. 51.A) i wyjąć złącze (rys. 51.B). Zdemontować lampę LED (rys. 51.C) przymocowaną śrubami (rys. 51.D).

8.6.3 Typ „III" - Żarówki LED (do modeli TNS, THNS)

1. Podnieść pokrywę i wyjąć złącze (rys. 52.A).
2. Odłączyć zawleczkę (rys. 52.B) i wysunąć bokiem pokrywę.
3. Odłączyć przewody żarówek LED (rys. 53.A), odkręcić śruby (rys. 53.B) i zwolnić zatrzaski (rys. 53.C).
4. Podnieść i odczepić górną część pokrywy (rys. 54.A).
5. Odkręcić śruby (rys. 55.A) i wymienić żarówki LED (rys. 55.B).
6. Aby zamontować pokrywę, wykonać czynności odwrotne do wykonywanych przy demontażu.

8.7 ZESPÓŁ TYLNEJ PRZEKŁADNI

Składa się z uszczelnionego zespołu cylindrów i nie wymaga konserwacji; smarowanie jest dożywotnie i nie wymaga wymiany lub uzupełnienia.

8.8 ZESPÓŁ PRZEDNIEJ PRZEKŁADNI (MODEL 4WD)

Składa się z uszczelnionego zespołu cylindrów i nie wymaga konserwacji. Regularnie należy kontrolować, uzupełniać i wymieniać olej w układzie hydraulicznym.

Kontrolować poziom oleju w układzie hydraulicznym, który musi się mieścić między znacznikami „MIN" i „MAX" umieszczonymi na zbiorniku.
Jeśli poziom spadnie poniżej znacznika „MIN" (rys. 56):

- zdemontować osłonę (rys. 56.A) zamocowaną za pomocą nakrętki (rys. 56.B):
- odkręcić korek (rys. 56.C) i uzupełnić olejem 10W30 aż do osiągnięcia znacznika „MAX":
- zamontować korek (rys. 56.C) i osłonę (rys. 56.A).

WAŻNE *Jeśli konieczne jest częste uzupełnianie, sprawdzić, czy nie występują wycieki z przewodów lub zbiornika i skontaktować się ze sprzedawcą w celu wykonania koniecznych napraw.*

8.9 REGULACJA SPRĘŻYNY HAKA MOCUJĄCEGO POJEMNIK NA TRAWĘ

Jeśli pojemnik na trawę szarpie i otwiera się podczas jazdy na nierównym terenie lub jeśli jego podczepienie po opróżnieniu sprawia problemy, należy wyregulować naciąg sprężyny (rys. 57.A).
Modyfikować punkt zaczepienia, używając jednego z otworów (rys. 57.B), aż do uzyskania żądanego rezultatu.

9. MAGAZYNOWANIE

Gdy maszyna ma być przechowywana przez okres dłuższy niż 30 dni:

1. Pozostawić silnik do ostygnięcia.
2. Odłączyć kable akumulatora i przechowywać je w chłodnym, suchym miejscu.
3. Opróżnianie zbiornika paliwa 7.2.2) postępować zgodnie z instrukcjami w instrukcji obsługi silnika.
4. Dokładnie wyczyścić maszynę.
5. Sprawdzić maszynę pod kątem uszkodzeń. Jeśli to konieczne, skontaktować się z autoryzowanym centrum serwisowym.
6. Maszyna powinna być przechowywana:
   - ze spuszczonym całym zespołem tnącym,
   - w suchym środowisku,
   - zabezpieczona przed wpływami atmosferycznymi,
   - ewentualnie przykryta pokrowcem (par. 15.4),
   - w miejscu niedostępnym dla dzieci.

– bez kluczy lub narzędzi używanych do konserwacji.

Podczas ponownego uruchamiania maszyny:
- należy upewnić się, że usunięte zostały klucze lub narzędzia używane do konserwacji;
- ustawić urządzenie zgodnie z opisem w rozdziale "6. Użytkowanie maszyny"

10. PRZEMIESZCZANIE I TRANSPORT

- Podczas przemieszczania urządzenia należy:
  – wyłączyć urządzenie tnące;
  – ustawić agregat tnący na maksymalnej wysokości;
  – wyłączyć silnik.

- Podczas transportu urządzenia na pojeździe samochodowym lub przyczepie, należy:
  – używać ramp o odpowiedniej wytrzymałości, szerokości i długości;
  – załadować maszynę na samochód z wyłączonym silnikiem, kluczykiem wyjętym ze stacyjki, bez kierowcy, popychając ją przy wykorzystaniu odpowiedniej liczby osób;
  – zamknąć kranik paliwa (jeśli dotyczy);
  – obniżyć zespół tnący;
  – uruchomić hamulec postojowy;
  – ustawić urządzenie tak, aby nie stwarzać dla nikogo zagrożeń;
  – przymocować je mocno do środka transportu za pomocą lin lub łańcuchów, aby uniknąć przewrócenia się urządzenia, uszkodzenia i wycieku paliwa.

11. SERWIS I NAPRAWA

Niniejsza instrukcja zawiera wszelkie informacje niezbędne do posługiwania się maszyną i poprawnego wykonania podstawowych czynności z zakresu konserwacji dokonywanych przez samego użytkownika. Wszystkie czynności regulacyjne i konserwacyjne nieopisane w niniejszej instrukcji powinny być wykonane przez Państwa sprzedawcę lub w autoryzowanym punkcie serwisowym, które dysponuje wiedzą i sprzętem umożliwiającym właściwe wykonanie czynności konserwacyjnych przy zapewnieniu odpowiedniego stopnia bezpieczeństwa maszyny.
Czynności wykonane przez nieodpowiednie serwisy lub osoby niekompetentne powodują utratę wszystkich praw konsumenta udzielonych gwarancji oraz zwalniają producenta z jakichkolwiek zobowiązań i z odpowiedzialności prawnej.

- Naprawy i serwis gwarancyjny mogą być przeprowadzane jedynie przez autoryzowane centra serwisowe.
- Stosowanie części zamiennych i akcesoriów, które nie zostały zatwierdzone oraz części zamiennych i akcesoriów innych niż oryginalne zagraża bezpieczeństwu urządzenia i zwalnia Producenta od jakichkolwiek zobowiązań lub odpowiedzialności.
- Oryginalne części zamienne dostarczane są przez warsztaty serwisowe i autoryzowanych dealerów.
- Zaleca się, aby raz w roku skontrolować działanie maszyny w autoryzowanym centrum serwisowym w celu jej konserwacji, napraw serwisowych i kontroli urządzeń zabezpieczających.

12. ZAKRES GWARANCJI

Wady produkcyjne i materiałowe są objęte pełną gwarancją. Użytkownik powinien dokładnie przestrzegać instrukcji podanych w załączonej dokumentacji.
Gwarancja nie obejmuje uszkodzeń powstałych w wyniku:
- niezapoznania się użytkowników z załączoną dokumentacją;
- niedbałości;
- nieprawidłowego lub niedozwolonego użytkowania maszyny lub montażu;
- używania nieoryginalnych części zamiennych;
- używania akcesoriów niedostarczonych lub niezatwierdzonych przez producenta.

Gwarancja nie obejmuje:
- naturalnego zużycia części eksploatacyjnych takich jak paski napędowe, światła, ostrza, śruby zabezpieczające i linki;
- normalnego zużycia;
- silników, które objęte są gwarancją producenta silnika, zawierającą oddzielne warunki i postanowienia.

Kupujący podlega przepisom prawa danego kraju. Niniejsza gwarancja w żaden sposób nie ogranicza praw, które przysługują kupującemu w ramach tych przepisów.

13. TABELA KONSERWACJI

Działanie	Częstotliwość (godziny)		Paragraf / Uwagi
	Pierwszy raz	Następnie co	
MASZYNA			
Kontrole bezpieczeństwa / Przegląd urządzeń sterowniczych		Każdorazowo przed rozpoczęciem użytkowania	par. 6.2
Monitorowanie ciśnienia w oponach		Każdorazowo przed rozpoczęciem użytkowania	par. 6.1.3
Kontrola osłon tylnego / bocznego wyrzutu. Kontrola pojemnika na trawę, deflektora bocznego wyrzutu.		Każdorazowo przed rozpoczęciem użytkowania	par. 6.1.4
Generalne czyszczenie i kontrola		Po każdym użyciu	par. 7.6
Kontrola pod kątem uszkodzeń maszyny. Jeśli to konieczne, skontaktować się z autoryzowanym centrum serwisowym.		Po każdym użyciu	-
Naładowanie akumulatora		Przed magazynowaniem	par. 7.5
Kontrola wszystkich elementów mocujących		25	
Kontrola zamocowania i naostrzenia urządzeń tnących		25	***
Kontrola pasków napędowych		25	***
Kontrola paska napędu agregatu tnącego		25	***
Kontrola i regulacja hamulca		25	***
Kontrola i regulacja napędu		25	***
Kontrola włączania i hamulca agregatu tnącego		25	***
Ogólne smarowanie		25	****
Wymiana urządzeń tnących		100	***
Wymiana pasa napędowego		-	** / ***
Wymiana paska napędu urządzeń tnących		-	** / ***
SILNIK *			
Sprawdzanie/uzupełnianie paliwa		Każdorazowo przed rozpoczęciem użytkowania	par 7.2
Kontrola / uzupełnianie oleju silnikowego		Każdorazowo przed rozpoczęciem użytkowania	par 7.3
Wymiana oleju silnikowego		*	*
Kontrola i czyszczenie filtra powietrza		*	*
Wymiana filtra powietrza		*	*
Kontrola filtra benzyny		*	*
Wymiana filtra benzyny		*	*
Kontrola i czyszczenie styków świecy zapłonowej		*	*
Wymiana świecy zapłonowej		*	*

* Zapoznać się z instrukcją silnika, gdzie zamieszczono pełną listę czynności wraz z ich częstotliwością

** Przy pierwszych oznakach złego funkcjonowania należy skontaktować się z Państwa sprzedawcą.

*** Operacja, która musi być wykonana przez Państwa sprzedawcę lub przez autoryzowane Centrum serwisowe.

*** Smarowanie ogólne wszystkich elementów przegubowych powinno być wykonywane także przed każdym dłuższym okresem przerwy w użytkowaniu maszyny.

14. IDENTYFIKACJA USTEREK

USTERKA	MOŻLIWA PRZYCZYNA	SPOSÓB USUNIĘCIA
1. Przy kluczyku w pozycji „JAZDA" tablica rozdzielcza pozostaje wyłączona, bez żadnego sygnału dźwiękowego	Zadziałanie bezpiecznika karty elektronicznej z powodu:	obrócić klucz zapłonowy w poz. «ZATRZYMANIE» i odnaleźć przyczynę usterki:
	źle podłączony akumulator	sprawdzić połączenia (par. 4.4)
	nieprawidłowa biegunowość akumulatora	sprawdzić połączenia (par. 4.4)
	akumulator całkowicie rozładowany	naładować akumulator (par. 7.5)
	spalony bezpiecznik	wymienić bezpiecznik (10 A) (par. 8.5).
	wilgotna karta elektroniczna	wysuszyć kartę ciepłym powietrzem
2. Przy kluczyku w pozycji „JAZDA" tablica rozdzielcza pozostaje wyłączona, ale aktywuje się sygnał dźwiękowy	Zadziałanie bezpiecznika karty elektronicznej z powodu:	Ustawić kluczyk w pozycji „ZATRZYMANIE" i poszukać przyczyn usterki:
	wilgotna karta elektroniczna	wysuszyć kartę ciepłym powietrzem
3. Klucz w pozycji „ROZRUCH", tablica rozdzielcza włącza się, ale rozrusznik nie obraca się	akumulator niewystarczająco naładowany	naładować akumulator (par. 7.5)
	bezpiecznik ładowania uszkodzony	wymienić bezpiecznik (25 A) (patrz 8.5)
4. Klucz w pozycji «URUCHOMIENIE», obraca się rozrusznik, lecz nie uruchamia się silnik	akumulator niewystarczająco naładowany	naładować akumulator (par. 7.5)
	brak dopływu benzyny	sprawdzić poziom w zbiorniku (par. 7.2.1)
		otworzyć kranik paliwa (jeśli maszyna jest niego wyposażona) (par. 6.4)
		sprawdzić filtr benzyny
	defekt rozruchu	sprawdzić zamocowanie kołpaka świecy zapłonowej
		sprawdzić czystość i odległość między elektrodami świecy zapłonowej
5. Rozruch utrudniony lub nieregularne funkcjonowanie silnika	problemy z gaźnikiem	wyczyścić lub wymienić filtr powietrza
		opróżnić zbiornik i wlać świeżą benzynę
		sprawdzić i ewentualnie wymienić filtr benzyny
6. Zmniejszenie wydajności pracy silnika podczas koszenia	zbyt duża szybkość postępu w stosunku do wysokości koszenia	zmniejszyć prędkość jazdy i/lub zwiększyć wysokość koszenia (par. 6.5.4)
7. Po załączeniu urządzeń tnących silnik wyłącza się	brak zgody na włączenie	sprawdzić, czy warunki zgody zostały spełnione (par. 6.2.2)
8. Kontrolka akumulatora nie gaśnie po kilku minutach pracy	niewystarczające naładowanie akumulatora	skontaktować się z Państwa Sprzedawcą
9. Kontrolka oleju włącza się podczas pracy (jeśli przewidziana)	problemy ze smarowaniem silnika	Natychmiast ustawić kluczyk w pozycji „ZATRZYMANIE":
		uzupełnić poziom oleju (patrz 7.3.1)
		wymienić filtr (jeśli problem nadal występuje, skontaktować się ze sprzedawcą)

Jeżeli po wykonaniu czynności opisanych powyżej, usterki nie zostaną zlikwidowane, należy skontaktować się z Państwa sprzedawcą.

USTERKA	MOŻLIWA PRZYCZYNA	SPOSÓB USUNIĘCIA
10. Silnik zatrzymuje się i włącza się sygnał dźwiękowy	Zadziałanie bezpiecznika karty elektronicznej z powodu:	Ustawić kluczyk w pozycji „ZATRZYMANIE" i poszukać przyczyn usterki:
	przepięcie spowodowane przez regulator ładowania	skontaktować się z Państwa Sprzedawcą
	źle podłączony akumulator (niepewne styki)	sprawdzić połączenia (patrz 3.4)
11. Silnik zatrzymuje się bez żadnego sygnału dźwiękowego	akumulator odłączony	sprawdzić połączenia (patrz 3.4)
	problemy z silnikiem	skontaktować się z Państwa Sprzedawcą
12. Urządzenia tnące nie włączają się lub nie zatrzymują się natychmiast po wyłączeniu	poluzowany pasek	skontaktować się z Państwa Sprzedawcą
	problemy ze sprzęgłem elektromagnetycznym	skontaktować się z Państwa Sprzedawcą
13. Cięcie nieregularne i niewystarczające zbieranie trawy (tylko w modelach z pojemnikiem na trawę z tyłu)	pozycja zespołu tnącego nierównoległa do terenu trawnika	sprawdzić ciśnienie w oponach (par. 6.1.3)
		przywrócić wyrównanie zespołu tnącego w stosunku do terenu (par. 8.2.1)
	brak wydajności urządzeń tnących	skontaktować się z Państwa Sprzedawcą
	zbyt wysoka prędkość w stosunku do wysokości koszonej trawy	zmniejszyć prędkość postępu i/lub podnieść zespół tnący (par. 6.5.4)
		odczekać, aż trawa będzie sucha
	zatkanie tunelu wyrzutowego trawy	zdjąć pojemnik na trawę i opróżnić tunel (patrz 7.6.2)
14. Nierówne koszenie (tylko dla modeli z wyrzutem bocznym)	pozycja zespołu tnącego nierównoległa do terenu trawnika	sprawdzić ciśnienie w oponach (par. 6.1.3)
		przywrócić wyrównanie zespołu tnącego w stosunku do terenu (par. 8.2.1)
	brak wydajności urządzeń tnących	skontaktować się z Państwa Sprzedawcą
15. Nadmierne drganie podczas funkcjonowania	zespół tnący jest wypełniony trawą	oczyścić zespół tnący (par. 7.6.4)
	urządzenia tnące są niewyważone lub poluzowane	skontaktować się z Państwa Sprzedawcą
	poluzowanie mocowań	sprawdzić i dokręcić śruby mocujące silnik i podwozie
16. Hamowanie niepewne lub nieskuteczne	nieprawidłowa regulacja hamulca	skontaktować się z Państwa Sprzedawcą
17. Nieregularna jazda, brak mocy w silniku podczas jazdy pod górę lub skłonność do "stawania dęba"	problem z paskiem napędowym lub zapłonem	skontaktować się z Państwa Sprzedawcą
18. Przy uruchomionym silniku, po naciśnięciu pedału napędu maszyna nie przemieszcza się	dźwignia odblokowania w pozycji zablokowania napędu	ustawić ją z powrotem w pozycji włączonego napędu (par. 5.4)

Jeżeli po wykonaniu czynności opisanych powyżej, usterki nie zostaną zlikwidowane, należy skontaktować się z Państwa sprzedawcą.

USTERKA	MOŻLIWA PRZYCZYNA	SPOSÓB USUNIĘCIA
19. Maszyna zaczyna nieprawidłowo wibrować	uszkodzone lub poluzowanie części	zatrzymać maszynę i wyjąć kluczyk ze stacyjki
		sprawdzić ewentualne uszkodzenia
		sprawdzić, czy występują części poluzowane i dokręcić je
		kontrole, wymiany lub naprawy powinny być przeprowadzone w specjalistycznym serwisie.

Jeżeli po wykonaniu czynności opisanych powyżej, usterki nie zostaną zlikwidowane, należy skontaktować się z Państwa sprzedawcą.

15. AKCESORIA

15.1 ZESTAW MULCZUJĄCY

Rozdrabnia koszoną trawę i rozpraszają na trawniku (rys. 58.A1; rys. 58.A2).

15.2 ŁADOWARKA AKUMULATORA

Pozwala na utrzymanie akumulatora w dobrym stanie wydajnościowym podczas okresów nieużytkowania, gwarantując optymalny poziom naładowania i dłuższą żywotność akumulatora (rys. 58.B).

15.3 ZESTAW DO HOLOWANIA

Do holowania małej przyczepy (rys. 58.C).

15.4 POKROWIEC

Chroni maszynę przed kurzem w okresach, gdy nie jest użytkowana (rys. 58.D)

15.5 ZESTAW TYLNYCH OBCIĄŻNIKÓW

Zwiększają tylną stabilność maszyny, zwłaszcza podczas pracy na nachylonym terenie (rys. 58.E).

15.6 ZESTAW OSŁONY TYLNEGO WYRZUTU TRAWY

Do stosowania w miejscu pojemnika na trawę, kiedy trawa nie jest zbierana (rys. 58.F).
(Tylko dla maszyn z tylnym wyrzutem).

15.7 ŁAŃCUCHY ŚNIEGOWE 18'', 20''

Zwiększają przyczepność tylnych kół na zaśnieżonych odcinkach i umożliwiają użycie sprzętu do odśnieżania (rys. 58.G).

15.8 KOŁA BŁOTNE / ŚNIEŻNE 18'', 20''

Poprawiają właściwości trakcyjne na śniegu i błocie (rys. 58.H).

15.9 PRZYCZEPA

Do transportowania narzędzi lub innych obiektów, w granicach dozwolonego obciążenia (rys. 58.I).

15.10 ROZRZUTNIK

Do rozrzucania soli lub nawozu (rys. 58.J).

15.11 ROZRZUTNIK

Do rozrzucania piasku lub żwiru (rys. 58.K).

15.12 WALEC DO TRAWY

Do ubijania gleby po siewie lub uklepywania trawy (rys. 58.L).

15.13 PŁUG ŚNIEŻNY

Do odgarniania i bocznego gromadzenia usuniętego śniegu (rys. 58.M).

15.14 PRZEDNIA ZAMIATARKA

Do czyszczenia podjazdów i powierzchni stałych z liści i zanieczyszczeń oraz do usuwania cienkich warstw świeżego śniegu (rys. 58.N).

15.15 ROZDRABNIACZ

Do cięcia i mielenia nieuprawnej trawy (rys. 58.O).

15.16 ZBIERACZ DO LIŚCI I TRAWY

Do zbierania liści i trawy na powierzchniach trawiastych (rys. 58.P).

15.17 PRZEDNIA ZGRABIARKA

Do zbierania trawy i małych gałęzi (rys. 58.Q).

15.18 INTERFEJS PODNOSZENIA

Umożliwia montowanie dodatkowych akcesoriów przednich, niewymagających wału odbioru mocy (rys. 58.R1).

15.19 PRZYSTAWKA ODBIORU MOCY (PTO)

Umożliwia przenoszenie napędu z silnika na sterowany osprzęt. Wymaga interfejsu podnoszenia (rys. 58.R2).

15.20 PRZYSTAWKA ODBIORU MOCY (PTO)

Umożliwia przenoszenie napędu z silnika na sterowany osprzęt. Nie wymaga interfejsu podnoszenia (rys. 58.R3).

SR

PAŽNJA!: PRE KORIŠĆENJA MAŠINE PAŽLJIVO PROČITATI OVAJ PRIRUČNIK. Sačuvati za narednu konsultaciju.

SADRŽAJ

1. UOPŠTENO 2
2. SIGURNOSNA PRAVILA 2
3. UPOZNAVANJE MAŠINE 5
   3.1 Opis mašine i predviđena upotreba 5
   3.2 Sigurnosne oznake 5
   3.3 Identifikacijska nalepnica 6
   3.4 Glavni delovi 6
4. MONTAŽA 6
   4.1 Komponente za montažu 7
   4.2 Montaža volana 7
   4.3 Montaža sedišta 7
   4.4 Montaža i povezivanje akumulatora 7
   4.5 Montaža nosača za vreću za sakupljanje trave 8
   4.6 Uklanjanje pričvršćivača kuke za vreću za sakupljanje trave 8
   4.7 Montaža prednjeg branika 8
   4.8 Montaža vreće za sakupljanje trave 8
   4.9 Montaža poluge za prevrtanje vreće za sakupljanje trave 9
   4.10 Montaža bočnih štitnika sklopa reznih glava (ako su predviđeni) 9
   4.11 Montaža usmerivača bočnog izbacivanja (samo za modele s bočnim izbacivanjem) 9
5. UPRAVLJAČKE KOMANDE 9
   5.1 Kočiona papučica 9
   5.2 Papučica gasa 9
   5.3 Papučica rikverca 10
   5.4 Komanda za deblokadu hidrostatičnog prenosa 10
   5.5 Komutator s ključem 10
   5.6 Komanda gasa 10
   5.7 Poluga parkirne kočnice 11
   5.8 Prekidač za svetla 11
   5.9 Komanda za uključivanje i isključivanje reznih glava 11
   5.10 Dugme za omogućavanje košenja u rikvercu 11
   5.11 Kontrole za podešavanje visine sklopa reznih glava 11
   5.12 Uređaj za održavanje brzine (tempomat) 12
   5.13 Brojač (ako je predviđen) 12
   5.14 Pomoćni priključak za dodatnu opremu 12
   5.15 Komanda za prevrtanje vreće za sakupljanje trave 12
   5.16 „I“ tip displeja i zvučni signali 13
   5.17 „II“ tip displeja i zvučni signali 13
   5.18 „III“ tip displeja i zvučni signali 14
6. UPOTREBA MAŠINE 15
   6.1 Pripremne radnje 15
   6.2 Sigurnosne kontrole 16
   6.3 Upotreba na strmim terenima 17
   6.4 Pokretanje 18
   6.5 Rad 18
   6.6 Zaustavljanje 20
   6.7 Nakon upotrebe 20
7. REDOVNO ODRŽAVANJE 20
   7.1 Uopšteno 20
   7.2 Sipanje goriva / istakanje goriva iz rezervoara 20
   7.3 Kontrola, dolivanje, istakanje motornog ulja 21
   7.4 Točkići za sprečavanje kidanja trave 22
   7.5 Akumulator 22
   7.6 Čišćenje 22
   7.7 Matice i šrafovi za fiksiranje 23
8. VANREDNO ODRŽAVANJE 23
   8.1 Sigurnosne preporuke 23
   8.2 Sklop reznih glava 23
   8.3 Zamena prednjih / zadnjih točkova 24
   8.4 Matična ploča 25
   8.5 Zamena osigurača 25
   8.6 Zamena sijalica 25
   8.7 Zadnja grupa za prenos 25
   8.8 Prednja grupa za prenos (model 4WD) 25
   8.9 Regulacija opruge kuke za vreću za sakupljanje trave 26
9. SKLADIŠTENJE 26
10. POMERANJE I TRANSPORT 26
11. ASISTENCIJA I POPRAVKE 26
12. POKRIĆE GARANCIJE 27
13. SERVISNI LIST 27
14. PREPOZNAVANJE PROBLEMA 28
15. DODATNA OPREMA 30

1. UOPŠTENO

1.1 KAKO SE SLUŽITI PRIRUČNIKOM

U tekstu priručnika neki paragrafi koji sadrže informacije od posebnog značaja, u pogledu sigurnosti ili rada, istaknuti su na drugačiji način, prema sledećem kriterijumu:

NAPOMENA *ili* **VAŽNO** *navodi detalje ili druge elemente u vezi sa već prethodno naznačenim, radi izbegavanja oštećenja mašine ili uzrokovanja štete.*

Simbol ⚠ ukazuje na opasnost. Ako se ne pridržavate upozorenja možete se povrediti ili povrediti druge osobe i/ili izazvati štetu.

Paragrafi obeleženi četvorouglom sa sivim tačkastim stranama pokazuju opcijske karakteristike koje nemaju svi modeli navedeni u ovom priručniku. Proverite da li je ova karakteristika prisutna na vašem modelu mašine.

Sve oznake „prednje“, „zadnje“, „desno“ i „levo“ odnose se na radni položaj radnika.

1.2 REFERENCIJE

1.2.1 Slike

Slike u ovim uputstvima za upotrebu označene su brojevima 1, 2, 3 i tako dalje. Delovi prikazani na slikama označeni su slovima A, B, C i tako dalje. Referencija na komponentu C na slici 2 označena je ovako: „Vidi sl. 2. C“ ili samo „(sl. 2.C)“. Slike su indikativne. Stvarni delovi mogu varirati u odnosu na one prikazane.

1.2.2 Naslovi

Priručnik je podeljen na poglavlja i paragrafe. Naslov paragrafa „2.1 Obuka“ je podnaslov od „2. Sigurnosna pravila“. Referencije na naslove ili paragrafe označene su skraćenicama pogl. ili par. i odgovarajućim brojem. Na primer: „pogl. 2“ ili „par. 2.1“

2. SIGURNOSNA PRAVILA

2.1 OBUKA

⚠ ***Upoznajte se s komandama i prikladnom upotrebom mašine. Naučite da brzo zaustavite motor. Nepoštovanje upozorenja i uputstava može dovesti do požara i/ili ozbiljnih povreda.***

- Nikada ne dopustite da mašinu koriste deca ili osobe koje nisu dovoljno upoznate s uputstvima. Lokalnim zakonima može da bude određen najniži uzrast korisnika.
- Nikada ne koristiti mašinu ako je rukovaoc umoran ili se loše oseća i ako se nalazi pod uticajem lekova, droga, alkohola ili štetnih supstanci koje mogu da smanje njegove reflekse i pažnju.
- Nemojte prevoziti decu ili druge osobe
- Uvek treba imati na umu da su rukovaoc ili korisnik odgovorni za nesreće i nepredviđene slučajeve koji mogu da se dogode drugim osobama ili njihovoj imovini. Odgovornost korisnika podrazumeva procenu potencijalnih opasnosti terena na kojem se radi, zatim preduzimanje svih mera predostrožnosti koje će garantovati njegovu sigurnost i sigurnost ostalih, posebno na nizbrdicama, neravnim, klizavim ili nestabilnim terenima.
- U slučaju da želite ustupiti ili prodati mašinu drugima, proverite da li je novi korisnik pročitao uputstva za upotrebu sadržana u ovom priručniku.

2.2 PRIPREMNE RADNJE

Sredstva za ličnu zaštitu

- Nosite odgovarajuću odeću, radnu obuću sa đonom protiv klizanja i duge pantalone. Nemojte uključivati mašinu bosih nogu ili u otvorenim sandalama. Nosite sredstva za zaštitu sluha.
- Korišćenje zaštite za sluh može da smanji mogućnosti da čujete eventualna upozorenja (povike ili alarme). Obratite maksimalnu pažnju na ono što se događa u oblasti rada.
- Ne nositi šalove, košulje, ogrlice, narukvice, odeću s lepršavim delovima ili odeću s uzicama, kao ni kravate, odnosno dodatke koji vise ili koji su široki jer bi se oni mogli zaplesti u mašini ili u predmete i materijale koji se nalaze na radnom mestu.
- Dugačku kosu treba povezati na odgovarajući način.

Radno područje / Mašina

- Dobro pregledajte celu radnu površinu i uklonite sve ono što bi mašina mogla izbaciti ili što bi moglo da ošteti reznu glavu/okretne delove (kamenje, granje, žica, kosti, itd.).

Motor s unutrašnjim sagorevanjem: gorivo

⚠ **OPASNO**! Gorivo je lako zapaljivo.

- Čuvajte gorivo u posudama koje su za to zvanično potvrđene, na sigurnom mestu i daleko od izvora toplote ili otvorenog plamena.
- U posudama s benzinom i u prostoriji u kojoj se benzin skladišti ne sme biti ostataka trave, lišća ili preterane masnoće.
- Posude ne ostavljati na domašaju dece.
- Nemojte pušiti za vreme sipanja goriva ili dolivanja goriva i svaki put kad rukujete gorivom.
- Dolijte gorivo pomoću levka i to samo na otvorenom.
- Izbegavajte da udišete pare goriva.
- Ne sme se dodavati gorivo ili otvarati poklopac rezervoara goriva dok motor radi ili je još vruć.
- Polako otvarajte poklopac rezervoara, tako da postepeno ispustite unutrašnji pritisak.
- Nemojte približavati plamen otvoru rezervoara da proverite sadržaj istog.
- Ako curi gorivo, ne pokrećite motor već udaljite mašinu od područja u kojem je gorivo prosuto i izbegavajte stvaranje mogućnosti za izbijanje požara sve dok gorivo ne ispari i dok se para goriva ne rasprši.
- Odmah očistite bilo koji trag goriva koje se prosulo na mašini ili na tlu.
- Uvek vratite na mesto i dobro zavrnite poklopce rezervoara goriva i kante sa s gorivom.
- Nemojte puštati mašinu u pogon na mestu gde ste sipali gorivo; pokretanje motora mora da se vrši najmanje 3 metra od mesta na kojem je sipano gorivo.
- Pazite da gorivo ne dođe u dodir s odećom, u tom slučaju, presvucite se pre nego što pokrenete motor.

2.3 ZA VREME UPOTREBE

Radno područje

- Nemojte pokretati motor u zatvorenoj prostoriji, gde može doći do skupljanja opasnih dimova ugljen monoksida. Motor morate pokretati napolju ili na dobro provetrenom mestu. Ne zaboravite nikada da su izduvni gasovi otrovni.
- Za vreme puštanja mašine u pogon nemojte usmeravati prigušivač, odnosno ispusne gasove prema zapaljivom materijalu.
- Nemojte koristiti mašinu u prostorijama u kojima postoji rizik od eksplozije, u prisustvu zapaljivih tečnosti, plina ili prašine. Električni kontakti ili mehaničko trljanje mogu stvoriti varnice koje mogu zapaliti prašinu ili paru.
- Radite samo uz dnevno svetlo ili uz dobro veštačko osvetljenje i kad se dobro vidi.
- Udaljite osobe, decu i životinje s radnog područja. Potrebno je da decu nadziru odrasli.
- Izbegavajte da radite na mokroj travi, kad pada kiša i kad postoji rizik od nevremena, posebno kad postoji mogućnost pojave munja.
- Posebnu pažnju obratite na neravnine terena (izbočine, udubljenja), na nizbrdice, na skrivene opasnosti i na prisustvo eventualnih prepreka koje bi mogle smanjiti vidljivost.
- Budite oprezni u blizini provalija, šanaca ili nasipa. Mašina se može prevrnuti ako jedan točak pređe ivicu ili ako se ivica ospe.
- Budite oprezni na strmim terenima gde treba da obratite posebnu pažnju kako se mašina ne bi prevrnula ili kako ne biste izgubili kontrolu nad njom. Osnovni uzroci gubitka kontrole su:
  - Neprianjanje točkova
  - Prekomerna brzina
  - Neprikladno kočenje
  - Neprilagođenost mašine vrsti upotrebe
  - Nepoznavanje posledica koje mogu proizići iz uslova terena
  - Nepravilna upotreba mašine kao vučnog vozila.
- Kada se mašina koristi u blizini puta, obratite pažnju na saobraćaj.
- Da biste izbegli rizik od požara, nemojte ostavljati mašinu zaustavljenu u visokoj travi s upaljenim motorom.

Ponašanje

- Za vreme vožnje i rada nemojte biti rasejani i uvek imajte potrebnu koncentraciju.
- Posebno vodite računa kad idete u rikverc ili unazad. Gledajte iza sebe pre i za vreme kretanja u rikverc kako biste se uverili da nema prepreka.
- Pazite kad vučete teret ili kad koristite tešku dodatnu opremu:
  - Priključite vučne šipke samo u odobrenim priključnim tačkama;
  - Ograničite opterećenje tako da možete lako da ga kontrolišete;
  - Nemojte naglo skretati volanom. Budite oprezni prilikom kretanja u rikverc;
  - Koristite protivtegove ili tegove na točkovima, kako je navedeno u priručniku s uputstvima.
- Budite oprezni kada koristite vreće za skupljanje trave i dodatnu opremu koji mogu ugroziti stabilnost mašine, posebno na nizbrdicama.

- Uvek držite ruke i noge daleko od rezne glave, kako za vreme puštanja u pogon tako i za vreme upotrebe mašine.
- Pažnja: rezni element se i dalje okreće nekoliko sekundi čak i kad se isključi ili nakon gašenja motora.
- Budite oprezni sa sklopom reznih glava koji ima više od jedne rezne glave jer jedna rezna glava koja se okreće može dovesti do okretanja i drugih reznih glava.
- Uvek se držite podalje od otvora za izbacivanje.
- Nemojte dodirivati delove motora koji se za vreme rada zagrevaju. Rizik od opekotina.
- Da biste izbegli rizik od požara, nemojte ostavljati mašinu zaustavljenu u visokoj travi s upaljenim motorom.

⚠ U slučaju kvara ili nesreće za vreme rada, odmah isključiti motor i udaljiti mašinu kako ne bi nastala dalja oštećenja; ako se povredite ili povredite druge osobe, odmah primenite mere prve pomoći koje su najprikladnije situaciji koja je nastala i obratite se zdravstvenoj ustanovi radi potrebnog lečenja. Pažljivo uklonite sav eventualni otpad koji bi mogao oštetiti ili povrediti osobe ili životinje ukoliko ih niko ne nadzire.

Ograničenja u upotrebi

- Nemojte nikada koristiti mašinu ako su štitnici oštećeni, ako nisu namontirani na mašinu ili ako su nepravilno namontirani (vreća za skupljanje trave, štitnik za bočno izbacivanje, štitnik za izbacivanje otpozadi)
- Nemojte koristiti mašinu ako dodatna oprema/alatke nisu namontirani na predviđenim mestima.
- Nemojte isključivati, deaktivirati, skidati ili oštećivati postojeće sigurnosne uređaje/mikroprekidače.
- Ne menjajte podešavanja motora i nemojte da ga preopteretite. Ako motor radi na prevelikom broju obrtaja, povećava se rizik za lične povrede.
- Ne izlažite mašinu prevelikom naporu i ne koristite malu mašinu za izvođenje teških radova; upotrebom odgovarajuće mašine smanjuje se opasnost i poboljšava kvalitet rada.
- Ova mašina nije zvanično usklađena za vožnju na javnim putevima. Ona se može koristiti (na osnovu Saobraćajnih propisa) isključivo na privatnim površinama zatvorenim za saobraćaj.

2.4 ODRŽAVANJE, SKLADIŠTENJE

Redovno vršite održavanje i pravilno skladištite mašinu kako bi se sačuvala njena sigurnost i nivo učinka.

Održavanje

- Mašina se ne sme koristiti ako su njeni delovi istrošeni ili oštećeni. Pokvareni ili dotrajali delovi se moraju zameniti, a nikako popravljati.
- Da biste smanjili rizik od požara, redovno proveravajte da ne dolazi do curenja ulja i/ili goriva.
- Za vreme izvođenja operacija podešavanja mašine, pazite da ne uvučete prste između rezne glave u pogonu i fiksnih delova mašine.

⚠ Nivo buke i vibracija naveden u ovim uputstvima, predstavljaju maksimalne vrednosti prilikom upotrebe mašine. Upotreba neuravnoteženog reznog elementa, prevelika brzina kretanja i nevršenje održavanja znatno utiču na emisiju zvuka i vibracije. Zato je potrebno primeniti mere preventivne zaštite radi otklanjanja mogućih rizika od prevelike buke i naprezanja od vibracija; vršite održavanje mašine, nosite zaštitu za uši, pravite pauze za vreme rada.

Skladištenje

- Nemojte odlagati mašinu s gorivom u rezervoaru u prostoriju u kojoj bi para goriva mogla doći u dodir s plamenom, varnicama ili jakim izvorom toplote.
- Da biste smanjili rizik od požara, nemojte ostavljati posude s otpadnim materijalom u prostorijama.

2.5 ZAŠTITA ŽIVOTNE SREDINE

Zaštita životne sredine mora predstavljati bitan i prvenstveni vid upotrebe mašine, u korist civilnog življenja kao i zaštite životne sredine.

- Ne uznemiravajte susede. Koristite mašinu samo u dogledno vreme (ne rano ujutru ili kasno uveče kad biste mogli uznemiravati ljude).
- Strogo se pridržavajte lokalnih propisa o zbrinjavanju ambalaže, ulja, goriva, filtera, istrošenih delova ili svih drugih elemenata štetnih za životnu sredinu; ti otpaci se ne smeju bacati u smeće, nego ih treba razdvojiti i predati odgovarajućim centrima za skupljanje, koji će se pobrinuti za recikliranje materijala.
- Strogo se pridržavajte lokalnih propisa o zbrinjavanju otpadnog materijala nakon rezanja
- U trenutku kada mašinu više ne koristite, nemojte je napustiti u okolini, već se obratite centru za skupljanje otpada, u skladu s važećim lokalnim propisima.

3. UPOZNAVANJE MAŠINE

3.1 OPIS MAŠINE I PREDVIĐENA UPOTREBA

Ova mašina je traktorska kosačica.
Mašina je opremljena motorom, koji pokreće reznu glavu, koja se nalazi u karteru, kao i prenosnim sklopom koji pokreće mašinu. Mašina je opremljena sledećom opremom:
- hidrostatički prenos sa neograničeno promenljivim prenosnim spojnicama za unapred i unazad (Hidro), sa dva (2WD) ili četiri pogonska točka (4WD).

Rukovaoc je u stanju da upravlja mašinom i da aktivira glavne komande tako što će uvek sedeti na mestu vozača.

Sigurnosni uređaji namontirani na mašini dovode do zaustavljanja motora i rezne glave u roku od nekoliko sekundi (par. 6.2.2).

3.1.1 Predviđena upotreba

Ova mašina je projektovana i izrađena za košenje trave.

Obično ova mašina može:
1. da kosi travu i sakuplja je u vreću za sakupljanje.
2. da kosi travu i izbacuje je na zemlju sa zadnje strane.
3. da kosi, usitnjava i odlaže travu na zemlju (efekat malčiranja).
4. da kosi travu i izbacuje je bočno.

Upotreba posebne dodatne opreme, predviđene od strane proizvođača kao izvorne opreme ili opreme koja se može posebno kupiti, omogućava da se rad obavlja na razne načine, koji su prikazani u ovom priručniku ili u uputstvima koja idu uz pojedinačnu dodatnu opremu. Takođe je moguće namontirati dodatnu opremu (ako ju je proizvođač predvideo) i na ovaj način proširiti predviđeno područje upotrebe na druge funkcije, prema ograničenjima i uputstvima navedenim u priručnicima koji idu uz samu opremu.

3.1.2 Neprimerena upotreba

Svaka druga upotreba koja nije prethodno navedena može biti opasna i može prouzrokovati štetu po lica i/ili stvari. Neprimerena upotreba obuhvata (na primer, ali ne i samo):
- prevoz na mašini ili prikolici osoba, dece ili životinja jer bi oni mogli pasti i teško se povrediti ili bi mogli ugroziti sigurnu vožnju;
- vuču ili guranje tereta bez upotrebe odgovarajuće priključne opreme koja je predviđena za vuču;
- korišćenje mašine za vožnju po nestabilnim, klizavim, zaleđenim, kamenitim ili neravnim terenima, barama ili močvarama, koji ne dopuštaju procenu čvrstoće terena;
- pokretanje rezne glave na netravnatim površinama;
- korišćenje mašine za skupljanje lišća ili otpadaka.

VAŽNO *Neprimerena upotreba mašine prekida važenje garancije, a proizvođač neće snositi nikakvu odgovornost, dok će korisnik morati da snosi troškove za oštećenja ili povrede koje nanese samom sebi ili trećim licima.*

3.1.3 Tipologija korisnika

Ova mašina je namenjena da je koriste osobe, odnosno neprofesionalni rukovaoci. Ova mašina je namenjena za upotrebu iz hobija.

VAŽNO *Mašinu mora da koristi samo jedan rukovaoc.*

3.2 SIGURNOSNE OZNAKE

Na mašini su prikazani različiti simboli (sl. 2). Oni imaju ulogu da podsete rukovaoca na ponašanje koje mora imati kako bi koristio mašinu pažljivo i oprezno.

Značenje simbola:

Pažnja! Pročitajte uputstva pre korišćenja mašine.

Pažnja! Izvadite ključ i pročitajte uputstva pre bilo kakvog rada na održavanju ili popravke.

Opasno! Izbacivanje predmeta: Nemojte raditi bez namontiranog štitnika za izbacivanje otpozadi ili bez vreće za skupljanje trave. (samo za modele sa skupljanjem otpozadi).

Opasno! Izbacivanje predmeta: Osobe moraju da budu udaljene.

Opasno! Prevrtanje mašine: Nemojte da koristite ovu mašinu na nagibima većim od 10°.

Opasno! Amputacija: Uverite se da su deca udaljena od mašine kada motor radi.

Rizik od posekotina. Rezne glave su pokrenute. Ne stavljajte ruke ili stopala unutar kućišta reznih glava.

Pažnja! Udaljite se od zagrejanih površina.

Nemojte da se penjete na mašinu gazeći po štitnicima za sklop reznih glava.

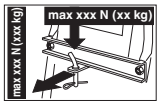

Prilikom korišćenja opreme za vuču, ne prelazite ograničenja za opterećenje navedena na nalepnici i poštujte sigurnosna pravila.

VAŽNO *Nalepnice koje su oštećene ili koje su postale nečitke moraju se zameniti. Zatražite nove nalepnice od ovlašćenog servisnog centra.*

3.3 IDENTIFIKACIJSKA NALEPNICA

Identifikacijska nalepnica navodi sledeće podatke (sl. 1):

1. Nivo zvučne snage
2. CE oznaka usaglašenosti
3. Godina proizvodnje
4. Vrsta mašine
5. Serijski broj
6. Naziv i adresa proizvođača
7. Šifra artikla
8. Nominalna snaga i maksimalna brzina rada motora
9. Masa mašine sa praznim rezervoarom u kg
10. Vrsta prenosa

Upišite podatke za identifikaciju mašine na odgovarajuće mesto na nalepnici koja se nalazi na poleđini naslovne strane.

VAŽNO *Koristite identifikacijske podatke koji se nalaze na identifikacijskoj nalepnici svaki put kada konaktirate ovlašćeni servis.*

VAŽNO *Primer deklaracije o usaglašenosti nalazi se na poslednjim stranicama priručnika.*

3.4 GLAVNI DELOVI

Mašina se sastoji od sledećih glavnih komponenti kojima odgovaraju sledeće funkcije (sl. 1):

A. **Motor**: pokreće rezne glave i točkove; karakteristike i način upotrebe su opisani u posebnom priručniku.
B. **Sklop reznih glava**: sklop koji se sastoji od kartera, u kojem se nalaze okretne rezne glave, i od reznih glava.
C. **Rezne glave**: elementi za košenje trave; krilca koja se nalaze na krajevima olakšavaju usmeravanje pokošene trave prema kanalu za izbacivanje.
D. **Štitnik za izbacivanje otpozadi (raspoloživ na zahtev)**: montira se umesto vreće za skupljanje trave i sprečava da mašina daleko odbaci eventualne predmete koje skupe rezne glave (samo za modele sa skupljanjem otpozadi).
E. **Usmerivač bočnog izbacivanja:** osim funkcije bočnog izbacivanja trave na zemlju, predstavlja bezbednosni element tako što sprečava da se predmeti sakupljeni reznim glavama odbace daleko od mašine (samo za modele sa bočnim izbacivanjem).
F. **Vreća za skupljanje trave**: osim funkcije sakupljanja pokošene trave, predstavlja bezbednosni element tako što sprečava da se predmeti sakupljeni reznim glavama odbace daleko od mašine (*samo za modele sa skupljanjem otpozadi*).
G. **Kanal za izbacivanje**: u pitanju je element koji spaja sklop reznih glava i vreću za skupljanje trave (*samo za modele sa skupljanjem otpozadi*).
H. **Sedište vozača**: radno mesto rukovaoca, opremljeno je senzorom koji zapaža njegovo prisustvo kako bi mogli intervenisati sigurnosni uređaji.
I. **Volan:** upravlja skretanje prednjih točkova.
J. **Prednji branik:** štiti prednji deo mašine.
K. **Akumulator**: daje energiju za pokretanje motora; karakteristike i način upotrebe su opisani u posebnom priručniku.

4. MONTAŽA

⚠ ***Sigurnosni propisi kojih se treba pridržavati opisani su u pogl. 2. Strogo se pridržavajte ovih uputstava kako ne bi nastali ozbiljni rizici ili opasnosti.***

Radi potreba skladištenja i prevoza, pojedini delovi mašine nisu fabrički

sastavljeni, već ih treba montirati nakon raspakivanja, prateći uputstva koja slede.

⚠ ***Skidanje ambalaže i dovršetak montaže moraju se izvršiti na ravnoj i čvrstoj površini, na prostoru koji je dovoljan da se može rukovati mašinom i ambalažom i treba koristiti uvek odgovarajući alat. Nemojte koristiti mašinu pre nego što postupite po svim uputstvima sadržanim u odeljku „MONTAŽA“.***

4.1 KOMPONENTE ZA MONTAŽU

U pakovanju se nalaze delovi za montažu koji su navedeni u narednoj tabeli:

	Naziv
1	Volan
2	Poklopac komandne table i komponente za montažu volana
3	Sedište vozača
4	Prednji branik (ako je predviđen)
5	Vreća sa odgovarajućim zavrtnjima za montažu i odgovarajućim uputstvima (samo za modele TS-TX-TH) (samo za modele sa skupljanjem otpozadi)
6	Nosači vreće i odgovarajuća dodatna oprema za sklapanje i montažu (*samo za modele sa skupljanjem otpozadi)*
7	Usmerivač bočnog izbacivanja (*samo za modele s bočnim izbacivanjem)*
8	Bočna ojačanja sklopa reznih glava (ako su predviđena).
9	Kesa sa: - priručnicima s uputstvima i dokumentima - šrafovima za montažu sedišta - opremom za montažu usmerivača bočnog izbacivanja (*samo za modele s bočnim izbacivanjem)* - šrafovima za povezivanje kablova akumulatora - 2 ključa za pokretanje - 1 rezervnim osiguračem od 10 A
10	Oprema za malč (*samo za modele sa bočnim izbacivanjem)* (ako je predviđeno).

4.1.1 Skidanje ambalaže

1. Pažljivo otvorite pakovanje, pazite da ne zagubite komponente mašine
2. Konsultujte dokumentaciju koja se nalazi u kutiji, kao i ova uputstva.
3. Izvadite iz kutije sve delove koji nisu namontirani.
4. Izvadite mašinu iz pakovanja pridržavajući se sledećih mera predostrožnosti:
   – podignite na maksimalnu visinu sklop reznih glava (par. 5.11) kako ga ne biste oštetili u trenutku spuštanja mašine s palete;
   – Spustite mašinu s palete.
5. Postavite polugu za deblokiranje zadnjeg prenosa u položaj za deblokadu (par. 5.4).

4.2 MONTAŽA VOLANA

1. Postavite mašinu na ravnu površinu i poravnajte prednje točkove.
2. Pomoću šrafcigera skinite centralni poklopac (sl. 3.B) volana (sl. 3.A).
3. Postavite volan (sl. 3.A) na ispupčenu osovinu (sl. 3.C) i okrenite ga tako da kraci budu okrenuti ka sedištu i gurnite ga dok se glava volana ne zakači za bočna ispupčenja priključka (sl. 3.D).
4. Pričvrstite volan pomoću dostavljenog vijka (sl. 3.E) i podloški (sl. 3.F) i (sl. 3.G), prema naznačenom redosledu.
5. Zategnite vijak za osnovu (sl. 3.E) pomoću cevastog ključa.
6. Postavite poklopac volana (sl. 3.B) tako što ćete umetnuti kukice u odgovarajuća ležišta dok ne kliknu.

4.3 MONTAŽA SEDIŠTA

Povucite nagore polugu za podešavanje (sl. 4.C) i navucite sedište (sl. 4.A) na vođicu (sl. 4.B) na strani volana sve dok se ne pričvrsti u jednom od šest položaja.
Sada je sedište postavljeno stabilno i ne može da se skine ako se ne povuče poluga (sl. 4.D) koja ga oslobađa od blokade.

4.3.1 Korišćenje sedišta i naslona za ruke (ako postoje) (59)

Za pravilnu upotrebu sedišta i naslona za ruke (ako postoje), pogledajte sl. 59.

4.4 MONTAŽA I POVEZIVANJE AKUMULATORA

Akumulator (sl. 5.A) je smešten ispod sedišta i drži ga opruga (sl. 5.B).

1. Prvo povežite crveni kabal (sl. 5.C) na pozitivan pol (+), a potom crni kabal (sl. 5.D) na negativan pol (–), pomoću isporučenih šrafova kako je prikazano.
2. Postavite oprugu (sl. 5.B) za zadržavanje akumulatora i obratite pažnju da ispravno postavite kablove ispred akumulatora tako da ih opruga ne prikliješti (sl. 5.B).

VAŽNO *Uvek napunite do kraja akumulator, prema uputstvima sadržanim u priručniku akumulatora.*

VAŽNO *Da biste izbegli reakciju zaštite matične ploče, strogo izbegavajte pokretanje motora pre nego što se napuni u potpunosti!*

4.5 MONTAŽA NOSAČA ZA VREĆU ZA SAKUPLJANJE TRAVE

Postavite dva nosača (sl. 6.A) na zadnju ploču (sl. 6.B) pomoću dostavljena 3 vijka za svaki nosač (sl. 6.C), kao što je naznačeno, tako da ne blokirate navrtke (sl. 6.D).
Zakačite na nosače gornji deo (sl. 6.E) šasije vreće za sakupljanje trave i centrirajte ga u skladu sa zadnjom pločom (sl. 6.B).
Podesite položaj dva nosača (sl. 6.F) u skladu sa spojnicom (sl. 6.G) tako da prilikom okretanja šasije vreće za sakupljanje trave, osovina (sl. 6.H) ispravno uđe u ležište (sl. 6.I).
Uverite se još jednom da je šasija (sl. 6.E) dobro centrirana u odnosu na zadnju ploču (sl. 6.B) i da se normalno okreće, kao što je gore navedeno, zatim pričvrstite vijke za osnovu (sl. 6.C) i navrtke (sl. 6.D) za pričvršćivanje.

4.6 UKLANJANJE PRIČVRŠĆIVAČA KUKE ZA VREĆU ZA SAKUPLJANJE TRAVE

Tokom transporta, kuka (sl. 7.A) vreće za sakupljanje trave je blokirana uz zadnju ploču pomoću pričvršćivača (sl. 7.B).
Ovaj pričvršćivač mora da se ukloni pre montiranja nosača za vreću za sakupljanje trave i ne sme više da se koristi.

4.7 MONTAŽA PREDNJEG BRANIKA

- **Tip branika „I“**
- **Tip branika „II“**

1. Montirajte prednji branik (sl. 8.A) na donji deo šasije (sl. 8.B) pomoću četiri vijka (sl. 8.C).

4.8 MONTAŽA VREĆE ZA SAKUPLJANJE TRAVE

- **Za model TC**

1. Prvo montirajte šasiju tako što ćete spojiti gornji deo (sl. 9.A) sa donjim (sl. 9.B) pomoću dostavljenih vijaka i šrafova (sl. 9.C) kao što je naznačeno.
Postavite ugaone ploče (sl. 9.D) i (sl. 9.E) u skladu sa desnom (R⇑) i levom (L⇑) orijentacijom i pričvrstite ih za šasiju pomoću četiri samonavojna vijka (sl. 9.F).

2. **Samo za modele sa električnim prevrtanjem:** Montirajte dva kaišnika (sl. 9.G) na klinove nosača (sl. 9.H) obraćajući pažnju da je vrat okrenut ka nosaču, a zatim ih pričvrstite pomoću elastičnih prstenova (sl. 9.I). Zatim, montirajte nosače na prednju šasiju (sl. 9.B) pomoću vijaka i navrtki (sl. 9.J).

3. Umetnite šasiju u kućište u platnu (sl. 9.K), obraćajući pažnju na ispravan položaj duž obima osnove. Prikačite sve plastične profile za cevi šasije pomoću šrafcigera (sl. 9.L).

4. Postavite ručku (sl. 9.M) u otvore u poklopcu (sl. 9.N), pričvrstite sve za šasiju pomoću vijaka (sl. 9.O) kao što je naznačeno i zadnjih samonavojnih vijaka (sl. 9.P).

5. Postavite osovinu za ojačanje (sl. 9.Q) ispod šasije pomoću vijaka i navrtki (sl. 9.R) tako da ravni deo bude okrenut ka platnu. Postavite polugu za pražnjenje (sl. 9.S) u ležište i montirajte vijke za pričvršćivanje (sl. 9.T) i odgovarajuću navrtku (sl. 9.U).

- **Za modele TS-TX-TH**

Završite montažu vreće prema navedenim uputstvima koja su dostavljena uz komponentu.

4.9 MONTAŽA POLUGE ZA PREVRTANJE VREĆE ZA SAKUPLJANJE TRAVE

Postavite osovinu poluge (sl. 10.A) u ležište na dvema pločicama (sl. 10.B) i pričvrstite ih sa unutrašnje strane nosača vreće za sakupljanje trave (sl. 10.C) pomoću dostavljenih vijaka i navrtki (sl. 10.D) prema redosledu navedenom na slici. Povežite kraj šipke (sl. 10.E) klipa za podizanje sa polugom (sl. 10.F) pomoću klina (sl. 10.G) i montirajte dva elastična prstena (sl. 10.H).
Pre montiranja vreće za sakupljanje trave na nosače, uverite se da se poluge za prevrtanje kreću ispravno.

4.10 MONTAŽA BOČNIH ŠTITNIKA SKLOPA REZNIH GLAVA (AKO SU PREDVIĐENI)

Montirajte štitnike (sl. 11.A) pomoću dostavljenih vijaka (sl. 11.B) i navrtki (sl. 11.C), kao što je prikazano za svaki tip mašine.

4.11 MONTAŽA USMERIVAČA BOČNOG IZBACIVANJA (SAMO ZA MODELE S BOČNIM IZBACIVANJEM)

1. S unutrašnje strane usmerivača bočnog izbacivanja (sl. 12.A), namontirajte oprugu (sl. 12.B) tako da uvučete kraj (sl. 12.B.1) u rupu, pa okrenite tako da i opruga (sl. 12.B) i kraj (sl. 12.B.2) pravilno nalegnu na svoja ležišta.

2. Postavite usmerivač bočnog izbacivanja (sl. 12.A) na nosače (sl. 12.C) sklopa reznih glava i pomoću šrafcigera, okrenite drugi kraj (sl. 12.B.2) opruge (sl. 12.B) tako da izađe van usmerivača bočnog izbacivanja.

3. Ubacite klin (sl. 12.D) u rupe na nosačima (sl. 12.C) i usmerivaču bočnog izbacivanja, tako da on prođe kroz zavojnice opruge (sl. 12.B) sve dok iz uvučenijeg nosača ne izađe skroz kraj s rupom.

4. Ubacite rascepku (sl. 12.E) u rupu (sl. D.1) na klinu (sl. 12.D) i okrenite klin koliko je dovoljno da možete saviti dva kraja (sl. 12.E.1) rascepke, (pomoću klješta), tako da ona ne može ispasti i dovesti do ispadanja klina (sl. 12.D).

⚠ ***Proverite da li opruga pravilno radi, dok je usmerivač bočnog izbacivanja u stabilno spuštenom položaju, i da li je klin dobro ubačen, tako da ne može slučajno ispasti.***

VAŽNO *Kod modela sa mogućnošću bočnog pražnjenja: uverite se da je zaštita od bočnog pražnjenja (slika 21.A) spuštena i zaključana bezbednosnom polugom (slika 21.B).*

VAŽNO *Pre demontaže ili servisiranja deflektora, ne zaboravite da pritisnete bezbednosnu polugu (slika 21.B) i da podignete zaštitu od bočnog pražnjenja (slika 21.A) da biste omogućili njegovu demontažu.*

NAPOMENA *Da biste uklonili kvačilo, izvršite korake u obrnutom redosledu od sklapanja.*

5. UPRAVLJAČKE KOMANDE

5.1 KOČIONA PAPUČICA

Ova papučica aktivira kočnicu na zadnjim točkovima (sl. 13.A, 14.A)

5.2 PAPUČICA GASA

Pomoću ove papučice se prenosi vuča na točkove i upravlja brzinom mašine prilikom vožnje unapred (sl. 13.B, 14.B):

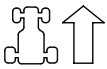

1. **Kretanja napred.** Ako papučicu jače pritisnete, postepeno se povećava brzina mašine.

2. **Položaj lera.** Kad udaljite nogu s papučice, ova papučica se automatski vraća u položaj lera.

NAPOMENA *Stanje lera je označeno paljenjem lampice (sl. 16.F).*

NAPOMENA *Ako se papučica pritisne dok je aktivirana parkirna kočnica (sl. 13.D), motor se zaustavlja.*

5.3 PAPUČICA RIKVERCA

Pomoću ove papučice se prenosi vuča na točkove prilikom kretanja u rikverc i upravlja brzinom mašine (sl. 13.C, 14.C):

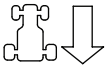

1. **Rikverc.** Ako papučicu jače pritisnete, postepeno se povećava brzina mašine.
   ⚠ ***Ubacivanje u rikverc mora se izvršiti kad je mašina zaustavljena.***

2. **Položaj lera.** Kad udaljite nogu s papučice, ova papučica se automatski vraća u položaj lera.

NAPOMENA *Stanje lera je označeno paljenjem lampice (sl. 16.F).*

NAPOMENA *Ako se papučica pritisne dok je aktivirana parkirna kočnica (sl. 15.D), motor se zaustavlja.*

5.4 KOMANDA ZA DEBLOKADU HIDROSTATIČNOG PRENOSA

Ova komanda ima dva položaja označena na pločici (sl. 13.D, 14.D):

1. Prenos aktiviran: za sve uslove upotrebe, prilikom kretanja i za vreme košenja.

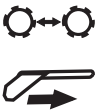

2. Prenos deblokiran: znatno smanjuje napor koji je potreban da se mašina ručno pomeri, **kad je motor ugašen.**

VAŽNO *Da biste izbegli oštećenje grupe prenosa, ova operacija mora da se izvrši samo dok je motor zaustavljen i sa papučicama (sl. 13.B, 13.C, 14.B, 14.C) u položaju lera.*

- **Samo za model 4WD**

Pomeranje mašine može lako da se izvede samo unazad, čak i ako je zadnji prenos odblokiran.

5.5 KOMUTATOR S KLJUČEM

Ključ omogućava/onemogućava uključivanje mašine

Ima 3 položaja (sl. 15.A):

1. **Položaj zaustavljanja.** Mašina se odmah gasi.

2. **Položaj pogona.** Sve funkcije su aktivirane.

3. **Položaj pokretanja.** Uključuje elektropokretač i mašina se stavlja u pogon. Otpuštanjem ključa iz položaja pokretanja, ključ se automatski vraća u položaj pogona.

5.6 KOMANDA GASA

Podešava broj obrtaja motora.

U zavisnosti od vrste motora, mogu postojati dve vrste kontrole gasa:

A. Tip „I“ sa odvojenom komandom čoka (sl. 15.B + sl. 15.C)
B. Tip „II“ (sl. 15.B)

Prikazani položaji odgovaraju:

1. **Komanda čoka - Pokretanje na hladno.** (ako je predviđeno) Koristi se za pokretanje motora na hladno. Položaj ČOKA dovodi do bogaćenja smese i mora se koristiti samo za strogo potrebno vreme.

2. **Maksimalna brzina motora.** Koristi se uvek za vreme pokretanja mašine, za vreme rada i košenja trave.

3. **Minimalna brzina motora.** Koristi se kad je motor dovoljno zagrejan za vreme faza mirovanja.

NAPOMENA *U toku vožnje radi premeštanja mašine odaberite središnji položaj između «kornjača» i «zec».*

NAPOMENA *Neki modeli su opremljeni sistemom koji automatski kontroliše položaj čoka u karburatoru tokom paljenja i zagrevanja motora.*

5.7 POLUGA PARKIRNE KOČNICE

Parkirna kočnica onemogućava kretanje mašine posle parkiranja.

Poluga za aktiviranje ove kočnice ima dva položaja (sl. 15.D) i to:

1. **Kočnica deaktivirana.** Da biste deaktivirali parkirnu kočnicu, pritisnite papučicu (sl. 13.A, 14.A). Poluga će doći u položaj za deaktiviranu kočnicu.
2. **Kočnica aktivirana.** .Da biste aktivirali parkirnu kočnicu, pritisnite papučicu do kraja (sl. 13.A, 14.A) i postavite polugu u položaj za aktiviranje kočnice; kad udaljite nogu od papučice, papučica ostaje blokirana u spuštenom položaju.

5.8 PREKIDAČ ZA SVETLA

Taster (sl. 15.E) upravlja paljenjem svetala kada je ključ (sl. 15.A) u položaju «VOŽNJA».

5.9 KOMANDA ZA UKLJUČIVANJE I ISKLJUČIVANJE REZNIH GLAVA

Ova komanda omogućava priključivanje reznih glava preko elektromagnetne spojnice:

1. **Rezne glave uključene.** Okrugli prekidač je izvučen (sl. 15.F.1) ili je dugme pritisnuto (sl. 15.F.2).

2. **Rezne glave isključene.** Okrugli prekidač je pritisnut (sl. 15.F.1) ili je taster otpušten (sl. 15.F.2).

⚠ ***Skidanje reznih glava istovremeno pokreće kočnicu koja zaustavlja okretanje za nekoliko sekundi.***

NAPOMENA *Stanje kada su rezne glave priključene se označava paljenjem lampice (sl. 16.A).*

NAPOMENA *Ako se rezne glave uključe, a da pritom nisu ispoštovani predviđeni sigurnosni uslovi, motor će se ugasiti i nećete ga moći pokrenuti (vidi par. 6.2.2)*

5.10 DUGME ZA OMOGUĆAVANJE KOŠENJA U RIKVERCU

Dok je dugme pritisnuto (sl. 15.G), moguće je kretanje u rikverc sa priključenim reznim glavama, a bez zaustavljanja motora.

5.11 KONTROLE ZA PODEŠAVANJE VISINE SKLOPA REZNIH GLAVA

- **Komanda sa polugom**

Pomoću ove poluge se izvršava podizanje i spuštanje sklopa reznih glava koji može da se postavi na 7 različitih visina sečenja (sl. 15.H).

Sedam položaja označeno je brojevima od «1» do «7» na pločici, što odgovara sedam različitih visina košenja i to između 3 i 9 cm.

Da biste prebacili sa jednog položaja na drugi, morate da pritisnete dugme za deblokadu koje se nalazi na kraju.

- **Komanda sa polugom i dugmetom**

Pomoću poluge (sl. 15.H) se izvršava podizanje i spuštanje sklopa reznih glava.

- **Položaj «A»**
  Sklop reznih glava je podignut.

- **Položaj «B»**
  Sklop reznih glava je spušten.

Dugme (sl. 15.I) omogućava podešavanje sklopa reznih glava na 9 visina koje odgovaraju različitim visinama košenja između 2 i 10 cm.

1. Podignite polugu (sl. 15.H) u položaj «A».
2. Podesite visinu košenja pomoću dugmeta (sl. 15.I).
3. Podizanjem poluge (sl. 15.H) u položaj «B» sklop reznih glava se automatski postavlja na unapred podešenu visinu.

NAPOMENA *Podignite polugu (sl. 15.H) u položaj «A» tokom prenosa i transporta.*

5.12 UREĐAJ ZA ODRŽAVANJE BRZINE (TEMPOMAT)

Ovaj uređaj omogućava održavanje brzine tokom vožnje unapred bez potrebe da se drži pritisnuta papučica (sl. 13.B, 14.B). Komandno dugme ima dva položaja:

1. **Pritisnuto.** Uređaj je deaktiviran (nije aktivan)

2. **Izvučeno.** Uređaj je aktiviran (aktivan)

- Aktiviranjem uređaja tokom vožnje unapred, mašina održava trenutnu dostignutu brzinu bez potrebe da se pritiska papučica (sl. 13.B, 14.B).
- Tokom kretanja u rikverc nije moguće aktiviranje uređaja.
- Dok je uređaj aktiviran, nije moguće pritiskanje papučice za rikverc (sl. 13.C, 14.C).

NAPOMENA *Na površinama pod nagibom brzina može da se razlikuje od one na ravnom terenu.*

Da biste deaktivirali uređaj i ponovo upravljali brzinom kretanja preko papučice (sl. 13.B, 14.B), dovoljno je da uradite sledeće:

- pritisnite papučicu (sl. 13.B, 14.B);

  ili

- pritisnite kočionu papučicu (sl. 13.A, 14.A).

U oba slučaja, komandno dugme se automatski vraća na položaj «Pritisnuto».

VAŽNO *Uvek izbegavajte da pritiskate komandno dugme da biste deaktivirali uređaj.*

5.13 BROJAČ (AKO JE PREDVIĐEN)

Brojač (sl. 15.K) se aktivira svaki put kada se ključ (sl. 15.A) postavi u položaj «VOŽNJA» i označava sate rada motora.

5.14 POMOĆNI PRIKLJUČAK ZA DODATNU OPREMU

Omogućava povezivanje električnih dopunskih uređaja sa stalnim naponom od 12 volti i maksimalnom snagom od 50 vati, opremljenih odgovarajućim osovinicama klipa (automobilskog tipa) (sl. 15.M).

– Priključak je pod naponom samo kada je ključ (sl. 15.A) u položaju «VOŽNJA».

5.15 KOMANDA ZA PREVRTANJE VREĆE ZA SAKUPLJANJE TRAVE

- **Ručna komanda**

Prevrtanje vreće za sakupljanje da bi se ispraznila izvršava se pomoću poluge (sl. 15.L) koja može da se izvuče iz ležišta.

- **Električna komanda**

Prevrtanje vreće za sakupljanje da bi se ispraznila izvršava se pritiskanjem dugmeta (sl. 15.N) tako što se drži pritisnuto do zaustavljanja komandnog motora.
Vreća za skupljanje trave se vraća u radni položaj pritiskom na dugme (sl. 15.O) tako što se drži pritisnuto do kačenja kuke i zaustavljanja komandnog motora.

5.16 „I“ TIP DISPLEJA I ZVUČNI SIGNALI

Prilikom ubacivanja ključa u položaj «VOŽNJA», sve lampice se uključuju istovremeno na oko pola sekunde (sa kratkim zvučnim signalom) da bi se označio ispravan rad. Nakon toga, lampice pokazuju:

Lampica svetli: rezne glave su uključene (sl. 16.A).

Lampica svetli: aktivirana je parkirna kočnica (sl. 16.B).

Lampica svetli: operater je odsutan (sl. 16.C).

Lampica treperi: gorivo je na rezervi (sl. 16.D).

Lampica treperi: Signalizira anomalije pri podmazivanju motora (sl. 16.E). Zaustavite motor odmah, proverite nivo ulja i kontaktirajte ovlašćeni servisni centar.

Lampica svetli: Nema vreće za sakupljanje trave ili štitnik za izbacivanje otpozadi (sl. 16.F).

Lampica svetli: kada motor radi, postoji anomalija pri punjenju akumulatora (sl. 16.G).

Lampica treperi pre puštanja u rad: baterija ne može da pokrene motor. Kontaktirajte ovlašćeni servisni centar (sl. 16.G).

N Lampica svetli: prenos je u „Ieru“ (sl. 16.H).

- **Zvučna signalizacija**

Postoje dva tipa zvučnog signala:

1. Neprestan zvučni signal:
   - Aktiviran je štitnik matične ploče.
   - Motor je isključen više od 30 sekundi pomoću ključa u položaju „UPALJEN“.
2. Isprekidan zvučni signal:
   - Vreća za sakupljanje trave je puna.

5.17 „II“ TIP DISPLEJA I ZVUČNI SIGNALI

Prilikom ubacivanja ključa u položaj «VOŽNJA», sve ikone se aktiviraju istovremeno na oko pola sekunde (sa kratkim zvučnim signalom) da bi se označio ispravan rad; zatim ekran prelazi u funkciju „Brojač“.

Nakon toga, lampice pokazuju:

Lampica svetli: rezne glave su uključene (sl. 16.A).

Lampica svetli: aktivirana je parkirna kočnica (sl. 16.B).

Lampica svetli: operater je odsutan (sl. 16.C).

Jednostavno upozorenje lampice za gorivo (sl. 16.D).

Lampica treperi: gorivo je na rezervi.

Signalna lampica za gorivo sa indikatorom nivoa (sl. 16.D).
Lampica označava nivo goriva u rezervoaru prema sledećem kriterijumu:

Nivo goriva je od punog do pola rezervoara.

Nivo goriva je otprilike na od pola rezervoara do rezerve.

Nivo goriva je na rezervi.

NAPOMENA *Rezerva je oko 2 litara goriva, dovoljno da osigura oko 30–40 minuta rada u režimu.*

Lampica treperi: Signalizira anomalije pri podmazivanju motora (sl. 16.E). Zaustavite motor odmah, proverite nivo ulja i kontaktirajte ovlašćeni servisni centar.

Lampica svetli: Nedostaje vreća za skupljanje trave ili štitnik za izbacivanje otpozadi (sl. 16.F) (samo za modele sa skupljanjem otpozadi).

Lampica svetli: kada motor radi, postoji anomalija pri punjenju akumulatora (sl. 16.G).

Lampica treperi pre puštanja u rad: baterija ne može da pokrene motor. Kontaktirajte ovlašćeni servisni centar (sl. 16.G).

N Lampica svetli: prenos je u „leru“ (sl. 16.H).

- **Radne funkcije**

Pritisnite dugme «REŽIM RADA» da biste pristupili operativnim funkcijama.

HOURS Merač vremena (sl. 16.I). Označava ukupan broj sati rada motora.

Voltmetar (sl. 16.O). Označava stanje napunjenosti akumulatora.

RPM Brojač obrtaja motora (sl 16.K) Prikazuje brzinu motora preko numeričkih vrednosti ili niza zvezdica, što odgovara:

Prikazana vrednost:

< 1600	motor na minimumu
< 2500	brzina za premeštanja
> 2500	brzina košenja
* (**)	motor na minimumu
** *** ****	brzina za premeštanja
***** ******	brzina košenja

NAPOMENA *Treperenje označava da brzina okretanja motora nije prilagođena košenju trave.*

Sat (ako je priložen) (sl. 16.L) Prikazuje vreme u režimu 24 sata / dan.

Podešavanje se izvršava dok je ključ u položaju «VOŽNJA», a motor ugašen na sledeći način:

- Pritiskajte taster «REŽIM RADA» više puta dok se ne pojavi ikonica sata.
- Držite pritisnut taster «REŽIM RADA» dok ne počnu da trepere prve dve cifre (sat).
- Pritisnite jedan od dva bočna tastera (sl. 16.K,L) da biste povećali ili smanjili vrednost jedne jedinice.
- Pritiskajte taster «REŽIM RADA» sve dok ne počnu da trepere druge dve cifre (minute).
- Pritisnite jedan od dva bočna tastera da biste povećali ili smanjili vrednost jedne jedinice.
- Pritisnite taster «REŽIM RADA» da biste dovršili podešavanje.

NAPOMENA *Sat se napaja preko male okrugle baterije; kada se ona istroši, morate da se obratite ovlašćenom servisnom centru.*

- **Zvučna signalizacija**

Postoje dva tipa zvučnog signala:

1.	Neprestan zvučni signal:	• Aktiviran je štitnik matične ploče. • Motor je isključen više od 30 sekundi pomoću ključa u položaju „UPALJEN“.
2.	Isprekidan zvučni signal:	• Vreća za sakupljanje trave je puna.

5.18 „III“ TIP DISPLEJA I ZVUČNI SIGNALI

Prilikom ubacivanja ključa u položaj «VOŽNJA», sve ikone se aktiviraju istovremeno na oko pola sekunde (sa kratkim zvučnim signalom) da bi se označio ispravan rad.

Nakon toga, ikonice pokazuju:

Ikonica svetli: rezne glave su uključene (sl. 16.A).

Ikonica svetli: aktivirana je parkirna kočnica (sl. 16.B).

Lampica svetli: operater je odsutan (sl. 16.C).

Ikonica za gorivo sa indikatorom nivoa (sl. 16.D).

Ikonica označava nivo goriva u rezervoaru prema sledećem kriterijumu:

Nivo goriva je od punog do pola rezervoara.

Nivo goriva je otprilike na od pola rezervoara do rezerve.

Nivo goriva je na rezervi.

NAPOMENA *Rezerva je oko 2 litara goriva, dovoljno da osigura oko 30–40 minuta rada u režimu.*

Ikonica svetli: Signalizira anomalije pri podmazivanju motora (sl. 16.E). Zaustavite motor odmah, proverite nivo ulja i kontaktirajte ovlašćeni servisni centar.

Ikonica svetli: Nedostaje vreća za skupljanje trave ili štitnik za izbacivanje otpozadi (sl. 16.F) (samo za modele sa skupljanjem otpozadi).

Ikonica svetli: Vreća za sakupljanje trave je puna i mora se isprazniti (slika 16.F) (samo za modele sa skupljanjem otpozadi).

Ikonica akumulatora sa indikatorom nivoa (sl. 16.G).

Ikonica svetli: Akumulator se puni.

Ikonica svetli: Nivo napunjenosti baterije je optimalan.

Ikonica svetli sa ugašenim motorom: Ukazuje da je potrebno ponovo napuniti akumulator

Ikonica svetli sa upaljenim motorom: Ukazuje na nepravilnosti pri punjenju akumulatora.
Ikonica treperi: Akumulator nije u mogućnosti da pokrene motor pa stoga kontaktirajte ovlašćeni servisni centar.

Ikonica svetli: prenos je u „leru“ (sl. 16.H).

Merač vremena (sl. 16.I). Označava ukupan broj sati rada motora.

Svetla (sl. 16.P). Ikonica svetli: Pokazuje da su svetla uključena.

Potrebno je održavanje (sl. 16.Q). Ikonica svetli: Indikator periodičnog održavanja. Održavanje koje sledi opisano je u poglavlju 13. Ikonica svetli svakih 50 sati i ostaje uključena 1 sat.

Zelena zona (sl. 16.R). Brzina rotacije motora je pogodna za optimalno rezanje trave.

- **Zvučna signalizacija**

Postoje dva tipa zvučnog signala:

1.	Neprestan zvučni signal:	• Aktiviran je štitnik matične ploče. • Motor je isključen više od 30 sekundi pomoću ključa u položaju „UPALJEN“.
2.	Isprekidan zvučni signal:	• Vreća za sakupljanje trave je puna.

6. UPOTREBA MAŠINE

⚠ ***Sigurnosni propisi kojih se treba pridržavati opisani su u pogl. 2. Strogo se pridržavajte ovih uputstava kako ne bi nastali ozbiljni rizici ili opasnosti.***

6.1 PRIPREMNE RADNJE

Pre početka rada, potrebno je izvršiti niz kontrola i radnji kako biste osigurali da se posao obavlja uspešno i u najvećoj sigurnosti.

1. postavite mašinu u horizontalni položaj i dobro oslonjenu na teren;
2. unapred pripremite mašinu u režimu koji najviše odgovara za predviđeni rad (par. 6.1.4);

6.1.1 Sipanje ulja i benzina

VAŽNO *Mašina se isporučuje bez motornog ulja i goriva.*

Pre nego što počnete da koristite mašinu, proverite ima li goriva u njoj i proverite nivo ulja (par. 7.2, par. 7.3). U vezi s načinom i merama predostrožnosti prilikom sipanja ent goriva i dolivanja ulja pridržavajte se uputstava navedenih u (par. 7.2, par. 7.3) i u priručniku s uputstvima za motor.

6.1.2 Podešavanje sedišta

Sedište može da se pomera i podesi u šest različitih položaja.
Podešavanje se izvršava podizanjem ručke (sl. 17.A) i pomeranjem sedišta sve dok se ne blokira u željenom položaju.

6.1.3 Pritisak u gumama

Ispravan pritisak guma od bitnog je značaja za održavanje savršene poravnjanosti sklopa reznih glava i za postizanje ravnomerno pokošenog travnjaka.

1. Odvrnite zaštitne kapice
2. Povežite ventile na priključak komprimovanog vazduha na kojem mora biti manometar (sl. 18)
3. Podesite pritisak na vrednosti navedene u tabeli „Tehnički podaci“.

6.1.4 Priprema mašine za rad

NAPOMENA *Ova mašina omogućava košenje travnjaka na različite načine; pre početka rada, potrebno je pripremiti mašinu za željeni način košenja.*

a. Priprema za košenje i skupljanje trave u vreću za skupljanje trave (samo za modele sa skupljanjem otpozadi)

– Prikačite vreću za skupljanje trave (sl. 19.A) za nosače (sl. 19.B) i centrirajte je u odnosu na zadnju ploču tako da se poklapaju dve referentne tačke (sl. 19.B).
– Proverite da li je donja cev otvora vreće za skupljanje trave zakačena za odgovarajuću kuku (sl. 19.C).
– Ako kuka deluje kao previše problematična ili previše opuštena, podesite oprugu (pogledajte 8.9).

b. Priprema za košenje i zadnje izbacivanje trave na zemlju (samo za modele sa zadnjim skupljanjem) (ako je predviđeno)

– Ako želite da radite bez vreće za skupljanje trave, na zahtev je moguće dobiti komplet štitnika za izbacivanje otpozadi (sl.20; pogl. 15.7) koji treba učvrstiti na zadnju ploču kako je navedeno u uputstvima.

c. Mogućnost košenja i usitnjavanja trave

– U slučaju da želite da pokosite travu, da je fino usitnite i ostavite na travnjaku, na zahtev je raspoloživ komplet za malčiranje (pogl. 15.1) koji treba fiksirati kako je navedeno u uputstvima.

⚠ ***Kod modela sa bočnim izbacivanjem, uverite se da je montirano ojačanje bočnog izbacivanja (sl. 22.A) (ako je predviđeno).***

d. Priprema za košenje i bočno izbacivanje trave na zemlju (samo za modele s bočnim izbacivanjem):

– Uvek proverite da li unutrašnja opruga deflektora (slika 21.A) i bezbednosna poluga (slika 21.B) ispravno funkcionišu, čvrsto ih držeći u spuštenom položaju.

– U slučaju košenja trave u izuzetno teškim uslovima (visoka ili mokra trava), preporučuje se da uklonite ojačanje bočnog izbacivanja (sl. 22.A) (ako je predviđeno).
– Da biste skinuli ojačanje, odvijte vijke (sl. 22.B) tako što ćete podići usmerivač za bočno izbacivanje (sl. 22.C).

⚠ ***U slučaju bočnih udara kada nisu montirana ojačanja (sl. 22.A), sklop reznih glava može da se deformiše.***

⚠ ***Obavezno ponovo montirajte ojačanje bočnog izbacivanja na kraju korišćenja.***

6.1.5 Postavljanje točkića za sprečavanje kidanja trave

Funkcija točkića za sprečavanje kidanja trave jeste da se smanji rizik od kidanja trave na travnjaku do kojega dolazi usled češanja ivice sklopa reznih glava na neravnim terenima. Postavite točkiće kako je navedeno (par. 7.4).

6.2 SIGURNOSNE KONTROLE

Izvršite sledeće sigurnosne kontrole i proverite da li se rezultati poklapaju s onima navedenim u tabelama.

⚠ ***Uvek pre upotrebe izvršite sigurnosne kontrole.***

6.2.1 Kontrola generalne sigurnosti

Predmet	Rezultat

Akumulator	Nema oštećenja na kućištu, poklopcu ili stezaljkama
Štitnik za izbacivanje otpozadi, vreća za skupljanje trave	Čitavi. Nema nikakvog oštećenja. Ispravno namontirani.
Štitnik za bočno izbacivanje, usisna rešetka	Čitavi. Nema nikakvog oštećenja. Ispravno namontirani
Krug goriva i veze.	Nema curenja.
Električni kablovi.	Sva izolacija je čitava. Nema mehaničkog oštećenja.
Krug ulja	Nema curenja. Nema nikakvog oštećenja.
Sigurnosni uređaji	Deluju kako je navedeno u par. 6.2.2

6.2.2 Kontrola sigurnosnih uređaja

Sigurnosni uređaji deluju na osnovu dva kriterijuma:

A. onemogućuju pokretanje motora, ako nisu zadovoljeni svi sigurnosni uslovi;

B. zaustavljaju motor ako i samo jedan od sigurnosnih uslova nije ispunjen.

Radnja	Rezultat
1. prenos u leru; 2. rezne glave isključene; 3. rukovaoc sedi na mestu vozača.	Motor se pokreće
rukovaoc napušta sedište	Motor se zaustavlja
diže se vreća za skupljanje trave ili se skida štitnik za izbacivanje otpozadi, a rezne glave su uključene *(samo za modele sa skupljanjem otpozadi)*	Motor se zaustavlja
aktivira se parkirna kočnica, a da nisu isključene rezne glave	Motor se zaustavlja
aktivira se menjač brzine ili pak papučica pogona, a parkirna kočnica je aktivirana	Motor se zaustavlja
aktivira se rikverc, a rezne glave su uključene i nije pritisnuto dugme za odobravanje (par. 5.10)	Motor se zaustavlja
Pokrenite mašinu napred i nazad i ubacite u ler/ otpustite papučicu pogona (par. 5.2; par. 5.3)	Mašina usporava i zaustavlja se
Pritisnite papučicu kočnice (par. 5.1)	Mašina se zaustavlja
Probna vožnja	Nema nikakve nepravilne vibracije. Nema nikakvog nepravilnog zvuka

⚠ ***Ako se bilo koji od rezultata ne poklapa s navodima u narednim tabelama, ne smete da koristite mašinu! Obratite se servisnoj službi da izvrši kontrole i popravku.***

VAŽNO *Uvek imajte na umu da sigurnosni uređaji onemogućavaju pokretanje motora ukoliko za to ne postoje sigurnosni uslovi. U ovim slučajevima, nakon uspostavljanja sigurnosnih uslova, neophodno je postaviti ključ (sl. 15.A) u položaj zaustavljanja pre nego što ponovo budete mogli da pokrenete motor.*

6.3 UPOTREBA NA STRMIM TERENIMA

Pridržavajte se ograničenja navedenih u tabeli „Tehnički podaci“ i na „sl. 24“, nezavisno od smera kretanja.

Imajte na umu da ne postoji „siguran“ strmi teren. Kretanje na strmim terenima zahteva posebnu pažnju. Da biste izbegli prevrtanje ili gubitak kontrole nad mašinom:

- Na strmim terenima nikada ne kosite popreko. Na strmim travnjacima uvek se krećite gore/dole, nikada popreko, pazeći posebno na promenu pravca i da prednji točkovi ne naiđu na prepreke (kamenje, granje, korenje, itd.), što bi moglo dovesti do bočnog klizanja, prevrtanja mašine i gubitka kontrole nad mašinom.
- Ne zaustavljajte se i ne krećite naglo na uzbrdicama ili nizbrdicama;
- Polako i posebno pažljivo aktivirajte pogon kako se mašina ne bi propela.
- Smanjite brzinu u sledećim slučajevima:
  – svaki put pre promene pravca i u uskim krivinama
  – pre nego što naiđete na strmi teren, posebno kad se krećete nizbrdo
- Nikada ne ubacujte u rikverc da biste smanjili brzinu na nizbrdicama: to bi moglo dovesti do gubitka kontrole nad mašinom, posebno na klizavom terenu.
- Uvek aktivirajte parkirnu kočnicu pre nego što ostavite mašinu zaustavljenu i bez nadzora.
- Pređite preko nizbrdica bez pritiskanja papučice pogona dok ne dobijete efekat kočenja hidrostatičkog prenosa, kada prenos nije aktiviran

6.4 POKRETANJE

1. Otvorite slavinu goriva (sl. 25.A) (ako je predviđena).
2. Sedite na mesto vozača.
3. Stavite prenos u ler («N») (par. 5.2; par. 5.3).
4. Isključite rezne glave (par. 5.9).
5. Aktivirajte parkirnu kočnicu (par. 5.7).
6. Dovedite komandu gasa u položaj najveće brzine „zec“ (par. 5.6).
7. **U slučaju pokretanja hladnog motora:** Aktivirajte komandu čoka (par. 5.6) (ako je predviđeno).
8. Ubacite komutator sa ključem i okrenite ga u položaj pogona da biste uključili električnu instalaciju. Sačekajte 2 sekundi i okrenite ga u položaj za pokretanje da biste pokrenuli motor.
9. Kad se motor pokrene, pustite ključ.
10. **U slučaju pokretanja na hladno,** čim motor počne regularno da se okreće:

10a. Deaktivirajte komandu čoka (par. 5.6, tip „II“) tako što ćete postaviti komandu gasa u položaj najveće brzine „zec“ (ako je predviđeno).

10b. Deaktivirajte komandu čoka (par. 5.6, tip „I“) (ako je predviđeno).

NAPOMENA *Ako se komanda čoka koristi kad je motor već zagrejan, to može zaprljati svećicu i dovesti do nepravilnog rada motora.*

11. Kad je motor pušten u pogon, postavite gas u položaj minimalne brzine «kornjača».

NAPOMENA *Ako imate poteškoća pri puštanju u pogon, nemojte insistirati uzastopnim pokušajima s elektropokretačem kako se akumulator ne bi ispraznio i kako se motor ne bi ugušio. Postavite ključ u položaj za zaustavljanje, sačekajte nekoliko minuti i ponovite operaciju. Ukoliko problem potraje, pročitajte poglavlje «14» ovog priručnika i priručnik s uputstvima za motor.*

6.5 RAD

6.5.1 Vožnja unapred i premeštanje

Za vreme premeštanja:
- isključite rezne glave (par. 5.9);
- postavite sklop reznih glava na najveću visinu (par. 5.11);
- postavite polugu gasa u središnji položaj između najmanje brzine «kornjača» i najveće brzine «zec».
- deaktivirajte parkirnu kočnicu tako što ćete otpustiti papučicu kočnice (par. 5.7).
- pritisnite papučicu pogona (par. 5.2) u smeru „kretanja unapred“ i dostignite željenu brzinu postepeno pojačavajući pritisak na samu papučicu i pojačavanjem gasa.

⚠ ***Stavljanje u pogon mora se obaviti u skladu sa opisanim metodama (par. 5.2) kako bi se sprečilo previše naglo pokretanje jer može da prouzrokuje opterećenje i gubitak kontrole, posebno na kosinama.***

6.5.2 Kočenje

U početku smanjite brzinu mašine tako što ćete smanjiti broj obrtaja motora, a zatim pritiskanjem papučice kočnice (par. 5.1) da biste u potpunosti smanjili brzinu do potpunog zaustavljanja. Osetljivo usporavanje mašine se dobija otpuštanjem pedale za vuču (par. 5.2).

6.5.3 Rikverc

VAŽNO *Ubacivanje u rikverc mora se izvršiti kad je mašina zaustavljena.*

1. Aktivirajte papučicu (par. 5.1) sve dok se mašina ne zaustavi;
2. počnite da idete u rikverc pritiskom na papučicu pogona u smeru rikverca (par 5.3).

6.5.4 Košenje trave

Da biste započeli rad s mašinom, postupite na sledeći način:
1. dovedite gas u položaj najveće brzine („zec“); ovaj položaj mora se uvek koristiti za vreme upotrebe mašine;
2. postavite sklop reznih glava na maksimalnu visinu;
3. uključite rezne glave (par. 5.9) samo na travnjaku, izbegavajući da uključujete rezne glave na šljunkovitom terenu ili u suviše visokoj travi;
4. Započnite pokretanje i košenje u travnatoj zoni veoma postepeno i pažljivo, kao što je već navedeno;
5. Prilagodite brzinu kretanja i visinu košenja (par. 5.11) uslovima travnjaka (visina, gustina i vlažnost trave), kao i količini trave;
6. Izgled travnjaka će biti bolji ako se košenje obavlja uvek na istoj visini i u dva smera (sl. 27).

VAŽNO *Da biste mogli ići u rikverc kad su rezne glave uključene, potrebno je da pritisnete i držite pritisnutim dugme za odobrenje košenja za vreme kretanja u rikvercu (par. 5.10) kako ne bi došlo do zaustavljanja motora.*

Svaki put kad primetite smanjenje broja obrtaja motora, potrebno je smanjiti brzinu imajući u vidu da nećete postići dobar efekat košenja ukoliko je brzina kretanja mašine prevelika u odnosu na količinu pokošene trave.

Isključite rezne glave i podignite sklop reznih glava na najveću visinu u sledećim slučajevima:
- Prilikom premeštanja iz jedne radne zone u drugu
- Prilikom prelaska preko netravnatih površina
- Svaki put kad treba da pređete neku prepreku.

6.5.5 Saveti za održavanje urednog travnjaka

- Da bi travnjak održao lep izgled, da bi bio zelen i mek, potrebno ga je redovno kositi. Travnjak mogu činiti razne vrste trava. Često košenje može dovesti do rasta korova i do nicanja jake trave; nasuprot, ako se košenje ređe vrši, doći će pretežno do rasta visokog i divljeg bilja (detelina, bele rade, itd.). Koliko često treba kositi travu zavisi od visine trave; ne treba da dozvolite da između dva košenja trava mnogo poraste.
- Optimalna visina trave na održavanom travnjaku iznosi oko 4–5 cm, a tokom jednog košenja ne bi trebalo kositi više od jedne trećine ukupne visine trave. Ako je trava dosta visoka, bolje je izvršiti košenje u dva navrata, u razmaku od jednog dana; prvi put sa reznim glavama na najvećoj visini, a drugi put na željenoj visini (sl. 26).
- Previše nisko košenje izaziva kidanje i razdvajanje travnjaka koji dobija izgled „sa rupama“.
- U toplim i suvim periodima preporučuje se da se trava ostavi viša, kako se zemljište ne bi isušilo.
- Travu je uvek poželjno kositi kad je travnjak suv. Ne kosite travu kada je mokra; to može da smanji efikasnost noža za travu koja se tako na njega zakači i izaziva kidanje travnjaka.
- Rezne glave moraju biti čitave i dobro naoštrene, tako da košenje bude precizno i bez čupanja, što dovodi do žućenja trave.
- Motor mora raditi na najvećem broju obrtaja, da bi se osiguralo precizno košenje trave, a i da bi se postiglo odgovarajuće potiskivanje pokošene trave kroz kanal za izbacivanje.
- Ako se kanal za izbacivanje lako zapuši travom, preporučljivo je smanjiti brzinu kretanja, jer je verovatno prevelika u odnosu na uslove travnjaka; ukoliko problem potraje, mogući uzrok mogu biti tupe rezne glave ili deformacija profila krilaca.
- Budite vrlo oprezni prilikom košenja u blizini grmlja i niskih ivičnjaka koji bi mogli oštetiti paralelnost i ivice sklopa reznih glava i samih reznih glava.

6.5.6 Pražnjenje vreće za skupljanje trave (samo za modele sa skupljanjem otpozadi)

NAPOMENA *Pražnjenje vreće za skupljanje trave može se obaviti samo kad su rezne glave isključene; u suprotnom, motor bi se zaustavio.*

- Nemojte pustiti da se vreća za skupljanje trave suviše napuni, kako ne bi došlo do začepljenja kanala za izbacivanje.
- Zvučni signal dojavljuje da je vreća za skupljanje trave puna; u tom slučaju:
  1. isključite rezne glave (par. 5.9) i signal će prestati;
  2. stavite polugu gasa u položaj najmanje brzine motora „kornjača“;
  3. zaustavite kretanje i stavite u ler (par. 5.2; par. 5.3);
  4. aktivirajte parkirnu kočnicu;

- **Ručna komanda**
  5. izvucite polugu (sl. 28.A) i prevrnite vreću za skupljanje trave da biste je ispraznili;
  6. ponovo zatvorite vreću za skupljanje trave tako da ostane zakačena na kuku (sl. 28.B) i ponovo pritisnite polugu.

- **Električna komanda**
  5. dok vozač sedi, držite pritisnuto dugme (sl. 28.C) do potpunog okretanja vreće za skupljanje;
  6. kada se završi pražnjenje, držite pritisnuto dugme (sl. 28.D) do potpunog spuštanja vreće za skupljanje i uverite se da je i dalje zakačena za kuku (sl. 28.B).

NAPOMENA *Nakon pražnjenja vreće, može da se dogodi da se ponovo aktivira zvučni signal u trenutku postavljanja reznih glava zbog ostataka trave na senzoru za signalizaciju; u tom slučaju je dovoljno da deaktivirate i odmah ponovo aktivirate rezne glave da bi se zvuk isključio.*

Osigurajte uvek da na senzoru (sl. 28.E) nema ostataka trave.

6.5.7 Čišćenje kanala za izbacivanje (*samo za modele sa skupljanjem otpozadi)*

- Košenje veoma visoke ili mokre trave, kao i prevelika brzina kretanja, mogu dovesti do začepljenja kanala za izbacivanje. U slučaju začepljenja potrebno je izvršiti postupke opisane u pogl. 7.6.2.

6.5.8 Kraj košenja

Kad završite košenje trave, postupite na sledeći način:
1. isključite rezne glave;
2. smanjite broj obrtaja motora
3. vratite se na početno mesto nakon što prethodno podignete sklop reznih glava na najveću visinu.

6.6 ZAUSTAVLJANJE

Za zaustavljanje mašine postupite na sledeći način:
1. stavite polugu gasa u položaj najmanje brzine motora «kornjača»

⚠ ***Da ne bi ponovo došlo do eventualnog ponovnog paljenja, ostavite polugu gasa u položaju najmanje brzine «kornjača» u trajanju od 20 sekundi pre nego što ugasite motor.***

2. ugasite motor stavljanjem ključa u položaj zaustavljanja;
3. kad je motor ugašen, zatvorite slavinu goriva (sl. 25.A) (ako je predviđena);
4. izvadite ključ

VAŽNO *Da bi se održala napunjenost akumulatora, nemojte ostavljati ključ u položaju „pogon“ ili „paljenje farova“ kad motor nije uključen.*

⚠ ***Motor bi mogao biti veoma vruć odmah nakon gašenja. Ne dodirujte auspuh ili njegove susedne delove. Postoji opasnost od opekotina.***

6.7 NAKON UPOTREBE

1. Sačekajte da se motor ohladi, pre odlaganja mašine u bilo koju prostoriju.
2. Očistite mašinu (par. 7.6).
3. Uverite se da komponente nisu olabavljene ili oštećene. Ako je potrebno, zamenite oštećene komponente i po potrebi zategnite olabavljene vijke i zavrtnje ili kontaktirajte ovlašćeni servisni centar.

VAŽNO

- *Spustite sklop reznih glava;*
- *stavite u ler;*
- *aktivirajte parkirnu kočnicu;*
- *zaustavite motor*
- *izvucite ključ iz brave (uverite se da su svi pokretni delovi potpuno zaustavljeni):*

- svaki put kad mašinu ostavite bez nadzora, napustite mesto vozača ili parkirate mašinu;

7. REDOVNO ODRŽAVANJE

7.1 UOPŠTENO

⚠ ***Sigurnosni propisi kojih se treba pridržavati opisani su u pogl. 2. Strogo se pridržavajte ovih uputstava kako ne bi nastali ozbiljni rizici ili opasnosti.***

⚠ ***Pre vršenja bilo koje kontrole, čišćenja ili održavanja/podešavanja mašine:***
- ***isključite rezne glave;***
- ***stavite u ler;***
- ***aktivirajte parkirnu kočnicu;***
- ***zaustavite motor;***
- ***izvadite ključ (nikada ne ostavljate ključeve u mašini ili na domašaju dece ili neodgovarajućih osoba);***
- ***uverite se da su svi pokretni delovi potpuno zaustavljeni;***
- ***pročitajte odgovarajuća uputstva;***
- ***Nosite odgovarajuću odeću, radne rukavice i zaštitne naočare***

- Učestalost i vrsta intervencije navedeni su u „Tabeli s intervencijama održavanja“. Prikazana tabela ima za cilj da pomogne da održite efikasnost i sigurnost vaše mašine. U njoj su navedene glavne intervencije i predviđena periodičnost njihovog izvođenja. Izvršite odgovarajuću radnju nakon isteka određenog perioda.

7.2 SIPANJE GORIVA / ISTAKANJE GORIVA IZ REZERVOARA

VAŽNO *Pratite sve preporuke navedene u priručniku sa uputstvima za motor. Tip goriva koji treba da se koristi je naveden u priručniku s uputstvima za motor.*

7.2.1 Sipanje goriva

Za sipanje goriva postupite na sledeći način:
1. Odvijte čep rezervoara i uklonite ga (sl. 30).
2. Stavite levak (sl. 30).

3. Sipajte gorivo, ali nemojte do kraja puniti rezervoar.
4. Uklonite levak.
5. Kad sipate gorivo, dobro zavrnite poklopac za gorivo i očistite eventualno prosuto gorivo.

VAŽNO *Pazite da ne prospete benzin na plastične delove, kako se oni ne bi oštetili; u slučaju nehotičnog prosipanja benzina, odmah isperite vodom. Garancija ne pokriva oštećenja prouzrokovana benzinom na plastičnim delovima karoserije ili motora.*

7.2.2 Pražnjenje rezervoara

NAPOMENA *Gorivo je kvarljivo pa zato ne treba da ostane u rezervoaru duže od 30 dana. Pre nego što mašinu odložite na dugi period (pogl. 9), ispraznite rezervoar goriva.*

⚠ ***Sačekajte da se motor ohladi pre nego što ispraznite rezervoar goriva.***

1. Postavite mašinu na ravnu površinu, napolju.
2. Postavite posudu za istakanje goriva ispod cevi (sl. 31.A).
3. Otkačite cev (sl. 31.A) koja se nalazi na ulazu filtera za benzin (sl. 31.B).
4. Otvorite slavinu goriva (ako je predviđena)
5. Istočite gorivo u odgovarajuću posudu.
6. Ponovno priključite cev (sl. 31.A), pazeći da pravilno namestite obujmicu (sl. 31.C).
7. Zatvorite slavinu goriva (ako je predviđena).

⚠ ***Kad ponovo počnete da radite, proverite da ne dolazi do curenja benzina iz cevi, slavine i karburatora.***

7.3 KONTROLA, DOLIVANJE, ISTAKANJE MOTORNOG ULJA

VAŽNO *Pratite sve preporuke navedene u priručniku sa uputstvima za motor. Tip ulja koji treba da se koristi je naveden u priručniku sa uputstvima za motor.*

7.3.1 Kontrola / dolivanje

⚠ ***Pre svake upotrebe proverite nivo ulja.***

Postupak:
- Postavite mašinu na ravno tokom kontrole.
- Proverite nivo ulja u motoru: prema uputstvima navedenim u priručniku motora, nivo ulja mora biti između MIN i MAX ureza na šipci (Sl. 32).

⚠ ***Nemojte sipati previše jer bi to moglo dovesti do pregrejavanja motora. Ako nivo prelazi nivo „MAX“, istočite ulje sve dok ne dostignete pravilni nivo.***

7.3.2 Istakanje ulja

Da biste se uverili u ispravan i dugotrajan rad mašine, trebalo bi povremeno da se zameni ulje motora prema periodima naznačenim u priručniku sa uputstvima za sam motor.

⚠ ***Motorno ulje bi moglo biti veoma vruće ukoliko se istoči odmah nakon gašenja motora. Sačekajte da se motor ohladi nekoliko minuta pre nego što istočite ulje.***

Zamenite motorno ulje onoliko često koliko je to navedeno u priručniku s uputstvima za motor.

Postupite kako je u nastavku opisano:

- **Tip „I“**

1. Postavite mašinu na ravnu površinu.
2. Postavite posudu za skupljanje ulja ispod produžne cevi (sl. 33.A).
3. Čvrsto držite produžnu cev (sl. 33.A) i odvijte poklopac za ispuštanje ulja (sl. 33.B).
4. Istočite ulje u posudu.
5. Skinite poklopac za ispuštanje ulja (sl. 33.B) vodeći računa da ne pomerite unutrašnji dihtung (sl. 33.C).
6. Zavrnite do kraja držeći čvrsto produžnu cev (sl. 33.A).
7. Očistite eventualno prosuto ulje.

- **Tip „II“**

1. Postavite mašinu na ravnu površinu.
2. Postavite posudu za skupljanje ispod produžne cevi (sl. 33.D).
3. Otkačite produžnu cev (sl. 33.D) sa nosača (sl. 33.E), a zatim pomoću kliješta olabavite obujmicu (sl. 33.F) koliko je potrebno da bi se izvukao čep za pražnjenje (sl. 33.G).
4. Savijte produžnu cev i ispustite ulje u odgovarajuću posudu
5. Ponovo stavite čep (sl. 33.G) i ponovo zakačite produžnu cev (sl. 33.D) za nosač (sl. 33.E) pre nego što dolijete ulje.
6. Očistite eventualno prosuto ulje.

- **Tip „III“**

1. Postavite mašinu na ravnu površinu.
2. Postavite posudu za skupljanje ispod produžne cevi (sl. 33.A);
3. Pritisnite rascepku (sl. 33.B);
4. Otkačite produžnu cev sa nosača tako što ćete je spustiti;
5. Savijte produžnu cev i ispustite ulje u odgovarajuću posudu;
6. Ponovo prikačite produžnu cev (sl. 33.A) za nosač (sl. 33.C) pre dopunjavanja ulja.
7. Očistite eventualno prosuto ulje.

VAŽNO *Predajte ulje koje treba da zbrinete u skladu s lokalnim zakonskim propisima.*

7.4 TOČKIĆI ZA SPREČAVANJE KIDANJA TRAVE

Različiti položaji montaže točkića omogućavaju zadržavanje bezbednosnog prostora „H“ između ivice sklopa reznih glava i tla (sl. 23.A). Podesite položaj točkića za sprečavanje kidanja trave u zavisnosti od neravnine tla.

⚠ Ovu operaciju uvek treba da izvršite na obadva točkića i da iste postavite na istu visinu, i to KAD JE MOTOR UGAŠEN, A REZNE GLAVE ISKLJUČENE.

Za promenu položaja:

1. Otkačite pločicu za zaustavljanje (sl. 23.B) pomoću šrafcigera i odvijte klin (sl. 23.C) sa oprugom (sl. 23.D).
2. Ponovo postavite točkić (sl. 23.A) u željeni položaj
3. Ponovo montirajte klin (sl. 23.C), oprugu (sl. 23.D) i pločicu za zaustavljanje (sl. 23.B) prema naznačenom redosledu obraćajući pažnju na to da glava klina (sl. 23.C) bude okrenuta ka unutrašnjosti mašine

7.5 AKUMULATOR

Od bitnog je značaja pažljivo održavanje akumulatora kako bi on dugo trajao. Akumulator vaše mašine mora se obavezno puniti:

- pre prve upotrebe mašine nakon kupovine;
- svaki put kad planirate da duže ne koristite mašinu (duže od 30 dana) (par. 9);
- pre puštanja mašine u rad nakon dužeg perioda nekorišćenja.

Pročitajte i strogo se pridržavajte opisanog postupka punjenja iz priloženog priručnika akumulatora. U slučaju nepoštovanja postupka ili neizvršenog punjenja akumulatora, delovi akumulatora se mogu trajno oštetiti. Ispražnjeni akumulator **mora se** što pre napuniti.

VAŽNO *Akumulator treba da napunite aparatom sa stalnim naponom. Drugi načini punjenja mogu trajno oštetiti akumulator.*

- Mašina poseduje priključak (sl. 34.A) za punjenje, koji treba povezati u odgovarajući priključak punjača akumulatora za održavanje, koji je isporučen (ako je predviđen) ili je raspoloživ na zahtev (par. 15.2).

VAŽNO *Ovaj priključak sme da se koristi isključivo za povezivanje na punjač akumulatora za održavanje, koji je predvideo Proizvođač. Za njegovu upotrebu:*

- *sledite uputstva iz priručnika s uputstvima za upotrebu;*
- *sledite uputstva iz priručnika akumulatora;*

7.6 ČIŠĆENJE

Svaki put nakon upotrebe očistite mašinu prema sledećim uputstvima.

7.6.1 Čišćenje mašine

- Plastične delove karoserije operite sunđerom namočenim u vodu i deterdžent, pazeći pri tome da ne pokvasite motor, komponente električne instalacije i matičnu ploču koja se nalazi ispod komandne table.
- Da bi se umanjio rizik od požara, u motoru, prigušivaču auspuha, ležištu akumulatora ne sme biti ostataka trave, lišća ili preterane masnoće.

VAŽNO *Za pranje karoserije i motora nemojte nikada koristiti pištolje za pranje pod pritiskom ili jake tečnosti!*

7.6.2 Čišćenje kanala za izbacivanje (*samo za modele sa skupljanjem otpozadi)*

U slučaju da se začepi kanal za izbacivanje trave postupite na sledeći način:

1. skinite vreću za skupljanje trave ili štitnik za izbacivanje otpozadi;
2. uklonite nagomilanu travu preko otvora za izbacivanje na kanalu.

7.6.3 Čišćenje vreće (*samo za modele sa skupljanjem otpozadi)*

1. Ispraznite vreću za skupljanje trave
2. Protresite je da biste je očistili od ostataka trave i zemlje

3. Namontirajte vreću i operite sklop reznih glava iznutra (par. 7.6.4-a); kad ga operete, treba da skinete vreću, da je ispraznite, isperete i odložite tako da može brzo da se osuši.

7.6.4 Čišćenje sklopa reznih glava

⚠ ***Za vreme čišćenja sklopa reznih glava udaljite osobe ili životinje iz okolnog područja.***

a. Čišćenje sklopa iznutra

Uklonite krupne ostatke trave i blato sakupljeno u unutrašnjosti sklopa reznih glava da biste izbegli da nakon sušenja otežaju sledeće pokretanje.

Čišćenje sklopa reznih glava iznutra i kanala za izbacivanje mora se izvršiti na čvrstom podu i to:
- vreća za skupljanje trave ili štitnik za izbacivanje otpozadi moraju biti namontirani *(samo za modele sa skupljanjem otpozadi);*
- usmerivač bočnog izbacivanja mora biti namontiran *(samo za modele s bočnim izbacivanjem);*
- radnik mora sedeti na mestu vozača;
- sklop reznih glava mora biti u položaju „1“;
- motor mora biti u pogonu
- prenos mora biti u leru
- rezne glave moraju biti uključene

- Povežite cev za vodu na predviđene priključke (sl. 35.A) i pustite da nekoliko minuta teče voda na svakom priključku dok se rezne glave pokreću.

VAŽNO *Da ne biste ugrozili dobar rad elektromagnetnog kvačila:*
- pazite da kvačilo ne dođe u dodir s uljem;
- ne usmeravajte mlazove vode visokog pritiska direktno na sklop kvačila;
- ne čistite kvačilo benzinom.

b. Čišćenje spolja

⚠ ***Na gornjoj strani sklopa reznih glava ne sme biti naslaga otpadaka i ostataka suve trave kako bi se održao najviši nivo efikasnosti i sigurnosti mašine.***

Za čišćenje gornjeg dela sklopa reznih glava potrebno je:
- da potpuno spustite sklop reznih glava (položaj „1“);
- produvajte mlazom komprimovanog vazduha preko otvora štitnika sa desne i leve strane (sl. 36).

7.7 MATICE I ŠRAFOVI ZA FIKSIRANJE

- Matice i šrafovi uvek moraju biti pričvršćeni kako biste bili sigurni da mašina uvek radi u sigurnim uslovima.

8. VANREDNO ODRŽAVANJE

8.1 SIGURNOSNE PREPORUKE

⚠ ***Morate se odmah obratiti ovlašćenom prodavcu ili servisnoj službi ako naiđete na bilo kakve neispravnosti u vezi sa:***
- radom kočnice
- uključivanjem i zaustavljanjem reznih glava
- uključivanjem pogona pri kretanju napred i u rikverc.

8.2 SKLOP REZNIH GLAVA

8.2.1 Poravnanje sklopa reznih glava

Pravilno podešavanje sklopa reznih glava od bitnog je značaja za ravnomerno košenje travnjaka (sl. 37).
U slučaju neravnomernog košenja, proverite pritisak u gumama (par. 6.1.3).
Ako to nije dovoljno za postizanje ravnomernog košenja, morate se obratiti ovlašćenom prodavcu radi podešavanja poravnanja sklopa reznih glava.

8.2.2 Rezna glava

Loše naoštrena rezna glava kida travu i dovodi do žućenja travnjaka.

⚠ ***Sve operacije koje se tiču rezne glave (skidanje, oštrenje, uravnotežavanje, popravka, montiranje i/ili zamena) su teški poslovi, koji zahtevaju određenu stručnost kao i upotrebu odgovarajućeg alata; iz sigurnosnih razloga, potrebno je da se one uvek vrše u specijalizovanim servisima.***

⚠ ***Uvek zamenite reznu glavu koja je oštećena, iskrivljena ili pohabana uključujući i same vijke da biste održali uravnoteženost.***

VAŽNO *Sve rezne glave moraju da se zamene istovremeno, posebno u slučaju malih razlika u istrošenosti.*

VAŽNO *Uvek koristite originalne rezne glave, koje imaju šifru koja je navedena u tabeli „Tehnički podaci“.*

Budući da se proizvod usavršava, rezne glave navedene u tabeli „Tehnički podaci“ mogle bi vremenom biti zamenjene sa drugim reznim glavama koje imaju analogne karakteristike uzajamne zamenljivosti i radne sigurnosti.

8.3 ZAMENA PREDNJIH / ZADNJIH TOČKOVA

8.3.1 Pripremne radnje

VAŽNO *Koristite odgovarajuće sredstvo za dizanje, npr. makazastu dizalicu.*

Pre nego što zamenite točkove, izvršite sledeće radnje:
- Skinite svu dodatnu opremu.
- Postavite mašinu na čvrstu i ravnu površinu koja će garantovati stabilnost mašine.
- Aktivirajte parkirnu kočnicu;
- Zaustavite motor;
- Izvadite ključ;
- Stavite dizalicu na mesto na kojem treba da izvršite dizanje, u blizini točka koji treba da zamenite (par. 8.3.2; par. 8.3.3).
- Proverite da li je dizalica savršeno uspravna (pod pravim uglom) u odnosu na teren.

8.3.2 Odabir i postavljanje dizalice na zadnje točkove

Postavite drvene klinove (sl. 38.A) u podnožje točka (sl. 38.B) koji se nalazi pored točka koji treba da zamenite (sl. 38.C).

Za modele sa skupljanjem otpozadi:
- Maksimalna moguća visina sklopljene dizalice iznosi 110 mm. (sl. 39).
- Postavite dizalicu ispod zadnje ploče (sl. 40.A), na 180 mm od bočnog ruba.

Za modele s bočnim izbacivanjem:
- Maksimalna moguća visina sklopljene dizalice iznosi 110 mm. (sl. 41).
- Postavite dizalicu ispod zadnje osovine, na mestu označenom na slici (sl. 42.A).

NAPOMENA *S dizalicom postavljenom kako je opisano u ovom paragrafu, moguće je podići samo točak koji treba da zamenite.*

8.3.3 Odabir i postavljanje dizalice na prednje točkove

1. Postavite drvene klinove (sl. 43.A) u podnožje točka (sl. 43.B) koji se nalazi iza točka koji treba da zamenite (sl. 43.C).
2. Maksimalna moguća visina sklopljene dizalice iznosi 110 mm.

NAPOMENA *Položaj dizalice mora da se izabere u zavisnosti od tipa mašine.*

3. Postavite dizalicu ispod prednjeg dela mašine na vrhu (sl. 44.A, 45.A, 46.A), kao što je prikazano na slici.

   NAPOMENA *Dizalica mora da bude postavljena na ravnoj površini nosača (sl. 44.B, 45.B).*

   NAPOMENA *Dizalica mora da bude postavljena na centralnoj strani nosača (sl. 46.B).*

8.3.4 Zamena točka

VAŽNO *Uverite se da je za vreme dizanja mašina stabilna i zaustavljena. Ako primetite nešto čudno, odmah spustite dizalicu, pa proverite i rešite eventualne probleme, potom ponovo podignite dizalicu.*

1. Odvijte poklopac (sl. 47.A) pre nego što podignete mašinu.
2. Podignite koliko je dovoljno da možete lako skinuti točak.
3. Pomoću šrafcigera izvadite elastični prsten (sl. 47.B) i potpornu podlošku (sl. 47.C).
4. Skinite točak koji treba da zamenite.
5. Premažite osovine (sl. 47.D) mašću za podmazivanje.
6. Namontirajte rezervni točak.
7. Pažljivo postavite potpornu podlošku i elastični prsten.
8. Oslonite točak na zemlju i ponovo montirajte poklopac (sl. 47.A).

VAŽNO *Proverite da li su zadnji točkovi iste visine (sl. 48.A) i da razlika spoljašnjeg prečnika ovih točkova (sl. 48.B) ne bude veća od 8–10 mm. Ako jeste, da bi se trava ujednačeno kosila, poravnajte sklopa reznih glava u ovlašćenoj radionici.*

8.3.5 Popravka ili zamena guma

Bilo kakva zamena ili popravak probušenog pneumatika mora se obaviti kod specijalizovanog servisera pneumatika, u skladu sa procedurama za vrstu obloge koji se koristi.

8.4 MATIČNA PLOČA

Matična ploča je deo koji se nalazi ispod komandne table i upravlja svim sigurnosnim uređajima mašine.

Matična ploča je opremljena automatskom zaštitom koja prekida strujno kolo u slučaju kvara električnog uređaja; aktiviranje izaziva zaustavljanje motora i oglašava se zvučni signal koji se deaktivira samo tako što se izvuče ključ iz brave.
Strujno kolo se ponovo uspostavlja automatski nakon nekoliko sekundi; istražite i uklonite uzroke kvara da biste izbegli ponovo javljanje prekida u radu.

VAŽNO *Da biste izbegli reakciju zaštite:*
- *ne menjajte polove akumulatora;*
- *ne pokrećite mašinu bez akumulatora da ne biste izazvali kvar u radu regulatora opterećenja;*
- *obratite pažnju da ne izazovete kratak spoj.*

8.5 ZAMENA OSIGURAČA

Na mašini je predviđeno nekoliko osigurača (sl. 49.A) različitog kapaciteta, koji imaju sledeće funkcije i karakteristike:
- Osigurač od 10 A = štiti opšta strujna kola i snagu matične ploče, njegovo aktiviranje izaziva zaustavljanje kosilice i potpuno gašenje lampice na komandnoj tabli (par. 5.16)
- Osigurač od 25 A = štiti krug punjenja akumulatora, do njegove intervencije dolazi progresivnim gubitkom napunjenosti akumulatora što otežava pokretanje motora.
- Osigurač od 5 A = štiti pomoćni priključak od 12 volti za dodatnu opremu.
- Osigurač od 15 A = štiti strujno kolo komandnog motora, a njegovo aktiviranje onemogućava pokretanje sistema za prevrtanje vreće; pražnjenje može da se obavi samo ručnom polugom (ako je montirana).

Kapacitet osigurača naveden je na samom osiguraču.

VAŽNO *Pregoreli osigurač uvek se mora zameniti drugim osiguračem iste vrste i kapaciteta, nikada s osiguračem drugačijeg kapaciteta.*

Ukoliko ne uspete otkloniti uzroke iskakanja osigurača, obratite se ovlašćenom prodavcu.

8.6 ZAMENA SIJALICA

8.6.1 Tip „I“ - Sijalice sa žarnom niti

- Sijalice (18W) su postavljene s bajonet priključkom u nosač sijalice, koji se odvija okretanjem u smeru suprotnom od smera kazaljke na satu pomoću kliješta (sl. 50)

8.6.2 Tip „II“ - LED sijalice

- Odvijte prstenastu navrtku (sl. 51.A) i skinite priključak (sl. 51.B). Skinite LED sijalicu (sl. 51.C), koja je fiksirana šrafovima (sl. 51.D).

8.6.3 Tip „III“ – LED sijalice (za modele TNS, THNS)

1. Podignite haubu i skinite priključak (sl. 52.A).
2. Otkačite rascepku (sl. 52.B) i odvijte haubu bočno.
3. Otkačite kablove LED sijalica (sl. 53.A), odvijte vijke (sl. 53.B) i otkačite jezičke (sl. 53.C).
4. Podignite i otkačite gornji deo haube (sl. 54.A).
5. Odvijte vijke (sl. 55.A) i zamenite LED farove (sl. 55.B).
6. Da biste ponovo montirali haubu, izvršite korake obrnutim redosledom.

8.7 ZADNJA GRUPA ZA PRENOS

Sastoji se od jednog bloka koji je hermetički zatvoren i ne zahteva održavanje; napunjen je trajno određenom količinom ulja, koje nije potrebno zameniti ili doliti.

8.8 PREDNJA GRUPA ZA PRENOS (MODEL 4WD)

Sastoji se od jednog bloka koji je hermetički zatvoren i ne zahteva održavanje. Potrebno je da se periodično proveri, dolije i zameni ulje u hidrauličnom kolu za povezivanje.

Proverite nivo ulja u hidrauličnom sistemu koji mora da bude između označenih referentnih tačaka «MIN» i «MAX» na rezervoaru.
Kada je nivo ispod referentne tačke «MIN» (sl. 56):

– skinite zaštitu (sl. 56.A) pričvršćenu navrtkama (sl. 56.B):
– odvijte čep (sl. 56.C) i dolijte ulje 10W30 do nivoa referentne tačke «MAX»:
– ponovo zavijte čep (sl. 56.C) i zaštitu (sl. 56.A).

VAŽNO *Ako su potrebna česta dolivanja, proverite da li curi ulje u cevima ili rezervoaru i obratite se dobavljaču za neophodne popravke.*

8.9 REGULACIJA OPRUGE KUKE ZA VREĆU ZA SAKUPLJANJE TRAVE

Ako vreća za skupljanje trave često poskakuje i otvara se tokom kretanja po neravnom terenu ili ako se teško otkačinje nakon pražnjenja, potrebno je da se podesi nategnutost opruge (sl. 57.A). Podesite priključnu tačku koristeći jednu od rupa (sl. 57.B) dok ne dobijete željeni rezultat.

9. SKLADIŠTENJE

Kad mašinu treba da odložite na duže od 30 dana:

1. Sačekajte da se motor ohladi
2. Otkačite kablove akumulatora i odložite akumulator na sveže i suvo mesto.
3. Ispraznite rezervoar goriva (par. 7.2.2) i pridržavajte se uputstava sadržanih u priručniku s uputstvima za motor.
4. Dobro očistite mašinu.
5. Proverite da mašina nije oštećena. Ako je potrebno, kontaktirajte ovlašćeni servisni centar.
6. Uskladištite mašinu na sledeći način:
   – sa spuštenim sklopom reznim glava
   – u suvu prostoriju
   – zaštićenu od vremenskih neprilika
   – po mogućstvu pokrijte je ceradom (par. 15.4)
   – na mesto kojem ne mogu pristupiti deca.
   – uverite se da ste izvadili ključ ili alat koji ste koristili prilikom održavanja.

Pri ponovnom puštanju mašine u pogon:

- proverite da ne dolazi do curenja benzina iz cevi, slavine goriva i karburatora:
- pripremite mašinu kako je navedeno u poglavlju „6. Upotreba mašine.

10. POMERANJE I TRANSPORT

- Kad pomerate mašinu potrebno je:
  – isključite rezne glave;
  – postavite sklop reznih glava na maksimalnu visinu;
  – ugasiti motor;

- Kad mašinu prevozite na prevoznom sredstvu ili prikolici, potrebno je:
  – da koristite jake pristupne rampe, koje će imati dovoljnu širinu i dužinu;
  – da utovarite mašinu kad je motor ugašen, ključ izvađena iz mašine, kad na mašini nema vozača, i to guranjem, a guranje mora da izvrši dovoljni broj osoba;
  – da zatvorite slavinu goriva (ako je predviđena);
  – da spustite sklop reznih glava;
  – aktivirajte parkirnu kočnicu;
  – da postavite mašinu tako da ne predstavlja opasnost ni za koga;
  – da je dobro učvrstite za prevozno sredstvo pomoću sajli ili lanaca kako se ona ne bi prevrnula i oštetila i kako eventualno ne bi gorivo iscurilo.

11. ASISTENCIJA I POPRAVKE

U ovom priručniku sadržana su sva uputstva za rukovanje mašinom i njeno osnovno pravilno održavanje koje može obavljati korisnik. Sve operacije vezane za podešavanje i održavanje koje nisu opisane u ovom priručniku moraju se obaviti kod ovlašćenog prodavca ili u specijalizovanom servisu koji raspolaže potrebnim znanjem i opremom, kako bi se pravilno izvršile i kako bi mašina zadržala prvobitni stepen sigurnosti. i originalne uslove. Operacije izvršene u neadekvatnim strukturama ili od strane nekvalifikovanog osoblja povlače prekid bilo kog oblika garancije i bilo kakve obaveze ili odgovornosti proizvođača.

- Samo ovlašćeni servisni centri mogu izvršiti popravku i održavanje pod garancijom.
- Neoriginalni rezervni delovi i dodatna oprema nisu dozvoljeni; upotreba neoriginalnih rezervnih delova i opreme ugrožava sigurnost mašine, a proizvođač neće imati nikakvu obavezu niti će snositi bilo koju odgovornost.
- Originalne rezervne delove isporučuju servisni centri i ovlašćeni prodavci.
- Preporučujemo da jednom godišnje ponesete mašinu u ovlašćeni servisni centar radi održavanja, asistencije i kontrole sigurnosnih uređaja.

12. POKRIĆE GARANCIJE

Garancija pokriva sve greške materijala i fabričke greške. Korisnik mora pažljivo da se pridržava svih uputstava koja su data u priloženoj dokumentaciji.
Garancija ne pokriva oštećenja nastala usled:

- Nedovoljnog poznavanja prateće dokumentacije.
- Nepažnje.
- Neodgovarajuće ili nedozvoljene upotrebe i montaže.
- Upotrebe neoriginalnih rezervnih delova.
- Upotrebe dodatne opreme koja nije isporučena ili odobrena od strane proizvođača.

Garancija nadalje ne pokriva:

- Uobičajeno trošenje potrošnog materijala kao što su prenosni kaiševi, farovi, točkovi, noževi, sigurnosni šrafovi i žice.
- Uobičajeno habanje.
- Motori. Pokriveni su garancijom proizvođača motora u navedenom roku i pod navedenim uslovima.

Kupca štite državni lokalni zakoni. Prava kupca koja su predviđena državnim lokalnim zakonima ni na koji način nisu ograničena ovom garancijom.

13. SERVISNI LIST

Intervencija	Periodičnost (sati)		Pasus / Napomena
	Prvi put	Svaki sledeći	
MAŠINA			
Sigurnosna kontrola / Provera komandi		Svaki put pre upotrebe	par. 6.2
Kontrola pritiska u gumama		Svaki put pre upotrebe	par. 6.1.3

Provera štitnika zadnjeg izbacivanja / bočnog izbacivanja. Provera vreće za skupljanje trave, usmerivača bočnog izbacivanja.		Svaki put pre upotrebe	par. 6.1.4
Generalno čišćenje i kontrola		Svaki put nakon upotrebe	par. 7.6
Provera eventualnih oštećenja na mašini. Ako je potrebno, kontaktirajte ovlašćeni servisni centar.		Svaki put nakon upotrebe	-
Napunjenost akumulatora		Pre skladištenja	par. 7.5
Provera svih šrafova		25	
Kontrola učvršćenosti i naoštrenosti reznih glava		25	***
Kontrola prenosnog kaiša		25	***
Kontrola kaiša za upravljanje reznim glavama		25	***
Kontrola i podešavanje kočnice		25	***
Kontrola i podešavanje kvačila		25	***
Kontrola uključivanja i kočnice rezne glave		25	***
Generalno podmazivanje		25	****
Zamena reznih glava		100	***
Zamena prenosnog kaiša		-	** / ***
Zamena kaiša za upravljanje reznim glavama		-	** / ***
MOTOR *			
Kontrola nivoa goriva/dolivanje goriva		Svaki put pre upotrebe	par 7.2
Kontrola/dolivanje motornog ulja		Svaki put pre upotrebe	par 7.3
Zamena motornog ulja		*	*
Kontrola i čišćenje filtera za vazduh		*	*
Zamena filtera za vazduh		*	*
Kontrola filtera za benzin		*	*
Zamena filtera za benzin		*	*
Kontrola i čišćenje kontakata svećice		*	*
Zamena svećice		*	*

* Pogledajte priručnik za motor da biste videli kompletni spisak intervencija i periodičnost
** Pozovite ovlašćenog prodavca kada primetite prve znake lošeg rada
*** Ovu operaciju treba da izvrši ovlašćeni prodavac ili specijalizovana servisna služba
*** Generalno podmazivanje svih zglobova trebalo bi da se izvrši svaki put kada predviđate da mašinu ne koristite na duži period

14. PREPOZNAVANJE PROBLEMA

PROBLEM	MOGUĆI UZROK	REŠENJE
1. Dok je ključ u položaju «VOŽNJA», kontrolna tabla je isključena bez ikakvog zvučnog signala	Intervencija štitnika matične ploče iz sledećih razloga:	Postaviti ključ u pol. «ZAUSTAVLJANJE» i tražiti uzroke kvara:
	akumulator je loše povezan	proverite veze (par. 4.4)
	izmena polova akumulatora	proverite veze (par. 4.4).
	akumulator do kraja ispražnjen	napunite akumulator (par. 7.5)
	pregoreo osigurač	zamenite osigurač (10A) (par. 8.5).
	matična ploča mokra	osušiti je toplim vazduhom

Ukoliko problemi potraju i nakon prethodno opisanih postupaka, obratite se ovlašćenom prodavcu.

PROBLEM	MOGUĆI UZROK	REŠENJE
2. Dok je ključ u položaju «VOŽNJA», kontrolna tabla je isključena, ali se aktivira zvučni signal	Intervencija štitnika matične ploče iz sledećih razloga:	Okrenite ključ u položaj «ZAUSTAVLJANJE» i potražite uzroke kvara:
	matična ploča mokra	osušiti je toplim vazduhom
3. Dok je ključ u položaju «POKRETANJE», komandna tabla se uključuje, ali motor za pokretanje se ne okreće	akumulator nije dovoljno napunjen	napunite akumulator (par. 7.5)
	prekid osigurača za punjenje	zamenite osigurač (25 A) (pogledajte 8.5)
4. Ključ je u položaju «POKRETANJE», elektropokretač se okreće, ali motor se ne pokreće	akumulator nije dovoljno napunjen	napunite akumulator (par. 7.5)
	ne dotiče benzin	proverite nivo u rezervoaru (par. 7.2.1)
		otvorite slavinu (ako je predviđena) (par. 6.4)
		proverite filter benzina
	kvar pri paljenju	proveriti pričvršćenost kapice svećice
		proveriti da li su elektrode čiste i pravilno razmaknute
5. Otežano pokretanje ili nepravilan rad motora	problemi s karburacijom	očistiti ili zameniti filter za vazduh
		isprazniti rezervoar i sipati sveži benzin
		proveriti i eventualno zameniti filter za benzin
6. Smanjeni učinak motora u toku košenja	brzina kretanja prevelika u odnosu na visinu košenja	smanjiti brzinu kretanja i/ili povećati visinu košenja (par. 6.5.4)
7. Uključivanjem reznih glava motor se gasi	nedostaje odobrenje prilikom uključivanja	proveriti da li su uslovi odobrenja ispunjeni (par. 6.2.2)
8. Lampica akumulatora se ne gasi nakon nekoliko minuta rada	nedovoljna napunjenost akumulatora	pozovite ovlašćenog prodavca
9. Lampica za ulje se uključuje tokom rada (ako je predviđena)	nepravilnost u podmazivanju motora	Odmah postavite ključ u položaj «ZAUSTAVLJANJE»:
		ispravite nivo ulja (pogledajte 7.3.1)
		zamenite filter (ako se problem nastavi, obratite se ovlašćenom prodavcu)
10. Motor se zaustavlja i aktivira se zvučni signal	Intervencija štitnika matične ploče iz sledećih razloga:	Okrenite ključ u položaj «ZAUSTAVLJANJE» i potražite uzroke kvara:
	preveliko opterećenje nastalo zbog regulatora opterećenja	pozovite ovlašćenog prodavca
	akumulator je loše povezan (neispravni kontakti)	proverite veze (pogledajte 3.4)
11. Motor se zaustavlja bez ikakvog zvučnog signala	akumulator je otkačen	proverite veze (pogledajte 3.4)
	problemi sa motorom	pozovite ovlašćenog prodavca
12. Rezne glave se ne uključuju ili se ne zaustavljaju odmah kad se isključe	kaiš je popustio	pozovite ovlašćenog prodavca
	problem sa elektromagnetnim pokretanjem	pozovite ovlašćenog prodavca

Ukoliko problemi potraju i nakon prethodno opisanih postupaka, obratite se ovlašćenom prodavcu.

PROBLEM	MOGUĆI UZROK	REŠENJE
13. Neujednačeno košenje i nedovoljno skupljanje trave (samo za modele sa skupljanjem otpozadi)	sklop reznih glava nije paralelan s tlom	proveriti pritisak u gumama (par. 6.1.3)
		poravnajte sklop reznih glava s terenom (par. 8.2.1)
	rezne glave neefikasne	pozovite ovlašćenog prodavca
	brzina kretanja je prevelika u odnosu na visinu trave koju treba da pokosite	smanjiti brzinu kretanja i/ili podići sklop rezenih glava (par. 6.5.4)
		sačekajte da se trava osuši
	začepljenje kanala	izvucite vreću za skupljanje i ispraznite kanal (pogledajte 7.6.2)
14. Neujednačeno košenje (samo za modele s bočnim izbacivanjem)	sklop reznih glava nije paralelan s tlom	proveriti pritisak u gumama (par. 6.1.3)
		poravnajte sklop reznih glava s terenom (par. 8.2.1)
	rezne glave neefikasne	pozovite ovlašćenog prodavca
15. Nepravilna vibracija tokom rada	sklop reznih glava je pun trave	očistite sklop reznih glava (par. 7.6.4)
	rezne glave nisu uravnotežene ili su popustile	pozovite ovlašćenog prodavca
	šrafovi popustili	proverite i pritegnite šrafove na motoru i šasiji
16. Nesigurno ili neefikasno kočenje	kočnica nije pravilno podešena	pozovite ovlašćenog prodavca
17. Nepravilno kretanje napred, loš pogon na uzbrdici ili mašina teži propinjanju	problemi na kaišu ili na uređaju za uključivanje	pozovite ovlašćenog prodavca
18. Dok se motor kreće, pritiskom na papučicu za pogon kosilica se ne pomera	poluga za deblokadu u položaju prenos deblokiran	vratite je u položaj pogon uključen (par. 5.4)
19. Kosilica počne da vibrira na neuobičajen način	oštećenje ili su neki delovi popustili	zaustavite mašinu i izvadite ključ za paljenje
		proverite da nema eventualnih oštećenja
		proverite ima li delova koji su popustili i pritegnite ih
		izvršite provere, zamene ili popravke u specijalizovanom servisu

Ukoliko problemi potraju i nakon prethodno opisanih postupaka, obratite se ovlašćenom prodavcu.

15. DODATNA OPREMA

15.1 OPREMA ZA MALČIRANJE

Fino usitnjava pokošenu travu i ostavlja je na travnjaku (sl. 58.A1; sl. 58.A2).

15.2 PUNJAČ AKUMULATORA ZA ODRŽAVANJE

Omogućava održavanje efikasnosti akumulatora u toku nekorišćenja mašine i garantuje optimalni nivo punjenja i duži vek trajanja akumulatora (sl. 58.B).

15.3 OPREMA ZA VUČU

Za vuču male prikolice (sl. 58.C).

15.4 POKROVNA CERADA

Štiti mašinu od prašine kad se ona ne koristi (sl. 58.D)

15.5 OPREMA ZA TERET NA ZADNJOJ STRANI

Oni poboljšavaju stabilnost mašine na zadnjoj strani, naročito u upotrebi preteženo na kosinama (sl. 58.E).

15.6 ŠTITNIK ZA IZBACIVANJE OTPOZADI

Treba da se koristi umesto vreće za skupljanje trave kada se trava ne skuplja (sl. 58.F). ***(Samo za modele sa izbacivanjem otpozadi).***

15.7 LANCI ZA SNEG 18”, 20”

Poboljšavaju držanje zadnjih točkića na površinama pokrivenim snegom i omogućavaju korišćenje štitnika za sneg (sl. 58.G).

15.8 TOČKIĆI ZA BLATO / SNEG 18’’, 20’’

Poboljšaju performanse vuče po snegu i blatu (sl. 58.H).

15.9 PRIKOLICA

Za transport alata ili visokih predmeta, u dozvoljenim granicama opterećenja (sl. 58.I).

15.10 POSIPAČ

Za rasipanje soli ili đubriva (sl. 58.J).

15.11 POSIPAČ

Za rasipanje peska ili šljunka (sl. 58.K).

15.12 VALJAK ZA TRAVU

Za ravnanje zemlje posle setve ili za poravnanje trave (sl. 58.L).

15.13 PLUG ZA SNEG S NOŽEM

Za uklanjanje i bočno sakupljanje uklonjenog snega (sl. 58.M).

15.14 ČISTAČ SA PREDNJE STRANE

Za čišćenje staza i čvrstih površina od lišća i prljavštine i za uklanjanje tankih slojeva svežeg snega (sl. 58.N).

15.15 KOSAČICA

Za sečenje i rezanje neobrađene trave (sl. 58.O).

15.16 SKUPLJAČ LIŠĆA I TRAVE

Za sakupljanje lišća i trave na travnatim površinama (sl. 58.P).

15.17 PREDNJE GRABULJE

Za sakupljanje trave i malih grana (sl. 58.Q).

15.18 PRIKLJUČAK ZA PODIZANJE

Omogućava montiranje dodatne prednje opreme koja ne zahteva priključno vratilo (sl. 58.R1).

15.19 PRIKLJUČNO VRATILO (PTO)

Omogućava prenos napona motora do dodatne opreme kojom se upravlja. Potreban je priključak za dizanje (sl. 58.R2).

15.20 PRIKLJUČNO VRATILO (PTO)

Omogućava prenos napona motora do dodatne opreme kojom se upravlja. Nije potreban priključak za dizanje (sl. 58.R3).

SV

VARNING!: LÄS IGENOM HELA BRUKSANVISNINGEN INNAN DU ANVÄNDER MASKINEN. Bevara för framtida bruk.

INNEHÅLLSFÖRTECKNING

1. ALLMÄN INFORMATION 2
2. SÄKERHETSFÖRESKRIFTER 2
3. LÄRA KÄNNA MASKINEN 4
   3.1 Beskrivning av maskinen och avsett bruk 4
   3.2 Varningsskyltar..... 5
   3.3 Produktidentifieringsskylt 6
   3.4 Huvudkomponenter 6
4. MONTERING..... 6
   4.1 Komponenter för monteringen 7
   4.2 Montering av ratten 7
   4.3 Montering av sätet..... 7
   4.4 Montering och anslutning av batteriet ... 7
   4.5 Montering av uppsamlingspåsens stöd. 8
   4.6 Borttagning av låshaken på uppsamlingspåsens fäste 8
   4.7 Montering av främre stötdämpare 8
   4.8 Montering av uppsamlingspåsen 8
   4.9 Montering av uppsamlingspåsens tipparmar..... 9
   4.10 Montering av skärenhetsgruppens sidoskydd (i förekommande fall)..... 9
   4.11 Montering av sidotömningens riktplatta (endast för modeller med sidotömning). 9
5. KONTROLLREGLAGE 9
   5.1 Bromspedal..... 9
   5.2 Körpedal framåt 9
   5.3 Backpedal..... 10
   5.4 Reglage för frikoppling av den hydrostatiska transmissionen..... 10
   5.5 Tändningslås 10
   5.6 Gasreglage 10
   5.7 Parkeringsbromsspak 10
   5.8 Knapp för strålkastare..... 11
   5.9 Reglage för inkoppling och urkoppling av skärenheterna..... 11
   5.10 Knapp för aktivering av klippning med ilagd back..... 11
   5.11 Reglage för inställning av skärenhetsgruppens höjd..... 11
   5.12 Farthållare (cruise control) 12
   5.13 Timräknare (i förekommande fall)..... 12
   5.14 Extrauttag för tillbehör 12
   5.15 Reglage för tippning av uppsamlingspåse 12
   5.16 Display typ "I" och ljudsignaler 12
   5.17 Display typ "II" och ljudsignaler 13
   5.18 Display typ "III" och ljudsignaler 14
6. ANVÄNDNING AV MASKINEN..... 15
   6.1 Förberedelser 15
   6.2 Säkerhetskontroller 16
   6.3 Användning på sluttande mark..... 17
   6.4 Start 17
   6.5 Arbete 18
   6.6 Stopp 19
   6.7 Efter användning..... 19
7. LÖPANDE UNDERHÅLL..... 20
   7.1 Allmän information 20
   7.2 Påfyllning av bränsle/tömning av bränsletanken 20
   7.3 Kontroll, påfyllning, tömning av motoroljan 20
   7.4 Skyddshjul 21
   7.5 Batteri 21
   7.6 Rengöring 22
   7.7 Muttrar och fästskruvar..... 23
8. EXTRAORDINÄRT UNDERHÅLL 23
   8.1 Säkerhetsföreskrifter..... 23
   8.2 Skärenhetsgrupp..... 23
   8.3 Byte av fram-/bakhjul..... 23
   8.4 Kretskort 24
   8.5 Byte av en säkring..... 24
   8.6 Byte av lampa 24
   8.7 Bakre transmissionsenhet..... 25
   8.8 Främre transmissionsenhet (modell 4WD)..... 25
   8.9 Justering av fjädern på uppsamlingspåsens låshake..... 25
9. FÖRVARING..... 25
10. FÖRFLYTTNING OCH TRANSPORT 25
11. SERVICE OCH REPARATIONER..... 26
12. GARANTINS TÄCKNING 26
13. UNDERHÅLLSTABELL 26
14. FELSÖKNING 27
15. TILLBEHÖR..... 29

1. ALLMÄN INFORMATION

1.1 HUR DU LÄSER BRUKSANVISNINGEN

I bruksanvisningens text så finns det några avsnitt av särskild vikt ifråga om säkerhet eller funktion och har framhävts på olika sätt enligt följande kriterium:

ANMÄRKNING *eller* **VIKTIGT** *ger föreskrifter eller annan information till tidigare indikeringar och som syftar till att undvika skador på maskinen eller andra skador.*

Symbolen ⚠ anger en risk. Om denna varning inte respekteras kan det leda till kroppsskador för dig eller andra och/eller materialskador.

Avsnitten som markeras med en ruta med en grå kant anger alternativa egenskaper som inte finns i alla modeller som finns i den här handboken. Kontrollera om egenskapen finns på din modell.

Alla indikeringar för främre, bakre, höger och vänster utgår från användaren i arbetsställning.

1.2 HÄNVISNINGAR

1.2.1 Figurer

Figurerna i bruksanvisningen är numrerade 1, 2, 3 o.s.v.
Delarnas som visas i figurerna är märkta med bokstäverna A, B, C o.s.v.
En hänvisning till komponenten C på fig. 2 anges med texten: "Se fig. 2.C" eller med "(fig. 2.C)".
Figurerna är vägledande. Delar på din maskin kan skilja sig från de visade.

1.2.2 Rubriker

Handboken är indelad i kapitel eller avsnitt.
Avsnittets rubrik "2.1 Utbildning" är en underrubrik till "2. Säkerhetsföreskrifter".
Hänvisningarna till rubriker eller avsnitt signaleras med förkortningen kap. eller avs. och motsvarande nummer.
Exempel: "kap. 2" eller "avs. 2.1"

2. SÄKERHETSFÖRESKRIFTER

2.1 TRÄNING

⚠ ***Lär dig att känna igen reglagen och använd maskinen på lämpligt sätt. Lär dig att snabbt stänga av motorn. En försummelse att följa de här anvisningarna och instruktionerna kan leda till brand och/eller allvarliga skador.***

- Tillåt aldrig att maskinen används av barn eller av personer utan kunskap om instruktionerna. Lokala bestämmelser kan ange en åldersgräns för dess användning.
- Använd aldrig maskinen om du är trött eller mår dåligt eller har tagit medicin, droger, alkohol eller andra ämnen som kan påverka omdömet och uppmärksamheten.
- Transportera inte barn eller andra passagerare.
- Kom ihåg att operatören eller användaren ansvarar för oförutsedda olyckor som kan uppstå på andra personer eller deras egendom. Det ligger på ditt ansvar som användare att bedöma vilka faror som kan uppstå i samband med det aktuella arbetet. Du som användare är dessutom skyldig att vidta alla nödvändiga försiktighetsåtgärder för din egen och andras säkerhet, framför allt vid arbete i sluttningar, på ojämn, hal eller instabil mark.
- Om du vill överlämna eller låna ut maskinen till andra, se till att användaren läser igenom instruktionerna i denna handbok.

2.2 FÖRBEREDELSER

Personliga skyddsutrustningar (PSU)

- Bär lämpliga kläder, arbetsskor med halksäkra sulor och långa byxor. Aktivera inte maskinen barfota eller med öppna sandaler. Bär hörselskydd.
- Vid användning av hörselskydd kan det hända att man inte hör eventuella varningsljud (tillrop eller larm). Var uppmärksam på vad som händer kring arbetsområdet.
- Bär inte skor, skjortor, halsband, armband, kläder med fladdrande delar eller med snören eller slipsar och hur som helst hängande eller stora accessoarer som kan fångas in i maskinen eller i föremål och material som finns på arbetsplatsen.
- Samla ihop långt hår.

Arbetsområde/maskin

- Kontrollera arbetsplatsen noggrant och ta bort allt som kan slungas iväg av maskinen

eller som kan skada skärsystemet/roterande delar (stenar, ståltråd, ben, m.m.).

Förbränningsmotor: bränsle

⚠ **FARA**! Bränslet är extremt brandfarligt.

- Förvara bränslet i en lämplig förvaringsbehållare, på en säker plats, långt från värmekällor eller fria flammor.
- Lämna behållarna och bensinens förvaringsområde utan rester av torkat gräs eller fett.
- Lämna inte behållarna så att barn kan komma åt dem.
- Rök inte under påfyllningen eller tankningen av bränsle och varje gång som bränsle hanteras.
- Tanka bränslet med en tratt och endast utomhus.
- Undvik att andas in bränsleångor.
- Fyll inte på med bränsle eller ta bort tanklocket när motorn är i funktion eller är varm;
- Öppna bränslelocket långsamt så att det inre trycket gradvis töms ut.
- Kontrollera inte innehållet vid tanköppningen med en låga.
- Sätt inte på motorn om det läcker bränsle och för att undvika brandrisk utan avlägsna maskinen från området där bränslet har spillts och vänta tills bränslet har avdunstat och bensinångorna har lösts upp.
- Gör noggrant rent alla spår av bränsle som spillts på maskinen eller marken.
- Bränsletankens lock skall alltid vara monterat och fastdraget.
- Starta inte maskinen på nytt på den plats där påfyllningen genomförts. Start av motorn skall utföras på åtminstone 3 meters avstånd från tankningsstället.
- Undvik att spilla bränsle på kläderna, om detta skulle inträffa så byt kläder innan man startar motorn.

2.3 EFTER ANVÄNDNING

Arbetsområde

- Starta aldrig motorn i stängda utrymmen där livsfarlig kolmonoxidgas kan ackumuleras. Starta maskinen utomhus eller i ett väl ventilerat utrymme. Kom ihåg att motorns avgaser är giftiga.
- När maskinen startas, rikta aldrig ljuddämparen och därmed avgasen mot lättantändligt material.
- Använd inte maskinen i miljöer där det finns risk för explosion, i närheten av brandfarlig vätska, gas eller pulver. Elkontakter eller mekaniska gnidningar kan avge gnistor som kan sätta eld på damm eller ångor.
- Arbeta endast vid dagsljus eller med en god belysning och med bra sikt.
- Håll personer, barn och djur på avstånd från arbetsområdet. Barn måste övervakas av en vuxen.
- Undvik att arbeta i blött skåp, under regn och med risk för oväder, speciellt med åska.
- Var speciellt uppmärksam om marken är ojämn (gupp, rännor), för sluttningar, dolda faror och eventuella hinder som kan begränsa sikten.
- Var mycket uppmärksam i närheten av stup, hål eller vallar. Maskinen kan välta om ett hjul går över en kant eller om kanten rasar.
- Var mycket försiktig i lutningar där du ska vara speciellt uppmärksam för att undvika fall eller för att inte förlora kontrollen över maskinen. Huvudorsakerna till att du förlorar kontroll är:
  - Hjulen vidrör inte marken
  - För hög hastighet
  - Olämplig bromsning
  - Olämplig användning av maskinen
  - Brist på kunskap om vilka effekter som hör samman med markens beskaffenhet
  - Felaktig användning som bogserfordon.
- När maskinen används i närheten av vägar, se upp för trafiken.
- För att undvika risk för brand, lämna inte maskinen stående i högt gräs med motorn igång.

Beteende

- Var inte distraherad och håll koncentrationen på körningen och arbetet.
- Var försiktig när du går bakåt eller backar. Titta bakåt innan och under backningen för att se till att det finns några hinder.
- Var mycket försiktig när laster dras eller tunga utrustningar används:
  - Använd endast godkända kopplingsdelar för bogseringsstänger.
  - Begränsa lasten så att den kan kontrolleras utan problem.
  - Sväng inte tvärt. Var uppmärksam vid backning.
  - Använd motvikter eller vikter på hjulen enligt bruksanvisningens instruktioner.
- Var försiktig vid användning av uppsamlingspåsar och tillbehör som kan ändra på maskinens stabilitet, speciellt i sluttningar.
- Håll alltid händer och fötter långt borta från skärsystemet, både när motorn startas och under maskinens användning.
- Varning: skärenheten fortsätter att rotera under några sekunder efter att den kopplats ur eller efter att motorn stängts av.
- Var försiktig med skärenhetsgrupper som har flera skärenheter eftersom en skärenheten i rotation kan sätta de övriga i rotation.

- Håll dig alltid borta från tömningsöppningen.
- Rör aldrig vid motordelarna som blir varma under användningen. Risk för brännskador.
- För att undvika risk för brand, lämna inte maskinen stående i högt gräs med motorn igång.

⚠ Vid förstörelse eller olyckor under arbetet, stäng omedelbart av motorn och ställ maskinen på avstånd för att inte orsaka fler skador. Vid olyckor som medför kroppsskador, ge omedelbart första hjälpen och kontakta ett sjukhus för nödvändig vård. Ta noggrant bort eventuella rester som kan orsaka materialskador eller skador på människor eller djur om de inte tas bort.

Begränsad användning
- Använd aldrig maskinen med skadade skydd, skydd som saknas eller sitter fel (uppsamlingspåse, sidotömningens skydd, den bakre tömningens skydd)
- Använd inte maskinen om tillbehören/verktygen inte installerats i förutsedda punkter.
- Koppla aldrig ur, inaktivera, ta bort eller mixtra med säkerhetsanordningarna/mikrobrytarna.
- Ändra inte motorns inställningar och låt den inte köra på övervarv. Om motorn kör med för högt varvtal ökar risken för personskada.
- Belasta inte maskinen för mycket och använd inte en liten maskin för hårda arbeten; användning av en anpassad maskin minskar riskerna och förbättrar arbetskvaliteten.
- Maskinen är inte godkänd för användning på allmän väg. Den får endast användas (enligt vägtrafikförordningen) på privata marker som är stängda för trafik.

2.4 UNDERHÅLL, FÖRVARING

Ett regelbundet underhåll och en korrekt förvaring bevarar maskinens säkerhet och dess prestandanivå

Underhåll
- Använd aldrig maskinen med utslitna eller skadade delar. Trasiga eller slitna delar måste bytas ut och får aldrig repareras.
- För att minska risk för brand, kontrollera regelbundet att det inte läcker olja och/eller bensin.
- Under inställningar av maskinen, var mycket uppmärksam för att undvika att fingrarna fångas in mellan skärenheten i rörelse och maskinens fasta delar.

⚠ Ljud- och vibrationsnivån som anges i de här instruktionerna är maximivärden för användning av maskinen. Användningen av en skärenhet i obalans, en för hög hastighet, inget underhåll, påverkar väsentligen ljud- och vibrationsemissioner. Därför måste du använda skydd mot möjliga skador som beror på en hög ljudnivå och vibrationspåkänningar. Förutse ett underhåll av maskinen, bär hörselskydd och ta pauser under arbetet.

Förvaring
- Förvara aldrig maskinen med bränslet i tanken i ett rum där bränsleångor kan nå en flamma, en gnista eller en stark värmekälla.
- För att minska risk för brand, lämna inte behållarna med restmaterial inuti lokalen.

2.5 MILJÖSKYDD

Miljöskyddet ska vara en betydande aspekt och prioritet vid användningen av maskinen, till fördel för den civila samlevnaden och miljön i vilken vi lever.
- Undvik att störa grannskapet. Använd maskinen endast under rimliga tider (inte tidigt på morgonen eller sent på kvällen när det kan störa personer).
- Följ lokala bestämmelser noggrant för bortskaffande av olja, bränsle, batterier, filter, trasiga delar och andra enheter som kan förstöra miljön. Dessa avfall får inte kastas i soporna utan skall separeras och överlämnas till insamlingscentraler som återvinner materialen.
- Följ noggrant lokala bestämmelser för bortskaffande av material som finns kvar.
- När maskinen tas ur drift, lämna inte maskinen i miljön, utan kontakta en insamlingscentral enligt gällande lokala förordningar.

3. LÄRA KÄNNA MASKINEN

3.1 BESKRIVNING AV MASKINEN OCH AVSETT BRUK

Den här maskinen är en åkgräsklippare.
Maskinen har en motor som aktiverar skärenheten som skyddas av ett hölje samt en transmission som sätter maskinen i rörelse.
Maskinen är försedd med:
  – Hydrostatisk transmission med steglöst variabel utväxling framåt och bakåt (“Hydro”), två drivhjul (2WD) eller fyra drivhjul (4WD).

Användaren kan köra maskinen och aktivera huvudreglagen när han/hon sitter på förarplatsen.

Säkerhetsanordningarna som monteras på maskinen förutser ett stopp av motorn och skärenheten inom några sekunder (avs. 6.2.2).

3.1.1 Förutsedd användning

Den här maskinen har formgetts och konstruerats för att klippa gräs.

I allmänhet kan den här maskinen:
1. klippa gräs och samla upp det i en uppsamlingspåse.
2. klippa gräs och tömma ut det på baksidan.
3. klippa, mala och lägga gräset på marken ("mulching").
4. klippa gräs och tömma ut det på sidan.

En användning av speciella tillbehör, som förutses av tillverkaren som originalutrustning eller som kan köpas separat, gör att detta arbete kan utföras på olika sätt som du kan se i den här handboken eller i instruktionerna som medföljer varje tillbehör. På samma sätt går det att tillämpa extra tillbehör (om förutsett av tillverkaren) för att utöka den förutsedda användning till andra funktioner inom de gränser och villkoren som anges i instruktionerna som medföljer apparaten.

3.1.2 Felaktig användning

Vilken som helst annan användning än den som anges ovan anses som farlig och orsakar kroppsskador och/eller materialskador. Följande anses som felaktig användning (som exempel, men inte uteslutande):
- transport av andra personer, barn eller djur på maskinen eller på ett släp vilket kan leda till allvarliga skador vid fall eller påverka en säker körning;
- bogsera eller skjuta laster utan användning av förutsett tillbehör för bogseringen;
- använda maskinen på ostabila, hala, isiga, steniga eller ojämna marker, vattenpölar eller sumpmarker som inte tillåter en värdering av markens konsistens;
- sätta på skärenheten i områden utan gräs;
- använda maskinen för att samla in löv eller skräp.

VIKTIGT *En felaktig användning av maskinen medför att garantin upphör. I detta fall avsäger sig tillverkaren allt ansvar och användaren ska stå för utgifter som beror på egendomsskador eller kroppsskador (användaren eller andra personer).*

3.1.3 Typ av användare

Den här maskinen är avsedd för användning av konsumenter, det vill säga för icke yrkesmässigt bruk. Maskinen är avsedd för "fritidsbruk".

VIKTIGT *Maskinen ska användas av en enda användare.*

3.2 VARNINGSSKYLTAR

På maskinen visas olika symboler (fig. 2). De påminner användaren om de arbetsförfaranden som ska följas och att maskinen ska användas på ett säkert sätt.

Symbolernas betydelse:

Varning! Läs instruktionerna innan maskinen används.

Varning! Ta ut nyckeln och läs instruktionerna innan någon form av underhåll eller reparation utförs.

Fara! Utkastning av föremål: Arbeta inte utan att ha monterat det bakre tömningsskyddet eller uppsamlingspåsen. (bara för modeller med bakre uppsamling).

Fara! Utkastning av föremål: Håll personer på avstånd.

Fara! Maskinvältning: Använd inte denna maskin på marklutning över 10°.

Fara! Lemlästning: Försäkra dig om att barn vistas på avstånd från maskinen när motorn är igång.

Risk för skärskada. Skärenheter i rörelse. Stick inte in händerna eller fötterna där skärenheterna finns.

Varning! Håll dig på avstånd från varma ytor.

Stig inte upp på maskinen genom att trampa på skydden till skärenhetsgruppen.

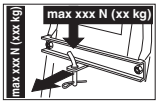

När bogsersatsen används, överskrid inte belastningsgränserna som anges på etiketten och följ säkerhetsföreskrifterna.

VIKTIGT *Förstörda eller oläsliga etiketter måste bytas. Beställ nya etiketter hos din auktoriserade serviceverkstad.*

3.3 PRODUKTIDENTIFIERINGSSKYLT

På märkskylten anges följande uppgifter (fig. 1):

1. Ljudeffektnivån
2. CE-märkning
3. Tillverkningsår
4. Typ av maskin
5. Serienummer
6. Tillverkarens namn och adress
7. Artikelnummer
8. Motorns nominella effekt och maximala drifthastighet
9. Maskinvikt med tom tank i kg
10. Transmissionstyp:

Anteckna maskinens identifieringsuppgifter där det avses på etiketten (se omslagets baksida).

VIKTIGT *Använd identifieringsuppgifterna på produktens märkplåt varje gång som du kontaktar en serviceverkstad.*

VIKTIGT *Ett exempel på en försäkran om överensstämmelse finns på de sista sidorna i handboken.*

3.4 HUVUDKOMPONENTER

Maskinen består av följande huvudkomponenter med följande funktion (fig. 1):

A. **Motor**: Sätter skärenheterna i rörelse och hjulen i rotation. Dess egenskaper och användningsföreskrifter anges i en specifik handbok.
B. **Skärenhetsgrupp**: Det är en enhet som består av kåpan, som skyddar de roterande skärenheterna, och skärenheterna.
C. **Skärenheter**: Detta är delarna som klipper gräset. Flikarna på kniverna gör att det klippta gräset förs mot utkastningsrännan.
D. **Bakre tömningsskydd (kan beställas)**: Monteras istället för påsen och förhindrar att eventuella föremål som samlas upp av bladen kan slungas på avstånd från maskinen (endast för modeller bakre uppsamling).
E. **Sidotömningens riktplatta:** Utöver att tömma ut gräset på sidan på marken utgör den en säkerhetsfunktion genom att förhindra att eventuella föremål som samlas upp av skärenheten slungas iväg långt från maskinen (endast för modeller med sidotömning).
F. **Uppsamlingspåse**: Utöver att samla upp gräset som klippts utgör den en säkerhetsfunktion genom att förhindra att eventuella föremål som samlas upp av skärenheten slungas iväg långt från maskinen (*endast för modeller med bakre tömning*).
G. **Utkastningsränna**: Del mellan skärenhetsgruppen och uppsamlingspåsen (*endast för modeller med bakre uppsamling*).
H. **Förarsäte**: användarens plats under arbetet. Sätet är försett med en sensor som känner av förarens närvaro och som annars utlöser säkerhetsanordningarna.
I. **Ratt:** styr framhjulen.
J. **Främre stötdämpare:** skyddar maskinens framdelar.
K. **Batteri**: ger energi för att starta motorn; Dess egenskaper och användningsföreskrifter anges i en specifik handbok.

4. MONTERING

⚠ ***Säkerhetsföreskrifter som ska följas beskrivs i kap. 2. Respektera noggrant de här anvisningarna för att undvika risk för allvarliga risker eller faror.***

Av lagrings- och transportskäl har inte vissa maskinkomponenter fabriksmonterats. Avlägsna emballaget och montera komponenterna enligt de följande instruktionerna.

⚠ ***Uppackningen och slutförandet av monteringen ska utföras på en plan och stabil yta, där utrymmet är tillräckligt för att flytta maskinen och emballagen med hjälp av lämpliga utrustningar. Använd inte maskinen innan du avslutat anvisningarna i avsnittet "MONTERING".***

4.1 KOMPONENTER FÖR MONTERINGEN

I emballaget finns de komponenter som ska monteras och som anges i följande tabell:

	Beskrivning
1	Ratt
2	Täckning av instrumentpanelen och komponenter för montering av ratten
3	Förarsäte
4	Främre stötdämpare (i förekommande fall)
5	Påse med tillhörande fästskruvar och instruktioner (bara för modeller TS-TX-TH) (endast för modeller med bakre tömning)
6	Påsens stöd och tillhörande tillbehör för slutförande och montering (*endast för modeller med bakre tömning)*
7	Sidotömningens riktplatta *(endast för modeller med sidotömning)*
8	Sidoförstärkningar för skärenhetsgruppen (i förekommande fall).
9	Påse med: - bruksanvisningar och dokument - monteringsskruvar för sätet - utrustning för montering av sidotömningens riktplatta (*endast för modeller med sidotömning)* - skruvuppsättningen för koppling av batteriets kablar - 2 startnycklar - 1 reservsäkring 10 A
10	Sats för "mulching" (*endast för modeller med sidotömning)* (i förekommande fall).

4.1.1 Uppackning

1. Öppna emballaget försiktigt och se till att inga komponenter tappas bort
2. Läs dokumentationen som finns inuti lådan, inklusive bruksanvisningen.
3. Ta upp alla omonterade delar ur lådan.
4. Avlägsna maskinen från förpackningen på följande sätt:
   – ställ skärenhetsgruppen på högsta höjd (avs. 5.11) för att undvika att skada när maskinen körs ner från lastpallen.
   – Kör ner maskinen från lastpallen.
5. Flytta den bakre transmissionens frigöringsspak till upplåst läge (avs. 5.4).

4.2 MONTERING AV RATTEN

1. Ställ maskinen på plan mark och ställ framhjulen rakt.
2. Med hjälp av en skruvmejsel, ta av mittlocket (fig. 3.B) på ratten (fig. 3.A).
3. Sätt in ratten (fig. 3.A) på den utskjutande axeln (fig. 3.C), vrid den så att ekrarna är vända mot sätet och tryck den inåt tills rattens nav klickar fast på tappens utskjutande ände (fig. 3.D).
4. Fäst ratten med den medföljande skruven (fig. 3.E) och brickorna (fig. 3.F) och (fig. 3.G) i angiven ordning.
5. Dra åt skruven (fig. 3.E) ordentligt med en rörnyckel.
6. Montera locket på ratten (fig. 3.B) genom att sticka in klickfästena på avsedda platser.

4.3 MONTERING AV SÄTET

Dra justeringsspaken (fig. 4.C) uppåt och för in sätet (fig. 4.A) i skenan (fig. 4.B) på rattsidan tills det hakas fast i ett av de sex lägena. Därefter är sätet korrekt monterat och kan inte tas bort om man inte trycker på spaken (fig. 4.D) som frigör spärren.

4.3.1 Användning av sätet och armstöden (i förekommande fall) (59)

För korrekt användning av sätet och armstöden (i förekommande fall), se fig. 59.

4.4 MONTERING OCH ANSLUTNING AV BATTERIET

Batteriet (fig. 5.A) sitter under sitsen och hålls på plats av en fjäder (fig. 5.B).

1. Anslut först den röda kabeln (fig. 5.C) till pluspolen (+) och sedan den svarta kabeln (fig. 5.D) till minuspolen (–), genom att använda skruvarna som medföljer.
2. Montera fjädern (fig. 5.B) som håller kvar batteriet medan du ordnar kablarna på korrekt sätt framför batteriet så att de inte grips av fjädern (fig. 5.B).

VIKTIGT *Sörj alltid för fullständig uppladdning. Följ anvisningarna i handboken för batteriet.*

VIKTIGT *För att undvika att kretskortets skydd ingriper ska man undvika att starta motorn innan den är helt laddat!*

4.5 MONTERING AV UPPSAMLINGSPÅSENS STÖD

Montera de två stöden (fig. 6.A) på den bakre plattan (fig. 6.B) genom att använda tre av de medföljande skruvarna (fig. 6.C) för vardera stöd, enligt anvisningarna, utan att dra åt tillhörande muttrar (fig. 6.D).
Fäst ovandelen (fig. 6.E) av uppsamlingspåsens ram på stöden och centrera den i förhållande till den bakre plattan (fig. 6.B).
Justera läget på de två stöden (fig. 6.F) i förhållande till stoppet (fig. 6.G) på så sätt att tappen (fig. 6.H) blockeras korrekt i sätet (fig. 6.I) när uppsamlingspåsens ram vrids.
Försäkra dig återigen om att ramen (fig. 6.E) är korrekt centrerad i förhållande till den bakre plattan (fig. 6.B) och att rotationsrörelsen är jämn, enligt anvisningarna ovan. Dra sedan åt fästskruvarna (fig. 6.C) och muttrarna (fig. 6.D) ordentligt.

4.6 BORTTAGNING AV LÅSHAKEN PÅ UPPSAMLINGSPÅSENS FÄSTE

Av transportskäl har uppsamlingspåsens låshake (fig. 7.A) blockerats vid den bakre plattan med hjälp av spärren (fig. 7.B).
Denna spärr ska tas bort innan uppsamlingspåsens stöd monteras och ska inte användas längre.

4.7 MONTERING AV FRÄMRE STÖTDÄMPARE

- **Stötdämpare typ “I”**
- **Stötdämpare typ “II”**

1. Montera de främre stötdämparna (fig. 8.A) på ramens undersida (fig. 8.B) med hjälp av de fyra skruvarna (fig. 8.C).

4.8 MONTERING AV UPPSAMLINGSPÅSEN

- **För modell TC**

1. Montera först ramen genom att koppla ovansidan (fig. 9.A) till undersidan (fig. 9.B) med hjälp av de medföljande skruvarna och muttrarna (fig. 9.C) enligt anvisningarna.
   Placera vinkelplattorna (fig. 9.D) och (fig. 9.E) genom att respektera höger inriktning (R⇑) och vänster (L⇑) och fäst dem vid ramen med de fyra självgängande skruvarna (fig. 9.F).
2. **Bara för modeller med elektrisk tippning:** Montera de två rullarna (fig. 9.G) på tapparna på stöden (fig. 9.H), genom att se till att flänsen är vänd mot stödet, och fäst dem med låsringarna (fig. 9.I). Montera sedan stöden på den främre ramen (fig. 9.B) med hjälp av skruvarna och muttrarna (fig. 9.J).
3. För in ramen i textilhöljet (fig. 9.K) och se till att det placeras korrekt längs hela omkretsen. Fäst alla plastprofiler på ramens rör med hjälp av en skruvmejsel (fig. 9.L).
4. För in handtaget (fig. 9.M) i hålen på locket (fig. 9.N) och fäst allt på ramen med hjälp av skruvarna (fig. 9.O) enligt anvisningarna och de självgängande bakre skruvarna (fig. 9.P).
5. Montera förstärkningsbalken (fig. 9.Q) under ramen med hjälp av skruvarna och muttrarna (fig. 9.R) genom att hålla den platta delen vänd mot textilhöljet. För in tömningsspaken (fig. 9.S) på plats och montera stoppskruven (fig. 9.T) och tillhörande mutter (fig. 9.U).

- **För modeller TS-TX-TH**

Fullborda monteringen av påsen genom att följa anvisningarna i instruktionsbladen som medföljer komponenten.

4.9 MONTERING AV UPPSAMLINGSPÅSENS TIPPARMAR

Placera armarnas axel (fig. 10.A) i avsett utrymme i de två plattorna (fig. 10.B) och fäst dem inuti uppsamlingspåsens stöd (fig. 10.C) med hjälp av de medföljande skruvarna och muttrarna (fig. 10.D) i den ordning som anges i figuren.
Koppla änden på lyftkolvens stång (fig. 10.E) till armen (fig. 10.F) med hjälp av tappen (fig. 10.G) och montera de två låsringarna (fig. 10.H).
Innan uppsamlingspåsen monteras på stöden ska man försäkra sig om att tipparmarnas rörelse är jämn.

4.10 MONTERING AV SKÄRENHETSGRUPPENS SIDOSKYDD (I FÖREKOMMANDE FALL)

Montera skydden (fig. 11.A) med hjälp av de medföljande skruvarna (fig. 11.B) och muttrarna (fig. 11.C) enligt anvisningarna för vardera typ av maskin.

4.11 MONTERING AV SIDOTÖMNINGENS RIKTPLATTA (ENDAST FÖR MODELLER MED SIDOTÖMNING)

1. Från insidan av sidotömningens riktplatta (fig. 12.A), montera fjädern (fig. 12.B) genom att föra in klämman (fig. 12.B.1) i hålet och vrida den så att både fjädern (fig. 12.B) och klämman (fig. 12.B.2) placerats ordentligt i respektive säte.

2. Placera sidotömningens riktplatta (fig. 12.A) i höjd med stöden (fig. 12.C) på skärenhetsgruppen. Använd en skruvmejsel och vrid den andra klämman (fig. 12.B.2) på fjädern (fig. 12.B) så att den placeras på utsidan av sidotömningens riktplatta.

3. Sätt in tappen (fig. 12.D) i hålen på stöden (fig. 12.C) och sidotömningens riktplatta och för in den i fjäderns spiror (fig. 12.B) tills den skårade änddelen skjuter ut från stödet som sitter längst in.

4. Sätt in fjädersprinten (fig. 12.E) i hålet (fig. D.1) på tappen (fig. 12.D) och vrid tappen tillräckligt för att kunna vika de två ändarna (fig. 12.E.1) på fjädersprinten, (med en tång), så att den inte kan dras ut och göra så att tappen lossnar (fig. 12.D).

⚠ ***Se till att fjädern fungerar korrekt och att sidotömningens riktplatta hålls i en stabil nedsänkt position och att stiftet är ordentligt isatt så att det inte av en olyckshändelse åker ut.***

VIKTIGT *För modeller med möjlighet att fälla ner sidorna: säkerställa de nedfällbara sidornas skydd (bild 21.A) är nedsänkt och blockerat av säkerhetsspaken (bild 21.B).*

VIKTIGT *Innan nedmontering och underhåll av ventilationsrutan, kom ihåg att skjuta fram säkerhetsspaken (bild 21.B) och lyfta upp de nedfällbara sidornas skydd (bild 21.A) för att bekräfta nedmonteringen.*

ANMÄRKNING *För att nedmontera ventilationsrutan, utför stegen i motsatt ordning till monteringen.*

5. KONTROLLREGLAGE

5.1 BROMSPEDAL

Denna pedal aktiverar bromsen på bakhjulen (fig. 13.A, 14.A)

5.2 KÖRPEDAL FRAMÅT

Denna pedal kopplar in hjulens drivkraft och reglerar maskinens hastighet vid körning framåt (fig. 13.B, 14.B):

1. **Framväxel.** Genom att öka trycket på pedalen ökar maskinens hastighet stegvis.

2. **Friläge.** Genom att släppa upp pedalen återgår den i friläge.

ANMÄRKNING *Tillståndet "Inkopplat friläge" signaleras av att lampan (fig. 16.F) tänds.*

ANMÄRKNING *Om man trampar ned pedalen med dragen parkeringsbroms (fig. 13.D) stängs motorn av.*

5.3 BACKPEDAL

Denna pedal kopplar in backens drivkraft och reglerar maskinens hastighet (fig. 13.C, 14.C):

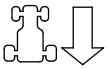

1. **Back.** Genom att öka trycket på pedalen ökar maskinens hastighet stegvis.
   ⚠ ***Inkopplingen av backväxeln ska utföras med stillastående maskin.***

2. **Friläge.** Genom att släppa upp pedalen återgår den i friläge.

ANMÄRKNING *Tillståndet "Inkopplat friläge" signaleras av att lampan (fig. 16.F) tänds.*

ANMÄRKNING *Om man trampar ned pedalen med dragen parkeringsbroms (fig. 15.D) stängs motorn av.*

5.4 REGLAGE FÖR FRIKOPPLING AV DEN HYDROSTATISKA TRANSMISSIONEN

Detta reglage har två lägen, vilka anges av en skylt (fig. 13.D, 14.D):

1. Inkopplad transmission: för samtliga användningsvillkor under körningen och klippningen.

2. Urkopplad transmission: minskar avsevärt kraften som krävs för att flytta maskinen för hand **med stängd motor**.

VIKTIGT *För att undvika skada på transmissionsenheten får detta moment bara utföras med stillastående motor, med pedalerna (fig. 13.B, 13.C, 14.B, 14.C) i friläge.*

- **Bara för modell 4WD**

Maskinen kan förflyttas enkelt endast bakåt, även om den bakre transmissionen är frigjord.

5.5 TÄNDNINGSLÅS

Nyckeln aktiverar / avaktiverar maskinens tändningslås

Den har 3 lägen (fig. 15.A):

1. **Stoppläge.** Maskinen stängs omedelbart av.

2. **Driftsläge.** Alla strömförbrukare är aktiva.

3. **Startläge.** Kopplar in startmotorn och maskinen startas. När du släpper nyckeln från startläget återgår den automatiskt till driftsläget.

5.6 GASREGLAGE

Ställer in antalet varvtal.

Beroende på typen av motor kan gasreglaget vara av två olika typer:

A. Typ "I" med chokereglaget separat (Fig. 15.B + Fig. 15.C)
B. Typ "II" (Fig. 15.B)

Lägena som anges motsvarar:

1. **Chokereglage - Kallstart.** (i förekommande fall) Används för att starta när motorn är kall. Läget "CHOKE" ger en fetare bränsleblandning och ska användas så kort tid som möjligt.

2. **Max.** varvtal. Ska alltid användas för start av maskinen, under funktionen och under klippningen.

3. **Min.** varvtal. Används när motorn är tillräckligt varm under parkeringar.

ANMÄRKNING *Välj ett läge mellan "sköldpadda" och "hare" för förflyttning.*

ANMÄRKNING *Vissa modeller är försedda med ett system som automatiskt styr chokereglagets läge i förgasaren när motorn startas och värms upp.*

5.7 PARKERINGSBROMSSPAK

Denna spak förhindrar att maskinen rör sig när den har parkerats.

Spaken har två lägen (fig. 15.D):

1. **Urkopplad broms.** För att koppla bort parkeringsbromsen, tryck ned pedalen (fig. 13.A, 14.A). Spaken ställs i läget för urkopplad broms.
2. **Ilagd broms.** För att aktivera parkeringsbromsen, tryck ned pedalen (fig. 13.A, 14.A) till ändläge och sätt spaken i läget för ilagd broms. När du lyfter foten från pedalen förblir den blockerad i sänkt läge.

5.8 KNAPP FÖR STRÅLKASTARE

Knappen (fig. 15.E) tänder strålkastarna när nyckeln (fig. 15.A) är i läget «DRIFT».

5.9 REGLAGE FÖR INKOPPLING OCH URKOPPLING AV SKÄRENHETERNA

Med detta reglage kan man koppla in skärenheterna via en elektromagnetisk koppling:

1. **Skärenheter inkopplade.** Dragen svampformad knapp (fig. 15.F.1) eller intryckt knapp (fig. 15.F.2).

2. **Skärenheter urkopplade.** Intryckt svampformad knapp (fig. 15.F.1) eller släppt knapp (fig. 15.F.2).

⚠ ***När skärenheterna kopplas ur aktiveras samtidigt en broms som stoppar rotationen inom några sekunder.***

ANMÄRKNING *Tillståndet "Inkopplade skärenheter" signaleras av att lampan (fig. 16.A) tänds.*

ANMÄRKNING *Om skärenheterna kopplas in utan att gällande säkerhetsförhållanden har iakttagits stannar motorn och kan inte startas om (se avs. 6.2.2)*

5.10 KNAPP FÖR AKTIVERING AV KLIPPNING MED ILAGD BACK

Genom att hålla knappen (fig. 15.G) intryckt kan man backa med inkopplade skärenheter utan att motorn stängs av.

5.11 REGLAGE FÖR INSTÄLLNING AV SKÄRENHETSGRUPPENS HÖJD

- **Spakreglage**

Med denna spak kan man höja och sänka skärenhetsgruppen och placera den på en av de 7 olika klipphöjderna (fig. 15.H).

De sju lägena anges från "1" till "7" på den avsedda skylten som motsvarar lika många klipphöjder mellan 3 och 9 cm.

För att gå från ett läge till ett annat trycker man på frigöringsknappen längst ut på änden.

- **Reglage med spak och ratt**

Med hjälp av spaken (fig. 15.H) höjer man och sänker skärenhetsgruppen.

- **Läge «A»**
  Lyft skärenhetsgrupp.

- **Läge «B»**
  Sänkt skärenhetsgrupp.

Ratten (fig. 15.I) används för att placera skärenhetsgruppen på 9 olika höjder, vilka motsvarar lika många klipphöjder mellan 2 och 10 cm.

1. Flytta spaken (fig. 15.H) till läge «A» .
2. Justera klipphöjden med ratten (fig. 15.I).
3. När spaken (fig. 15.H) flyttas till läge «B» placeras skärenhetsgruppen automatiskt på den förbestämda höjden.

ANMÄRKNING *Flytta spaken (fig. 15.H) till läge «A» under flytt och transport.*

5.12 FARTHÅLLARE (CRUISE CONTROL)

Med hjälp av denna anordning kan man bibehålla önskad fart framåt utan att behöva hålla nedtryckt pedalen (fig. 13.B, 14.B).
Det svampformade reglaget har två lägen:

1. **Intryckt.** Urkopplad anordning (inte aktiv)

2. **Dragen.** Inkopplad anordning (aktiv)

- Om anordningen kopplas in under framåtdrift bibehåller maskinen hastigheten som uppnåtts i samma stund utan att behöva trycka på pedalen (fig. 13.B, 14.B).
- Om backen är ilagd kan inte anordningen kopplas in.
- Med inkopplad anordning går det inte att aktivera backen (fig. 13.C, 14.C).

ANMÄRKNING *I uppförslut eller nedförslut kan hastigheten ändras något i förhållande till den som ställdes in på plan mark.*

För att koppla ur anordningen och återställa läget där körhastigheten styrs med pedalen (fig. 13.B, 14.B) görs följande:
- Tryck ned pedalen (fig. 13.B, 14.B)

eller

- tryck ned bromspedalen (fig. 13.A, 14.A).

I båda fallen går det svampformade reglaget automatiskt tillbaka till läget «Intryckt».

VIKTIGT *Undvik att manövrera det svampformade reglaget för att koppla ur anordningen.*

5.13 TIMRÄKNARE (I FÖREKOMMANDE FALL)

Räknaren (fig. 15.K) aktiveras varje gång som nyckeln (fig. 15.A) sätts i läget «DRIFT» och visar motorns drifttimmar.

5.14 EXTRAUTTAG FÖR TILLBEHÖR

Tillåter att ansluta elektrisk utrustning som kan matas med likström på 12 Volt, med maxeffekt 50 Watt, försedda med lämpligt anslutningsstift (typ för fordon) (fig. 15.M).
– Uttaget är bara spänningsförande när nyckeln (fig. 15.A) är i läge «DRIFT».

5.15 REGLAGE FÖR TIPPNING AV UPPSAMLINGSPÅSE

- **Manuellt reglage**

Tippning av uppsamlingspåsen för att tömma den görs med hjälp av spaken (fig. 15.L), som dras ut från dess plats.

- **Elektriskt reglage**

Tippning av uppsamlingspåsen för att tömma den görs genom att trycka på knappen (fig. 15.N), vilken ska hållas intryckt tills styrmotorn stannar.
Uppsamlingspåsen går tillbaka till arbetsläge genom att trycka på knappen (fig. 15.O) och hålla den intryckt tills låshaken häktas fast och styrmotorn stannar.

5.16 DISPLAY TYP "I" OCH LJUDSIGNALER

När nyckeln sätts i läge «DRIFT» tänds alla kontrollampor samtidigt i ungefär en halv sekund (åtföljt av en kort ljudsignal) för att ange att de fungerar korrekt.
Därefter anger kontrollamporna:

Tänd lampa: Skärenheterna är inkopplade (fig. 16.A).

Tänd lampa: Parkeringsbromsen är inkopplad (fig. 16.B).

Tänd lampa: Operatör saknas (fig. 16.C).

Blinkande lampa: Bränslet har nått reservnivå (fig. 16.D).

Blinkande lampa: Signalerar fel i motorns smörjsystem (fig. 16.E). Stanna motorn omgående, kontrollera oljenivån och kontakta ett auktoriserat servicecenter.

Tänd lampa: Uppsamlingspåsen eller det bakre tömningsskyddet saknas (fig. 16.F).

Tänd lampa: Det finns fel i batteriets laddning med motorn igång (fig. 16.G).

Blinkande lampa före start: Batteriet klarar inte att starta motorn. Kontakta ett auktoriserat servicecenter (fig. 16.G).

N Tänd lampa: Transmissionen är i "friläge" (fig. 16.H).

- **Ljudsignaler**

Ljudsignalen kan vara av två slag:

1.	Kontinuerlig ljudsignal:	• Kretskortets skydd har utlöst.
		• Motorn är avstängd i mer än 30 sekunder med nyckeln i läget «DRIFT».
2.	Intermittent ljudsignal:	• Uppsamlingspåsen är full.

5.17 DISPLAY TYP "II" OCH LJUDSIGNALER

När nyckeln sätts i läge «DRIFT» tänds alla ikoner samtidigt i ungefär en halv sekund (åtföljt av en kort ljudsignal) för att ange att de fungerar korrekt. Därefter fungerar displayen i läge "Timräknare".

Därefter anger kontrollamporna:

Tänd lampa: Skärenheterna är inkopplade (fig. 16.A).

Tänd lampa: Parkeringsbromsen är inkopplad (fig. 16.B).

Tänd lampa: Operatör saknas (fig. 16.C).

Enkel bränslelampa (fig. 16.D).

Blinkande lampa: Bränslet har nått reservnivå.

Bränslelampa med nivåvisare (fig. 16.D).

Lampan visar bränslenivån i tanken enligt följande kriterium:

Bränslenivån är mellan full tank och halv tank.

Bränslenivån är mellan halv tank och reservnivå.

Bränslenivån är på reserv.

ANMÄRKNING *Bränslereserven innehåller cirka 2 liter, tillräckligt för att arbeta i full drift i 30-40 minuter.*

Blinkande lampa: Signalerar fel i motorns smörjsystem (fig. 16.E). Stanna motorn omgående, kontrollera oljenivån och kontakta ett auktoriserat servicecenter.

Tänd lampa: Uppsamlingspåsen eller det bakre tömningsskyddet saknas (fig. 16.F) (bara på modeller med bakre uppsamling).

Tänd lampa: Det finns fel i batteriets laddning med motorn igång (fig. 16.G).

Blinkande lampa före start: Batteriet klarar inte att starta motorn. Kontakta ett auktoriserat servicecenter (fig. 16.G).

N Tänd lampa: Transmissionen är i "friläge" (fig. 16.H).

- **Funktioner**

Tryck på knappen «MODE» för att komma till driftfunktionerna som visas i sekvens.

HOURS Timräknare (fig. 16.I). Anger motorns totala antal driftstimmar.

Voltmätare (fig. 16.O). Anger batteriets laddning.

RPM Varvräknare (fig. 16.K) Anger motorvarvtalet med hjälp av siffror eller en rad asterisker, vilka motsvarar:

Visat värde:

< 1600	motor på tomgång
< 2500	körhastighet
> 2500	klipphastighet

* (**)	motor på tomgång
** *** ****	körhastighet
***** ******	klipphastighet

ANMÄRKNING *Om det blinkar betyder det att motorns varvtal inte är lämpligt för gräsklippningen.*

Klocka (i förekommande fall) (fig. 16.L) Anger klockslaget i visningsläge 24 h/dygn.

Med nyckeln i läge «DRIFT» och avstängd motor ställs den in på följande sätt:

- Tryck flera gånger på knappen «MODE» tills klockikonen visas.
- Håll knappen «MODE» intryckt tills de två första siffrorna blinkar (timmen).
- Tryck på en av de två sidoknapparna (fig. 16.K,L) för att öka eller minska värdet med en enhet.
- Tryck på knappen «MODE» tills de andra två siffrorna blinkar (minuter).
- Tryck på en av de två sidoknapparna för att öka eller minska värdet med en enhet.
- Tryck på knappen «MODE» för att avsluta inställningen.

ANMÄRKNING *Klockan drivs av ett buffertbatteri. När det är slut är det nödvändigt att kontakta ett auktoriserat Servicecenter.*

- **Ljudsignaler**

Ljudsignalen kan vara av två slag:

1.	Kontinuerlig ljudsignal:	• Kretskortets skydd har utlöst. • Motorn är avstängd i mer än 30 sekunder med nyckeln i läget «DRIFT».
2.	Intermittent ljudsignal:	• Uppsamlingspåsen är full.

5.18 DISPLAY TYP "III" OCH LJUDSIGNALER

När nyckeln sätts i läge «DRIFT» tänds alla ikoner samtidigt i ungefär en halv sekund (åtföljt av en kort ljudsignal) för att ange att de fungerar korrekt.

Därefter anger ikonerna:

Tänd ikon: Skärenheterna är inkopplade (fig. 16.A).

Tänd ikon: Parkeringsbromsen är inkopplad (fig. 16.B).

Tänd lampa: Operatör saknas (fig. 16.C).

Bränsleikon med nivåvisare (fig. 16.D).

Ikonen visar bränslenivån i tanken enligt följande kriterium:

Bränslenivån är mellan full tank och halv tank.

Bränslenivån är mellan halv tank och reservnivå.

Bränslenivån är på reserv.

ANMÄRKNING *Bränslereserven innehåller cirka 2 liter, tillräckligt för att arbeta i full drift i 30-40 minuter.*

Tänd ikon: Signalerar fel i motorns smörjsystem (fig. 16.E). Stanna motorn omgående, kontrollera oljenivån och kontakta ett auktoriserat servicecenter.

Tänd ikon: Uppsamlingspåsen eller det bakre tömningsskyddet saknas (fig. 16.F) (bara på modeller med bakre uppsamling).

Tänd ikon: Uppsamlingspåsen har fyllts och behöver tömmas (fig. 16.F) (bara för modeller med bakre uppsamling).

Batteriikon med nivåvisare (fig. 16.G).

Tänd ikon: Batteriet håller på att laddas.

Tänd ikon: Batteriet har optimal spänningsnivå.

Tänd ikon med avstängd motor: Anger att batteriet behöver laddas

Tänd ikon med motorn igång: Anger att det är fel på batteriladdningen.

Blinkande ikon: Batteriet klarar inte att starta motorn. Kontakta ett auktoriserat servicecenter.

Tänd ikon: Transmissionen är i "friläge" (fig. 16.H).

Timräknare (fig. 16.I). Anger motorns totala antal driftstimmar.

Strålkastare (fig. 16.P). Tänd ikon: Anger att strålkastarna är tända.

Underhåll krävs (fig. 16.Q). Tänd ikon: Indikering för periodiskt underhåll. Underhållet som ska följas beskrivs i kap.13. Ikonen tänds var 50:e timme och förblir tänd i 1 timme.

Grön zon (fig. 16.R). Motorvarvtalet är lämpligt för optimal klippning av gräset.

- **Ljudsignaler**

Ljudsignalen kan vara av två slag:

1. Kontinuerlig ljudsignal:
   - Kretskortets skydd har utlöst.
   - Motorn är avstängd i mer än 30 sekunder med nyckeln i läget «DRIFT».
2. Intermittent ljudsignal:
   - Uppsamlingspåsen är full.

6. ANVÄNDNING AV MASKINEN

⚠ ***Säkerhetsföreskrifter som ska följas beskrivs i kap. 2. Respektera noggrant de här anvisningarna för att undvika risk för allvarliga risker eller faror.***

6.1 FÖRBEREDELSER

Innan maskinen används är det nödvändigt att en rad kontroller och ingrepp utförs för att garantera att arbetet utförs på ett lämpligt sätt och med högsta säkerhet.

1. Ställ maskinen plant och stadigt placerad på marken.
2. Förbered maskinen på lämpligt sätt för arbetet som ska utföras (avs. 6.1.4);

6.1.1 Tankning och påfyllning

VIKTIGT *Maskinen tillhandahålls utan motorolja och bränsle.*

Innan maskinen används, kontrollera att det finns bränsle och oljenivån (avs. 7.2, avs. 7.3). För information om försiktighetsåtgärder och hur du fyller entpå bränsle och olja, följ anvisningarna i avs. 7.2, avs. 7.3) och i motorns handbok.

6.1.2 Reglering av sätet

Sätet är skjutbart och kan ställas in i sex olika lägen.
Justeringen utförs genom att lyfta handtaget (fig. 17.A) och skjuta sätet tills det blockeras i det önskade läget.

6.1.3 Däcktryck

Däcken måste ha rätt tryck för att skärenhetsgruppen ska ligga absolut plant så att gräsmattan således kan klippas jämnt.

1. Skruva loss skyddshuvarna
2. Koppla ventilerna till ett tryckluftsuttag försett med manometer (fig. 18)
3. Reglera trycket till de värden som anges i tabellen "Tekniska specifikationer".

6.1.4 Inställning av maskinen inför arbetet

ANMÄRKNING *Denna maskin gör att du kan klippa gräs på olika sätt. Innan arbetet inleds ska maskinen ställas in beroende på hur du vill utföra gräsklippningen.*

a. Förberedelse inför klippning och uppsamling av gräs i uppsamlingspåsen (endast för modeller med bakre uppsamling)

– Fäst uppsamlingspåsen (fig. 19.A) på stöden (fig. 19.B) och centrera den i förhållande till den bakre plattan så att de två referensmärkena sammanfaller (fig. 19.B).

– Försäkra dig om att det inre röret för uppsamlingspåsens öppning kopplas fast på den avpassade låshaken (fig. 19.C).
– Om det är svårt att sätta fast den eller om den sitter löst ska man justera returfjädern (se 8.9).

b. Inställning inför klippning och tömning baktill av gräset på marken (endast för modeller med tömning baktill) (i förekommande fall)

– Om du vill arbeta utan uppsamlingspåsen kan du beställa en sats med bakre tömningsskydd (fig. 20; kap. 15.7). Det ska fästas på bakplattan enligt beskrivningen i tillhörande anvisningar.

c. Inställning för klippningen och malningen av gräs

– Om du vill klippa gräset, finmal det och lämna det på marken. En sats för "mulching" (kap. 15.1) kan beställas och ska fästas enligt instruktionerna som ges.

⚠ ***På modeller med sidotömning ska man försäkra sig om att sidotömningens förstärkning har monterats (fig. 22.A) (i förekommande fall).***

d. Inställning inför klippning och sidotömning av gräset på marken (endast för modeller med sidotömning):

– Säkerställ alltid att ventilationsrutans inre spiralfjäder (bild 21.A) och säkerhetsspaken (fig. 21.B) fungerar korrekt och att de hålls i ett jämnt nedsänkt läge.

– Om gräset som ska klippas är svårbearbetat (högt eller vått) rekommenderar vi att ta bort sidotömningens förstärkning (fig. 22.A) (i förekommande fall).
– För att ta bort förstärkningen skruvar man av skruvarna (fig. 22.B) medan sidotömningens riktplatta (fig. 22.C) hålls upplyft.

⚠ ***Vid slag på sidan utan monterad förstärkning (fig. 22.A) kan skärenhetsgruppen deformeras.***

⚠ ***Försäkra dig om att montera tillbaka sidotömningens förstärkning i slutet av användningen.***

6.1.5 Placering av skyddshjulen

Skyddshjulen ska minska risken att delar av gräsmattan rycks bort, som orsakas då skärenhetsgruppens kant dras mot den ojämna marken.
Placera hjulen enligt anvisningarna (avs. 7.4).

6.2 SÄKERHETSKONTROLLER

Utför de följande säkerhetskontrollera och kontrollera att resultaten motsvarar uppgifterna som anges i tabellerna.

⚠ ***Utför alltid säkerhetskontroller innan användningen.***

6.2.1 Kontroll av den allmänna säkerheten

Föremål	Resultat
Batteri	Ingen skada på höljet, locket eller uttagen.
Skydd av bakre tömning, uppsamlingspåse	Hela. Inga skador. Monterade riktigt.
Skydd av sidotömningen, inloppsgaller	Helt. Inga skador. Monterat riktigt.
Bränslesystem och anslutningar.	Ingen läcka.
Elkablar.	Isoleringen är hel. Inga mekaniska skador.
Oljekretsen.	Ingen läcka. Inga skador.
Säkerhetsanordningar	Deras funktion beskrivs i avs. 6.2.2

6.2.2 Kontroll av säkerhetsanordningarna

Säkerhetsanordningarna utlöses efter två olika kriterier:

A. hindrar motorn från att starta om något av gällande säkerhetsförhållanden inte har iakttagits;
B. stoppar motorn även om endast ett av gällande säkerhetsförhållanden inte har iakttagits.

Åtgärd	Resultat
1. transmission i friläge; 2. skärenheter urkopplade; 3. förare sittande.	Motorn startar
föraren reser sig från sitsen	Motorn stannar
uppsamlingspåsen lyfts eller det bakre tömningsskyddet tas bort utan att skärenheterna har kopplats ur *(endast för modeller med bakre uppsamling)*	Motorn stannar

Åtgärd	Resultat
parkeringsbromsen dras åt utan att skärenheterna kopplats ur	Motorn stannar
om växelspaken aktiveras eller körpedalen med ilagd parkeringsbroms	Motorn stannar
aktiveras backen med kopplade skärenheter utan att knappen för bekräftelse trycks ner (avs. 5.10)	Motorn stannar
Sätt maskinen i rörelse framåt och bakåt och lägg i friläget/släpp körpedalen (avs. 5.2; avs. 5.3)	Maskinen saktar ner och stannar
Tryck på bromspedalen (avs. 5.1)	Maskinen stannar upp
Provkörning	Ingen onormal vibration. Inget onormalt ljud

⚠ ***Om vilket som helst resultat skiljer sig från de som anges i tabeller kan maskinen inte användas! Kontakta en serviceverkstad för att kontrollera fallet och för en eventuell reparation.***

VIKTIGT *Ha alltid i beaktande att säkerhetssystemen hindrar start av motorn när säkerhetsförhållandena inte uppfylls. I dessa fall krävs det att nyckeln (fig. 15.A) vrids tillbaka till stoppläge innan motorn kan startas på nytt.*

6.3 ANVÄNDNING PÅ SLUTTANDE MARK

Respektera gränserna som anges i tabellen "Tekniska specifikationer" och på "fig. 24" oberoende av körriktningen.

Kom att ihåg ingen sluttning är "säker". Var särskilt uppmärksam vid arbete på sluttande marker. Gör så här för att undvika en tippning eller inte förlora kontrollen över maskinen:

- Klipp aldrig tvärs över sluttningar. För klippning i sluttningar. Klipp uppför och nedför sluttningen, aldrig tvärs över. Vid byte av riktning, se till att framhjulen inte stöter emot hinder (stenar, kvistar, rötter el. dyl.) som kan få maskinen att glida i sidled, välta eller att kontrollen förloras.
- Stanna inte och starta inte tvärt i upp- eller nedförsbacke,
- Koppla dragkraften långsamt och mycket försiktigt för att undvika att maskinen stegrar sig.
- Minska hastigheten:
  - innan något som helst byte av riktningen och i snäva kurvor
  - innan en backe, speciellt en nedförsbacke
- Lägg aldrig i backen för att sänka hastigheten i backar: det kan gör att du förlorar kontrollen över maskinen och speciellt på hala underlag.
- Lägg alltid i parkeringsbromsen innan maskinen lämnas stående obevakad.
- Kör i nedförsbackar utan att trycka ned körpedalen så att du kan utnyttja den hydrostatiska transmissionens bromseffekt, när transmissionen inte är inkopplad

6.4 START

1. Öppna bränslekranen (fig. 25.A) (i förekommande fall).
2. Sätt dig på förarplatsen.
3. Ställ transmissionen i friläge ("N") (avs. 5.2; avs. 5.3).
4. Koppla ur skärenheterna (avs. 5.9).
5. Dra åt parkeringsbromsen (avs. 5.7).
6. Ställ gasreglaget i läge för högsta varvtal "hare" (avs. 5.6).
7. **Vid kallstart:** Sätt in chokereglaget (par. 5.6) (i förekommande fall).
8. Sätt i nyckeln i tändlåset, vrid den till driftsläget för att koppla på strömmen och sedan till startläge för att starta motorn. Vänta i 2 sekunder och för den till startläget för att starta motorn.
9. Släpp nyckeln när maskinen har startat.
10. **Vid en kallstart,** så fort som motorn roterar jämnt:

    10a. Koppla bort choke-reglaget (avs. 5.6, typ "II"), och lägg gasreglaget i läget för högsta varvtal "hare"(i förekommande fall).

    10b. Koppla bort choken (avs. 5.6, typ "I") (i förekommande fall).

ANMÄRKNING *Användning av choken när motorn redan är varm kan förstöra glödstiftet och leda till att motorn inte fungerar riktigt.*

11. När motorn är igång, sätt gasreglaget på lågt varvtal "sköldpadda".

ANMÄRKNING *Om det är svårt att starta ska försöken med startmotorn inte upprepas för ofta. Vrid tillbaka nyckeln till stoppläge, vänta några minuter och upprepa sedan momentet. Vrid tillbaka nyckeln till stoppläge, vänta några sekunder och upprepa sedan momentet. Om problemet kvarstår, läs kapitel "14" i denna bruksanvisning samt bruksanvisningen gällande motorn.*

6.5 ARBETE

6.5.1 Körning framåt och förflyttning

Vid förflyttning ska följande göras:
- Koppla ur skärenheterna (avs. 5.9).
- Sätt skärenhetsgruppen i det maximala höjdläget (avs. 5.11).
- Ställ gasreglaget i läget mellan det minimala varvtalet "sköldpadda" och det maximala varvtalet "hare".
- Koppla ur parkeringsbromsen genom att släppa bromspedalen (avs. 5.7).
- Tryck på körpedalen (avs. 5.2) i riktningen "körning framåt" och uppnå önskad hastighet genom att avväga trycket på själva pedalen och manövrera gasreglaget.

⚠ ***Inkoppling av dragkraften ska göras på det sätt som beskrivs (avs. 5.2) för att undvika att en häftig inkoppling orsakar att fordonet stegras och förlorar kontrollen, speciellt i sluttningar.***

6.5.2 Bromsning

När maskinen bromsas ska man först sänka motorvarvtalet och sedan trycka på bromspedalen (avs. 5.1) för att sänka hastigheten tills den stannar helt.
En betydande inbromsning av maskinen erhålls redan när du släpper upp körpedalen (avs. 5.2).

6.5.3 Back

VIKTIGT *Inkopplingen av backväxeln ska utföras med stillastående maskin.*

1. Tryck ner pedalen (avs. 5.1) tills maskinen stannar upp.
2. börja backa genom att trycka ner körpedalen i backriktningen (avs. 5.3).

6.5.4 Gräsklippning

För att använda maskinen, gör så här:
1. Ställ gasreglaget i max. varvtal (hare). Det här läget ska alltid användas under maskinens användning.
2. Sätt skärenhetsgruppen i det maximala höjdläget.
3. Koppla ur skärenheterna (avs. 5.9) endast på gräsmattan. Undvik en koppling av knivarna på steniga marker eller på mycket högt gräs.
4. Börja köra framåt och att klippa gräset gradvis och mycket försiktigt på det sätt som beskrivs ovan.
5. Anpassa körhastigheten och klipphöjden (avs. 5.11) till tillståndet på gräset (hur högt, tjockt och fuktigt gräset är) och hur mycket gräs som klipps bort.
6. Gräsklippningsresultatet blir bättre om man alltid klipper med samma höjd och växlar riktning varannan gång (fig. 27).

VIKTIGT *För att kunna backa med kopplade skärenheter, tryck och håll ner bekräftelseknappen för klippning under backning (avs. 5.10) för att inte orsaka ett motorstopp.*

Sänk hastigheten varje gång du märker att motorns varvtal minskar. Kom ihåg att klippresultatet aldrig blir bra om hastigheten är för hög i förhållande till gräsmängden som ska klippas.

Koppla ur skärenhterna och ställ skärenhetsgruppen i högsta läge;
- Vid förflyttning mellan arbetsplatser
- När du kör på mark utan gräs
- Varje gång som de måste undvika ett hinder.

6.5.5 Tips för att bevara en fin gräsmatta

- Klipp gräset jämnt för att få en välklippt, grön och mjuk gräsmatta. Gräsmattan kan vara av olika typer av gräsväxter. Om man klipper ofta så kommer de växter som har många rötter att växa ännu fortare och bilda ett varaktigt grässkikt medan om man klipper mer sällan så kommer framförallt höga vilda gräsväxter att växa (treklöver, tusenskönor, m.m.). Klippningsintervallerna beror på hur fort gräset växer. Undvik att vänta alltför länge mellan klippningarna så att inte gräset växer för mycket.
- Den optimala höjden på gräset för en välskött gräsmatta är ungefär 4-5 cm och, med en enda klippning, ska inte mer än en tredjedel av den totala höjden avlägsnas. Om gräset är mycket högt är det bäst att klippa gräset i två omgångar med en dags mellanrum. Första dagen med skärenheterna på maximal höjd och nästa dag på önskad höjd (fig. 26).
- När man klipper för kort kan gräset rivas bort så att gräsmattan blir gles och ser "fläckig" ut.
- Vid varmare och torrare perioder måste gräset hållas lite högre för att inte marken ska torkas ut.
- Det rekommenderas att klippning alltid sker när gräset är torrt. Klipp inte gräset när det är vått. Då kan gräs fastna på rotationsanordningen och försämra dess prestanda så att gräs rivs bort från gräsmattan.

- Skärenheterna ska vara hela och välslipade så att gräset skärs av snyggt utan att det slits av, vilket gör att grästopparna gulnar.
- Motorn ska gå på högsta varvtal för att garantera en snygg klippning och att gräset kastas med god kraft mot utkastningsrännan.
- Om gräset täpper till utkastningsrännan bör hastigheten sänkas, då den kan vara för hög för klipphöjden. Om problemet kvarstår kan skärenheterna vara dåligt slipade eller flikprofilerna deformerade.
- Var mycket försiktig vid klippning nära buskar och låga kantstenar. Dessa kan skada skärenhetsgruppen kant och parallellism samt skärenheterna.

6.5.6 Tömning av uppsamlingspåsen (endast för modeller med bakre uppsamling)

ANMÄRKNING *Tömning av uppsamlingspåsen måste utföras med urkopplade knivar, annars stannar motorn.*

- Fyll inte uppsamlingspåsen för mycket för att undvika att utkastningsrännan täpps till.
- En kort ljudsignal anger att uppsamlingspåsen är full:
  1. Koppla ur skärenheterna (avs. 5.9) och signalen avbryts.
  2. Ställ gasreglaget i läge för lägsta varvtal "sköldpadda".
  3. Stanna upp och lägg i friläget (avs. 5.2; avs. 5.3).
  4. Dra åt parkeringsbromsen.

- **Manuellt reglage**
  5. Ta ut spaken (fig. 28.A) och tippa uppsamlingspåsen för att tömma den.
  6. Stäng uppsamlingspåsen så att den häktas fast på låshaken (fig. 28.B) och sätt tillbaka spaken.

- **Elektriskt reglage**
  5. Med operatören sittande, tryck på knappen (fig. 28.C) tills uppsamlingspåsen är fullständigt tippad.
  6. När tömningen har fullbordats, håll knappen (fig. 28.D) intryckt tills uppsamlingspåsen har sänkts helt och kontrollera att den häktats fast på låshaken (fig. 28.B).

ANMÄRKNING *Efter att ha tömt uppsamlingspåsen kan det hända att ljudsignalen aktiveras när skärenheterna kopplas in på grund av rester av gräs som finns kvar på mikrobrytarens följarfinger. I så fall räcker det att koppla bort skärenheterna och sedan koppla in dem genast igen för att tysta ljudsignalen.*

Följarfingret (fig. 28.E) ska alltid hållas fritt från gräsrester.

6.5.7 Rengöring av utkastningsrännan (*endast för modeller med bakre uppsamling)*

- Vid klippning av högt eller fuktigt gräs vid en alltför hög hastighet kan det hända att utkastningsrännan täpps till. Vid igensättning, följ anvisningarna i kap. 7.6.2.

6.5.8 Avslutad klippning

När klippningen avslutats:
1. koppla ur skärenheterna;
2. minska varvtalet
3. kör tillbaka med skärenhetsgruppen i högsta läge.

6.6 STOPP

För att stänga av maskinen:
1. sätt gasreglaget på lågt varvtal "sköldpadda".

⚠ ***Sätt gasreglaget på lägsta varvtal "sköldpadda" i 20 sekunder innan motorn stängs av. Detta för att undvika bakslag.***

2. släck motorn genom att ställa nyckel i stoppläget;
3. med släckt motor, stäng bränslekranen (fig. 25.A) (i förekommande fall);
4. ta ur nyckeln

VIKTIGT *För att bevara batteriets laddning, lämna inte nyckeln i läget "start" eller "tändning strålkastare" när motorn inte är igång.*

⚠ ***Motorn kan bli mycket varm direkt efter att den stängts av. Vidrör inte ljuddämparen och närliggande delar. Det finns för fara för brännskador.***

6.7 EFTER ANVÄNDNING

1. Låt motorn kallna innan maskinen ställs inomhus.
2. Gör rent (avs. 7.6).
3. Kontrollera att inga delar är lösa eller skadade. Om nödvändigt, byt ut de skadade delarna och dra åt eventuella lösa skruvar och bultar eller kontakta ett auktoriserat servicecenter.

VIKTIGT

- *Sänk skärenhetsgruppen.*
- *Lägg i friläget.*
- *Lägg i parkeringsbromsen.*
- *Stäng av motorn.*
- *Ta ut startnyckeln (se till att alla delar i rörelse har stannat upp helt):*

• varje gång som maskinen lämnas utan övervakning eller när du lämnar förarplatsen eller parkerar maskinen:

7. LÖPANDE UNDERHÅLL

7.1 ALLMÄN INFORMATION

⚠ ***Säkerhetsföreskrifter som ska följas beskrivs i kap. 2. Respektera noggrant de här anvisningarna för att undvika risk för allvarliga risker eller faror.***

⚠ ***Innan du utför någon som helst kontroll, rengöring eller underhåll/ reglering av maskinen:***

- ***koppla ur skärenheten;***
- ***Lägg i friläget.***
- ***Dra åt parkeringsbromsen.***
- ***stäng av motorn;***
- ***avlägsna nyckeln (lämna aldrig nyckeln i maskinen eller i inom räckhåll för barn eller obehöriga personer);***
- ***se till att alla delar i rörelse har stannat upp helt;***
- ***läs igenom instruktionerna;***
- ***Bär lämpliga kläder, arbetshandskar och skyddsglasögon***

• Intervaller och typer av åtgärder anges i "Underhållstabellen". Tabellen har som uppgift att hjälpa dig med att upprätthålla din maskins effektivitet och säkerhet. Den omfattar de huvudsakliga åtgärderna och de förutsedda intervallerna. Utför motsvarande åtgärd när den första tidsfristen inträffar.

7.2 PÅFYLLNING AV BRÄNSLE/ TÖMNING AV BRÄNSLETANKEN

VIKTIGT *Följ alla föreskrifter som anges i motorns bruksanvisning. Typen av bränsle som ska användas anges i motorns bruksanvisning.*

7.2.1 Tankning

För att fylla på bränsle:

1. Skruva av tanklocket och ta bort det (fig. 30).
2. Sätt i tratten (fig. 30).
3. Tanka bränsle och se till att inte fylla på tanken för mycket.
4. Ta bort tratten.
5. Dra åt bränsletanklocket ordentligt efter påfyllningen och torka upp eventuellt spill.

VIKTIGT *Plastdelarna kan skadas av bensinspill. Avlägsna omedelbart spill med vatten. Garantin täcker inte skador på plastdelar på karosseriet eller på motorn som orsakats av bensin.*

7.2.2 Tömning av tanken

ANMÄRKNING *Bränslet är en färskvara och ska inte förbli i tanken under en period som överstiger 30 dagar. innan den ställs undan en längre period (kap. 9) ska bränsletanken tömmas .*

⚠ ***Låt motorn svalna innan bränsletanken töms.***

1. Placera maskinen på ett plant underlag utomhus.
2. Placera en behållare vid utloppsröret (fig. 31.A).
3. Koppla bort röret (fig. 31.A) som sitter på bensinfiltrets ingång (fig. 31.B).
4. Öppna bränslekranen (i förekommande fall).
5. Samla upp bränslet i en lämplig behållare.
6. Sätt tillbaka röret (fig. 31.A) och se till att låsklämman (fig. 31.C) sätts tillbaka riktigt.
7. Stäng bränslekranen (i förekommande fall).

⚠ ***När arbetet åter påbörjas, kontrollera att det inte läcker bensin från rören, kranen och förgasaren.***

7.3 KONTROLL, PÅFYLLNING, TÖMNING AV MOTOROLJAN

VIKTIGT *Följ alla föreskrifter som anges i motorns bruksanvisning. Typen av olja som ska användas anges i motorns bruksanvisning.*

7.3.1 Kontroll/påfyllning

⚠ ***Kontrollera oljenivån innan varje användning.***

Förfarande:

• Ställ maskinen plant för att utföra kontrollen.
• Kontrollera motoroljans nivå: måste vara mellan stickans markeringar MIN. och MAX. Följ anvisningarna i motorns handbok (Fig. 32).

⚠ ***Fyll inte på för mycket eftersom det kan orsaka en överhettning av motorn. Om nivån överstiger "MAX", se till att rätt nivå uppnås.***

7.3.2 Tömning

För att garantera god funktion och lång livslängd av maskinen är det tillrådligt att byta ut motoroljan enligt de intervall som anges i motorns bruksanvisning.

⚠ ***Motoroljan kan vara mycket varm om den töms ut direkt efter att motorn har stängts av. Låt motorn svalna i några minuter innan oljan töms ut.***

Byt motoroljan i de intervaller som anges i motorns bruksanvisning.

Gör så här:

- **Typ "I"**

1. Placera maskinen på ett plant underlag.
2. Placera en behållare vid förlängningsröret (fig. 33.A).
3. Håll i förlängningsröret (fig. 33.A) och skruva loss avtappningspluggen (fig. 33.B).
4. Samla upp oljan i behållaren.
5. Sätt tillbaka avtappningspluggen (fig. 33.B) och se till att den invändiga packningen sitter riktigt (fig. 33.C).
6. Dra åt ordentligt och håll i förlängningsröret (fig. 33.A).
7. Torka upp eventuellt oljespill.

- **Typ "II"**

1. Placera maskinen på ett plant underlag.
2. Ställ ett uppsamlingskärl i höjd med förlängningsröret (fig. 33.A).
3. Koppla loss förlängningsröret (fig. 33.D) från stödet (fig. 33.E) och lossa sedan tillräckligt mycket på klämman (fig. 33.F) med hjälp av en tång för att avtappningspluggen ska kunna tas ut (fig. 33.G).
4. Vik förlängningsröret och töm ut oljan i lämplig behållare.
5. Sätt tillbaka pluggen (fig. 33.G) och häkta fast förlängningsröret (fig. 33.D) på stödet (fig. 33.E) innan oljan fylls på.
6. Torka upp eventuellt oljespill.

- **Typ "III"**

1. Placera maskinen på ett plant underlag.
2. Placera en behållare vid förlängningsröret (fig. 33.A);
3. Tryck på sprinten (fig. 33.B);
4. Ta loss förlängningsröret från stödet genom att dra det nedåt;
5. Vik förlängningsröret och töm ut oljan i en lämplig behållare;
6. Sätt tillbaka förlängningsröret (fig. 33.A) på stödet (fig. 33.C) före du fyller på med olja igen.
7. Torka upp eventuellt oljespill.

VIKTIGT *Överlämna oljan för deponering i enlighet med gällande lokala lagstiftningar.*

7.4 SKYDDSHJUL

Skyddshjulens olika monteringslägen gör att man kan bibehålla ett säkerhetsavstånd "H" mellan skärenhetsgruppen och marken (fig. 23.A). Reglera skyddshjulen i funktion till markens ojämnhet.

⚠ Denna åtgärd ska alltid göras på båda hjulen genom att placera dem på samma höjd, MED SLÄCKT MOTOR OCH URKOPPLADE SKÄRENHETER.

För att ändra position:

1. Frigör stopplattan (fig. 23.B) med hjälp av en skruvmejsel och ta ut tappen (fig. 23.C) med fjädern (fig. 23.D).
2. Sätt tillbaka skyddshjulet (fig. 23.A) i önskat läge
3. Sätt tillbaka tappen (fig. 23.C), fjädern (fig. 23.D) och stopplattan (fig. 23.B) i angiven ordningsföljd och se till att tapphuvudet (fig. 23.C) är vänt mot maskinens insida

7.5 BATTERI

Ett noggrant underhåll av batteriet är grundläggande för att garantera en lång livslängd. Maskinens batteri ska alltid vara laddat:

- innan maskinens används för första gången efter inköpet;
- innan ett långvarigt stillastående (över 30 dagar) (avs. 9);
- innan den tas i bruk efter en längre tids uppehåll.

– Läs igenom och följ noggrant anvisningarna för laddning i bruksanvisningen som medföljer batteriet. Om inte anvisningarna efterföljs eller batteriet inte laddas upp kan skador på batteriet orsakas som inte går att reparera. Ett urladdat batteri **måste** laddas upp så fort som möjligt.

VIKTIGT *Uppladdning måste utföras med en utrustning med konstant spänning. Andra typer av uppladdningssystem kan allvarligt skada batteriet.*

- Maskinen är utrustad med ett kontaktdon (fig. 34.A) för laddning som ska anslutas till motsvarande kontaktdon på batteriladdaren som medföljer utrustningen (i förekommande fall) eller som kan beställas (avs. 15.2).

VIKTIGT *Kontaktdonet ska endast användas för anslutning till batteriladdaren som förutses av tillverkaren. Användning av kontaktdonet:*
- *följ anvisningarna i maskinens bruksanvisning;*
- *följ anvisningarna i batteriets handbok;*

7.6 RENGÖRING

Efter varje användning, gör rent enligt de följande instruktionerna.

7.6.1 Rengöring av maskinen

- Gör rent maskinen utvändigt genom att stryka över ramens plastdelar med en vattendränkt svamp och rengöringsmedel. Var noga med att inte blöta ned motorn, elanläggningens delar eller kretskortet under instrumentpanelen.
- För att minska risken för brand, håll motorn, ljuddämparen, batterifacket fritt från gräs, blad eller överskottsfett.

VIKTIGT *Använd aldrig tryckstråle eller frätande vätskor för att tvätta ramen och motorn!*

7.6.2 Rengöring av utkastningsrännan (*endast för modeller med bakre uppsamling)*

Om utkastningsrànnan är tilltäppt måse du:
1. avlägsna uppsamlingspåsen eller det bakre tömningsskyddet;
2. gräs som samlats tas bort genom rännans tömningsöppning.

7.6.3 Rengöring av påsen (*endast för modeller med bakre uppsamling)*

1. Tömning av uppsamlingspåsen
2. Skaka den för att avlägsna gräs- och jordrester
3. Montera tillbaka påsen och tvätta sedan skärenhetsgruppen invändigt (avs. 7.6.4-a). Därefter ska påsen tas bort, tömmas, sköljas och placeras för att underlätta en snabb torkning.

7.6.4 Rengöring av skärenhetsgruppen

⚠ ***Under rengöringen av skärenhetsgruppen och håll personer eller djur på avstånd från området runt omkring.***

a. Invändig rengöring

Ta bort gräsrester och lera som samlats i skärenhetsgruppen för att undvika att det torkar in och försvårar starten nästa gång.

Tvätta skärenhetsgruppens och utkastningsrännans insidor på ett stabilt golv med:
- uppsamlingspåsen eller det bakre tömningsskyddet monterade *(endast för modeller med bakre uppsamling);*
- sidotömningens riktplatta monterad *(endast för modeller med sidotömning);*
- föraren sittande på sitsen;
- skärenhetsgruppen i läge "1";
- motorn på;
- transmissionen i friläge;
- skärenheterna inkopplade;

- Anslut en vattenslang till de avsedda kopplingarna en efter en (fig. 35.A) och öppna vattenflödet i några minuter vardera med skärenheterna i rörelse.

VIKTIGT *För att inte äventyra den elektromagnetiska kopplingens funktion:*
- undvik att kopplingen kommer i kontakt med olja;
- rikta inte högtrycksvatten direkt mot kopplingsenheten;
- gör inte rent kopplingen med bensin.

b. Extern rengöring

⚠ ***Se till att det inte samlas främmande föremål och torra gräsrester på skärenheternas övre del för att bibehålla en bästa möjliga effektiv och säker nivå.***

För rengöring av den övre delen på skärenhetsgruppen, gör så här:
- Sänk skärenhetsgruppen helt och hållet (läge "1").
- Blås med tryckluft genom öppningarna på höger och vänster skydd (fig. 36).

7.7 MUTTRAR OCH FÄSTSKRUVAR

- Se till att muttrar och skruvar är åtdragna för att alltid ha en maskin under säkra funktionsförhållanden.

8. EXTRAORDINÄRT UNDERHÅLL

8.1 SÄKERHETSFÖRESKRIFTER

⚠ ***Kontakta omedelbart din återförsäljare eller ett specialiserat center om det uppstår ett funktionsfel på:***
- bromsen
- kopplingen och ett stopp av skärenheterna
- iläggningen av dragkraften under körning framåt eller backning.

8.2 SKÄRENHETSGRUPP

8.2.1 Anpassning av skärenhetsgruppen

Skärenhetsgruppen måste vara riktigt reglerad för att garantera en jämn klippning av gräsmattan (fig. 37).
Vid en ojämn klippning, kontrollera trycket på däcken (avs. 6.1.3).
Om det inte är tillräckligt för en jämn klippning, kontakta din återförsäljare för att ställa in skärenhetsgruppen.

8.2.2 Skärenhet

En dåligt slipad skärenhet sliter upp gräset och gör att det gulnar.

⚠ ***Alla åtgärder gällande skärenheterna (nedmontering, slipning, justering, reparation, återmontering och/ eller byte) är tunga arbeten som kräver en specifik kompetens och användning av lämpliga utrustningar. Av säkerhetsskäl krävs det därför att de alltid utförs på en serviceverkstad.***

⚠ ***Byt alltid ut skärenheter som är skadade, skeva eller utslitna tillsammans med deras skruvar för att upprätthålla korrekt balans.***

VIKTIGT *Vi rekommenderar att byta ut alla skärenheter samtidigt, särskilt om de slits ut på ett mycket ojämnt sätt.*

VIKTIGT *Använd alltid originalskärenheter med koden som anges i tabellen "Tekniska specifikationer".*

Med tanke på produktens utveckling, kan den ovannämnda skärenheter i tabellen "Tekniska specifikationer" kan ersättas med andra, med liknande egenskaper ifråga om utbytbarhet och funktionssäkerhet.

8.3 BYTE AV FRAM-/BAKHJUL

8.3.1 Förberedelser

VIKTIGT *Använd en lämplig lyftanordning, t.ex. en saxlyft.*

Innan något som helst byte av hjulen ska följande arbetsmoment utföras:
- Avlägsna alla tillbehör.
- Placera maskinen på en fast och plan yta som garanterar maskinens stabilitet.
- Dra åt parkeringsbromsen;
- Stäng av motorn;
- Ta ur nyckeln;
- Placera domkraften vid lyftpunkten nära hjulet som ska bytas (avs. 8.3.2; avs. 8.3.3).
- Kontrollera att domkraften är perfekt vinkelrät till marken.

8.3.2 Val och placering av domkraften på bakhjulen

Placera träkilar (fig. 38.A) under hjulet (fig. 38.B) som är intill hjulet som ska bytas (fig. 38.C).

För modeller med bakre uppsamling:
- Den stängda domkraftens maximala höjd är 110 mm. (fig. 39).
- Placera en domkraft under den bakre plattan (fig. 40.A), på 180 mm från sidokanten.

För modeller med bakre tömning:
- Den stängda domkraftens maximala höjd är 110 mm. (fig. 41).
- Placera domkraften under bakaxeln på punkten som anges på figuren (fig. 42.A).

ANMÄRKNING *Med domkraften installerad enligt beskrivningen kan du lyfta hjulet som ska bytas.*

8.3.3 Val och placering av domkraften på framhjulen

1. Placera träkilar (fig. 43.A) under hjulet (fig. 43.B) som är bakom hjulet som ska bytas (fig. 43.C).
2. Den stängda domkraftens maximala höjd är 110 mm.

ANMÄRKNING *Var domkraften ska placeras beror på typen av maskin.*

3. Placera domkraften under maskinens framdel i punkten (fig. 44.A, 45.A, 46.A) så som visas i figuren.

   ANMÄRKNING *Domkraften ska placeras på den platta delen av stödet (fig. 44.B, 45.B).*

   ANMÄRKNING *Domkraften ska placeras på mittkanten av stödet (fig. 46.B).*

8.3.4 Byte av hjulet

VIKTIGT *Se till att maskinen står stabilt och stilla under lyftningen. Om ett fel påträffas, sänk omedelbart domkraften, kontrollera och lös eventuella problem och lyft igen.*

1. Ta ut locket (fig. 47.A) innan du lyfter maskinen.
2. Lyft tillräckligt för att underlätta borttagningen av hjulet.
3. Med hjälp av en skruvmejsel, ta ut låsringen (fig. 47.B) och stödbrickan (fig. 47.C).
4. Ta av reservhjulet.
5. Smörj axeln (fig. 47.D) med smörjmedel.
6. Montera reservhjulet.
7. Sätt tillbaka stödbrickan och fjäderringen.
8. Lägg ned hjulet på marken och montera tillbaka locket (fig. 47.A).

VIKTIGT *Kontrollera att bakhjulen har samma höjd (fig. 48.A) och att skillnaden på den utvändiga diametern mellan de två hjulen (fig. 48.B) inte är större än 8-10 mm. Om det inträffar, för att undvika en ojämn klippning, reglera skärenhetens inställning på en auktoriserad verkstad.*

8.3.5 Reparation och byte av däcken

Byte eller reparation av ett punkterat däck ska utföras av en däckspecialist genom att följa tillvägagångssättet som avses för använd typ av slitbana.

8.4 KRETSKORT

Kretskortet sitter under instrumentpanelen och hanterar maskinens alla säkerheter.

Kretskortet är försett med ett självåterställningsskydd som bryter kretsen vid fel på elsystemet. När skyddet utlöser stängs motorn av och en ljudsignal avges som inte tystas förrän nyckeln tas bort.

Kretsen återställs automatiskt efter några sekunder. Ta reda på och åtgärda orsaken till felet för att undvika att avbrotten upprepas.

VIKTIGT *För att undvika att skyddet utlöser:*
- *Växla inte batteriets poler.*
- *Starta inte maskinen utan batteri för att undvika funktionsstörningar på laddningsregulatorn.*
- *Se upp för att inte orsaka kortslutningar.*

8.5 BYTE AV EN SÄKRING

På maskinen så finns det några säkringar (fig. 49.A), av olika storlekar, vars funktioner och egenskaper är de följande:
- Säkring på 10 A = skyddar kretskortets huvudkretsar och effektkretsar, vars utlösning leder till att maskinen stannar och kontrollampan på instrumentpanelen släcks helt (avs. 5.16)
- Säkring på 25 A = skyddar laddningskretsen, vars utlösning leder till en progressiv förlust av batteriets laddning och följande svårigheter vid start.
- Säkring på 5 A = skyddar extrauttaget på 12 Volt för tillbehören.
- Säkring på 15 A = skyddar startmotorns krets, vars utlösning leder till att uppsamlingspåsens elektriska tippsystem inte kan användas. Tömning kan göras med den manuella spaken (om monterad).

Säkringens storlek finns indikerad på själva säkringen.

VIKTIGT *En säkring som gått måste alltid ersättas med en säkring av samma typ och kapacitet.*

Kontakta din återförsäljare om du inte kan åtgärda felet.

8.6 BYTE AV LAMPA

8.6.1 Typ "I" - Glödlampor

- Lamporna (18 W) är införda i lamphållaren med bajonettkoppling. Dra ut lamphållaren genom att vrida den motsols med hjälp av en tång (fig. 50)

8.6.2 Typ "II" - LED-lampor

- Skruva loss låsringen (fig. 51.A) och avlägsna kontaktdonet (fig. 51.B).

Demontera LED-belysningen (fig. 51.C) som fästs med skruvarna (fig. 51.D).

8.6.3 Typ "III" - LED-lampor (för modeller TNS, THNS)

1. Lyft huven och ta bort kontaktdonet (fig. 52.A).
2. Lossa låssprinten (fig. 52.B) och ta bort huven från sidan.
3. Lossa kablarna till LED-lamporna (fig. 53.A), skruva av skruvarna (fig. 53.B) och frigör flikarna (fig. 53.C).
4. Lyft upp och frigör huvens övre del (fig. 54.A).
5. Skruva av skruvarna (fig. 55.A) och byt ut LED-strålkastarna (fig. 55.B).
6. För att montera tillbaka huven, följ demonteringsförfarandet i omvänd ordning.

8.7 BAKRE TRANSMISSIONSENHET

Enheten består av ett förseglat block som inte kräver något underhåll och är permanentsmord, d.v.s. det behöver inte smörjas.

8.8 FRÄMRE TRANSMISSIONSENHET (MODELL 4WD)

Enheten består av ett förseglat block som inte kräver något underhåll. Oljan i den anslutande hydraulkretsen ska kontrolleras, fyllas på och bytas ut regelbundet.

Kontrollera oljenivån i hydraulsystemet, vilken ska vara mellan märkena «MIN» och «MAX» på behållaren.
Om nivån är lägre än märket «MIN» (Fig. 56):

- Demontera skyddet (fig. 56.A) som fästs av muttern (fig. 56.B):
- Skruva av locket (fig. 56.C) och fyll på med olja 10W30 tills nivån «MAX» uppnås:
- Sätt tillbaka locket (fig. 56.C) och skyddet (fig. 56.A).

VIKTIGT *Om påfyllning måste göras ofta, kontrollera att det inte läcker från rören eller från behållaren och kontakta din återförsäljare för eventuella nödvändiga åtgärder.*

8.9 JUSTERING AV FJÄDERN PÅ UPPSAMLINGSPÅSENS LÅSHAKE

Om uppsamlingspåsen tenderar att hoppa eller att öppnas när man kör på ojämn mark eller vid svårigheter att stänga den igen efter tömning behöver fjäderspänningen justeras (fig. 57.A).
Ändra fästpunkten genom att använda ett av hålen (fig. 57.B) tills önskat resultat uppnås.

9. FÖRVARING

När maskinen ska ställas undan i över 30 dagar:
1. Låt motorn svalna
2. Koppla ur batterikablarna och förvara dem på en torr och sval plats.
3. Töm bränsletanken (avs. 7.2.2) och följ instruktionerna i motorns instruktionsbok.
4. Gör noggrant rent maskinen.
5. Kontrollera att maskinen inte har några skador. Kontakta en auktoriserad serviceverkstad vid behov.
6. Ställ undan maskinen:
   - med skärenhetsgruppen sänkt
   - i en torr miljö
   - skyddad mot väder
   - möjligen täckt med en presenning (avs. 15.4)
   - på en plats utom räckhåll för barn.
   - Se till att nycklar eller verktyg som använts för underhållsarbetet tagits bort.

När man på nytt tar maskinen i funktion:
- kontrollera att det inte läcker bensin från rören, bränslekranen och förgasaren.
- Förbered maskinen enligt indikationerna i kapitel 6. Användning av maskinen.

10. FÖRFLYTTNING OCH TRANSPORT

- När maskinen ska förflyttas ska du:
  - koppla ur skärenheten;
  - Sätt skärenhetsgruppen i det maximala höjdläget.
  - släck motorn;

- När maskinen transporteras med ett fordon eller släp ska du:
  - använda ramper med lämplig bärförmåga, bredd och längd,
  - lasta maskinen med släckt motor, utan isatt tändnyckel och utan förare. Det kan krävas flera personer för att skjuta den,
  - stäng bränslekranen (i förekommande fall),

– sänk skärenhetsgruppen,
– Dra åt parkeringsbromsen.
– placera den så att den inte kan skada någon;
– blockera riktigt till transportmedlet med hjälp av vajrar eller kedjor för att undvika att den kan välta och skadas och spilla bränsle.

11. SERVICE OCH REPARATIONER

Den här handboken ger alla anvisningar som behövs för att använda maskinen och för ett korrekt löpande underhåll som kan utföras av användaren. Allt justeringsarbete och underhållsarbete som inte beskrivs i denna bruksanvisning ska utföras hos din återförsäljare eller en specialiserad serviceverkstad som har tillräcklig kunskap och nödvändiga verktyg för att utföra ett korrekt arbete och bibehålla maskinens ursprungliga säkerhet. Ingrepp som utförs av olämpliga strukturer eller av ej kvalificerade personer medför att all slags garanti, tillverkarens förpliktelse eller ansvar upphör att gälla.

- Endast auktoriserade serviceverkstäder får utföra garantireparationer och -underhåll.
- Icke-originalreservdelar och tillbehör godkänns inte. Tillverkaren har inte någon som helst ansvar eller förpliktelse vid en användning av icke-originalreservdelar och tillbehör vilket påverkar maskinens säkerhet.
- Originalreservdelar tillhandahålls av auktoriserade serviceverkstäder och återförsäljare.
- Det rekommenderas att överlämna maskinen en gång om året till en auktoriserad serviceverkstad för underhåll, assistans och kontroll av säkerhetsanordningarna.

12. GARANTINS TÄCKNING

Garantin täcker samtliga material- och fabrikationsfel. Användaren ska följa den bifogade bruksanvisningen noggrant.
Garantin täcker inte skador som orsakas av följande:

- Försummelse av att läsa bifogad bruksanvisning.
- Slarv.
- Felaktig eller otillåten användning eller montering.
- Användning av icke-originalreservdelar.
- Användning av tillbehör som inte levereras av eller inte är godkända av tillverkaren.

Garantin täcker inte heller:

- Normalt slitage hos förbrukningsmaterial såsom drivremmar, strålkastare, hjul, blad, brytbultar och kablar.
- Normalt slitage.
- Motorer. De täcks av motortillverkarens garantier enligt de specificerade villkoren.

Köparen skyddas av nationell lagstiftning. Köparens rättigheter enligt nationell lagstiftning begränsas inte på något sätt av denna garanti.

13. UNDERHÅLLSTABELL

Ingrepp	Intervall (timmar)		Avsnitt / Anmärkning
	Första gången	Därefter var	
MASKIN			
Säkerhetskontroller/Kontroll av reglagen		Innan varje användning	avs. 6.2
Kontroll av däcktryck		Innan varje användning	avs. 6.1.3
Kontroll av skydden till bakre tömning / sidotömning. Kontroll av uppsamlingspåse, sidotömningens riktplatta.		Innan varje användning	avs. 6.1.4
Allmän rengöring och kontroll		Vid slutet av varje användning	avs. 7.6
Kontroll av eventuella skador som finns på maskinen. Kontakta en auktoriserad serviceverkstad vid behov.		Vid slutet av varje användning	-
Batteriladdning		Innan maskinen ställs undan	avs. 7.5
Kontroll av alla fästen		25	
Kontroll av skärenheternas fastsättning och slipning		25	***
Kontroll av drivremmen		25	***

Kontroll av skärenheternas drivrem		25	***
Kontroll och reglering av bromsen		25	***
Kontroll och registrering av drivkraften		25	***
Kontroll av skärenheternas koppling och broms		25	***
Allmän smörjning		25	****
Byte av skärenheterna		100	***
Byte av drivremmen		-	** / ***
Byte av skärenheternas drivrem		-	** / ***
MOTOR *			
Kontroll/påfyllning av bränsle		Innan varje användning	avs. 7.2
Kontroll/påfyllning av motorolja		Innan varje användning	avs. 7.3
Byte av motoroljan		*	*
Kontroll och rengöring av luftfiltret		*	*
Byte av luftfiltret		*	*
Kontroll av bensinfiltret		*	*
Byte av bensinfiltret		*	*
Kontroll och rengöring av tändstiftskontakterna		*	*
Byte av tändstift		*	*

* Se motorns handbok för en fullständig lista över åtgärder och intervall
** Kontakta din återförsäljare vid tecken på funktionsfel
*** Arbetet ska utföras av din återförsäljare eller ett specialiserat center
*** Allmän smörjning av ledförbindelser ska även utföras varje gång som maskinen ska ställas undan för en längre tid

14. FELSÖKNING

FEL	MÖJLIG ORSAK	ÅTGÄRD
1. Med nyckeln i läget «DRIFT» är instrumentpanelen släckt och ingen ljudsignal avges	Kretskortets skydd har ingripit. Orsak:	Ställ nyckeln på läget "STOPP" och sök efter orsakerna till felet:
	batteriet är dåligt anslutet	kontrollera anslutningarna (avs. 4.4)
	omkastad polaritet i batteriet	kontrollera anslutningarna (avs. 4.4).
	batteriet är helt urladdat	ladda batteriet (avs. 7.5)
	säkringen har gått	byt ut säkringen (10 A) (avs. 8.5).
	kretskortet är vått	lufttorka
2. Med nyckeln i läget «DRIFT» är instrumentpanelen släckt, men ljudsignalen avges	Kretskortets skydd har ingripit. Orsak:	Ställ nyckeln i läget "STOPP" och sök efter orsakerna till felet:
	kretskortet är vått	lufttorka
3. Med nyckel i läget "START" tänds instrumentpanelen, men startmotorn aktiveras inte	batteriet är otillräckligt laddat	ladda batteriet (avs. 7.5)
	laddningssäkringen är trasig	Byt ut säkringen (25 A) (se 8.5).

Kontakta din återförsäljare om felen som åtgärdats enligt ovan kvarstår.

FEL	MÖJLIG ORSAK	ÅTGÄRD
4. Med nyckel i läge "START" aktiveras startmotorn men motorn startar inte	batteriet är otillräckligt laddat	ladda batteriet (avs. 7.5)
	bensinförsörjningen uteblir	kontrollera nivån i tanken (avs. 7.2.1)
		öppna kranen (i förekommande fall) (avs. 6.4)
		kontrollera bensinfiltret
	tändningsfel	kontrollera att tändstiftsatten sitter fast
		kontrollera att avståndet är korrekt mellan elektroderna och att de är rena
5. Det är svårt att starta eller motorn går ojämnt	problem med förgasaren	rengör eller byt ut luftfiltret
		töm tanken och fyll på med ny bensin
		kontrollera och byt eventuellt ut bensinfiltret
6. Motorns effekt minskar under klippningen	för hög hastighet i förhållande till klipphöjden	minska körhastigheten och/eller höj klipphöjden (avs. 6.5.4)
7. När skärenheterna kopplas in stängs motorn av	medgivande till inkoppling saknas	kontrollera att villkoren för medgivande har respekterats (avs. 6.2.2)
8. Batterilampan släcks inte efter några minuters arbete	batteriet har för låg laddning	kontakta din återförsäljare
9. Oljelampan tänds under arbetets gång (i förekommande fall)	problem med motorns smörjning	Sätt genast nyckeln i läget «STOPP»:
		återställ oljenivån (se 7.3.1)
		byt ut filtret (om problemet kvarstår, kontakta din återförsäljare)
10. Motorn stängs av och en ljudsignal aktiveras	Kretskortets skydd har ingripit. Orsak:	Ställ nyckeln i läget "STOPP" och sök efter orsakerna till felet:
	överspänning på grund av laddningsregulatorn	kontakta din återförsäljare
	batteriet är dåligt anslutet (osäkra kontakter)	kontrollera anslutningarna (se 3.4)
11. Motorn stängs av utan att någon ljudsignal avges	frånkopplat batteri	kontrollera anslutningarna (se 3.4)
	problem med motorn	kontakta din återförsäljare
12. Skärenheterna kopplas inte in eller stannar inte omedelbart upp när de kopplas från	slak rem	kontakta din återförsäljare
	problem med inkoppling av elektromagnetisk koppling	kontakta din återförsäljare
13. Ojämn klippning och otillräcklig uppsamling (endast för modeller med bakre uppsamling)	skärenhetsgruppen står inte parallellt med marken	kontrollera däcktrycken (avs. 6.1.3)
		återställ justeringen av skärenhetsgruppen i förhållande till marken (avs. 8.2.1)
	skärenheterna fungerar dåligt	kontakta din återförsäljare
	för hög hastighet i förhållande till klipphöjden	minska körhastigheten och/eller lyft skärenhetsgruppen (avs. 6.5.4)
		vänta tills gräset är torrt
	utkastningsrännan är tilltäppt	ta bort uppsamlingspåsen och töm kanalen (se 7.6.2)

Kontakta din återförsäljare om felen som åtgärdats enligt ovan kvarstår.

FEL	MÖJLIG ORSAK	ÅTGÄRD
14. Ojämn klippning (endast för modeller med sidotömning)	skärenhetsgruppen står inte parallellt med marken	kontrollera däcktrycken (avs. 6.1.3)
		återställ justeringen av skärenhetsgruppen i förhållande till marken (avs. 8.2.1)
	skärenheterna fungerar dåligt	kontakta din återförsäljare
15. Onormal vibrering under funktion	skärenhetsgruppen är full med gräs	gör rent skärenhetsgruppen (avs. 7.6.4)
	skärenheterna är i obalans eller sitter löst	kontakta din återförsäljare
	fästena har lossnat	kontrollera och dra åt motorns och ramens låsskruvar
16. Osäker eller otillräcklig inbromsning	bromsen är inte korrekt reglerad	kontakta din återförsäljare
17. Oregelbunden framåtgång, dålig dragning i uppförsbackar eller maskinen har tendensen att kärva	problem med remmen eller kopplingsanordningen	kontakta din återförsäljare
18. Maskinen rör inte på sig när man trycker ned körpedalen med motorn igång	frigöringsspaken i transmissionsläge urkopplad	ställ den i kopplat transmissionsläget (avs. 5.4)
19. Maskinen börjar vibrera på ett onormalt sätt	skada eller lösa delar	stäng av maskinen och avlägsna tändnyckeln
		kontrollera om det finns skador
		kontrollera om det finns lösa delar och dra åt dem
		utför kontroller, byten eller reparationer på en serviceverkstad

Kontakta din återförsäljare om felen som åtgärdats enligt ovan kvarstår.

15. TILLBEHÖR

15.1 SATS FÖR "MULCHING"

Finfördelar det avklippta gräset och lämnar det på gräsmattan (fig. 58.A1; fig. 58.A2).

15.2 BATTERILADDARE FÖR UTJÄMNINGSLADDNING

Tillåter att upprätthålla en bra funktion av batteriet under tiden som maskinen inte används. Garanterar en hög uppladdningsnivå och en lång livstid för batteriet (fig. 58.B).

15.3 BOGSERSATS

För att bogsera ett litet släp (fig. 58.C).

15.4 PRESENNING

Skyddar maskinen mot damm när den inte används (fig. 58.D)

15.5 BAKRE VIKTSATS

Förbättrar maskinens bakre stabilitet, särskilt när den främst används på lutande mark (fig. 58.E).

15.6 SATS MED BAKRE TÖMNINGSSKYDD

Ska användas istället för uppsamlingspåsen när gräset inte samlas upp (fig. 58.F). ***(Endast för modeller med bakre tömning)***

15.7 SNÖKEDJOR 18’’, 20’’

Förbättrar de bakre hjulens grepp när det ligger snö på marken och tillåter användning av snöplogsutrustning (fig. 58.G).

15.8 HJUL FÖR LERA/SNÖ 18’’, 20’’

Förbättrar dragkraften på snö och lera (fig. 58.H).

15.9 SLÄP

För transport av verktyg och andra föremål, inom tillåten lastgräns (fig. 58.I).

15.10 SPRIDARE

För att sprida salt eller gödsel (fig. 58.J).

15.11 SPRIDARE

För att sprida sand eller grus (fig. 58.K).

15.12 RULLE FÖR GRÄS

För att trycka till jorden efter sådd eller för att platta till gräset (fig. 58.L).

15.13 SNÖRÖJARE MED BLAD

För att röja snön och lägga upp den på sidan (fig. 58.M).

15.14 FRÄMRE SOPMASKIN

För att rengöra vägar och stadig mark från löv och smuts och för att ta bort tunna lager nysnö (fig. 58.N).

15.15 SLAGHACK

För att klippa och krossa vildvuxet gräs (fig. 58.O).

15.16 BLAD- OCH GRÄSSAMLARE

För att samla upp löv och gräs på gräsmattor (fig. 58.P).

15.17 FRÄMRE KRATTA

För att samla upp gräs och smågrenar (fig. 58.Q).

15.18 LYFTKOPPLING

Tillåter att montera extra fronttillbehör som inte kräver kraftuttag (fig. 58.R1).

15.19 KRAFTUTTAG (PTO)

Tillåter att överföra kraften från motorn till det styrda redskapet. Kräver lyftkoppling (fig. 58.R2).

15.20 KRAFTUTTAG (PTO)

Tillåter att överföra kraften från motorn till det styrda redskapet. Kräver inte lyftkoppling (fig. 58.R3).

DICHIARAZIONE CE DI CONFORMITÀ (Istruzioni Originali)
(Direttiva Macchine 2006/42/CE, Allegato II, parte A)

1. La Società: ST. S.p.A. – Via del Lavoro, 6 – 31033 Castelfranco Veneto (TV) – Italy
2. Dichiara sotto la propria responsabilità, che la macchina:

Tosaerba con conducente a bordo seduto (taglio erba)

a) Tipo / Modello Base:	T•••• 92 Hydro
c) Numero di Serie:	22A••RON000001 ÷ 99L••RON999999
d) Motore:	a scoppio

3. È conforme alle specifiche delle direttive:
   - MD: 2006/42/EC
   - OND: 2000/14/EC, ANNEX VI - 2005/88/EC
     D. Lgs.262/2002, ANNEX VI, proc. 1 (Italy)
     e) Ente certificatore: N. 0197 – TÜV Rheinland LGA Products GmbH
     Tillystrasse 2, 90431 Nürnberg – Germany
   - EMCD: 2014/30/EU
   - RoHS II: 2011/65/EU - 2015/863/EU

4. Riferimento alle norme armonizzate:
   EN ISO 5395-1:2013 + A1:2018
   EN ISO 5395-3:2013 + A1:2017 + A2:2018
   EN 55012:2007 + A1:2009
   EN ISO 14982:2009
   EN 63000:2018

g) Livello di potenza sonora misurato:	99 dB(A)
h) Livello di potenza sonora garantito:	100 dB(A)
i) Ampiezza di taglio:	88 cm

n) Persona autorizzata a costituire il Fascicolo Tecnico: ST. S.p.A.
Via del Lavoro, 6
31033 Castelfranco Veneto (TV) - Italia

o) Castelfranco Veneto, 01/10/2022

CEO Stiga Group
Sean Robinson

EXAMPLE

DICHIARAZIONE CE DI CONFORMITÀ (Istruzioni Originali)
(Direttiva Macchine 2006/42/CE, Allegato II, parte A)

1. La Società: ST. S.p.A. – Via del Lavoro, 6 – 31033 Castelfranco Veneto (TV) – Italy
2. Dichiara sotto la propria responsabilità, che la macchina:

Tosaerba con conducente a bordo seduto (taglio erba)

a) Tipo / Modello Base:	T••• 98 Hydro
c) Numero di Serie:	24A••RON000001 ÷ 99L••RON999999
d) Motore:	a scoppio

3. È conforme alle specifiche delle direttive:
   - MD: 2006/42/EC
   - OND: 2000/14/EC, ANNEX VI - 2005/88/EC

   e) Ente certificatore: N. 0197 – TÜV Rheinland LGA Products GmbH
   Tillystrasse 2, 90431 Nürnberg – Germany

   - EMCD: 2014/30/EU
   - RoHS II: 2011/65/EU - 2015/863/EU

4. Riferimento alle norme armonizzate:
   EN ISO 5395-1:2013 + A1:2018
   EN ISO 5395-3:2013 + A1:2017 + A2:2018
   EN 55012:2007 + A1:2009
   EN ISO 14982:2009
   EN 63000:2018

g) Livello di potenza sonora misurato:	99,7 dB(A)
h) Livello di potenza sonora garantito:	100 dB(A)
i) Ampiezza di taglio:	98 cm

n) Persona autorizzata a costituire il Fascicolo Tecnico: ST. S.p.A.
Via del Lavoro, 6
31033 Castelfranco Veneto (TV) - Italia

o) Castelfranco Veneto, 01/12/2024

CEO Stiga Group
Sean Robinson

EXAMPLE

DICHIARAZIONE CE DI CONFORMITÀ (Istruzioni Originali)
(Direttiva Macchine 2006/42/CE, Allegato II, parte A)

1. La Società: ST. S.p.A. – Via del Lavoro, 6 – 31033 Castelfranco Veneto (TV) – Italy
2. Dichiara sotto la propria responsabilità, che la macchina:

Tosaerba con conducente a bordo seduto (taglio erba)

a) Tipo / Modello Base:	T•••• 102 - T••••• 102 Hydro
c) Numero di Serie:	22A••RON000001 ÷ 99L••RON999999
d) Motore:	a scoppio

3. È conforme alle specifiche delle direttive:
   - MD: 2006/42/EC
   - OND: 2000/14/EC, ANNEX VI - 2005/88/EC
     D. Lgs.262/2002, ANNEX VI, proc. 1 (Italy)
     e) Ente certificatore: N. 0197 – TÜV Rheinland LGA Products GmbH
     Tillystrasse 2, 90431 Nürnberg – Germany
   - EMCD: 2014/30/EU
   - RoHS II: 2011/65/EU - 2015/863/EU

4. Riferimento alle norme armonizzate:
   EN ISO 5395-1:2013 + A1:2018
   EN ISO 5395-3:2013 + A1:2017 + A2:2018
   EN 55012:2007 + A1:2009
   EN ISO 14982:2009
   EN 63000:2018

g) Livello di potenza sonora misurato:	100 dB(A)
h) Livello di potenza sonora garantito:	100 dB(A)
i) Ampiezza di taglio:	101 cm

n) Persona autorizzata a costituire il Fascicolo Tecnico: ST. S.p.A.
Via del Lavoro, 6
31033 Castelfranco Veneto (TV) - Italia

o) Castelfranco Veneto, 01/10/2022

CEO Stiga Group
Sean Robinson

EXAMPLE

DICHIARAZIONE CE DI CONFORMITÀ (Istruzioni Originali)
(Direttiva Macchine 2006/42/CE, Allegato II, parte A)

1. La Società: ST. S.p.A. – Via del Lavoro, 6 – 31033 Castelfranco Veneto (TV) – Italy
2. Dichiara sotto la propria responsabilità, che la macchina:

Tosaerba con conducente a bordo seduto (taglio erba)

a) Tipo / Modello Base:	T••• 108 Hydro - T••• 108 Hydro SD
c) Numero di Serie:	22A••RON000001 ÷ 99L••RON999999
d) Motore:	a scoppio

3. È conforme alle specifiche delle direttive:
   - MD: 2006/42/EC
   - OND: 2000/14/EC, ANNEX VI - 2005/88/EC
     D. Lgs.262/2002, ANNEX VI, proc. 1 (Italy)
     e) Ente certificatore: N. 0197 – TÜV Rheinland LGA Products GmbH
     Tillystrasse 2, 90431 Nürnberg – Germany
   - EMCD: 2014/30/EU
   - RoHS II: 2011/65/EU - 2015/863/EU

4. Riferimento alle norme armonizzate:
   EN ISO 5395-1:2013 + A1:2018
   EN ISO 5395-3:2013 + A1:2017 + A2:2018
   EN 55012:2007 + A1:2009
   EN ISO 14982:2009
   EN 63000:2018

g) Livello di potenza sonora misurato:	100 dB(A)
h) Livello di potenza sonora garantito:	100 dB(A)
i) Ampiezza di taglio:	105 cm

n) Persona autorizzata a costituire il Fascicolo Tecnico: ST. S.p.A.
Via del Lavoro, 6
31033 Castelfranco Veneto (TV) - Italia

o) Castelfranco Veneto, 01/10/2022

CEO Stiga Group
Sean Robinson

EXAMPLE

DICHIARAZIONE CE DI CONFORMITÀ (Istruzioni Originali)
(Direttiva Macchine 2006/42/CE, Allegato II, parte A)

1. La Società: ST. S.p.A. – Via del Lavoro, 6 – 31033 Castelfranco Veneto (TV) – Italy
2. Dichiara sotto la propria responsabilità, che la macchina:

Tosaerba con conducente a bordo seduto (taglio erba)

a) Tipo / Modello Base:	T••••• 118 Hydro SD
c) Numero di Serie:	22A••RON000001 ÷ 99L••RON999999
d) Motore:	a scoppio

3. È conforme alle specifiche delle direttive:
   - MD: 2006/42/EC
   - OND: 2000/14/EC, ANNEX VI - 2005/88/EC
     D. Lgs.262/2002, ANNEX VI, proc. 1 (Italy)
     e) Ente certificatore: N. 0197 – TÜV Rheinland LGA Products GmbH
     Tillystrasse 2, 90431 Nürnberg – Germany
   - EMCD: 2014/30/EU
   - RoHS II: 2011/65/EU - 2015/863/EU

4. Riferimento alle norme armonizzate:
   EN ISO 5395-1:2013 + A1:2018
   EN ISO 5395-3:2013 + A1:2017 + A2:2018
   EN 55012:2007 + A1:2009
   EN ISO 14982:2009
   EN 63000:2018

g) Livello di potenza sonora misurato:	105 dB(A)
h) Livello di potenza sonora garantito:	105 dB(A)
i) Ampiezza di taglio:	121 cm

n) Persona autorizzata a costituire il Fascicolo Tecnico: ST. S.p.A.
Via del Lavoro, 6
31033 Castelfranco Veneto (TV) - Italia

o) Castelfranco Veneto, 01/10/2022

CEO Stiga Group
Sean Robinson

EXAMPLE

DICHIARAZIONE CE DI CONFORMITÀ (Istruzioni Originali)
(Direttiva Macchine 2006/42/CE, Allegato II, parte A)

1. La Società: ST. S.p.A. – Via del Lavoro, 6 – 31033 Castelfranco Veneto (TV) – Italy
2. Dichiara sotto la propria responsabilità, che la macchina:

Tosaerba con conducente a bordo seduto (taglio erba)

a) Tipo / Modello Base:	T•••• 122 - T••••• 122 Hydro
c) Numero di Serie:	22A••RON000001 ÷ 99L••RON999999
d) Motore:	a scoppio

3. È conforme alle specifiche delle direttive:
   - MD: 2006/42/EC
   - OND: 2000/14/EC, ANNEX VI - 2005/88/EC
     D. Lgs.262/2002, ANNEX VI, proc. 1 (Italy)
     e) Ente certificatore: N. 0197 – TÜV Rheinland LGA Products GmbH
     Tillystrasse 2, 90431 Nürnberg – Germany
   - EMCD: 2014/30/EU
   - RoHS II: 2011/65/EU - 2015/863/EU

4. Riferimento alle norme armonizzate:
   EN ISO 5395-1:2013 + A1:2018
   EN ISO 5395-3:2013 + A1:2017 + A2:2018
   EN 55012:2007 + A1:2009
   EN ISO 14982:2009
   EN 63000:2018

g) Livello di potenza sonora misurato:	104 dB(A)
h) Livello di potenza sonora garantito:	105 dB(A)
i) Ampiezza di taglio:	121 cm

n) Persona autorizzata a costituire il Fascicolo Tecnico: ST. S.p.A.
Via del Lavoro, 6
31033 Castelfranco Veneto (TV) - Italia

o) Castelfranco Veneto, 01/10/2022

CEO Stiga Group
Sean Robinson

EXAMPLE

DICHIARAZIONE CE DI CONFORMITÀ (Istruzioni Originali)
(Direttiva Macchine 2006/42/CE, Allegato II, parte A)

1. La Società: ST. S.p.A. – Via del Lavoro, 6 – 31033 Castelfranco Veneto (TV) – Italy
2. Dichiara sotto la propria responsabilità, che la macchina:

Tosaerba con conducente a bordo seduto (taglio erba)

a) Tipo / Modello Base:	TH•••• 122 Hydro
c) Numero di Serie:	24A••RON000001 ÷ 99L••RON999999
d) Motore:	a scoppio

3. È conforme alle specifiche delle direttive:
   - MD: 2006/42/EC
   - OND: 2000/14/EC, ANNEX VI - 2005/88/EC

   e) Ente certificatore: N. 0197 – TÜV Rheinland LGA Products GmbH
   Tillystrasse 2, 90431 Nürnberg – Germany

   - EMCD: 2014/30/EU
   - RoHS II: 2011/65/EU - 2015/863/EU

4. Riferimento alle norme armonizzate:
   EN ISO 5395-1:2013 + A1:2018
   EN ISO 5395-3:2013 + A1:2017 + A2:2018
   EN 55012:2007 + A1:2009
   EN ISO 14982:2009
   EN IEC 63000:2018

g) Livello di potenza sonora misurato:	104,2 dB(A)
h) Livello di potenza sonora garantito:	105 dB(A)
i) Ampiezza di taglio:	121 cm

n) Persona autorizzata a costituire il Fascicolo Tecnico: ST. S.p.A.
Via del Lavoro, 6
31033 Castelfranco Veneto (TV) - Italia

o) Castelfranco Veneto, 31/03/2025

CEO Stiga Group
Sean Robinson

EXAMPLE

CE

171516314/0

BS (Prijevod originalnih uputa) **EZ izjava o sukladnosti** **(Direktiva o mašinama 2006/42/EZ, Prilog II, deo A)** **1. Firma** **2. Daje izjavu pod vlastitom odgovornošću da je mašina: Traktorska kosilica (traktorčić) / Košenje trave** **a) Tip / Osnovni model** **c) Serijski broj** **d) Motor: motor s unutrašnjim izgaranjem** **3. sukladna s osnovnim zahtjevima direktive:** **e) Certifikaciono tijelo** **4. Pozivanje na usklađene norme** **g) Izmjereni nivo zvučne snage** **h) Garantovani nivo zvučne snage** **i) Širina košenja** **n) Osoba ovlaštena za izradu tehničke brošure:** **o) Mjesto i datum**	**DA** (Oversættelse af den originale brugsanvisning) **EF-overensstemmelseserklæring** **(Maskindirektiv 2006/42/EF, bilag II, del A)** **1. Firmaet** **2. Erklærer på eget ansvar, at maskinen: Havetraktor/ klipning af græsset** **a) Type / Model** **c) Serienummer** **d) Motor: forbrændingsmotor** **3. Er i overensstemmelse med specifikationerne ifølge direktiverne:** **e) Certificeringsorgan** **4. Henvisning til harmoniserede standarder** **g) Målt lydeffektniveau** **h) Garanteret lydeffektniveau** **i) Klippebredde** **n) Person, der har bemyndigelse til at udarbejde det tekniske dossier:** **o) Sted og dato**	**FI** (Alkuperäisten ohjeiden käännös) **EY-VAATIMUSTENMUKAISUUSVAKUUTUS** **(Konedirektiivi 2006/42/EY, Liite II, osa A)** **1. Yritys** **2. Vakuuttaa omalla vastuullaan, että kone: Päältäajettava ruohonleikkuri / ruohonleikkuu** **a) Tyyppi / Perusmalli** **c) Sarjanumero** **d) Moottori : räjähdysmoottori** **3. On yhdenmukainen seuraavien direktiivien asettamien vaatimusten kanssa:** **e) Sertifiointiyritys** **4. Viittaus harmonisoituihin standardeihin** **g) Mitattu äänitehotaso** **h) Taattu äänitehotaso** **i) Leikkuuleveys** **n) Teknisten asiakirjojen laatimiseen valtuutettu henkilö:** **o) Paikka ja päivämäärä**
MK (Превод на оригиналните упатства) **Декларација за усогласеност со ЕУ** **(Директива за машини 2006/42/CE, Анекс II, дел А)** **1. Компанијата** **2. изјавува со целосна лична одговорност дека следната машина: Тревокосачка со седнат управувач / косење трева** **а) Тип / основен модел** **в) етикета** **г) мотор: мотор со согорување** **3. Усогласено со спецификациите според директивите:** **д) тело за сертификација** **4. Референци за усогласени нормативи** **е) Акустички притисок** **ж) измерено ниво на звучна моќност** **з) Ниво на гарантирана звучна моќност** **н) овластено лице за составување на Техничката брошура** **о) место и датум**	**NO** (Oversettelse av orginal bruksanvisning) **EF- Samsvarserklæring** **(Maskindirektiv 2006/42/EF, Vedlegg II, del A)** **1. Firmaet** **2. Erklærer på eget ansvar at maskinen: Sittegressklipper / gressklipping** **a) Type / Modell** **c) Serienummer** **d) Motor: forbrenningsmotor** **3. Oppfyller kravene i direktivene:** **e) Sertifiseringsorgan** **4. Henvisning til harmoniserte standarder** **g) Målt lydeffektnivå** **h) Garantert lydeffektnivå** **i) Klippebredde** **n) Person som har fullmakt til å utferdige teknisk dokumentasjon:** **o) Sted og dato**	**PL** (Tłumaczenie instrukcji oryginalnej) **Deklaracja zgodności WE** **(Dyrektywa maszynowa 2006/42/WE, Załącznik II, część A)** **1. Spółka** **2. Oświadcza na własną odpowiedzialność, że maszyna: Kosiarka z operatorem jadącym, w pozycji siedzącej na maszynie/ cięcie trawy** **a) Typ / Model podstawowy** **c) Numer seryjny** **d) Silnik: silnik o zapłonie iskrowym** **3. Spełnia podstawowe wymogi następujących Dyrektyw:** **e) Jednostka certyfikująca** **4. Odniesienie do Norm zharmonizowanych** **g) Zmierzony poziom mocy akustycznej** **h) Gwarantowany poziom mocy akustycznej** **i) Szerokość cięcia** **n) Osoba upoważniona do zredagowania Dokumentacji technicznej:** **o) Miejscowość i data**
SR (Prevod originalnih uputstval) **EC deklaracija o usaglašenosti** **(Direktiva o mašinama 2006/42/EC, Prilog II, deo A)** **1. Preduzeće** **2. Daje izjavu pod vlastitom odgovornošću da je mašina: Traktorska kosačica (traktorčić)/ košenje trave** **a) Tip / Osnovni model** **c) Serijski broj** **d) Motor: motor s unutrašnjim sagorevanjem** **3. u skladu s osnovnim zahtevima direktiva:** **e) Sertifikaciono telo** **4. Pozivanje na usklađene norme** **g) Izmereni nivo zvučne snage** **h) Garantovani nivo zvučne snage** **i) Širina košenja.....** **n) Osoba ovlašćena za sastavljanje tehničke brošure** **o) Mesto i datum**	**SV** (Översättning av bruksanvisning i original) **EG-försäkran om överensstämmelse** **(Maskindirektiv 2006/42//EG, bilaga II, de la)** **1. Företaget** **2. Försäkrar på eget ansvar att maskinen Åkgräsklippare / gräsklippning** **a) Typ / Basmodell** **c) Serienummer** **d) Motor: förbränningsmotor** **3. Överensstämmer med föreskrifterna i direktivet** **e) Intygsorgan_ Anmält organ** **4. Referens till harmoniserade standarder** **g) Uppmätt ljudeffektnivå** **h) Garanterad ljudeffektnivå** **i) Skärbredd** **n) Auktoriserad person för upprättandet av den tekniska dokumentationen:** **o) Ort och datum**	

EXAMPLE

© by ST. S.p.A.

BS • Sadržaj i slike iz ovog korisničkog priručnika napravljeni su isključivo za ST. S.p.A. i zaštićeni su autorskim pravima – zabranjena je svaka neovlaštena reprodukcija ili izmjena dokumenta, djelomično ili u potpunosti.
DA • Indhold og illustrationer i denne vejledning er blevet skabt på vegne af ST. S.p.A. og er beskyttet af ophavsret – Enhver gengivelse eller ændring, også delvis, af dokumentet uden autorisation hertil er forbudt.
FI • Tämän käyttöoppaan sisältö ja kuvat on valmistettu ST. S.p.A. -yhtiön toimesta ja niitä suojaa tekijänoikeuslaki. – Asiakirjan kaikenlainen kopioiminen tai muuttaminen, osittainkin, on kielletty ilman erityistä lupaa.
MK • Содржината и сликите во Упатството за корисникот се подготвени исклучиво за ST. S.p.A. и се заштитени со авторски права – забрането е секое делумно или целосно неовластено репродуцирање или измена на документот.
NO • Innholdet og bildene i denne brukerveiledningen er utført på oppdrag fra ST. S.p.A. og er beskyttet ved opphavsrett - Enhver gjengivelse eller endring, selv kun delvis, er forbudt.
PL • Treść oraz ilustracje zawarte w niniejszej instrukcji obsługi powstały na zlecenie spółki ST. S.p.A. i są chronione prawami autorskimi – Zabrania się wszelkiego kopiowania bądź modyfikowania, także częściowego, niniejszego dokumentu bez uzyskania stosownej zgody.
SR • Sadržaj i slike ovog priručnika za upotrebu su napravljeni u ime ST. S.p.A. i zaštićeni su autorskim pravima – Zabranjena je svaka potpuna ili delimična reprodukcija ili izmena dokumenta bez odobrenja.
SV • Innehållet och bilderna i denna användarhandbok har framställts för ST. S.p.A. och skyddas av upphovsrätt – all form av reproduktion eller ändring, även partiell, som inte auktoriserats är förbjuden.

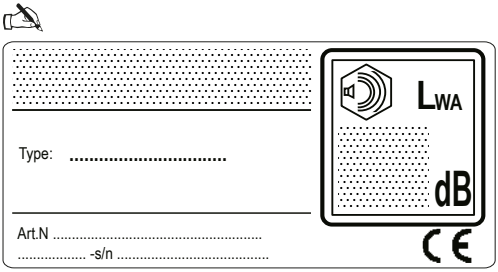

ST. S.p.A.
Via del Lavoro, 6
31033 Castelfranco Veneto (TV) ITALY