Montaż zgodnie ze sztuką budowlaną i przy zachowaniu przepisów BHP.
Installation according to health and safety in construction.

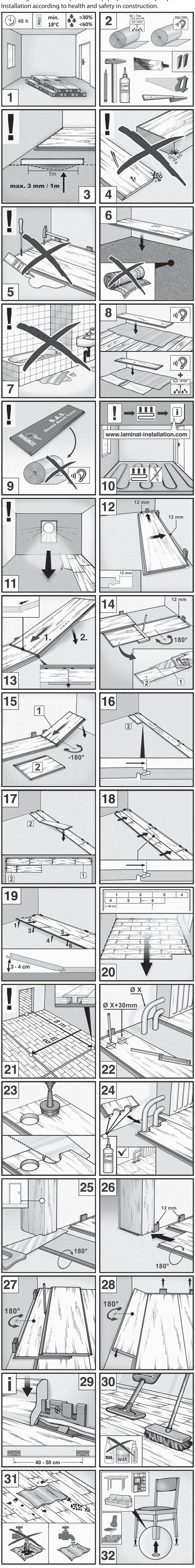

PANELE PODŁOGOWE

LAMINATE FLOORING/ FUSSBODENPANEELE

Klasa 32/AC4 zgodnie z normą EN 13329

twin clic

max 15,5 kg

Zachować ostrożność przy przenoszeniu

EN 13329 — 23

EN 13329 — 32

Przechowywać w warunkach suchych, pod zadaszeniem. Store in dry conditions, under the roof • Wyprodukowano w UE/ Made in EU.

EN 14041:2004
EN 14041:2004/AC:2006
DOP ST 0022024_A

E1 HCHO | Cfl-s1 | R ≤ 0,081 | DL PCP < 5 ppm | DS

Deklaracja właściwości użytkowych: DOP ST 0022024_A • Użytkowanie wewnątrz jako pokrycie podłogowe • Numer notyfikowanego laboratorium: 0766 • Podłoga laminowana wg EN 13329 o grubości 7-12 mm.
Declaration of performance: DOP ST 0022024_A • Usage indoor as a floor covering • Number of notified laboratory: 0766 • Laminate flooring EN 13329, thickness 7-12 mm.
Producent/ Producer: Kronospan KO Sp. z o.o., ul. 1 Maja 52, 47-100 Strzelce Opolskie, Polska/Poland, tel. +48 77 40 04 500, fax +48 77 40 04 600.

polski

Ważne! Prosimy dokładnie zapoznać się z instrukcją układania.

Przed układaniem podłogi należy przestrzegać następujących wytycznych:
- oryginalnie zapakowane panele poddać min. 48 godzinnej aklimatyzacji w warunkach pokojowych (temp.ok. 18° C, wilg. względna pow. 30-60%)
- upewnić się, że podłoże jest suche (wilgotność resztkowa nie może przekraczać wartości 2% dla posadzek cementowych a 0,3% dla anhydrytowych), równe (nierówności większe niż 3 mm/m należy zniwelować), stabilne i czyste
- panele wyjmować z opakowania bezpośrednio przed montażem

Uwaga: przed i w trakcie układania, przy dobrym oświetleniu kontrolować stan paneli pod względem ewentualnych uszkodzeń i wad. Reklamacje dotyczące różnicy odcieni, wymiarów oraz widocznych wad fabrycznych uwzględniane są przed położeniem paneli. Wyrób ten nie może być stosowany w wilgotnych pomieszczeniach, gdzie wilgotność powietrza przekracza 70%, takich jak na przykład łazienki czy sauny. Układanie paneli na systemie ogrzewania podłogowego jest wskazane tylko w przypadku ogrzewania ciepłą wodą. Proszę wówczas przestrzegać specjalnej instrukcji, którą posiada i przekaże dystrybutor paneli podłogowych. W żadnym wypadku nie należy układać tej podłogi na ogrzewaniu elektrycznym.

1 Do układania paneli potrzebne są następujące materiały: folia paroizolacyjna PE o grubości 0,2 mm, podkład do eliminacji odgłosu kroków (nie stosować w wypadku podłóg ze zintegrowaną warstwą tłumiącą), kliny dystansowe, klocek odbojowy, łyżka stolarska (zagięty pręt metalowy), piła, młotek (minimum 500 g), ołówek, calówka, ew. klej/uszczelniacz, szpachla, masa wypełniająca (np. przy rurach ogrzewania) i linka. Zalecamy stosowanie akcesoriów marki Krono Orginal, ponieważ są one specjalnie dostosowane do tego produktu. Panele z otwartych opakowań należy niezwłocznie ułożyć.

2 Podłogi układane są dłuższym bokiem prostopadle do kierunku padania światła (okna) metodą „pływającą" (bez związania z podłożem). Nie wolno przyklejać ich do podłoża, przybijać gwoździami lub mocować w inny sposób (np. stoperem drzwiowym).

3 Zakupione przez Państwa panele podłogowe są wykonane z włókien drzewnych i jak drewno mogą reagować na zmiany klimatyczne (np. rozszerzać się), wobec czego należy zawsze z każdej strony zachowywać odstęp (dylatację) pomiędzy panelami a ścianami lub innymi stałymi elementami (np. rury ogrzewania, ramy drzwiowe). Wielkość odstępu (dylatacji) zależy od powierzchni pomieszczenia ale nie może być mniejsza niż 10 mm. Wielkość dylatacji należy obliczyć korzystając z proporcji: 2 mm dylatacji na każdy 1 mb podłogi. Pomiędzy poszczególnymi pomieszczeniami i w pomieszczeniach o długości lub szerokości przekraczającej 8 m bieżących bądź większych niż 40 m² trzeba wykonać szczeliny dylatacyjne o minimalnej szerokości 20 mm.

4 Panele należy układać w temperaturze pomieszczenia wynoszącej minimum 18° C oraz przy temperaturze podłogi wynoszącej min. 15° C. Względna wilgotność powietrza powinna wynosić 30-60 %. Podłoże musi być bezwzględnie płaskie, suche, nośne, czyste i twarde. Zalecenie: panele układać w kierunku wzdłużnym do padania głównego źródła światła.

5 Do izolacji przed wilgocią służy folia polietylenowa (grubość 0,2 mm), którą należy ułożyć najpierw w formie wanny. Zachodzące na siebie pasma folii o szerokości 20 cm należy przymocować taśmą klejącą.

6 W celu wyeliminowania odgłosu kroków należy zastosować specjalną warstwę podkładową - piankę wyciszającą. Pasma warstwy podkładowej układać zgodnie z kierunkiem układania paneli. W wypadku paneli ze zintegrowaną warstwą do tłumienia odgłosu kroków, nie stosować jako warstwy podkładowej pianki wyciszającej.

7 Przed rozpoczęciem układania należy koniecznie obliczyć dokładną szerokość ostatniego rzędu paneli. Nie może ona być mniejsza niż 50 mm. O ile stwierdzona wartość jest mniejsza, pierwszy rząd nie może zaczynać się od pełnej szerokości panela. W takiej sytuacji już pierwszy rząd paneli należy odpowiednio przyciąć, aby ostatni rząd osiągnął minimalną wyznaczoną szerokość. Podczas obliczeń należy koniecznie uwzględnić odstęp od ściany (dylatacja), który po każdej stronie musi odpowiadać wymaganiom podanym w p. 3.

8 W intensywnie eksploatowanych pomieszczeniach, pomieszczeniach klasy 31, 32, 33 oraz w pomieszczeniach o zmiennych warunkach klimatycznych, konieczne jest uszczelnianie połączeń paneli: na górną powierzchnię pióra nanieść cienką, ciągłą warstwę uszczelniacza lub kleju po wzdłużnej i czołowej stronie panela. Wypływający na połączeniach nadmiar kleju usunąć plastikową szpachelką, panele przetrzeć wilgotną ściereczką. Takie postępowanie zapewni długotrwałą ochronę połączeń paneli przed wilgocią oraz kurzem. Do uszczelniania lub klejenia używać uszczelniacza („Click Guard" lub „Aqua Stop") lub kleju marek: K-floor, M-plus, Krono Original do paneli podłogowych.

Proszę dokładnie przestrzegać instrukcji układania. W razie ułożenia paneli niezgodnie z zaleceniami roszczenia gwarancyjne oraz z tytułu niezgodności towaru z umową są wykluczone.

UKŁADANIE

- Panele z łączeniem typu „click" na obu bokach układane są najpierw w rzędy złączone krótkimi bokami (panele nie mogą być przesunięte względem siebie) a następnie cały rząd łączymy do rzędu uprzednio położonego. Krótkie boki jak i całe rzędy spinamy systemem typu „click" umieszczając pióro we wpuście pod kątem 70 stopni a następnie opuszczając na podłoże.
- Aby odpowiednio zaznaczyć długość ostatniego panela w rzędzie, należy go ułożyć stroną tzw. wpustu obok poprzedniego rzędu .
- Pierwszy rząd: ułożyć piórem w kierunku ściany, klinami dystansowymi zabezpieczyć odpowiedni odstęp od ściany (patrz p. 3).
- Przy skośnej lub nierównej ścianie: przebieg ściany odwzorować na pierwszym rzędzie paneli a następnie panele odpowiednio przyciąć.
- Panele ułożyć zgodnie z zadaną kolejnością, łącząc krótsze boki paneli na połączenia click pod kątem około 70 stopni.
- Drugi rząd: rozpocząć od elementu dopasowanego do długości ściany lub połówki panela. Połączyć ze sobą cały rząd paneli na długość danej ściany zakładając na krótkim boku połączenie click pod kątem 70 stopni. Następnie otrzymany w ten sposób pas paneli zapinać całym rzędem (pasem) w pierwszy rząd.
- Za każdym razem, po stronie czołowej uwzględnić odpowiedni odstęp od ściany.
- W wypadku wykorzystywania do przycinania ręcznej piły elektrycznej, strona dekoracyjna paneli musi być skierowana ku dołowi aby uniknąć odłupania krawędzi. W innych wypadkach np. przy wykorzystaniu piły ręcznej przycinanie odbywa się od górnej strony panela.
- Każdy nowy rząd rozpoczynać od ułożenia panela resztkowego (minimum 40 cm długości) odciętego z poprzedniego rzędu. Przesunięcie fug poprzecznych pomiędzy poszczególnymi rzędami paneli powinno wynosić minimum 40 cm.
- Ostatni rząd paneli wpasować ostrożnie za pomocą łyżki stolarskiej. Po ułożeniu paneli należy usunąć kliny dystansowe. Na tym wszystkie czynności zostały zakończone!

Przy rurach ogrzewania lub meblościankach:
- Najpierw przyciąć panel na odpowiednią długość.
- Następnie ułożyć przycięty panel obok wyznaczonego miejsca, a wgłębienia zmierzyć calówką i odpowiednio naznaczyć.
- Wyciąć naznaczone miejsca; przestrzegać koniecznego odstępu (patrz p.3).
- Na odcięty kawałek panela nałożyć warstwę kleju i szczelnie połączyć za rurami ogrzewania (za pomocą łyżki stolarskiej) zabezpieczając go klinami, aż do utwardzenia kleju. Następnie przykryć wycięcia na rury maskującymi rozetami.

Przy ościeżnicy drzwiowej:
- Ościeżnicę drzwiową skrócić tak, aby znalazło się pod nią miejsce na panel z warstwą eliminującą odgłos kroków. W ten sposób podłoga będzie mogła rozszerzać się bez przeszkód również w tym miejscu.
- Perfekcyjne wykończenie podłogi stanowią listwy przypodłogowe założone na specjalne klamry mocujące przytwierdzone śrubami do ściany. Odstępy pomiędzy klamrami powinny wynosić 40-50 cm.

Po podłodze można chodzić i ustawiać na niej meble natychmiast po ułożeniu. W przypadku układania z użyciem kleju dopiero po 24 godzinach. W strefach nadmiernych zanieczyszczeń np. w przedpokojach i przy drzwiach wejściowych zalecane jest stosowanie wycieraczek. Podłogę pod meblami na rolkach (kółkach) należy zabezpieczyć np. specjalną matą lub wykładziną. Pod nóżki mebli należy przykleić filcowe podkładki.

Czyszczenie i pielęgnacja: Zanieczyszczenia luźne usunąć szczotką lub odkurzaczem nadającym się do twardych powierzchni. W razie potrzeby zanieczyszczenia zetrzeć dokładnie wyżętą ścierką (wilgotną, nie b. mokrą). Nie stosować nie wyżętych ścierek oraz mopów. Rozlane płyny natychmiast zetrzeć. Nie czyścić woskiem, środkami do nadawania połysku (polish) ani środkami do szorowania. Uporczywe zanieczyszczenia usuwać niewielką ilością acetonu. Do regularnego czyszczenia i pielęgnacji zalecamy stosowanie środka pielęgnacyjnego do K-floor, M-plus lub Krono Original. Nie należy stosować uniwersalnych środków pielęgnacyjnych (do podłóg korkowych, laminatowych, parkietu itp.) i zawierających woski.

english

Please precisely follow laying instructions!

Preparation: (Floor laying work to ATV DIN 18365 / www.EPLF.de). Check sub floor for irregularities / unevenness [3]. Moisture test must be carried out for all mineral based substrates (2.0 CM % for cement screed and 0.5 CM % for calcium sulphate screed). Check each and every panel for defects before and during laying [4]. Remove all previous floor coverings [6]. The sub floor must be clean, dry, firm and even. If laying over a stone / mineral sub floor, lay a damp proof membrane (at least 0.2 mm thick PE foil) first as a „trough" (i.e. lay over the floor and extend ends and sides up the walls for a few centimetres) [8]. If laying floor with built-in Sound Absorption System (SAS) do not use any further footfall sound absorbing underlay [9]. Underfloor heating: only lay on hot water underfloor heating with max 27°C. No electric heating! [10]. Glue floor laid in commercially used areas. Laying: Lay the first row of panels with the tongue against the wall (13). Maintain at least 12 - 15mm distance between edge of floor covering and fixed objects, wall! [13]. Use laying aids [14]. Care instructions: Clean using well wrung out cloth only [31]. Do not use cleaning agents containing wax, polish or oil. Place felt pads under the legs/feet of furniture. Put down a mat in entrance areas. Only use vacuum cleaners suitable for hard floors! www.laminat-installation.com (Warranty terms available from dealer)

deutsch

Verlegeanleitung genau befolgen!

(Bodenbelagarbeiten nach ATV DIN 18365 / www.EPLF.de) Untergrund auf Unebenheiten überprüfen [3]. Feuchtigkeitsmessungen am mineralischen Verlegeuntergrund durchführen (2,0 CM % bei Zementestrich und 0,5 CM % bei Calciumsulfatestrich). Jedes Paneel vor und während der Verlegung auf evtl. Beschädigungen überprüfen [4]. Alte Bodenbeläge entfernen [6]. Der Untergrund muss sauber, trocken, fest und eben sein. Bei mineralischem Untergrund: Dampfsperre (min. 0,2 mm dicke PE-Folie) wannenartig verlegen [8]. Bei Fußboden mit S.A.S. keine weitere Trittschallunterlage verwenden [9]. Bei Fußbodenheizung: nur Warmwasser Fußbodenheizungen mit max. 27°C [10]. Fußboden in gewerblich genutzten Flächen verleimen [12]. Verlegung: 1. Paneele mit der Feder zur Wand verlegen [13]. Min. 12 - 15 mm Abstand zu fest installierten Gegenständen einhalten [13]! Verlegehilfe verwenden [14]. Pflegeanleitung: Nebelfeucht reinigen [31]. Keine Reinigungsmittel verwenden, die Wachse, Polish oder Öl beinhalten. Unter Möbelfüßen Filzgleiter anbringen. Schmutzfangmatten in Eingangsbereichen auslegen. Nur für Hartböden geeignete Staubsauger verwenden! www.laminat-installation.com (Garantiebedingungen beim Händler)

български

Спазвайте точно инструкциите за полагане на подовата настилка!

Подготовка: (За полагане на подова настилка по ATV DIN 18365 / www.EPLF.de). Проверете основата за неравности [3]. Препоръчва се да се направи измерване на остатъчната влага на всички основи, съдържащи природни минерали (при циментова замазка до 2.0 % остатъчна влага и до 0.5 % остатъчна влага при анхидридните замазки). Преди поставяне на панелите и по време на монтажа проверете всеки ламел за евентуални дефекти [4]. Отстранете всички стари подови покрития [6]. Основата трябва да е чиста, суха, стабилна и равна. Ако полагате на каменна основа/ на основа съдържаща природни минерали, поставете първо мембрана за изолация на влагата (дебел пласт полиетиленово фолио с дебелина минимум 0,2 мм) във формата на „вана" (т.е. поставете фолиото на пода с подвити нагоре краища, които да покрият няколко сантиметра от стената) [8]. Ако подовата настилка има вградена шумоизолация Sound Absorption System (SAS) не е необходимо под настилката да се монтира подложка срещу ударен шум [9]. Подово отопление: може да се монтира единствено върху водно подово отопление с максимално нагряване до 27°C. Да не се полага върху електрическо подово отопление! [10]. Ламинатът в обществени помещения да се залепва. Полагане: Първият ред панели се поставя с перото към стената [13]. Да се оставят поне 12 - 15мм разстояние между панелите и стените или други стационарни елементи! [13]. При полагането използвайте помощни материали [14]. Инструкция за поддръжка: Почиствайте с леко влажен парцал [31]. Не използвайте почистващи препарати, съдържащи восък, лак или масло. Поставете предпазни филцови пльзгачи под краката на мебелите. Поставете изтривалка или друго допълнително покритие на входните участъци. Използвайте единствено прахосмукачка, която е подходяща за почистване на твърди повърхности! www.laminat-installation.com (Гаранционните условия ще получите от продавача)

hrvatski

Točno slijediti uputu za postavljanje!

Priprema: (Radovi postavljanja podnih obloga prema ATV DIN 18365/www.EPLF.de). Pod pregledati na neravnomjerno: sti (3). Na mineralnim podlogama koje se oblažu izmjeriti vlagu (2,0 CM % kod cementnih cjelovitih podova i 0,5 % CM % kod kalcijsulfatnih cjelovitih podo: va. Svaki panel se prije i za vrijeme postavljanja treba pregledati na mogućа oštećenja [4] Ukloniti stare podne obloge [6]. Podloga mora biti čista, suha, čvrsta i ravna. Kod mineralnih podloga: blokadu pare (PE folija sa debljinom najmanje 0,2 mm) koritasto postaviti [8]. Kod laminata sa S.A.S. ne koristiti dodatne podloge za izolaciju od buke [9]. Kod podnog grijanja se smije postavljati samo na podno grijanje sa toplom vodom sa max. 27°C. Bez električnog grijanja! [10]. Laminat koji se postavlja u poslovnim prostorijama se treba zalijepiti [12]. Postavljanje: 1. Panele postavljati sa utorom prema zidu [13]. Najmanje 12 - 15 mm rastojanja držati prema instaliranim predmetima, zidu [13]! Koristiti pomoć pri postavljanju [14]. Uputa za njegu: Lagano vlažno čistiti [31]. Ne koristiti sredstva za čišćenje koja sadrže vosak, polish ili ulja. Ispod noga namještaja postaviti mekane kliznike. U područjima ulaza koristiti podloge za prljavštinu. Koristiti isključivo usisivače namjenjene za usisavanje tvrdih podloga! www.laminatinstallation.com (Uvjeti garancije kod trgovca)

čeština

Při kladení podlahy postupujte přesně podle návodu!

Příprava: (Kladení podlahy podle doporučení ATV DIN 18365 / www.EPLF.de). Zkontrolujte, zda se na podkladu nenachází žádné nerovnosti [3]. V případě minerálních podkladů je nutné vykonat test vlhkosti (2.0 CM % v případě cementové podlahové směsi a 0.5 CM % v případě podlahové směsi na základě sádry). Před a také v průběhu kladení podlahy všechny panely kontrolujte zda nejsou poškozené [4]. Odstraňte všechny staré vrstvy podlahových krytin [6]. Podklad musí být čistý, suchý a rovný. V případě kladení podlahy na kamenný / minerální podklad, položte nejdříve membránu odolnou proti vlhkosti (z PE, tloušťka minimálně 0.2 mm) a vytvořte z ní „žlab" (tj. položte ji na podklad a její konce vytáhněte až na stěny do výšky několika centimetrů) [8]. Kladete-li podlahu spolu s vestavěným systémem pro tlumení hluku (SAS, Sound Absorption System), nepoužívejte žádné jiné podložky umožňující tlumení kročejového hluku [9]. Podlahové topení: instalujte pouze na podlahové topení na základě teplé vody s maximální teplotou 27°C. Neinstalujte v případě elektrického topení! [10]. V komerčně využívaných prostorách podlahovou krytinu pečlivě přilepte. Kladení podlahy: Položte první řad panelů a natočte je pérem směrem ke zdi [13]. Mezi hranou podlahové krytiny a nehybnými předměty případně stěnou zachovejte odstup 12 – 15 mm! [13]. Používejte pracovní nářadí [14]. Návod k čištění: Čistěte pouze dobře vyždímanou utírkou [31]. Nepoužívejte čistící prostředky obsahující vosk, lak nebo olej. Pod nohy/patky nábytku přilepte plstěné podložky. Podlahu ve vstupních prostorách zakryjte rohožemi. Používejte pouze vysávače, které jsou přizpůsobené k čištění tvrdých podlah! www.laminat-installation.com (Záruční podmínky je možné získat od nejbližšího distributora)

eesti

Palun järgi hoolikalt paigaldusjuhiseid!

Ettevalmistus: Põranda paigaldusjuhised vastavalt standardile ATV DIN 18365 (www.EPLF.de). Vaata, et aluspõrand oleks tasane ja vajadusel tasanda vastavalt nõuetele (3). Niiskustest (CM meetod) tuleb läbi viia kõikide mineraalsetel materjalidel põhinevate aluspõrandate korral (niiskus peab olema väiksem kui 2.0 CM % tsemendil põhinevatel aluspõrandatel ja <0,5 CM % kaltsiumsulfaadil põhinevatel aluspõrandatel). Kontrolli kõiki paneele võimalike defektide leidmiseks nii enne paigaldamist kui ka paigaldamise ajal (4). Eemalda kõik eelnevad põrandakatted (6). Aluspõrand peab olema puhas, kuiv, sile ja tasane. Kui paigaldada kivi, mineaalaluspõrandale, siis on kohustuslik kasutada niiskustõkkena vannikujuliselt paigaldatud ehituskilet (min. 0,2 mm PE) (8). Kui lakiparkett on helisummutava aluskihiga (SAS), siis pole täiendavat helisummutuskihti vaja paigaldada (9). Lakiparkett sobib paigaldamiseks vaid vee baasil toimivale põrandaküttesüsteemile. Temperatuur ei tohi tõusta üle 27° C. Elektriline põrandaküte ei ole lubatud (10). Kasuta paneelide lühemates ühenduskohtades nendes ruumides, kus on suurem kasutamise intensiivsus (näit.: koridoris). Paigaldamine: Aseta esimene paneelirida keel "punn" seina poole (13). Jäta vähemalt 12 - 15 mm vahe paneelide ja statsionaarsete objektide (seina) vahele (13) Kasuta paigaldamisel abivahendeid (14). Hooldus: Kasuta ainult hästi kuivaks väänatud niisket lappi (31). Mitte kasutada puhastusvahendeid, mis sisaldavad vahasid, poleerimisvahendeid või õli. Mööblijalgade alla peavad olema kinnitatud vildist katted. Kasuta sissepääsude juures porimatte, mis kaitsevad põrandakatet sissetuleva liiva eest. Kasutage üksnes kõvakattega põrandate jaoks mõeldud tolmuimejaid! www.laminatinstallation.com (Garantiitingimused saate müüjalt)

lietuviškai

Pagrindas turi būti švarus, sausas, tvirtas ir lygus!

(grindų klojimo darbai atliekami pagal ATV DIN 18365 standartą / www.EPLF.de) Jeigu klojama ant akmenų / mineralinio pagrindo, tai iš pradžių paklokite garų barjerą (ne mažesnio kaip 0,2 mm storio polietileninė folija). Jeigu naudojate grindlentes su garso slopinimo sistema (SAS), tai nenaudokite jokių papildomų garso izoliacijos sluoksnių [9]. Šildomos grindys: grindlentes galima kloti tik ant šiltu vandeniu, kurio temperatūra ne aukštesnė kaip 27° C, šildomų grindų. Nenaudokite elektrinio grindų šildymo! [10] Grindlentes, klojamas verslo patalpose, suklijuokite. [12]. Paklojimas: pirmą plokštę paklokite link sienos nukreiptos išlyšos padėtyje [13]. Palikite ne mažesnį kaip 12-15 mm tarpelį iki nejudamų daiktų ar sienos! [13] Priežiūros nurodymai: valykite tik gerai išgręžtu drėgnu skuduru [31]. Nenaudokite jokių valymo priemonių, kurių sudėtyje yra vaško, lako arba alyvos. Prie baldų kojelių / atramų pritvirtinkite veltinį, apsaugojantį danką. Įėjimų zonose paklokite sulaikančius nešvarumus kilimėlius. Naudoti tik kietoms grindims pritaikytus dulkių siurblius! www.laminat-installation.com (Garantijos sąlygas turi prekybos įmonė)

latviešu valodā

Precīzi ievērot ieklāšanas instrukciju!

Sagatavošana: (grīdas ieklāšana pēc Vispārējiem tehniskiem noteikumiem DIN 18365/www.EPLF.de). Pārbaudīt pamatu, vai tas nav nelīdzens [3]. Veikt mitruma mērījumus minerālas izcelsmes ieklāšanas pamatnei (2,0 CM % cementa klājumam un 0,5 CM % kalcija sulfāta klājumam). Katru paneli pirms ieklāšanas un ieklāšanas laikā pārbaudīt, vai nav kādi iespējami bojājumi [4]. Noņemtveco grīdas ieklājumu [6]. Pamatam jābūt tīram, sausam, cietam un līdzenam. Minerālas izcelsmes pamatnei: tvaika barjeru (min. 0,2 mm bieza polietilēna folija) ieklāt vannas veidā [8], Grīdai ar S.A.S. nelietot papildus soļu skaņas slāpētājkārtu [9]. Ja grīda tiek apsildīta: klāt tikai uz grīdas, kas tiek sildīta ar siltu ūdeni līdz maks. 27° C. Neizmantot elektrisko apkuri! [10]. Profesionāli izmantojamās telpās grīdu pielīmēt [12]. Ieklāšana: 1. Paneļus ieklāt ar spalvu pret sienu [13]. Ietuvēt vismaz 12 - 15 mm attālumu līdz stingri instalētiem priekšmetiem, sienu [13]! Izmantot ieklāšanas palīgmateriālus [14]. Kopšanas norādījumi: Tīrīt tikai ar mitru [31]. Neizmantot tīrīšanas līdzekļus, kas satur vasku, pulēšanas materiālus vai eļļu. Zem mēbeļu kājām piestiprināt filca kārtu. Netirumus uztverošos paklājus novietot ieejas zonā. Izmantot tikai cietām grīdām paredzētus putekļu sūcējus! www.laminat-installation.com (Garantijas noteikumi pieejami pie tirgotāja).

norsk

Følg veiledningen for leggingen nøye!

Forberedelse: (Gulvleggingsarbeider iht. ATV DIN 18365 / www.EPLF.de) Kontroller underlaget for ujevnheter [3]. Foreta fuktighetsmålinger på mineralske leggeunderlag (2,0 CM % for sementgulv og 0,5 CM % ved kalsumsulfatgulv). Kontroller hvert panel før og under leggingen for evt.skader [4]. Fjern gammelt gulvbelegg [6]. Underlaget må være rent, tørt, fast og plant. Ved mineralsk underlag: Legg en dampsperre (min. 0,2 mm tykk PE -folie) i form av et kar [8]. Ved laminat med S.A.S. skal det ikke brukes ytterligere isolasjonsmatter [9]. Ved gulvvarme: Skal kun legges på gulvvarme med varmtvann med maks. 27°C Ingen elektriske varmekabler! [10]. På arealer i næringsbygg skal laminatet limes [12]. Legging: 1. Legg panelene med fjæren mot veggen [13]. Hold min.12 -15 mm avstand til fast installerte gjenstander,vegger [13]! Bruk leggehjelp [14]. Veiledning om stell: Skal bare vaskes tåkefuktig [31]. Ikke bruk rengjøringsmidler som inneholder voks, polish eller olje. Plasser filtknotter under møbelføtter. Legg ut fotmatter i inngangssonen. Bruk kun støvsuger som er egnet til bruk på harde gulv! www.laminat-installation.com (Garantivilkårene får du hos forhandleren)

româneste

Respectati cu exactitate instructiunile de montare!

Pregatire: (lucrari de pardoseala conform ATV DIN 18365 / www.EPLF.de. Verificati ca suportul sa nu fie denivelat [3]. Masurati gradul de umiditate al suportului mineral (2,0 % la podeaua de ciment si 0,5 % la podeaua cu sulfat de calciu). Inainte precum si in timpul montarii verificati fiecare panou sa nu prezinte defecte [4]. Indepartati pardoselile vechi [6]. Baza trebuie sa fie curata, uscata, stabila si neteda. In cazul suportului mineral: montati o bariera antivapori (folie PE cu o grosime de min. 0,2 mm) cu marginile ridicate pe perete [8]. In cazul podelei lacuita cu S.A.S. nu se mai monteaza folia pentru amortizarea rezonantei [9]. In cazul sistemelor de incalzire pe sub podea: se monteaza doar pe sisteme de incalzire cu apa calda cu o temperatura max. de 27°C (Fara calorifer electric). In cazul montarii podelei in zone cu trafic intens rosturile se imbina cu adeziv [12]. Montarea: Primul panou se monteaza cu pana spre perete [13]. Pastrati o distanta de min. 12 -15 mm fata de obiectele instalate fix pere [13]! !! Folositi accesoriile de montare [14]. Instructiuni de intretinere: Se curata cu o carpa umeda, bine stoarsa [31]. Nu se folosesc detergenti care contin ceara, lac sau ulei. Protejati picioarele mobilei cu bucatele de pasla. Folositi prinzatoare de impuritati in zonele de la intrare. Se vor folosi numai aspiratoare care se preteaza la podele dure! www.laminatinstallation.com (Conditiile de garantie la comerciant/a).

srpski

Molimo postupati tačno prema instrukcijama!

Priprema: (postvljanje ploča ATV DIN 18365 / www.EPLF.de). Proveri neravnosti i neregularnosti poda na kojem ćeš da postavljaš ploče. [3]. Test vlažnosti mora da je izvršen za sve mineralne podloge (2.0 CM % za cementnu i 0.5 CM % za kalcijeve sulfate). Proveri svaku ploču za defekte pre i tokom postavljanja. [4]. Makni sve prethodne pokrivače poda. [6]. Pod mora da bude čist, suv, tvrd i ravan. Ako postavljate vrhu kamenog / mineralnog poda, postavite membranu nepromočljivu za vlagu (najmanje 0.2 mm debelu PE foliju) prvo „skroz" (postavite na podu i raširite krajeve do zidova ostavljajući nekoliko centimetara sa strane) [8]. Postavljajući pod sa ugrađenim Sistemom Apsorpcije Zvuka (SAS) ne koristite nikakvih dodatnih materijala apsorbirajućih zvuk koraka [9]. Grijanje poda: možete da postavite samo vrhu poda sa sistemom grijanja toplom vodom sa maksimalnom temperaturom 27°C. Ne postavljajte vrhu sisteme električnog grijanja! [10]. Koristite lepilo za pod dostupno u trgovini. Postavljanje: Položite prvi red ploča sa jezikom prema zidu [13]. Sačuvajte najmanje 12 - 15mm razmaka između kraja poda i učvrstenim predmetima, zidovima! [13]. Upotrebite alati za postavljanje. [14]. Postupajte prema instrukcijama: Čistite samo pomoću dobro iscеđene krpe [31]. Ne koristite detergenta sadržećih vosk, lak ili masnoću. Postavite podložke od filca ispod temelja nameštaja. Postavite podložke ispred vrati. Koristite samo usisivače pogodne za tvrde podove! www.laminat-installation.com (Uveti garancije dostupne kod Prodavca)

slovenčina

Pri kladení podlahy postupujte presne podľa návodu!

Príprava: (Kladenie podlahy podľa odporúčania ATV DIN 18365 / www.EPLF.de). Skontrolujte, či sa na podklade nenachádzajú nejaké nerovnosti [3]. V prípade minerálnych podkladov je nutné vykonať test vlhkosti (2.0 CM % v prípade cementovej podlahovej zmesi a 0.5 CM % v prípade podlahovej zmesi na báze síranu vápenatého). Pred a v priebehu kladenia podlahy dôkladne kontrolujte každý jeden panel, aby ste sa presvedčili že nie je poškodený [4]. Odstráňte všetky staré vrstvy podlahových krytín [6]. Podklad musí byť čistý, suchý a rovný. V prípade kladenia podlahy na kamenný / minerálny podklad, položte najskôr membránu odolnú voči vlhkosti (minimálne 0.2 mm hrubú z PE) a vytvorte z nej„žľab" (t.j. položte ju na podklad a jej konce vytiahnite až na steny do výšky niekoľkých centimetrov) [8]. Pokiaľ podlahu inštalujete spolu so vstavaným systémom absorpcie hluku (SAS, Sound Absorption System), nepoužívajte žiadne iné podložky umožňujúce tlmenie zvuku krokov [9]. Podlahové kúrenie: inštalujte výlučne na podlahové kúrenie na báze teplej vody s maximálnou teplotou 27°C. Neinštalujte v prípade elektrického vykurovania! [10]. V komerčne využívaných priestoroch podlahovú krytinu prilepte. Kladenie podlahy: Položte prvý rad panelov a nasmerujte ich perom smerom k stene [13]. Medzi hranou podlahovej krytiny a nehybnými predmetmi prípadne stenou zachovajte odstup 12 – 15 mm! [13]. Používajte pracovné náradia [14]. Návod na čistenie: Čistite výlučne dobre vyžmýkanou handričkou [31]. Nepoužívajte čistiace prostriedky obsahujúce vosk, lak alebo olej. Pod nohy/pätky nábytku prilepte plstené podložky. Podlahu vo vstupných priestoroch prekryte rohožami. Používajte výlučne vysávače, ktoré sú prispôsobené na čistenie tvrdých podláh! www.laminat-installation.com (Záručné podmienky je možné získať od najbližšieho distribútora)

svenska

Följ läggningsanvisningen noggrant!

Förberedelse: (Golvbeläggningsarbeten enligt ATV DIN 18356 / www.EPLF.de) Pröva undergolvet på ojämnheter [3]. Gör fuktmätningar vid mineraliska underlag (2,0 cm % vid betonggolv och 0,5 cm % vid anhydritgolv). Kontrollera varje panel på ev. skador före och under monteringen [4]. Ta bort gamla golvbeläggningar [6]. Underlaget måste vara rent, torrt, jämnt och stadigt. Vid mineraliska underlag: lägg ut en karformad ångspärr (minst 0,2 mm tjock PE-folie) [8]. Använd inga ytterligare stegljudsunderlag vid laminat med S.A.S. [9]. Vid golvvärme: lägg endast på varmvattenburen golvvärme med max 27°C . Ingen elektrisk uppvärmning! [10]. Limma laminat som ska användas i offentliga miljöer [12]. Montering: 1. Montera panelen med fjädersidan mot väggen [13]. Håll minst 12 - 15 mm avstånd till fast installerade föremål och väggar ! [13] Använd monteringshjälpen [14]. Rengöringsanvisning: Rengör bara med lätt fuktad trasa [31]. Använd inga rengöringsmedel som innehåller vax, polish eller olja. Sätt filttassar under alla möbelfötter. Lägg en smutsfångare i ingången. Använd bara dammsugare som är lämpade för hårda golv! www.laminat-installation.com (Garantivillkor hos försäljaren)

magyar

Lerakási útmutató: kérjük alaposan olvassa át és vegye figyelembe!

(Padlóburkolási munkák az ATV DIN 18365 szerint – www.EPLF.de). Az aljzatot meg kell vizsgálni és adott esetben a felszíni egyenetlenséget ki kell javítani. [3] Ásványi anyagokból készült aljzat esetén végezzen nedvességmérést: cementsztrich nedvességtartalma 2,0 CM %-nál, kálciumszulfát esztrich esetén 0,5 CM %-nál nem lehet magasabb. Valamennyi panelt lerakás előtt és közben folyamatosan ellenőrizni kell, hogy az esetleges sérüléseket kiszűrhessük és hibás panelek ne kerüljenek beépítésre. [4] A régi padló burkolatot el kell távolítani. [6] Az aljzatnak tisztának, száraznak, szilárdnak kell lennie. Ásványi anyagokból készült aljzat esetén a nedvesség kizárására min. 0,2 mm vastag polietilén párazáró fóliát kell használni, amely túlnyúlik az aljat kontúrján [8]. Az S.A.S. réteggel ellátott padlóknál további habfólia használata a lépészaj csökkentése céljából nem szükséges [9]. Padlófűtésnél: csak melegvizes padlófűtésre (max. 27°C) rakható laminált padló. Elektromos padlófűtéshez nem használható [10]. A laminált padlót közületi felhasználásnál (irodahelyiség, üzlethelyiség) ragasztani kell [12]. Lerakás: A paneleket a féder részzel a fal mellé tenni és a faltól való távolságot min. 12-15mm -re rögzíteni kell, mivel a fa a későbbiekben még mozogni fog [13]. A 12-15mm -es távolságot a falaknál a küszöböknél és a fűtéscsöveknél egyaránt be kell tartani! Használja a lerakáshoz rendszeresített segédeszközöket [14]. Tisztítás és ápolás: A laminált padló tisztítása nedves ruhával történjen, egyéb tisztítószereket, polírozó anyagokat, viaszt vagy olajos tisztítószerket ne használjon [31]! A bútorlábakra filcalátétet kell ragasztani, a műanyag görgővel ellátott székeken, bútorokon a görgőget gumigörgőre kell cserélni [32]. Csak keménypadlókhoz alkalmas porszívó alkalmazható! Az erős szennyeződésnek kitett helyekre (pl: bejárati ajtóhoz) tegyen szennyfogó szőnyeget vagy lábtörlőt! www.laminat-intallation.com (A garanciális feltételek az értékesítő üzletben tekinthetők meg)

українська мова

Увага! Просимо уважно зазнайомитися з інструкцією монтажу!

(інструкція згідно з європейськими нормами ATV DIN 18365/www/EPLF.de). Перед укладенням підлоги необхідно переконатися, що основа є сухою (залишкова вологість не може перевищувати 2% для цементної та 0,3% для ангидритної підлоги), рівною, стабільною та чистою, сконтролювати стан панелей при доброму освітленні з точки зору можливих ушкоджень та дефектів. Для монтажу панелей потрібні наступні матеріали: пароізоляційна плівка ПЕ товщиною