PUFFI BIURKO

Instrukcja montażu Assembly instruction Montageanleitung Montáž instrukce Montáž inštrukcie	Waga brutto/gross weight/Bruttogewicht/ hrubá hmotnost/hrubá hmotnosť – 20,5 kg Wymiary produktu/product dimensions/ Produktabmessungen /Rozměry produktu/ Rozmery produktu - 110cm x 52cm x 76cm

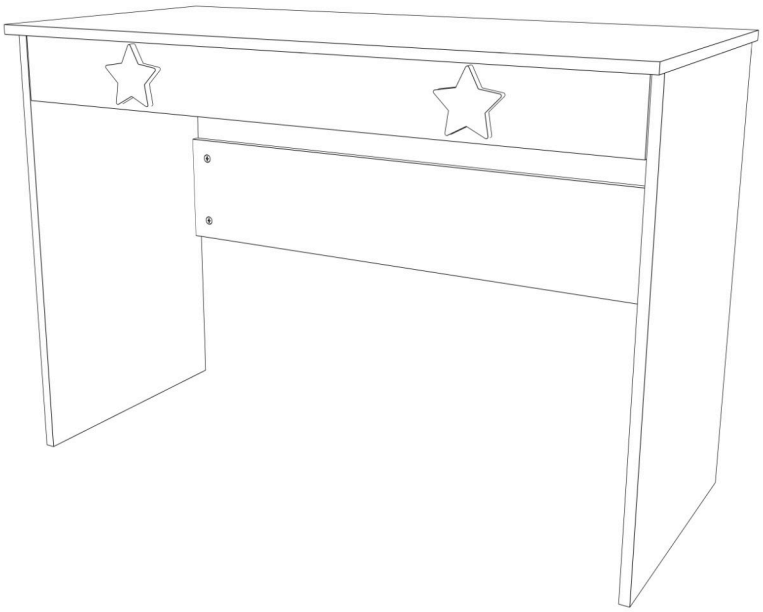

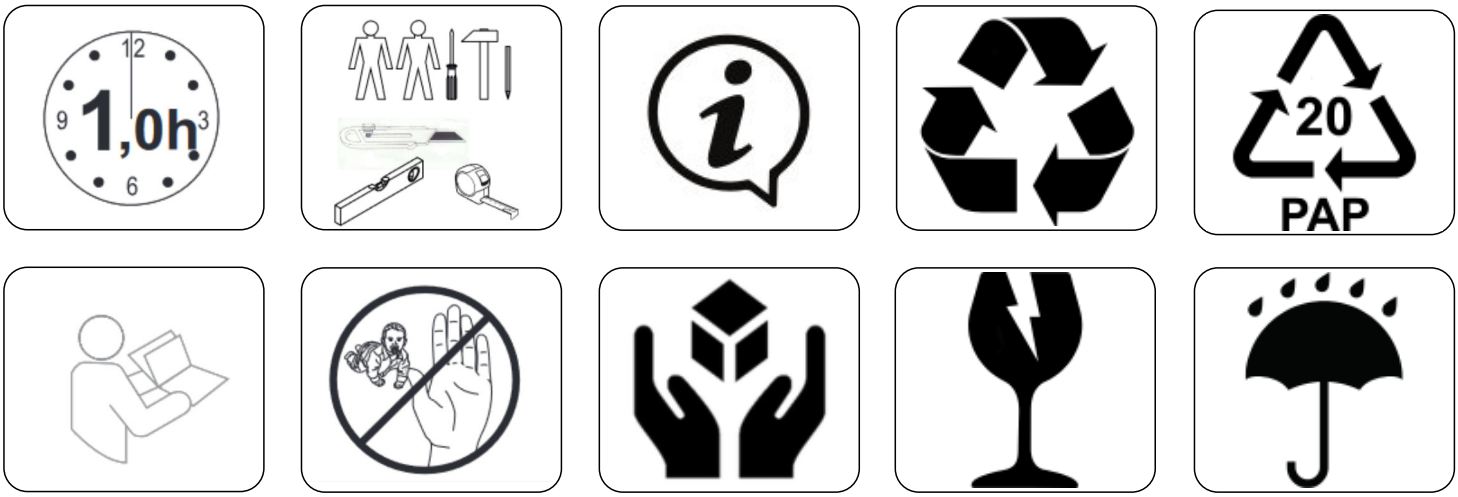

PL - Montaż powinien być przeprowadzony zgodnie z instrukcją montażu producenta, w przeciwnym razie może pojawić się niebezpieczeństwo użytkowania.
EN - The assembly should be carried out in accordance with the manufacturer's assembly instructions; otherwise, there may be a risk in use.
DE - Die Montage sollte gemäß den Montageanweisungen des Herstellers durchgeführt werden, da andernfalls ein Sicherheitsrisiko entstehen kann.
CZ - Montáž by měla být provedena v souladu s montážními pokyny výrobce, jinak může dojít k riziku při používání.
SK - Montáž by mala byť vykonaná v súlade s montážnymi pokynmi výrobcu, inak môže vzniknúť riziko pri používaní.

KOBI s.c.
ul. Mireckiego 5, 37-450 Stalowa Wola
NIP : 8652564075, REGON : 365687497
e-mail: zamowienia@kobisc.pl

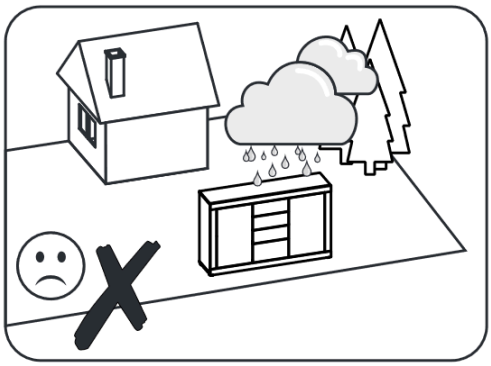

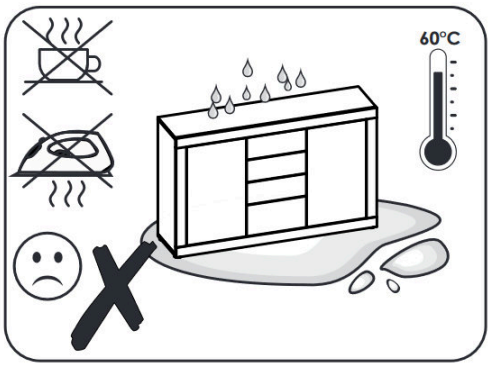
60°C

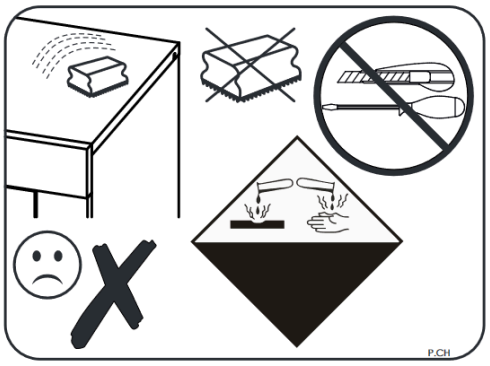
P.CH

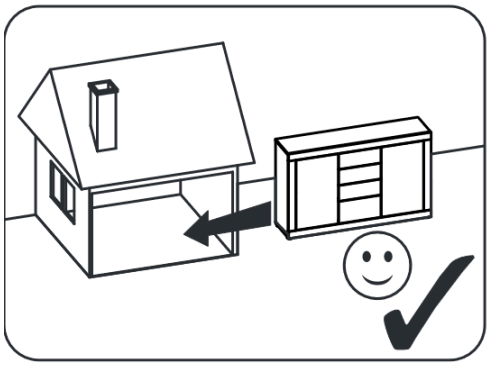

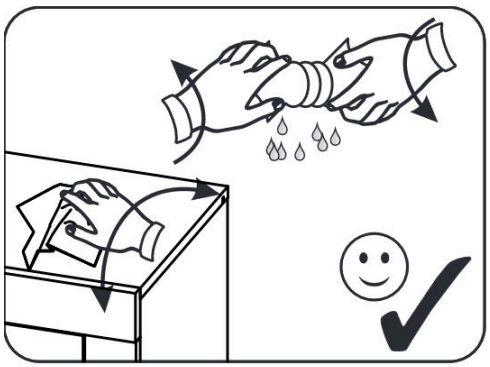



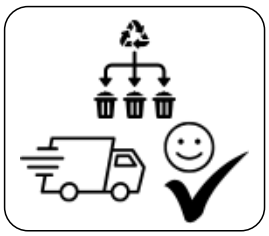

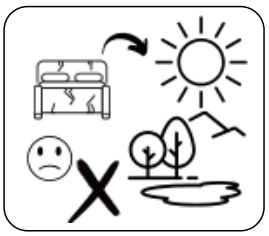


max. 110 kg


max.
5 kg



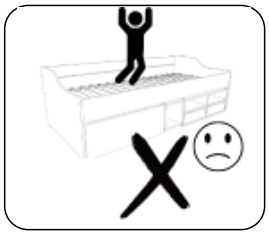

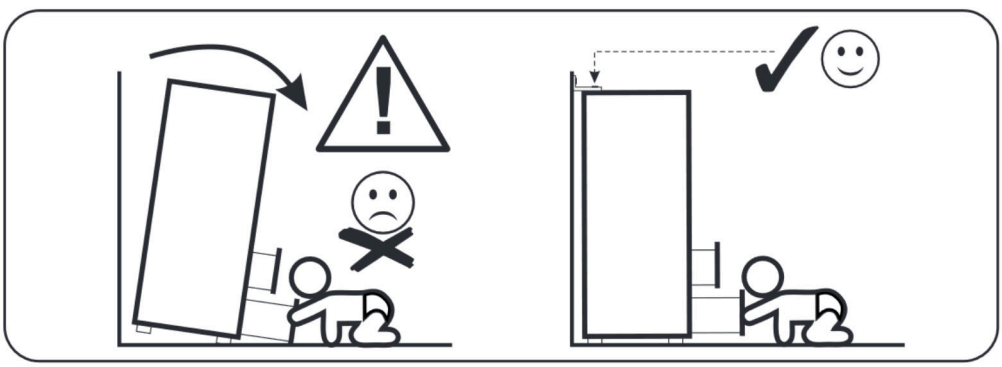

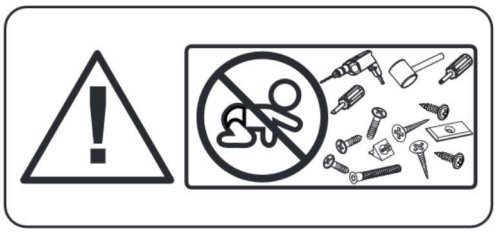



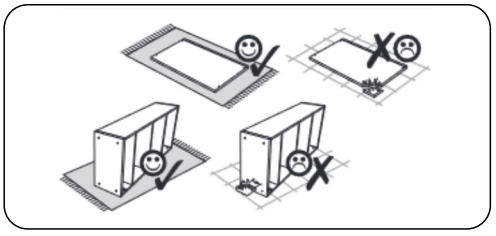

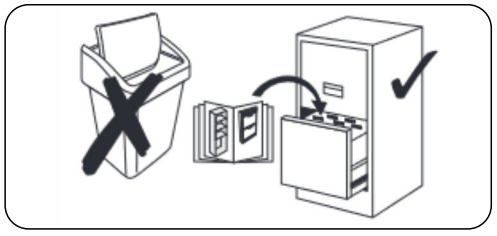

PL - Zasady użytkowania mebli: 1. Meble powinny być użytkowane zgodnie z ich przeznaczeniem. 2. Meble należy użytkować w pomieszczeniach suchych, zamkniętych i zabezpieczonych przed szkodliwymi wpływami atmosferycznymi oraz bezpośrednim działaniem promieni słonecznych. 3. Mebli nie należy ustawiać w odległości mniejszej niż pół metra od czynnych grzejników. 4. Wymagane jest równe wypoziomowanie, ustawienie mebli na stabilnym podłożu. 5. Sposób montażu mebli, ilość elementów i akcesoriów niezbędnych do montażu określa karta informacyjna znajdująca się w opakowaniu danego typu mebla. Chyba, że meble zgodnie z życzeniem Klienta zostały dostarczone zmontowane. W tym wypadku instrukcje montażu nie są załączane do mebli. 6. Na powierzchniach mebli należy wyregulować drzwi na prowadnicach. 7. Po zmontowaniu mebli należy wyregulować drzwi na prowadnicach. 8. Meble zawierające płyty drewnopochodne (płyta wiórowa, płyty z włókien, sklejka itp.) mogą emitować do powietrza w pomieszczeniach, nieznaczne ilości substancji używanych w procesach produkcji. Poziom tej emisji jest badany i spełnia obowiązujące normy. Po zmontowaniu mebla zaleca się regularne wietrzenie pomieszczenia, w którym znajduje się mebel, co powinno trwać około cztery tygodnie lub do czasu wyeliminowania zapachu.
Konserwacja i czyszczenie: 1. Powierzchnie wykonane z laminatu, oraz lakierowane czyścić miękką tkaniną 2. Do pielęgnacji powierzchni nie należy stosować żadnych środków chemicznych nieprzeznaczonych do mebli oraz szorstkich ścierek. Szanowny kliencie, gdyby brakowało jakiejś części, lub byłaby uszkodzona proszę to oznaczyć na instrukcji montażowej i przesłać razem z reklamacją. Jeżeli uszkodzony element będzie zamontowany na stałe reklamacja nie będzie uznana.

DE - Richtlinien zur Möbelnutzung: 1. Möbel sollten entsprechend ihrem Verwendungszweck genutzt werden. 2. Möbel sollten in trockenen, geschlossenen Räumen verwendet werden, die vor schädlichen Witterungseinflüssen und direkter Sonneneinstrahlung geschützt sind. 3. Möbel sollten nicht näher als einen halben Meter von aktiven Heizkörpern aufgestellt werden. 4. Möbel müssen gleichmäßig ausgerichtet und auf einer stabilen Unterlage aufgestellt werden. 5. Die Art der Montage, sowie die Anzahl der notwendigen Komponenten und Zubehörteile, sind im Informationsblatt angegeben, das in der Verpackung des jeweiligen Möbelstücks enthalten ist, es sei denn, die Möbel wurden auf Wunsch des Kunden vormontiert geliefert. In diesem Fall sind keine Montageanleitungen enthalten. 6. Türen sollten nach der Montage auf den Schienen eingestellt werden. 7. Nach der Montage der Möbel sollten die Türen auf den Schienen eingestellt werden. 8. Möbel mit Holzwerkstoffplatten (Spanplatten, Faserplatten, Sperrholz usw.) können unbedeutende Mengen von Stoffen, die in den Produktionsprozessen verwendet werden, in die Raumluft emittieren. Die Höhe dieser Emissionen wird geprüft und entspricht den geltenden Normen. Nach dem Zusammenbau der Möbel ist es ratsam, den Raum, in dem die Möbel stehen, regelmäßig zu lüften, und zwar über etwa vier Wochen oder solange, bis der Geruch verschwindet.
Pflege und Reinigung: 1. Oberflächen aus Laminat und lackierte Oberflächen sollten mit einem weichen Tuch gereinigt werden. 2. Für die Pflege der Oberflächen sollten keine chemischen Mittel verwendet werden, die nicht für Möbel bestimmt sind, sowie keine rauen Tücher. Sehr geehrter Kunde, falls ein Teil fehlt oder beschädigt ist, markieren Sie dies bitte in der Montageanleitung und senden Sie diese zusammen mit der Reklamation. Wenn das beschädigte Teil dauerhaft montiert wurde, wird die Reklamation nicht akzeptiert.

SK - Pokyny na používanie nábytku: 1, Nábytok by mal byť používaný podľa svojho určenia. 2, Nábytok by mal byť používaný v suchých, uzavretých priestoroch, chránených pred škodlivými vplyvmi počasia a priamym slnečným žiarením. 3, Nábytok by nemal byť umiestnený bližšie ako pol metra od aktívnych vykurovacích telies. 4, Nábytok musí byť rovnomerne vyrovnaný a umiestnený na stabilnom podklade. 5, Spôsob montáže nábytku, počet prvkov a príslušenstva potrebného na montáž sú uvedené v informačnom liste, ktorý je súčasťou balenia daného typu nábytku, pokiaľ nebol nábytok na želanie zákazníka dodaný zmontovaný. V tomto prípade nie sú montážne pokyny priložené. 6, Po montáži nábytku je potrebné nastaviť dvere na pojazdoch. 7, Dvere je potrebné nastaviť na pojazdoch po dokončení montáže nábytku. 8. Z nábytku, ktorý má niektoré časti vyrobené z panelov na báze dreva (drevotrieskové dosky, drevovláknité dosky, preglejka atď.), sa môžu do ovzdušia v interiéri uvoľňovať zanedbateľné množstvá látok používaných vo výrobných procesoch. Úroveň týchto emisií je kontrolovaná a spĺňa platné normy. Po zložení nábytku sa odporúča pravidelne vetrať miestnosť, v ktorej ste umiestnili zmontovaný nábytok. Vetrajte približne štyri týždne alebo kým zápach nezmizne.
Údržba a čistenie: 1, Povrchy z laminátu a lakované povrchy by sa mali čistiť mäkkou handričkou. 2, Na údržbu povrchov by sa nemali používať žiadne chemické prostriedky, ktoré nie sú určené na nábytok, ani drsné handričky. Vážený zákazník, ak niektorá časť chýba alebo je poškodená, označte to prosím v montážnom návode a zašlite ho spolu s reklamáciou. Ak bola poškodená časť trvalo namontovaná, reklamácia nebude uznaná.

EN - Furniture Usage Guidelines: 1. Furniture should be used according to its intended purpose. 2. Furniture should be used in dry, enclosed spaces, protected from harmful atmospheric effects and direct sunlight. 3. Furniture should not be placed closer than half a meter from active heaters. 4. Furniture must be evenly leveled and set on a stable surface. 5. The method of furniture assembly, along with the number of components and accessories required, is specified in the information sheet included in the packaging of each type of furniture, unless the furniture was delivered pre-assembled at the client's request. In that case, assembly instructions are not included. 6. Doors should be adjusted on the tracks after assembly. 7. After assembling the furniture, adjust the doors on their tracks. 8. Furniture containing wood-based panels (particle board, fibreboard, plywood etc.) may emit into indoor air inconsiderable amounts of substances used in the production processes. The level of this emission is examined and it meets the applicable standards. After assembling the furniture, it is advised to regularly ventilate the room where the furniture stands, which should last about four weeks or until the smell is eliminated.
Maintenance and Cleaning: 1. Surfaces made of laminate and lacquered surfaces should be cleaned with a soft cloth. 2. No chemical agents not intended for furniture or abrasive cloths should be used for surface care. Dear Customer, if any part is missing or damaged, please mark it on the assembly instructions and send it along with the claim. If the damaged part has been permanently installed, the claim will not be accepted.

CZ - Pokyny k používání nábytku: 1. Nábytek by měl být používán podle svého určení. 2. Nábytek by měl být používán v suchých, uzavřených místnostech, chráněných před škodlivými vlivy počasí a přímým slunečním zářením. 3. Nábytek by neměl být umístěn blíže než půl metru od aktivních topných těles. 4. Nábytek musí být rovnoměrně vyrovnán a umístěn na stabilním podkladu. 5. Způsob montáže nábytku, počet prvků a příslušenství potřebných k montáži jsou uvedeny v informačním listu obsaženém v balení daného typu nábytku, pokud nebyl nábytek dodán smontovaný na přání zákazníka. V takovém případě nejsou přiloženy žádné montážní pokyny. 6. Po montáži nábytku je třeba seřídit dveře na pojezdech. 7. Dveře je třeba seřídit na pojezdech po dokončení montáže nábytku. 8. Nábytek s panely na bázi dřeva (dřevotříska, dřevovláknité desky , překližka atd.) může uvolňovat do vzduchu v místnosti malé množství látek používaných při výrobě. Hladina těchto emisí je testována a splňuje platné normy. Po provedení montáže nábytku se doporučuje místnost, v které se nachází nábytek, pravidelně větrat, a to po dobu asi čtyř týdnů nebo do vymizení pachu.
Údržba a čištění: 1. Povrchy z laminátu a lakované povrchy by měly být čištěny měkkým hadříkem. 2. Na údržbu povrchů by se neměly používat žádné chemické prostředky, které nejsou určeny pro nábytek, ani hrubé hadříky. Vážený zákazníku, pokud některá část chybí nebo je poškozená, vyznačte to prosím v montážním návodu a zašlete jej spolu s reklamací. Pokud byla poškozená část trvale namontována, reklamace nebude uznána.

S1	x16	S8	x2
S2	x16	S9	x4
S3	x4	S10	x2
S4	x6	S11	x1
S5 3,5x20	x9	S12	x16
S6 3,5x13	x10	S13	x4
S7 3x30	x2		

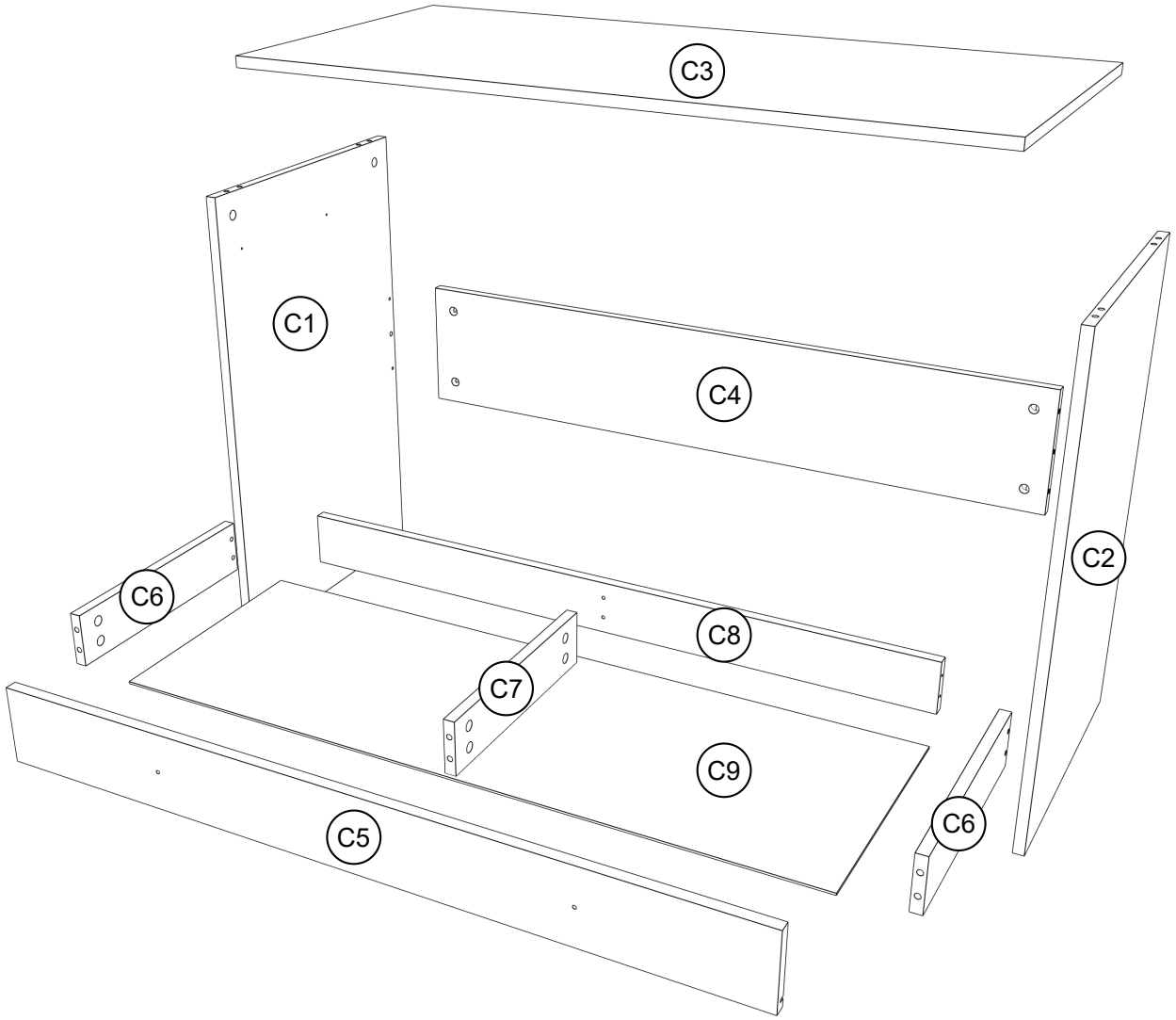

C1	744x460	1x
C2	744x460	1x
C3	1100x520	1x
C4	1064x200	1x
C5	1060x110	1x
C6	350x80	2x
C7	334x80	1x
C8	1007x80	1x
C9	1039x356	1x

1

S1 x 4



S2 x 4

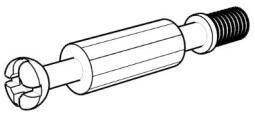

S4 x 2

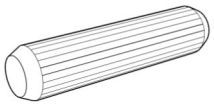

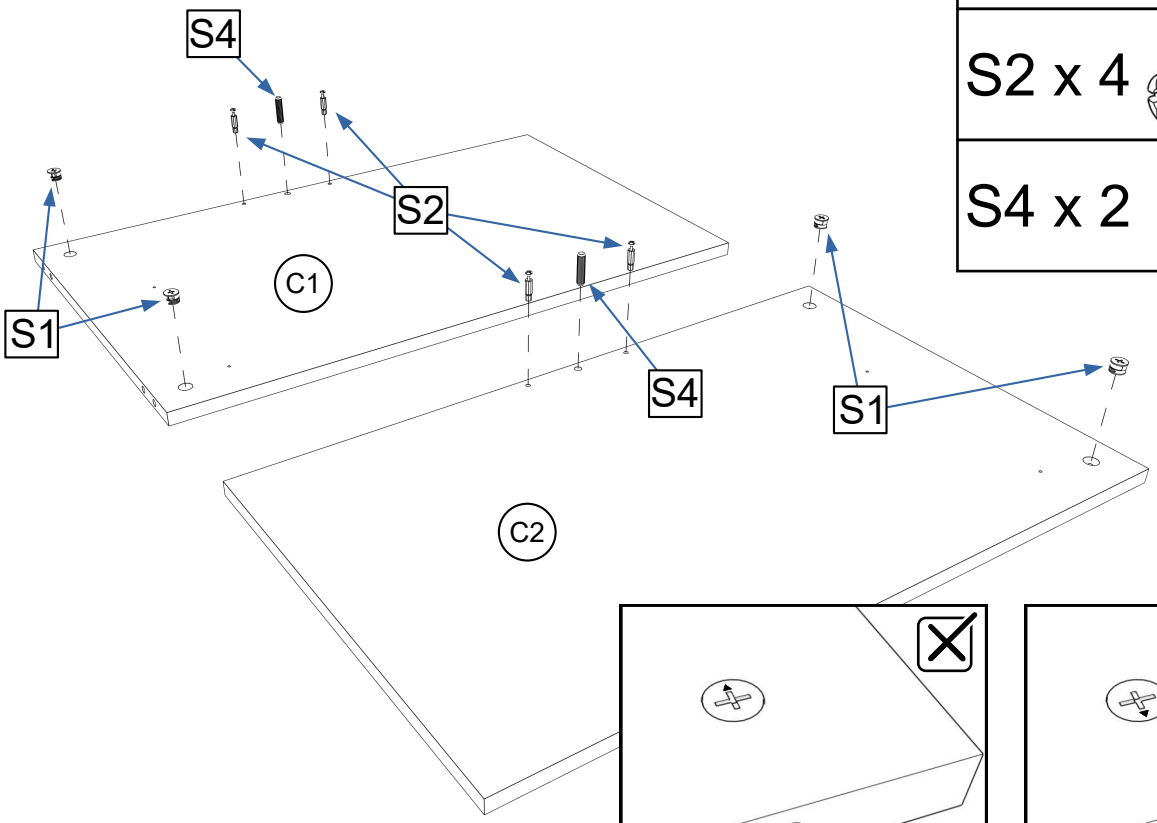

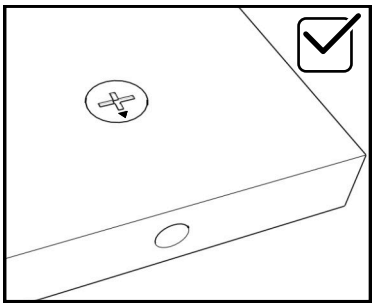

2

S6 x 4

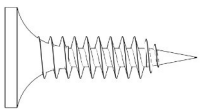

S8 x 2



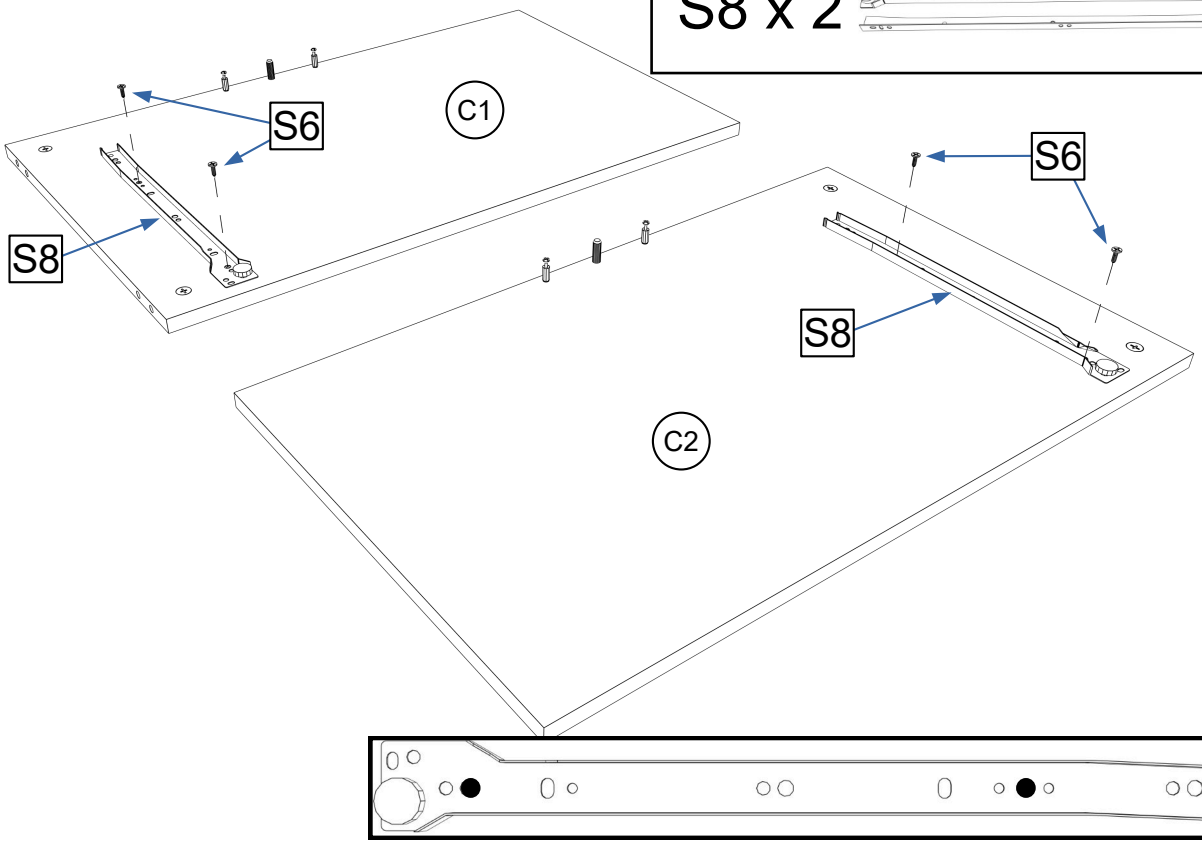

3

S1 x 4

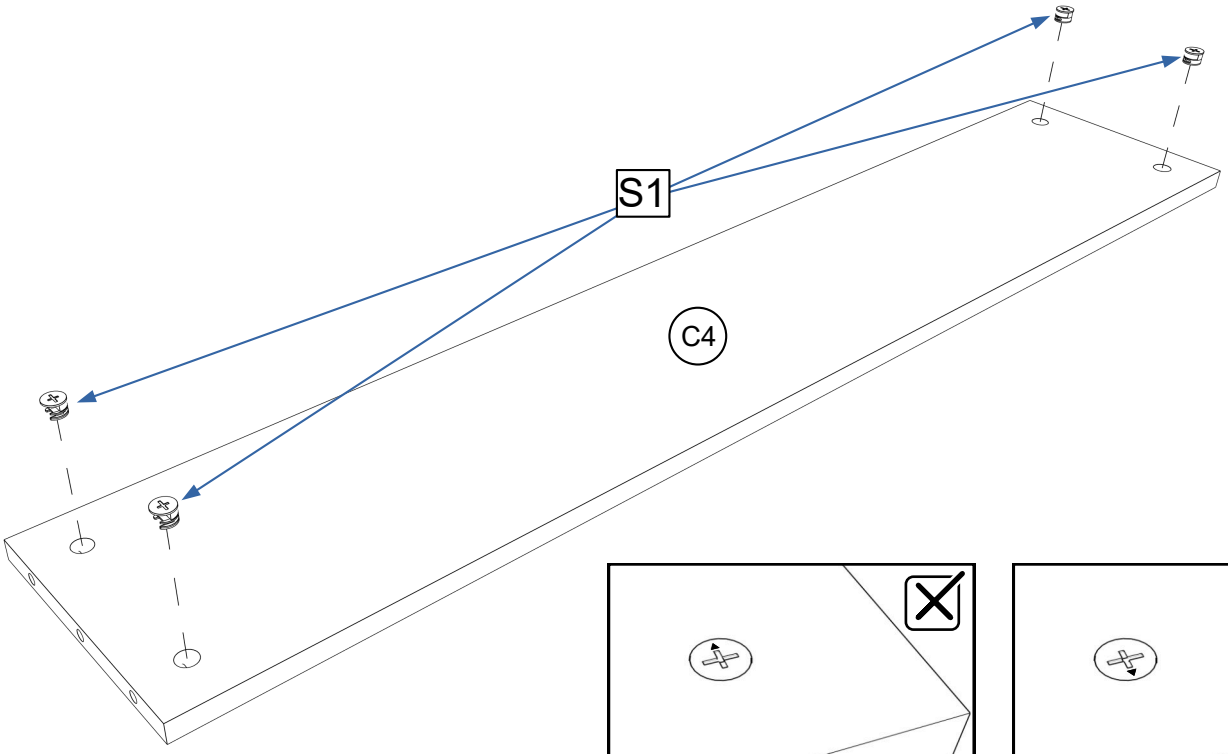

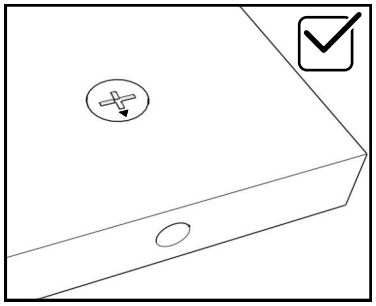

4



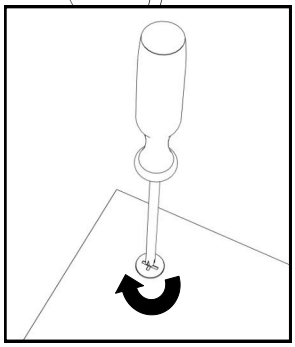

5

S2 x 4

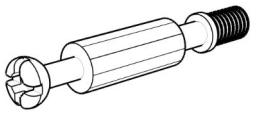

S4 x 4

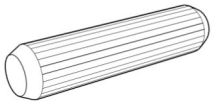

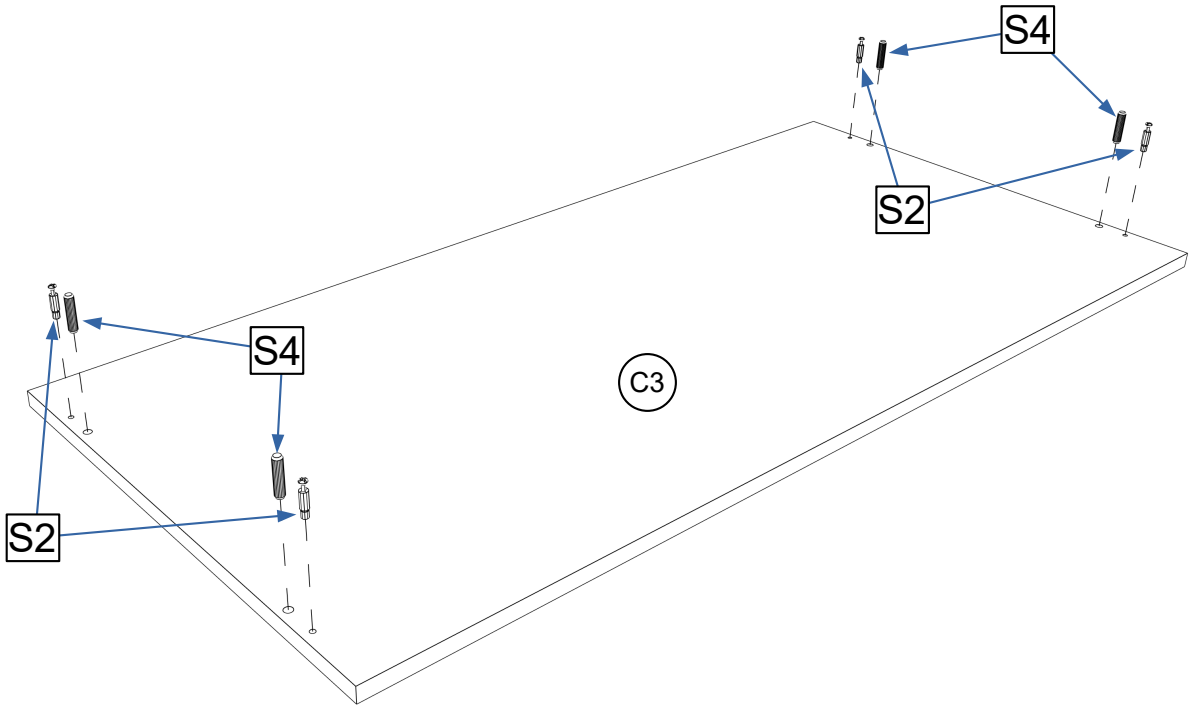

6

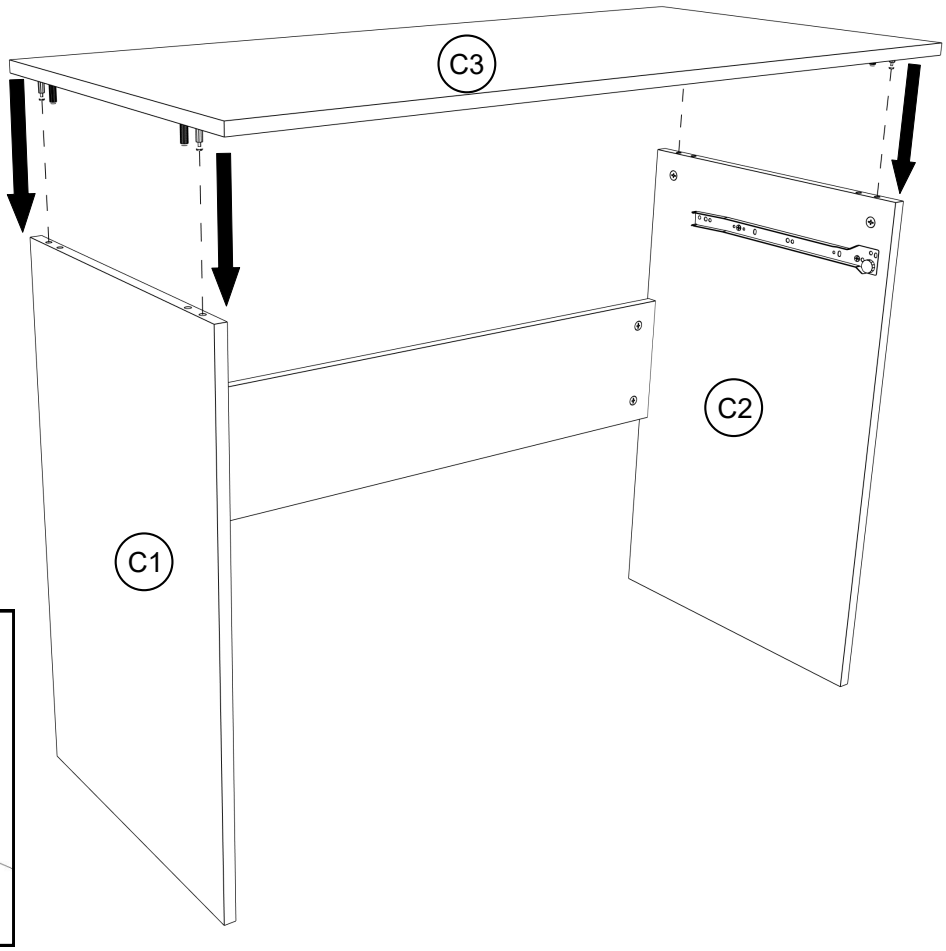

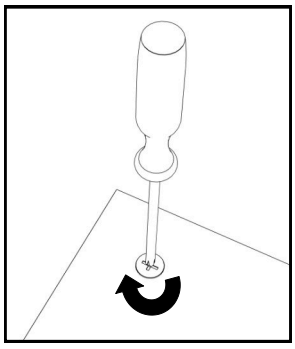

7

S2 x 6

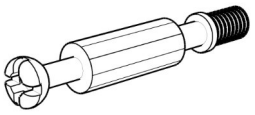

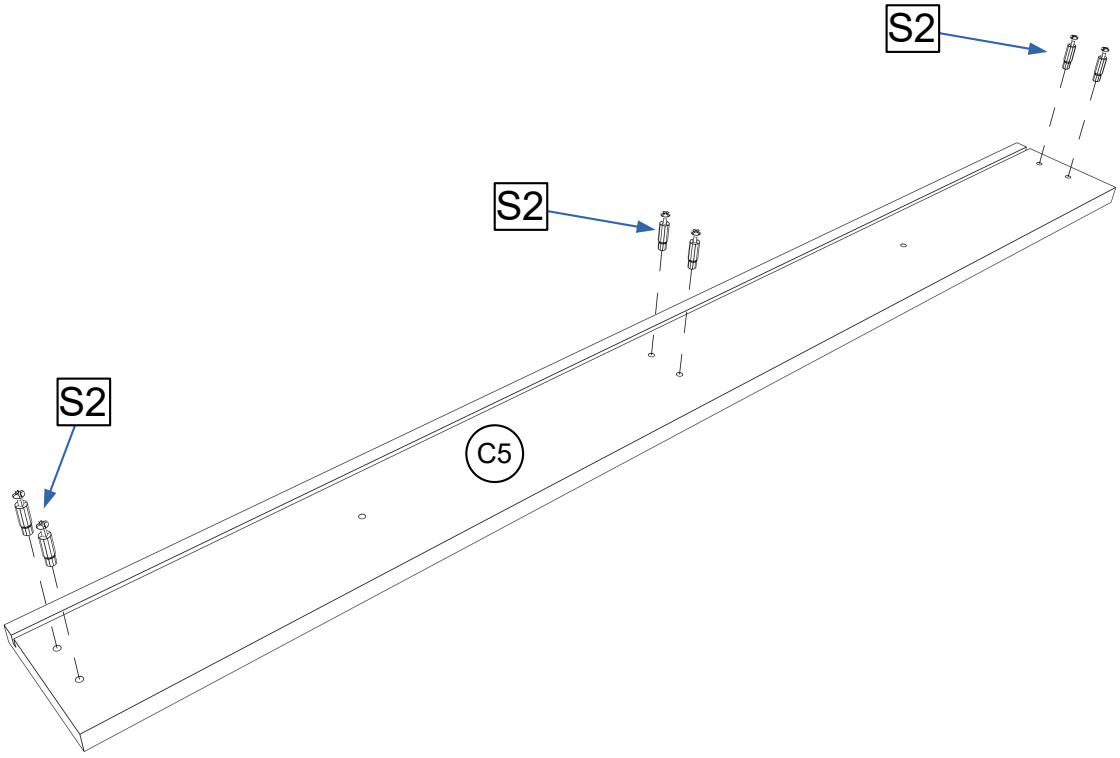

8

S1 x 8



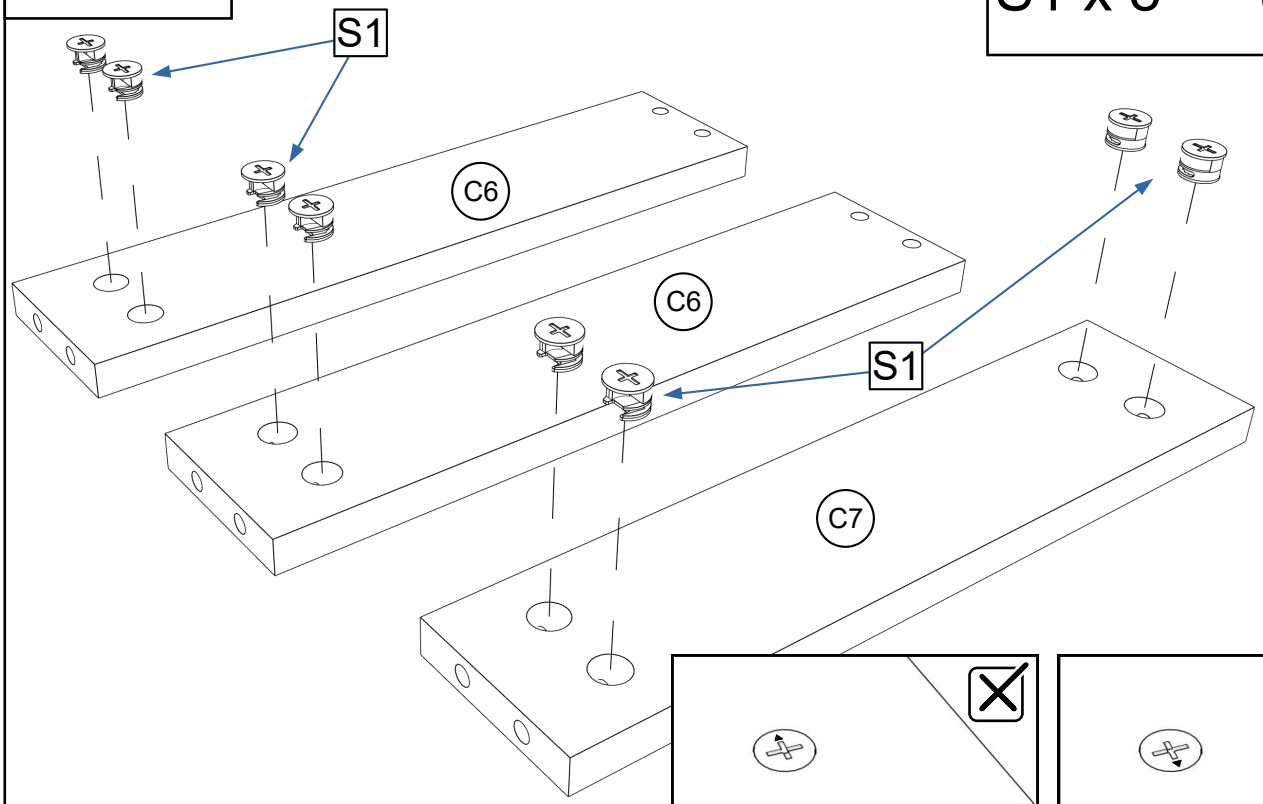

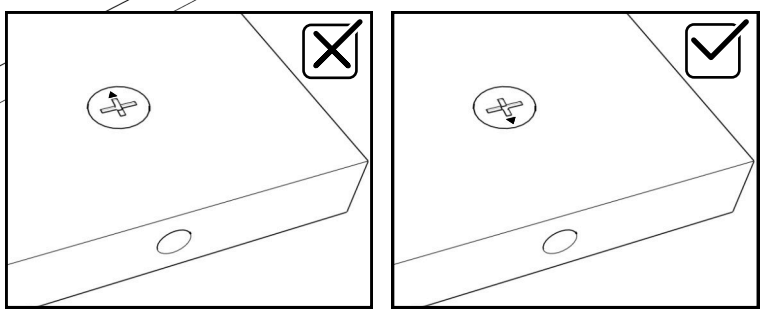

9

S2 x 2

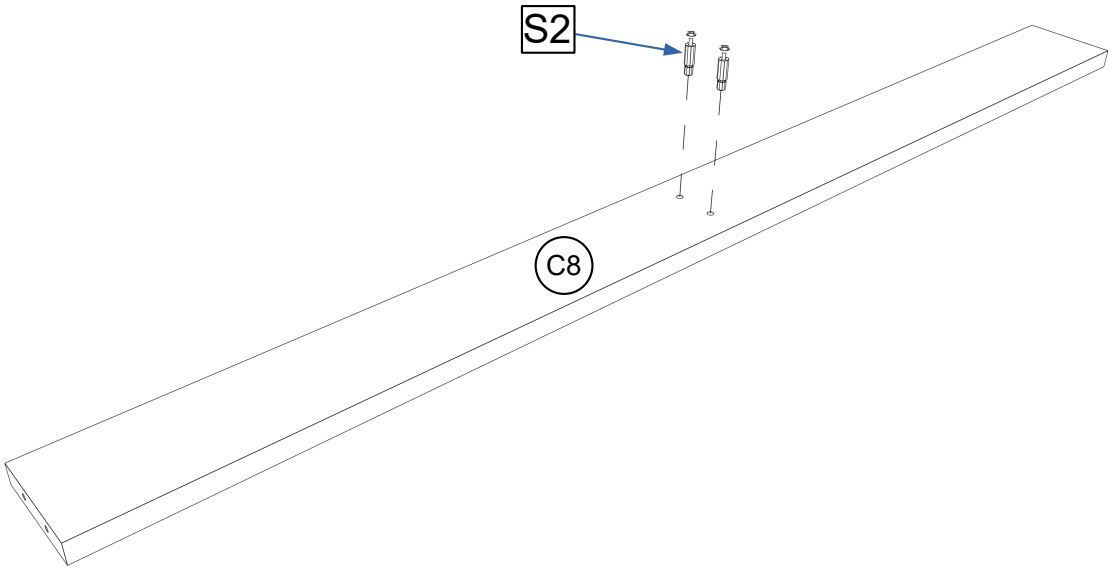

10

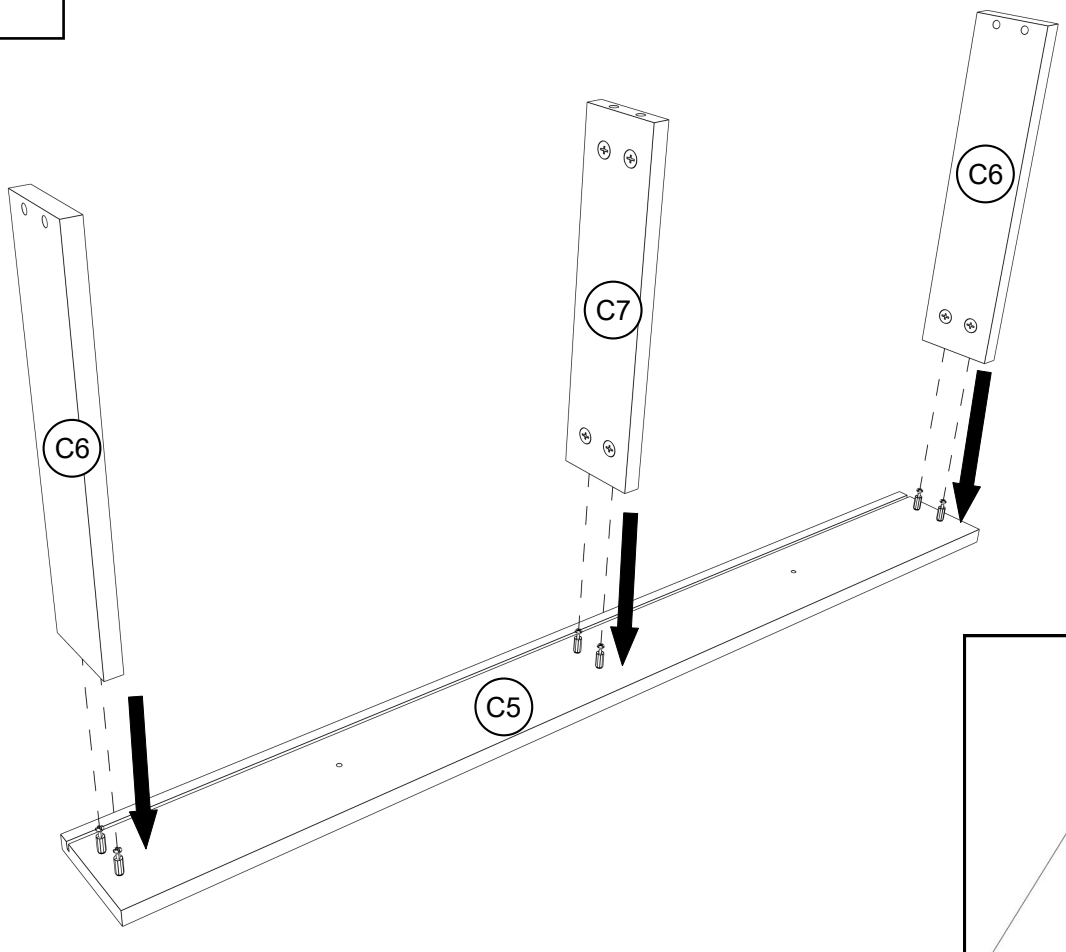

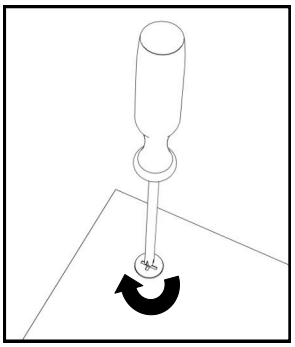

11

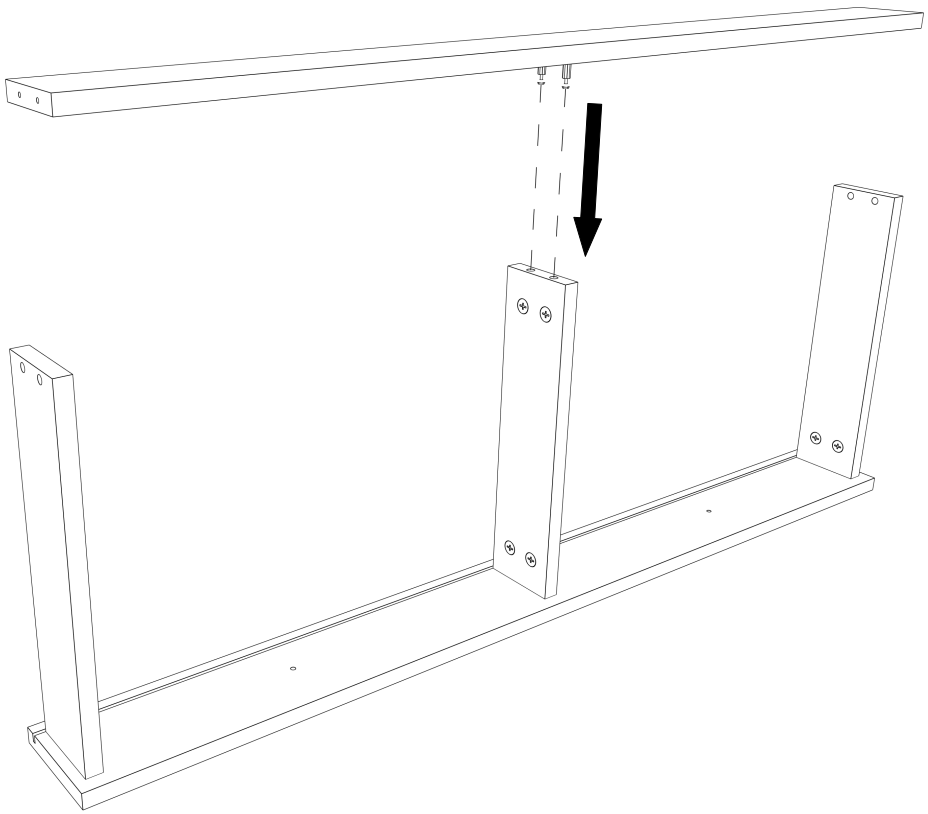

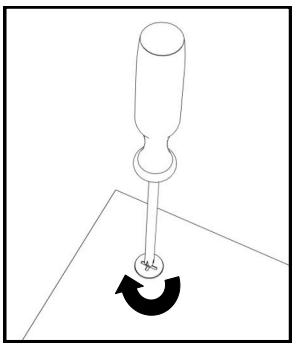

12

S3 x 4

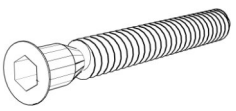

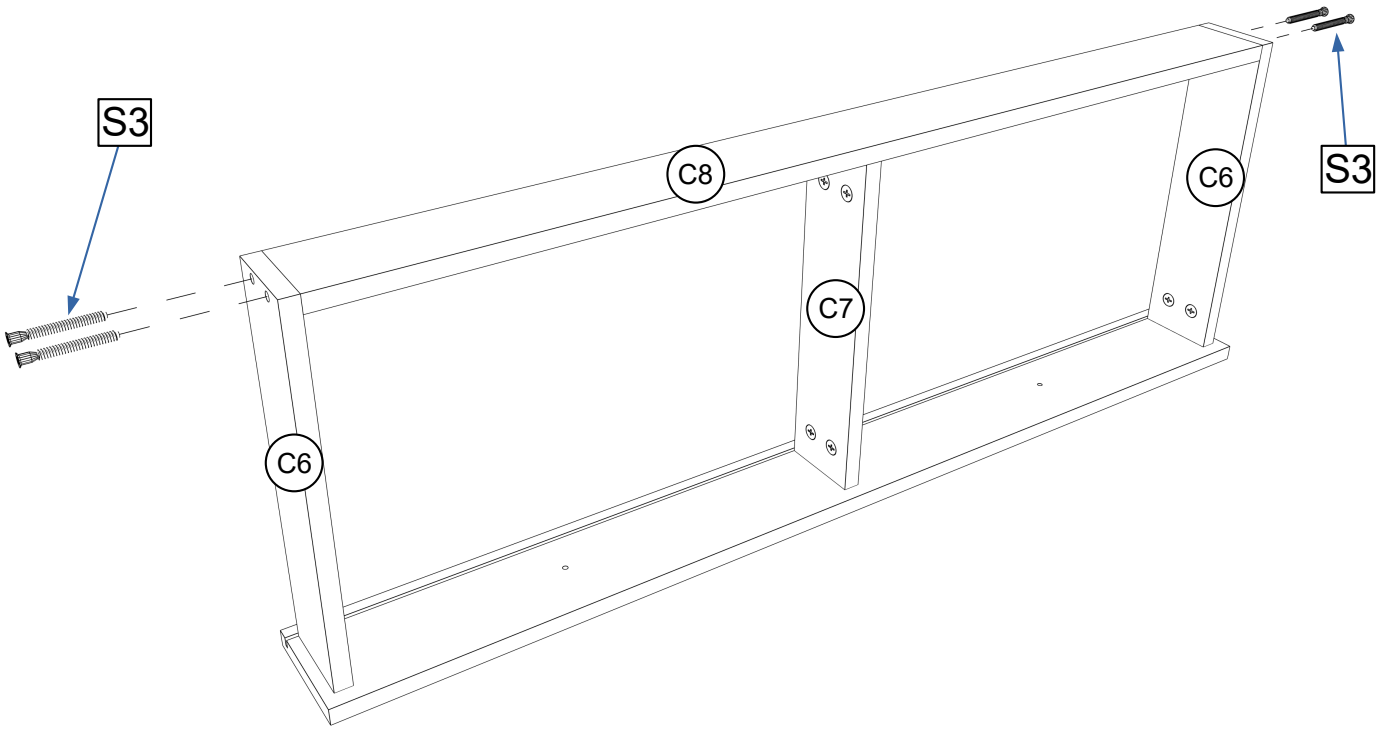

13

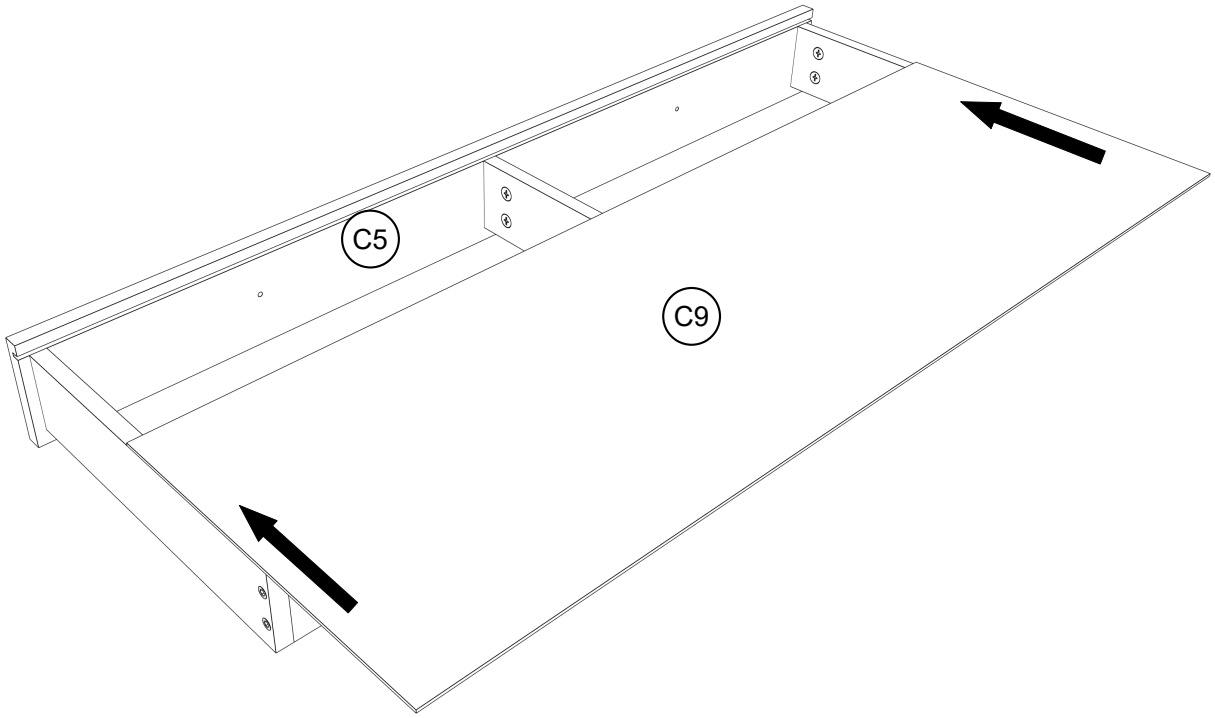

14

A = B

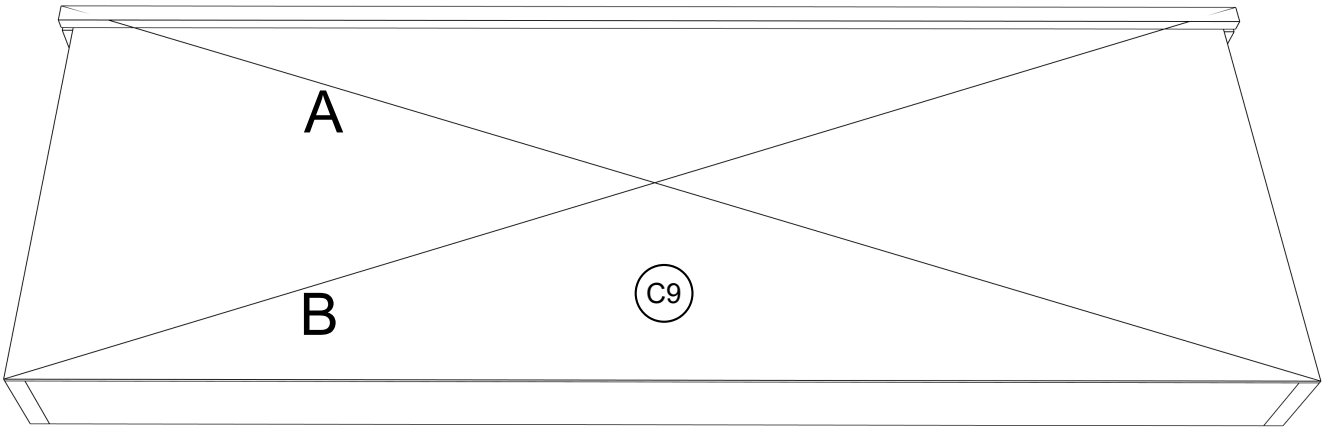

15

S6 x 6 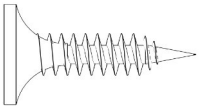

S8 x 2 

S5 x 9 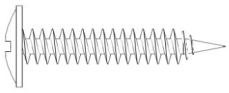

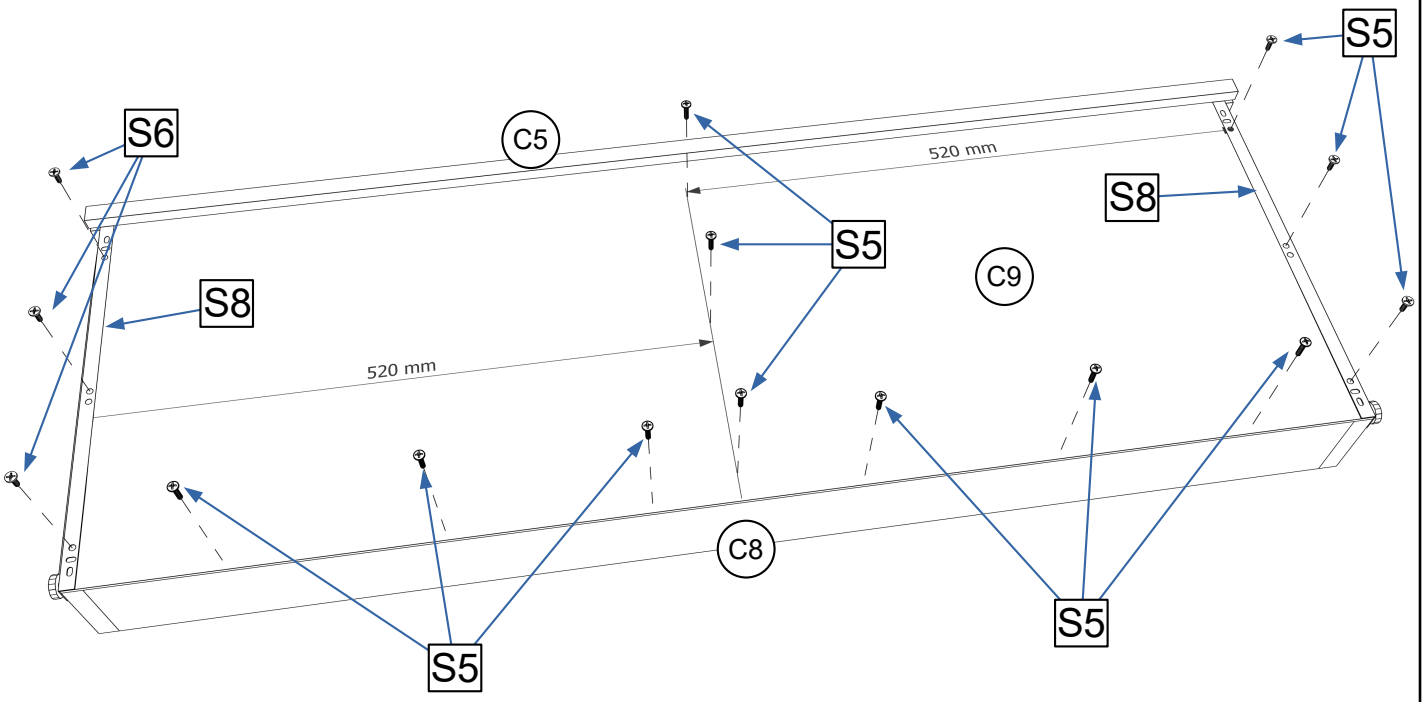

16

S9 x 4 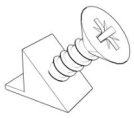

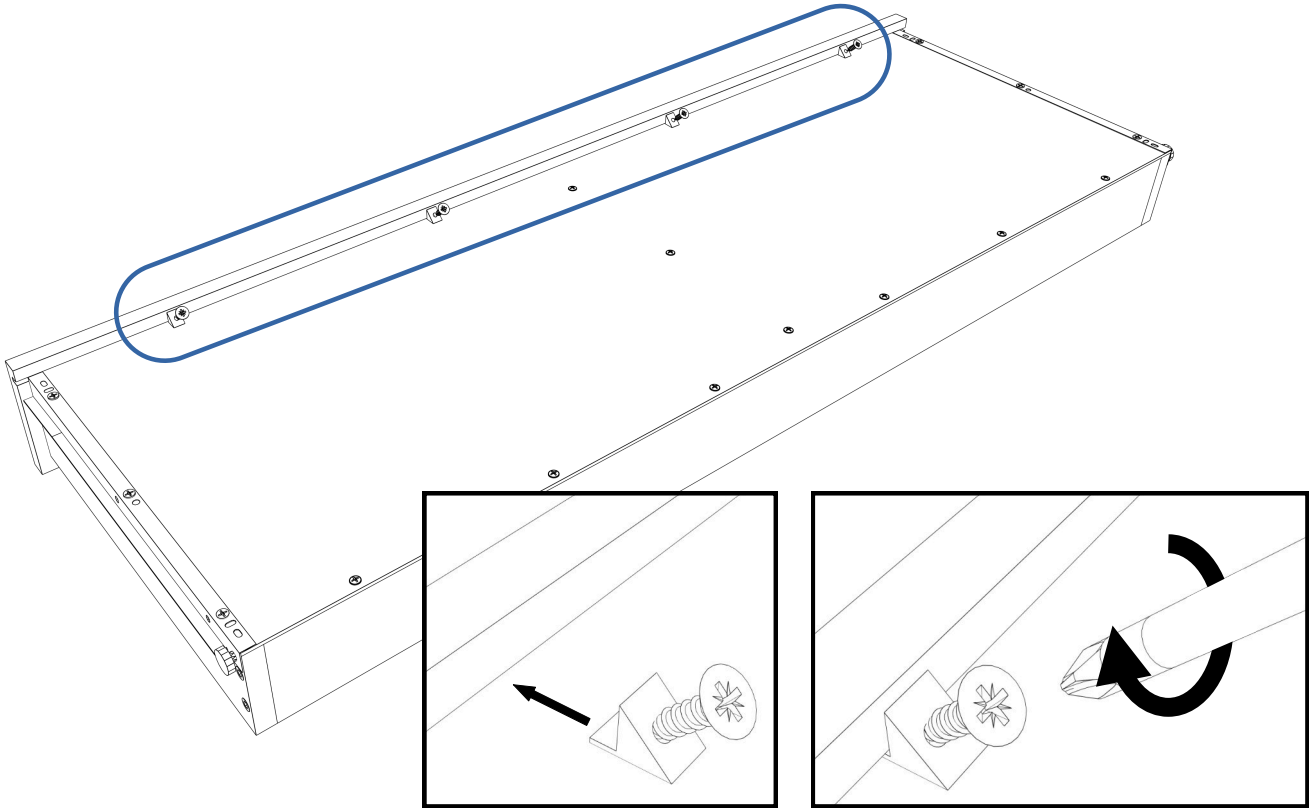

17

S7 x 2

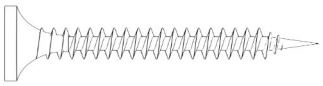

S10 x 2



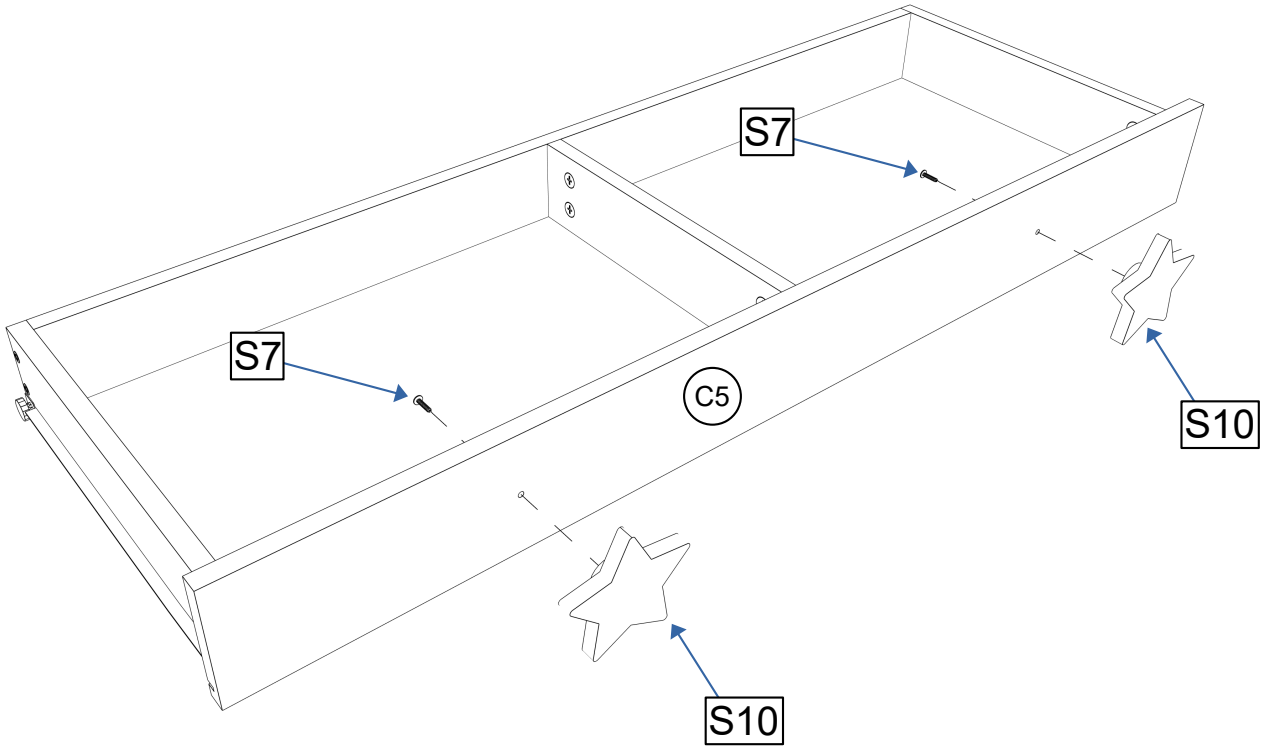

18

