ZAWORY GRZEJNIKOWY

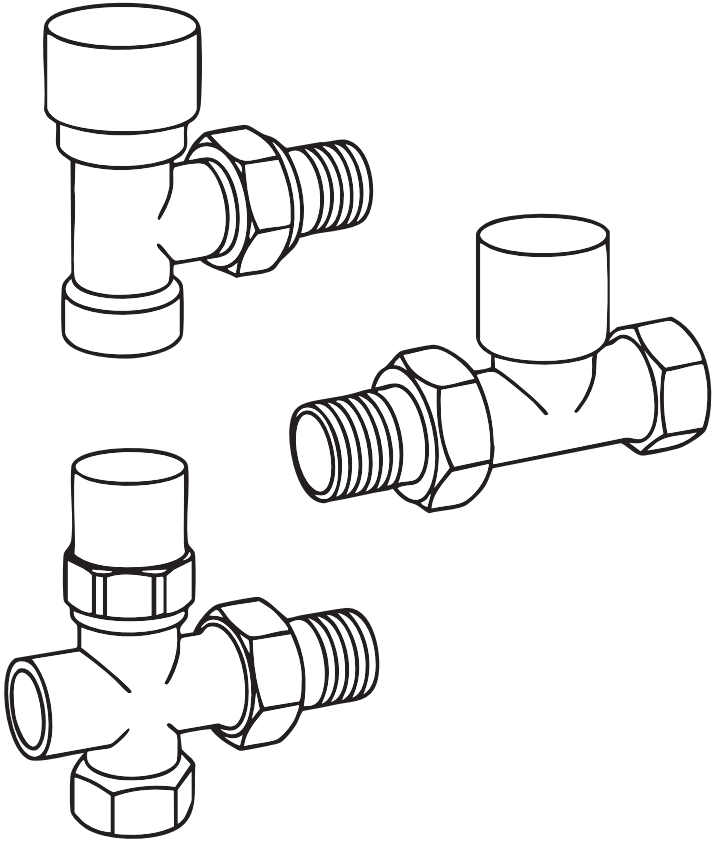

[PL] Instrukcja montażu [EN] Assembly Instructions [DE] Montageanleitung [FR] Instructions de montage [IT] Istruzioni di montaggio [ES] Instrucciones de montaje [NL] Montage-instructies [RU] Инструкция по монтажу [SV] Monteringsanvisning [NO] Monteringsanvisning [DA] Monteringsvejledning [FI] Asennusohje [CS] Montážní návod [PT] Instruções de montagem [HU] Szerelési útmutató [RO] Instrucțiuni de montaj [EL] Οδηγίες συναρμολόγησης [SK] Návod na montáž [UK] Інструкція з монтажу [HR] Upute za montažu [LT] Montavimo instrukcija [BG] Инструкция за монтаж [SL] Navodila za montažo [LV] Montāžas instrukcija [ET] Paigaldusjuhend [SR] Упутство за монтажу [IS] Samsetningarleiðbeiningar [SQ] Udhëzime për montim [MK] Инструкции за монтажа [MT] Istruzzjonijiet għall-assemblaġġ

[PL]
INSTRUKCJA MONTAŻU
1.1 Przed rozpoczęciem montażu upewnij się, że instalacja grzewcza jest wyłączona i opróżniona z wody.
1.2 Dobierz odpowiedni typ zaworu (prosty, kątowy, osiowy lub skośny) w zależności od sposobu podłączenia grzejnika do instalacji.
1.3 Oczyść gwinty przyłączeniowe i przygotuj uszczelki lub taśmę uszczelniającą.
1.4 Zamontuj zawór na króćcu grzejnika i instalacji, dokręcając ręcznie, a następnie delikatnie kluczem – nie stosuj nadmiernej siły.
1.5 Sprawdź prawidłowe ustawienie zaworu zgodnie z kierunkiem przepływu wody oznaczonym na korpusie.
1.6 Po zakończeniu montażu powoli napełnij instalację wodą i sprawdź szczelność wszystkich połączeń.

INSTRUKCJA OBSŁUGI
2.1 Zawory przyłączeniowe służą do otwierania, zamykania lub częściowego ograniczania przepływu czynnika grzewczego.
2.2 Obracaj pokrętło zaworu zgodnie z kierunkiem ruchu wskazówek zegara, aby zamknąć przepływ, lub w przeciwnym kierunku, aby go otworzyć.
2.3 Zawory nie służą do precyzyjnej regulacji temperatury – do tego celu należy stosować głowice termostatyczne.
2.4 Podczas sezonu grzewczego zaleca się okresową kontrolę pracy zaworów i ich ustawień.
2.5 W przypadku wycieków lub problemów z pracą zaworu należy niezwłocznie odłączyć instalację i wymienić zawór.
2.6 Regularna obsługa i kontrola zaworów zapewnia sprawne i bezpieczne działanie całej instalacji.

[EN]
INSTALLATION INSTRUCTIONS
1.1 Before starting installation, make sure the heating system is switched off and drained of water.
1.2 Select the appropriate type of valve (straight, angled, axial or oblique) depending on the radiator connection.
1.3 Clean the connection threads and prepare seals or sealing tape.
1.4 Install the valve onto the radiator and system connection, tightening by hand and then gently with a wrench – do not apply excessive force.
1.5 Check correct valve alignment according to the flow direction indicated on the body.
1.6 After installation, slowly fill the system with water and check all connections for leaks.

OPERATING INSTRUCTIONS
2.1 Connection valves are used to open, close or partially restrict the flow of the heating medium.
2.2 Turn the valve knob clockwise to close the flow or counterclockwise to open it.
2.3 Valves are not intended for precise temperature regulation – use thermostatic heads for that purpose.
2.4 During the heating season it is recommended to periodically check valve operation and settings.
2.5 In case of leaks or malfunction, disconnect the system and replace the valve immediately.
2.6 Regular operation and inspection of valves ensure efficient and safe system performance.

[DE]
MONTAGEANLEITUNG
1.1 Vor Beginn der Montage sicherstellen, dass die Heizungsanlage ausgeschaltet und entleert ist.
1.2 Wählen Sie den passenden Ventiltyp (gerade, winklig, axial oder schräg) je nach Heizkörperanschluss.
1.3 Reinigen Sie die Anschlussgewinde und bereiten Sie Dichtungen oder Dichtband vor.
1.4 Montieren Sie das Ventil am Heizkörper- und Anlagenanschluss, zuerst von Hand festziehen, dann vorsichtig mit einem Schlüssel – keine übermäßige Kraft anwenden.
1.5 Überprüfen Sie die korrekte Ausrichtung des Ventils entsprechend der auf dem Gehäuse angegebenen Flussrichtung.
1.6 Nach der Montage die Anlage langsam mit Wasser füllen und alle Verbindungen auf Dichtheit prüfen.

BEDIENUNGSANLEITUNG
2.1 Anschlussventile dienen zum Öffnen, Schließen oder teilweisen Einschränken des Heizmediumflusses.
2.2 Drehen Sie den Ventilknopf im Uhrzeigersinn, um den Durchfluss zu schließen, oder gegen den Uhrzeigersinn, um ihn zu öffnen.
2.3 Ventile sind nicht für die präzise Temperaturregelung vorgesehen – verwenden Sie hierfür Thermostatköpfe.
2.4 Während der Heizperiode wird empfohlen, die Funktion und Einstellungen der Ventile regelmäßig zu überprüfen.
2.5 Bei Undichtigkeiten oder Fehlfunktionen die Anlage sofort abschalten und das Ventil ersetzen.
2.6 Regelmäßige Bedienung und Kontrolle der Ventile gewährleisten einen effizienten und sicheren Betrieb der Anlage.

[FR]
INSTRUCTIONS DE MONTAGE
1.1 Avant de commencer l'installation, assurez-vous que le système de chauffage est éteint et vidé de son eau.
1.2 Choisissez le type de vanne approprié (droite, coudée, axiale ou oblique) en fonction du raccordement du radiateur.
1.3 Nettoyez les filetages de connexion et préparez les joints ou le ruban d'étanchéité.
1.4 Montez la vanne sur le radiateur et le raccord du système, serrez d'abord à la main puis doucement avec une clé – n'exercez pas de force excessive.
1.5 Vérifiez le bon positionnement de la vanne selon le sens de circulation indiqué sur le corps.
1.6 Après l'installation, remplissez lentement le système d'eau et vérifiez l'étanchéité de tous les raccords.

INSTRUCTIONS D'UTILISATION
2.1 Les vannes de raccordement servent à ouvrir, fermer ou limiter partiellement le débit du fluide de chauffage.
2.2 Tournez le bouton de la vanne dans le sens horaire pour fermer le débit, ou dans le sens antihoraire pour l'ouvrir.
2.3 Les vannes ne sont pas destinées à une régulation précise de la température – utilisez des têtes thermostatiques à cet effet.
2.4 Pendant la saison de chauffage, il est recommandé de vérifier régulièrement le fonctionnement et les réglages des vannes.
2.5 En cas de fuite ou de dysfonctionnement, déconnectez immédiatement le système et remplacez la vanne.
2.6 L'utilisation et l'entretien réguliers des vannes garantissent le bon fonctionnement et la sécurité de l'installation.

[IT]
ISTRUZIONI DI MONTAGGIO
1.1 Prima di iniziare l'installazione, assicurarsi che l'impianto di riscaldamento sia spento e svuotato dall'acqua.
1.2 Scegliere il tipo di valvola appropriato (dritta, angolata, assiale o obliqua) in base al collegamento del radiatore.
1.3 Pulire le filettature di collegamento e preparare guarnizioni o nastro sigillante.
1.4 Montare la valvola sul raccordo del radiatore e dell'impianto, stringendo prima a mano e poi delicatamente con una chiave – non applicare forza eccessiva.
1.5 Controllare il corretto allineamento della valvola secondo la direzione del flusso indicata sul corpo.
1.6 Dopo l'installazione, riempire lentamente l'impianto con acqua e verificare la tenuta di tutti i collegamenti.

ISTRUZIONI D'USO
2.1 Le valvole di collegamento servono per aprire, chiudere o limitare parzialmente il flusso del fluido termico.
2.2 Ruotare la manopola della valvola in senso orario per chiudere il flusso o in senso antiorario per aprirlo.
2.3 Le valvole non sono destinate alla regolazione precisa della temperatura – a tale scopo utilizzare teste termostatiche.
2.4 Durante la stagione di riscaldamento si consiglia di controllare periodicamente il funzionamento e le impostazioni delle valvole.
2.5 In caso di perdite o malfunzionamenti, scollegare immediatamente l'impianto e sostituire la valvola.
2.6 Un corretto uso e manutenzione regolari delle valvole garantiscono il funzionamento efficiente e sicuro dell'impianto.

[ES]
INSTRUCCIONES DE MONTAJE
1.1 Antes de comenzar la instalación, asegúrese de que el sistema de calefacción esté apagado y vacío de agua.
1.2 Seleccione el tipo de válvula adecuado (recta, angular, axial u oblicua) según la conexión del radiador.
1.3 Limpie las roscas de conexión y prepare juntas o cinta selladora.
1.4 Monte la válvula en la conexión del radiador y del sistema, apriete primero a mano y luego suavemente con una llave – no aplique fuerza excesiva.
1.5 Verifique la correcta alineación de la válvula según la dirección de flujo indicada en el cuerpo.
1.6 Después de la instalación, llene lentamente el sistema con agua y compruebe la estanqueidad de todas las conexiones.

INSTRUCCIONES DE USO
2.1 Las válvulas de conexión se utilizan para abrir, cerrar o restringir parcialmente el flujo del fluido de calefacción.
2.2 Gire la maneta de la válvula en el sentido de las agujas del reloj para cerrar el flujo o en sentido contrario para abrirlo.
2.3 Las válvulas no están diseñadas para una regulación precisa de la temperatura – use cabezales termostáticos para ello.
2.4 Durante la temporada de calefacción se recomienda comprobar periódicamente el funcionamiento y los ajustes de las válvulas.
2.5 En caso de fugas o fallos, desconecte inmediatamente el sistema y sustituya la válvula.
2.6 El uso y mantenimiento regulares de las válvulas garantizan un funcionamiento eficiente y seguro del sistema.

[NL]
MONTAGE-INSTRUCTIES
1.1 Zorg ervoor dat het verwarmingssysteem is uitgeschakeld en leeg van water voordat u begint met installeren.
1.2 Kies het juiste type ventiel (recht, haaks, axiaal of schuin) afhankelijk van de radiatoraansluiting.
1.3 Reinig de aansluitdraad en bereid afdichtingen of afdichtingstape voor.
1.4 Monteer het ventiel op de radiator- en systeemaansluiting, draai eerst met de hand vast en daarna voorzichtig met een sleutel – gebruik geen overmatige kracht.
1.5 Controleer de juiste uitlijning van het ventiel volgens de stroomrichting die op de behuizing is aangegeven.
1.6 Vul na de installatie het systeem langzaam met water en controleer alle verbindingen op lekkages.

GEBRUIKSAANWIJZING
2.1 Aansluitventielen worden gebruikt om de stroom van het verwarmingsmedium te openen, te sluiten of gedeeltelijk te beperken.
2.2 Draai de ventielknop met de klok mee om de stroom te sluiten of tegen de klok in om deze te openen.
2.3 Ventielen zijn niet bedoeld voor nauwkeurige temperatuurregeling – gebruik hiervoor thermostatische knoppen.
2.4 Tijdens het stookseizoen wordt aanbevolen het functioneren en de instellingen van de ventielen regelmatig te controleren.
2.5 Bij lekkages of storingen het systeem onmiddellijk loskoppelen en het ventiel vervangen.
2.6 Regelmatig gebruik en controle van de ventielen zorgen voor een efficiënte en veilige werking van het systeem.

[RU]
ИНСТРУКЦИЯ ПО МОНТАЖУ
1.1 Перед началом монтажа убедитесь, что система отопления выключена и слита вода.
1.2 Выберите подходящий тип клапана (прямой, угловой, осевой или наклонный) в зависимости от подключения радиатора.
1.3 Очистите резьбовые соединения и подготовьте уплотнители или уплотнительную ленту.
1.4 Установите клапан на патрубок радиатора и системы, затяните сначала вручную, затем аккуратно ключом – не применяйте чрезмерное усилие.
1.5 Проверьте правильность установки клапана в соответствии с направлением потока, указанным на корпусе.
1.6 После установки медленно заполните систему водой и проверьте все соединения на герметичность.

ИНСТРУКЦИЯ ПО ЭКСПЛУАТАЦИИ
2.1 Присоединительные клапаны предназначены для открытия, закрытия или частичного ограничения потока теплоносителя.
2.2 Поворачивайте рукоятку клапана по часовой стрелке, чтобы закрыть поток, или против часовой стрелки, чтобы открыть его.
2.3 Клапаны не предназначены для точной регулировки температуры – для этого используйте термостатические головки.
2.4 В отопительный сезон рекомендуется периодически проверять работу и настройки клапанов.
2.5 При протечке или неисправности необходимо немедленно отключить систему и заменить клапан.
2.6 Регулярное использование и контроль клапанов обеспечивают эффективную и безопасную работу всей системы.

[SV]
INSTALLATIONSANVISNINGAR
1.1 Kontrollera att värmesystemet är avstängt och tömt på vatten innan installationen påbörjas.
1.2 Välj rätt typ av ventil (rak, vinkel, axial eller sned) beroende på radiatoranslutningen.
1.3 Rengör anslutningsgängorna och förbered packningar eller tätningsband.
1.4 Montera ventilen på radiatorns och systemets anslutning, dra åt först för hand och sedan försiktigt med en nyckel – använd inte överdriven kraft.
1.5 Kontrollera att ventilen är korrekt placerad enligt flödesriktningen som anges på höljet.
1.6 Efter installationen, fyll systemet långsamt med vatten och kontrollera alla anslutningar för läckage.

BRUKSANVISNING
2.1 Anslutningsventiler används för att öppna, stänga eller delvis begränsa flödet av värmemedlet.
2.2 Vrid ventilratten medurs för att stänga flödet eller moturs för att öppna det.
2.3 Ventilerna är inte avsedda för exakt temperaturreglering – använd termostatventiler för detta ändamål.
2.4 Under värmesäsongen rekommenderas att ventilernas funktion och inställningar kontrolleras regelbundet.
2.5 Vid läckage eller funktionsfel, koppla genast bort systemet och byt ut ventilen.
2.6 Regelbunden användning och kontroll av ventilerna säkerställer en effektiv och säker drift av systemet.

[NO]
INSTALLASJONSVEILEDNING
1.1 Sørg for at varmesystemet er slått av og tømt for vann før installasjonen starter.
1.2 Velg riktig type ventil (rett, vinkel, aksial eller skrå) avhengig av radiatorens tilkobling.
1.3 Rengjør gjengene på tilkoblingene og forbered pakninger eller tetningstape.
1.4 Monter ventilen på radiator- og systemtilkoblingen, stram først for hånd og deretter forsiktig med en nøkkel – ikke bruk overdreven kraft.
1.5 Kontroller at ventilen er riktig plassert i henhold til strømningsretningen angitt på kroppen.
1.6 Etter installasjon, fyll systemet sakte med vann og kontroller alle tilkoblinger for lekkasjer.

BRUKSANVISNING
2.1 Tilkoblingsventiler brukes til å åpne, stenge eller delvis begrense strømmen av varmebæreren.
2.2 Drei ventilknappen med klokken for å stenge strømmen eller mot klokken for å åpne den.
2.3 Ventilene er ikke beregnet for presis temperaturregulering – bruk termostatventiler til dette formålet.
2.4 I varmesesongen anbefales det å sjekke ventilens funksjon og innstillinger regelmessig.
2.5 Ved lekkasjer eller funksjonsfeil, koble straks fra systemet og skift ventilen.
2.6 Regelmessig bruk og kontroll av ventilene sikrer effektiv og sikker drift av hele systemet.

[DA]
INSTALLATIONSVEJLEDNING
1.1 Sørg for, at varmesystemet er slukket og tømt for vand, inden installationen påbegyndes.
1.2 Vælg den rigtige type ventil (lige, vinkel, aksial eller skrå) afhængigt af radiatorens tilslutning.
1.3 Rengør tilslutningsgevindene og forbered pakninger eller tætningsbånd.
1.4 Monter ventilen på radiatoren og systemets tilslutning, stram først i hånden og derefter forsigtigt med en nøgle – brug ikke overdreven kraft.
1.5 Kontroller, at ventilen er korrekt placeret i henhold til strømningsretningen angivet på huset.
1.6 Efter installationen fyldes systemet langsomt med vand, og alle tilslutninger kontrolleres for utætheder.

BRUGSANVISNING
2.1 Tilslutningsventiler bruges til at åbne, lukke eller delvist begrænse strømmen af varmebærermediet.
2.2 Drej ventilhåndtaget med uret for at lukke strømmen eller mod uret for at åbne den.
2.3 Ventilerne er ikke beregnet til præcis temperaturregulering – brug termostatventiler til dette formål.
2.4 I fyringssæsonen anbefales det regelmæssigt at kontrollere ventilernes funktion og indstillinger.
2.5 Ved lækage eller funktionsfejl skal systemet straks frakobles, og ventilen udskiftes.
2.6 Regelmæssig brug og kontrol af ventilerne sikrer en effektiv og sikker drift af systemet.

[FI]
ASENNUSOHJEET
1.1 Varmistus, että lämmitysjärjestelmä on pois päältä ja tyhjennetty vedestä ennen asennusta.
1.2 Valitse sopiva venttiilityppi (suora, kulma, aksiaalinen tai vino) patterin liitännän mukaan.
1.3 Puhdista liitoskierteet ja valmiste tiivisteet tai tiivistenauha.
1.4 Asenna venttiili patterin ja järjestelmän liitäntään, kiristä ensin käsin ja sitten varovasti jakoavaimella – älä käytä liiallista voimaa.
1.5 Tarkista venttiilin oikea asento rungossa ilmoitetun virtaussuunnan mukaan.
1.6 Asennuksen jälkeen täytä järjestelmä hitaasti vedellä ja tarkista kaikki liitännät vuotojen varalta.

KÄYTTÖOHJEET
2.1 Liitäntäventtiilejä käytetään lämmönsiirtoaineen virtauksen avaamiseen, sulkemiseen tai osittaiseen rajoittamiseen.
2.2 Käännä venttiilin nuppia myötäpäivään sulkeaksesi virtauksen tai vastapäivään avataksesi sen.
2.3 Venttiilit eivät ole tarkoitettu tarkkaan lämpötilansäätöön – käytä siihen tarkoitukseen termostaattipäitä.
2.4 Lämmityskauden aikana on suositeltavaa tarkistaa säännöllisesti venttiilien toiminta ja asetukset.
2.5 Vuotojen tai toimintahäiriöiden sattuessa katkaise järjestelmä välittömästi ja vaihda venttiili.
2.6 Venttiilien säännöllinen käyttö ja tarkistus takaavat järjestelmän tehokkaan ja turvallisen toiminnan.

[CS]
NÁVOD K MONTÁŽI
1.1 Před zahájením montáže se ujistěte, že je topný systém vypnutý a vypuštěný z vody.
1.2 Zvolte vhodný typ ventilu (přímý, úhlový, axiální nebo šikmý) podle připojení radiátoru.
1.3 Vyčistěte připojovací závity a připravte těsnění nebo těsnicí pásku.
1.4 Namontujte ventil na hrdlo radiátoru a systému, nejprve utáhněte rukou a poté opatrně klíčem – nepoužívejte nadměrnou sílu.
1.5 Zkontrolujte správné usazení ventilu podle směru průtoku vody uvedeného na tělese.
1.6 Po dokončení montáže pomalu naplňte systém vodou a zkontrolujte těsnost všech spojů.

NÁVOD K OBSLUZE
2.1 Připojovací ventily slouží k otevírání, zavírání nebo částečnému omezení průtoku otopné vody.
2.2 Otáčejte ovládacím kolečkem ventilu po směru hodinových ručiček pro uzavření průtoku nebo proti směru pro jeho otevření.
2.3 Ventily nejsou určeny k přesné regulaci teploty – k tomu použijte termostatické hlavice.
2.4 Během topné sezóny se doporučuje pravidelně kontrolovat funkci a nastavení ventilů.
2.5 V případě úniku nebo poruchy okamžitě odpojte systém a vyměňte ventil.
2.6 Pravidelná obsluha a kontrola ventilů zajišťuje efektivní a bezpečný provoz celé soustavy.

[PT]
INSTRUÇÕES DE INSTALAÇÃO
1.1 Antes de iniciar a instalação, certifique-se de que o sistema de aquecimento está desligado e drenado de água.
1.2 Escolha o tipo de válvula adequado (reta, angular, axial ou oblíqua) de acordo com a ligação do radiador.
1.3 Limpe as roscas de ligação e prepare vedações ou fita vedante.
1.4 Instale a válvula na ligação do radiador e do sistema, apertando primeiro à mão e depois suavemente com uma chave – não aplique força excessiva.
1.5 Verifique o correto posicionamento da válvula de acordo com a direção do fluxo indicada no corpo.
1.6 Após a instalação, encha lentamente o sistema com água e verifique a estanqueidade de todas as ligações.

INSTRUÇÕES DE UTILIZAÇÃO
2.1 As válvulas de ligação servem para abrir, fechar ou limitar parcialmente o fluxo do fluido de aquecimento.
2.2 Rode o manípulo da válvula no sentido horário para fechar o fluxo ou no sentido anti-horário para o abrir.
2.3 As válvulas não se destinam a uma regulação precisa da temperatura – utilize cabeças termostáticas para esse fim.
2.4 Durante a época de aquecimento recomenda-se verificar periodicamente o funcionamento e as regulações das válvulas.
2.5 Em caso de fugas ou avarias, desligue imediatamente o sistema e substitua a válvula.
2.6 A utilização e manutenção regulares das válvulas garantem o funcionamento eficiente e seguro do sistema.

[HU]
SZERELÉSI ÚTMUTATÓ
1.1 A szerelés megkezdése előtt győződjön meg arról, hogy a fűtési rendszer ki van kapcsolva és le van eresztve a víz.
1.2 Válassza ki a megfelelő típusú szelepet (egyenes, sarok, axiális vagy ferde) a radiátor csatlakozása szerint.
1.3 Tisztítsa meg a csatlakozómeneteket, és készítse elő a tömítéseket vagy a tömítőszalagot.
1.4 Szerelje fel a szelepet a radiátor és a rendszer csonkjára, először kézzel húzza meg, majd óvatosan kulccsal – ne alkalmazzon túlzott erőt.
1.5 Ellenőrizze a szelep helyes beállítását a testen feltüntetett áramlási irány szerint.
1.6 A szerelés befejezése után lassan töltse fel a rendszert vízzel, és ellenőrizze az összes csatlakozás tömítettségét.

HASZNÁLATI ÚTMUTATÓ
2.1 A csatlakozószelepek a fűtőközeg áramlásának nyitására, zárására vagy részleges korlátozására szolgálnak.
2.2 Forgassa a szelep gombját az óramutató járásával megegyező irányba az áramlás elzárásához, vagy azzal ellentétes irányba a megnyitásához.
2.3 A szelepek nem alkalmasak a hőmérséklet pontos szabályozására – ehhez termosztatikus fejeket kell használni.
2.4 A fűtési szezonban ajánlott rendszeresen ellenőrizni a szelepek működését és beállításait.
2.5 Szivárgás vagy meghibásodás esetén azonnal válassza le a rendszert, és cserélje ki a készüléket.
2.6 A szelepek rendszeres használata és ellenőrzése biztosítja a rendszer hatékony és biztonságos működését.

[RO]
INSTRUCȚIUNI DE MONTAJ
1.1 Înainte de a începe montajul, asigurați-vă că sistemul de încălzire este oprit și golit de apă.
1.2 Alegeți tipul de supapă potrivit (dreaptă, unghiulară, axială sau oblică) în funcție de racordul radiatorului.
1.3 Curățați filetele de racord și pregătiți garnituri sau bandă de etanșare.
1.4 Montați supapa pe racordul radiatorului și al instalației, strângând mai întâi manual, apoi ușor cu o cheie – nu aplicați forță excesivă.
1.5 Verificați alinierea corectă a supapei conform direcției de curgere indicate pe corp.
1.6 După montaj, umpleți încet sistemul cu apă și verificați etanșeitatea tuturor racorduriilor.

INSTRUCȚIUNI DE UTILIZARE
2.1 Supapele de racord sunt folosite pentru deschiderea, închiderea sau limitarea parțială a fluxului agentului termic.
2.2 Rotiți butonul supapei în sens orar pentru a închide fluxul sau în sens antiorar pentru a-l deschide.
2.3 Supapele nu sunt destinate reglării precise a temperaturii – pentru aceasta folosiți capete termostatice.
2.4 În timpul sezonului de încălzire se recomandă verificarea periodică a funcționării și setărilor supapelor.
2.5 În caz de scurgeri sau defecțiuni, deconectați imediat instalația și înlocuiți supapa.
2.6 Utilizarea și întreținerea regulată a supapelor asigură funcționarea eficientă și sigură a întregului sistem.

[EL]
ΟΔΗΓΊΕΣ ΕΓΚΑΤΆΣΤΑΣΗ
1.1 Πριν ξεκινήσετε την εγκατάσταση, βεβαιωθείτε ότι το σύστημα θέρμανσης είναι απενεργοποιημένο και άδειο από νερό.
1.2 Επιλέξτε τον κατάλληλο τύπο βαλβίδας (ευθεία, γωνιακή, αξονική ή λοξή) ανάλογα με τη σύνδεση του καλοριφέρ.
1.3 Καθαρίστε τα σπειρώματα σύνδεσης και στοιχίστε παρεμβύσματα ή ταινία στεγανοποίησης.
1.4 Τοποθετήστε τη βαλβίδα στο στόμιο του καλοριφέρ και της εγκατάστασης, σφίξτε πρώτα με το χέρι και στη συνέχεια προσεκτικά με κλειδί – μην εφαρμόζετε υπερβολική δύναμη.
1.5 Ελέγξτε τη σωστή τοποθέτηση της βαλβίδας σύμφωνα με την κατεύθυνση ροής που υποδεικνύεται στο σώμα.
1.6 Μετά την εγκατάσταση, γεμίστε αργά το σύστημα με νερό και ελέγξτε τη στεγανότητα όλων των συνδέσεων.

ΟΔΗΓΊΕΣ ΧΡΉΣΗΣ
2.1 Οι βαλβίδες σύνδεσης χρησιμοποιούνται για το άνοιγμα, το κλείσιμο ή τον μερικό περιορισμό της ροής του θερμικού φορέα.
2.2 Περιστρέψτε το κουμπί της βαλβίδας δεξιόστροφα για να κλείσετε τη ροή ή αριστερόστροφα για να την ανοίξετε.
2.3 Οι βαλβίδες δεν προορίζονται για ακριβή ρύθμιση θερμοκρασίας – χρησιμοποιήστε θερμοστατικές κεφαλές για αυτόν τον σκοπό.
2.4 Κατά τη διάρκεια της περιόδου θέρμανσης συνιστάται να ελέγχετε περιοδικά τη λειτουργία και τις ρυθμίσεις των βαλβίδων.
2.5 Σε περίπτωση διαρροής ή δυσλειτουργίας, αποσυνδέστε αμέσως το σύστημα και αντικαταστήστε τη βαλβίδα.
2.6 Η τακτική χρήση και ο έλεγχος των βαλβίδων εξασφαλίζουν την αποδοτική και ασφαλή λειτουργία του συστήματος.

[SK]
NÁVOD NA MONTÁŽ
1.1 Pred začatím montáže sa uistite, že je vykurovací systém vypnutý a vypustený z vody.
1.2 Vyberte vhodný typ ventilu (priamy, rohový, axiálny alebo šikmý) podľa pripojenia radiátora.
1.3 Vyčistite pripojovacie závity a pripravte tesnenia alebo tesniacu pásku.
1.4 Namontujte ventil na hrdlo radiátora a systému, najprv ho dotiahnite rukou a potom opatrne kľúčom – nepoužívajte nadmernú silu.
1.5 Skontrolujte správne nastavenie ventilu podľa smeru prietoku vody uvedeného na telese.
1.6 Po dokončení montáže pomaly naplňte systém vodou a skontrolujte tesnosť všetkých spojov.

NÁVOD NA OBSLUHU
2.1 Pripojovacie ventily slúžia na otváranie, zatváranie alebo čiastočné obmedzenie prietoku vykurovacieho média.
2.2 Otáčajte guličkacím kolieskom ventilu v smere hodinových ručičiek pre uzavretie prietoku alebo proti smeru pre jeho otvorenie.
2.3 Ventily nie sú určené na presnú reguláciu teploty – na tento účel použite termostatické hlavice.
2.4 Počas vykurovacej sezóny sa odporúča pravidelne kontrolovať funkciu a nastavenie ventilov.
2.5 V prípade úniku alebo poruchy okamžite odpojte systém a vymeňte ventil.
2.6 Pravidelná obsluha a kontrola ventilov zabezpečuje efektívnu a bezpečnú prevádzku celého systému.

[UK]
ІНСТРУКЦІЯ З МОНТАЖУ
1.1 Перед початком монтажу переконайтеся, що система опалення вимкнена та спорожнена від води.
1.2 Оберіть відповідний тип клапана (прямий, кутовий, осьовий або похилий) залежно від підключення радіатора.
1.3 Очистіть різьбові з'єднання та підготуйте ущільнювачі або ущільнювальну стрічку.
1.4 Встановіть клапан на патрубок радіатора та системи, спочатку затягніть вручну, а потім обережно ключем – не застосовуйте надмірної сили.
1.5 Перевірте правильність встановлення клапана відповідно до напрямку потоку, зазначеного на корпусі.
1.6 Після монтажу повільно наповніть систему водою та перевірте герметичність усіх з'єднань.

ІНСТРУКЦІЯ З ЕКСПЛУАТАЦІЇ
2.1 Прискорювальні клапани призначені для відкриття, закриття або часткового обмеження потоку теплоносія.
2.2 Поверніть ручку клапана за годинниковою стрілкою, щоб зберегти потік, або проти годинникової стрілки, щоб його відкрити.
2.3 Клапани не призначені для точної регуляції температури – для цього використовуйте термостатичні головки.
2.4 Під час опалювального сезону рекомендується періодично перевіряти роботу та налаштування клапанів.
2.5 У разі витоку або несправності негайно від'єднайте систему та замініть клапан.
2.6 Регулярна експлуатація та контроль клапанів забезпечує ефективну та безпечну роботу всієї системи.

[HR]
UPUTE ZA MONTAŽU
1.1 Prije početka montaže provjerite je li sustav grijanja isključen i ispražnjen od vode.
1.2 Odaberite odgovarajući tip ventila (ravni, kutni, aksijalni ili kosi) ovisno o priključku radijatora.
1.3 Očistite navoje priključka i pripremite brtve ili brtvenu traku.
1.4 Postavite ventil na priključak radijatora i sustava, prvo ga zategnite rukom, a zatim pažljivo ključem – nemojte primjenjivati preveliku silu.
1.5 Provjerite ispravnost položaja ventila u skladu sa smjerom protoka vode označenim na kućištu.
1.6 Nakon montaže polako napunite sustav vodom i provjerite nepropusnost svih spojeva.

UPUTE ZA UPORABU
2.1 Priključni ventili služe za otvaranje, zatvaranje ili djelomično ograničavanje protoka grijačeg medija.
2.2 Okrenite kuglični kotač u smjeru kazaljke na satu da zatvorite protok ili suprotno za njegovo otvaranje.
2.3 Ventili nisu namijenjeni preciznoj regulaciji temperature – za tu svrhu koristite termostatske glave.
2.4 Tijekom sezone grijanja preporučuje se redovito provjeravati rad i postavke ventila.
2.5 U slučaju curenja ili kvara odmah odspojite sustav i zamijenite ventil.
2.6 Redovita uporaba i kontrola ventila osigurava učinkovit i siguran rad cijelog sustava.

[LT]
MONTAVIMO INSTRUKCIJA
1.1 Prieš pradėdami montavimą įsitikinkite, kad šildymo sistema yra išjungta ir ištuštinta.
1.2 Pasirinkite tinkamą vožtuvo tipą (tiesų, kampinį, ašinį ar įstrižą) pagal radiatoriaus prijungimą.
1.3 Išvalykite prijungimo sriegius ir paruoškite tarpiklius arba sandarinimo juostą.
1.4 Sumontuokite vožtuvą ant radiatoriaus ir sistemos jungties, pirmiausia priveržkite ranka, o tada atsargiai raktu – nenaudokite per didelės jėgos.
1.5 Patikrinkite, ar vožtuvas tinkamai sumontuotas pagal ant korpuso nurodytą srauto kryptį.
1.6 Baigę montavimą, lėtai pripildykite sistemą vandeniu ir patikrinkite visų jungčių sandarumą.

NAUDOJIMO INSTRUKCIJA
2.1 Prijungimo vožtuvai naudojami šildymo terpės srautui atidaryti, uždaryti arba iš dalies apriboti.
2.2 Sukite vožtuvo rankenėlę pagal laikrodžio rodyklę, kad uždarytumėte srautą, arba prieš laikrodžio rodyklę – kad atidarytumėte.
2.3 Vožtuvai nėra skirti tiksliai temperatūrai reguliuoti – tam naudokite termostatines galvutes.
2.4 Šildymo sezono metu rekomenduojama periodiškai tikrinti vožtuvų veiklą ir nustatymus.
2.5 Esant nuotėkiui ar gedimui, nedelsdami atjunkite sistemą ir pakeiskite vožtuvą.
2.6 Reguliarus vožtuvų naudojimas ir kontrolė užtikrina efektyvų ir saugų visos sistemos darbą.

[BG]
ИНСТРУКЦИИ ЗА МОНТАЖ
1.1 Преди да започнете монтажа, уверете се, че отоплителната система е изключена и източена от вода.
1.2 Изберете подходящ тип вентил (права, ъглова, осев или наклонен) според свързването на радиатора.
1.3 Почистете резбите за свързване и подгответе уплътнения или тефлоново лента.
1.4 Монтирайте вентила на радиатора и системата, първо го затегнете на ръка, след това внимателно с ключ – не прилагайте прекомерна сила.
1.5 Проверете правилното разположение на вентила според посоката на потока, отбелязана върху корпуса.
1.6 След монтажа бавно напълнете системата с вода и проверете всички връзки за течове.

ИНСТРУКЦИИ ЗА УПОТРЕБА
2.1 Присъединителните вентили служат за отваряне, затваряне или частично ограничаване на потока на отоплителния флуид.
2.2 За затваряне ръчката на вентила по посока на часовниковата стрелка, за да затворите потока, или обратно – за да го отворите.
2.3 Вентилите не са предназначени за прецизно регулиране на температурата – за тази цел използвайте термостатични глави.
2.4 По време на отоплителния сезон се препоръчва редовна проверка на работата и настройките на вентилите.
2.5 При теч или неизправност незабавно изключете системата и сменете вентила.
2.6 Редовната употреба и контрол на вентилите осигуряват ефективна и безопасна работа на системата.

[SL]
NAVODILA ZA MONTAŽO
1.1 Pred začetkom montaže se prepričajte, da je ogrevalni sistem izklopljen in izpraznjen.
1.2 Glede na priključitev radiatorja izberite ustrezen tip ventila (ravni, kotni, aksialni ali poševen).
1.3 Očistite priključne navoje in pripravite tesnila ali tesnilni trak.
1.4 Ventil namestite na priključek radiatorja in sistema, najprej ga privijte ročno, nato previdno s ključem – ne uporabljajte pretirane sile.
1.5 Preverite pravilno namestitev ventila glede na smer pretoka, označeno na ohišju.
1.6 Po montaži sistem počasi napolnite z vodo in preverite tesnost vseh spojev.

NAVODILA ZA UPORABO
2.1 Priključni ventili se uporabljajo za odpiranje, zapiranje ali delno omejevanje pretoka grelnega medija.
2.2 Obrnite gumb ventila v smeri urinega kazalca, da zaprete pretok, ali v nasprotni smeri, da ga odprete.
2.3 Ventili niso namenjeni natančnemu uravnavanju temperature – za ta namen uporabite termostatske glave.
2.4 Med ogrevalno sezono je priporočljivo redno preverjati delovanje in nastavitve ventilov.
2.5 V primeru puščanja ali okvare takoj odklopite sistem in zamenjajte ventil.
2.6 Redna uporaba in nadzor ventilov zagotavljata učinkovito in varno delovanje celotnega sistema.

[LV]
UZSTĀDĪŠANAS INSTRUKCIJA
1.1 Pirms montāžas pārliecinieties, ka apkures sistēma ir izslēgta un iztukšota no ūdens.
1.2 Izvēlieties piemērotu vārsta tipu (taisns, leņķa, aksiāls vai slīps) atkarībā no radiatora pieslēguma.
1.3 Notīriet pieslēguma vītnes un sagatavojiet blīves vai hermētiķējošo lenti.
1.4 Uzstādiet vārstu uz radiatora un sistēmas pieslēguma, vispirms pievelciet ar roku, pēc tam uzmanīgi ar atslēgu – neizmantojiet pārmērīgu spēku.
1.5 Pārbaudiet pareizu vārsta novietojumu atbilstoši plūsmas virzienam, kas norādīts uz korpusa.
1.6 Pēc montāžas lēnām piepildiet sistēmu ar ūdeni un pārbaudiet visu savienojumu hermētiskumu.

LIETOŠANAS INSTRUKCIJA
2.1 Pieslēguma vārsti tiek izmantoti apkures nesēja plūsmas atvēršanai, aizvēršanai vai daļējai ierobežošanai.
2.2 Pagrieziet vārsta rokturi pulksteņrādītāja virzienā, lai aizvērtu plūsmu, vai pretēji, lai to atvērtu.
2.3 Vārsti nav paredzēti precīzai temperatūras regulēšanai – šim nolūkam izmantojiet termostatiskās galvinas.
2.4 Apkures sezonas laikā ieteicama regulāri pārbaudīt vārstu darbību un iestatījumus.
2.5 Noplūdes vai bojājuma gadījumā nekavējoties atvienojiet sistēmu un nomainiet vārstu.
2.6 Regulāra vārstu lietošana un kontrole nodrošina efektīvu un drošu visas sistēmas darbību.

[ET]
PAIGALDUSJUHEND
1.1 Enne paigaldamist veenduge, et küttesüsteem on välja lülitatud ja veest tühjendatud.
1.2 Valige radiaatori ühenduse järgi sobiv ventiili tüüp (sirge, nurkne, aksiaalne või kaldu).
1.3 Puhastage ühenduskeermeid ja valmistage ette tihendid või tihendustеip.
1.4 Paigaldage ventiil radiaatori ja süsteemi ühendusele, keerake esmalt käsitsi, seejärel ettevaatlikult võtmega – ärge kasutage liigset jõudu.
1.5 Kontrollige ventiili õiget asendit vastavalt korpusel näidatud voolusuunale.
1.6 Pärast paigaldust täitke süsteem aeglaselt veega ja kontrollige kõigi ühenduste tihedust.

KASUTUSJUHEND
2.1 Ühendusventiile kasutatakse soojuskandja voolu avamiseks, sulgemiseks või osaliseks piiramiseks.
2.2 Keerake ventiili nuppu päripäeva, et sulgeda vool, või vastupäeva, et see avada.
2.3 Ventiilid ei ole ette nähtud täpseks temperatuuri reguleerimiseks – selleks kasutage termostaatpead.
2.4 Küttesesioonis on soovitatav regulaarselt kontrollida ventiilide tööd ja seadeid.
2.5 Lekke või rikke korral lülitage süsteem aeglaselt veega ja vahetage ventiil.
2.6 Regulaarne ventiilide kasutamine ja kontroll tagab kogu süsteemi tõhusa ja ohutu töö.

[SR]
UPUTSTVO ZA MONTAŽU
1.1 Pre početka montaže proverite da li je sistem grejanja isključen i ispražnjen od vode.
1.2 Odaberite odgovarajući tip ventila (pravi, ugaoni, aksijalni ili kosi) u zavisnosti od priključka radijatora.
1.3 Očistite navoje priključaka i pripremite zaptivke ili traku za zaptivanje.
1.4 Postavite ventil na priključak radijatora i sistema, prvo ga zategnite rukom, a zatim pažljivo ključem – ne koristite preveliku silu.
1.5 Proverite pravilno postavljanje ventila u skladu sa smerom protoka označenim na kućištu.
1.6 Nakon montaže polako napunite sistem vodom i proverite zaptivenost svih spojeva.

UPUTSTVO ZA UPOTREBU
2.1 Priključni ventili služe za otvaranje, zatvaranje ili delimično ograničavanje protoka grejnog fluida.
2.2 Okrenite ručicu ventila u smeru kazaljke na satu da zatvorite protok ili suprotno da ga otvorite.
2.3 Ventili nisu namenjeni preciznoj regulaciji temperature – za tu svrhu koristite termostatske glave.
2.4 Tokom grejne sezone preporučuje se redovno proveravanje rada i podešavanja ventila.
2.5 U slučaju curenja ili kvara odmah isključite sistem i zamenite ventil.
2.6 Redovna upotreba i kontrola ventila obezbeđuju efikasan i bezbedan rad celog sistema.

[IS]
UPPSETNINGARLEIÐBEININGAR
1.1 Gakktu úr skugga um að hitakerfið sé slökkt og tæmt af vatni áður en uppsetning hefst.
1.2 Veldu viðeigandi gerð loka (beinn, horn, ás eða skáa) eftir tengingu ofnsins.
1.3 Hreinsaðu tengiþræðina og undirbúðu þétingar eða þétiband.
1.4 Settu lokann á tengingu ofns og kerfis, herðaðu fyrst með hendi og síðan varlega með lykli – ekki nota of mikinn kraft.
1.5 Athugaðu rétta staðsetningu lokans samkvæmt flæðisstefnu sem merkt er á hulstrið.
1.6 Eftir uppsetningu skaltu fylla kerfið hægt með vatni og athuga allar tengingar fyrir leka.

NOTKUNARLEIÐBEININGAR
2.1 Tengilokar eru notaðir til að opna, loka eða að hluta til takmarka flæði varmamiðilsins.
2.2 Snúðu lokahandfanginu réttsælis til að loka flæðinu eða rangsælis til að opna það.
2.3 Lokar eru ekki ætlaðir til nákvæmrar hitastýringar – notaðu hitastillihöfuð í þeim tilgangi.
2.4 Á meðan á hitunartímabilinu stendur er mælt með reglulegri athugun á starfsemi og stillingum loka.
2.5 Við leka eða bilun skaltu aftengja kerfið strax og skipta um loka.
2.6 Regluleg notkun og eftirlit með lokum tryggir skilvirkan og öruggan rekstur alls kerfisins.

[SQ]
UDHËZIME PËR MONTIM
1.1 Para se të filloni montimin, sigurohuni që sistemi i ngrohjes të jetë i fikur dhe i zbrazur nga uji.
1.2 Zgjidhni llojin e duhur të valvulës (e drejtë, këndore, aksiale ose diagonale) në varësi të lidhjes së radiatorit.
1.3 Pastroni fijet e lidhjes dhe përgatitni guarnicionet ose shiritin e vulosjes.
1.4 Montoni valvulën në dalje të radiatorit dhe të sistemit, shtrëngoni fillimisht me dorë, pastaj me kujdes me çelës – mos përdorni forcë të tepërt.
1.5 Kontrolloni vendosjen e saktë të valvulës sipas drejtimit të rrjedhës së treguar në trup.
1.6 Pas montimit, mbushni ngadalë sistemin me ujë dhe kontrolloni ngushtësinë e të gjitha lidhjeve.

UDHËZIME PËR PËRDORIM
2.1 Valvulat e lidhjes përdoren për të hapur, mbyllur ose kufizuar pjesërisht rrjedhën e lëngut ngrohës.
2.2 Rrotulloni dorezën e valvulës në drejtim të akrepave të orës për të mbyllur rrjedhën ose në drejtim të kundërt për ta hapur atë.
2.3 Valvulat nuk janë të destinuara për rregullim të saktë të temperaturës – për këtë qëllim përdorni kokа termostatike.
2.4 Gjatë sezonit të ngrohjes rekomandohet të kontrollohet periodikisht funksionimi dhe rregullimet e valvulave.
2.5 Në rast rrjedhjeje ose defekti, shkëputni menjëherë sistemin dhe zëvendësoni valvulën.
2.6 Përdorimi dhe kontrolli i rregullt i valvulave siguron funksionim efikas dhe të sigurt të gjithë sistemit.

[MK]
УПАТСТВО ЗА МОНТАЖА
1.1 Пред да започнете со монтажа, осигурете се дека системот за греење е исклучен и испразнет од вода.
1.2 Изберете соодветен тип вентил (прав, аголен, аксијален или кос) во зависност од приклучокот на радијаторот.
1.3 Исчистете ги приклучните навои и подгответе заптивки или лента за заптивање.
1.4 Монтирајте го вентилот на приклучокот на радијаторот и системот, прво затегнете рачно, а потоа внимателно со клуч – не користете прекумерна сила.
1.5 Проверете ја точната положба на вентилот според насоката на проток означена на куќиштето.
1.6 По завршувањето на монтажата, полека наполнете го системот со вода и проверете ја затегнатоста на сите приклучоци.

УПАТСТВО ЗА УПОТРЕБА
2.1 Приклучните вентили служат за отворање, затворање или делумно ограничување на протокот на грејниот медиум.
2.2 Завртете ја рачката на вентилот во насока на стрелките на часовникот за да го затворите протокот или обратно за да го отворите.
2.3 Вентилите не се наменети за прецизна регулација на температурата – за таа цел користете термостатски глави.
2.4 За време на сезоната на греење, препорачува периодично проверување на работата и поставките на вентилите.
2.5 Во случај на истекување или дефект, веднаш исклучете го системот и замените го вентилот.
2.6 Редовната употреба и контрола на вентилите обезбедува ефикасна и безбедна работа на целиот систем.

[MT]
ISTRUZZJONIJIET TA' INSTALLAZZJONI
1.1 Qabel tibda l-installazzjoni, iċċekkja li s-sistema tat-tisħin tkun imtaffi u mnixxfa.
1.2 Agħżel it-tip ta' valv xieraq (dritt, angolari, assjali jew oblikwu) skont il-konnessjoni tar-radjatur.
1.3 Naddaf il-ħjut tal-konnessjoni u ipprepara s-siġilli jew tejp tas-sigillar.
1.4 Ikkonnettja l-valv mar-radjatur u l-konnessjoni tas-sistema, issikkah l-ewwel bl-idejn u mbagħad bil-mod b'ċavetta – tużax forza żejda.
1.5 Iċċekkja l-allinjament korrett tal-valv skont id-direzzjoni tal-fluss immarkata fuq il-korp.
1.6 Wara l-installazzjoni, imla s-sistema bil-mod bl-ilma u iċċekkja l-issikkar ta' kull konnessjoni.

ISTRUZZJONIJIET TA' UŻU
2.1 Il-valvi ta' konnessjoni jintużaw biex jinfetaħ, jingħalaq jew jiġi limitat parzjalment il-fluss tal-mezz tat-tisħin.
2.2 Dawwar il-manku tal-valv fid-direzzjoni tal-arloġġ biex tagħlaq il-fluss jew fid-direzzjoni opposta biex tiftaħ.
2.3 Il-valvi mhumiex maħsuba għal regolazzjoni preċiża tat-temperatura – uża rasijiet termostatiċi għal dan l-iskop.
2.4 Matul l-istagun tat-tisħin huwa rakkomandat li jiġi vverifikat regolarment il-funzjonament u s-settings tal-valvi.
2.5 F'każ ta' tnixxija jew ħsara, aqta' immedjatament is-sistema u ibdel il-valv.
2.6 L-użu u l-kontroll regolari tal-valvi jiżguraw li s-sistema taħdem b'mod effiċjenti u sigur.