LVT GROUP

masterLED

PL Instrukcja bezpieczeństwa montażu oraz użytkowania w języku polskim

EN Safety instructions for assembly and use in English

BG Инструкция за безопасност при монтаж и употреба на български език

CS Bezpečnostní pokyny pro instalaci a použití v češtině

DA Saml og brug sikkerhedsanvisninger på dansk

DE Sicherheitshinweise zur Installation und Nutzung in deutscher Sprache

EL Οδηγίες ασφαλείας συναρμολόγησης και χρήσης στα ελληνικά

ES Instrucciones de seguridad de montaje y uso en español

ET Ohutusjuhendid paigaldamiseks ja kasutamiseks eesti keeles

FI Asennus- ja käyttöturvallisuusohjeet suomeksi

FR Consignes de sécurité de montage et d'utilisation en français

GA Cóimeáil agus úsáid treoracha sábháilteachta i nGaeilge

HR Sigurnosne upute za sastavljanje i uporabu na hrvatskom jeziku

HU Magyar nyelvű összeszerelési és használati utasítások

IT Istruzioni di sicurezza di montaggio e utilizzo in italiano

LT Montavimo ir naudojimo saugos instrukcijos lietuvių kalba

LV Drošības instrukcija latviešu valodā

MT Istruzzjonijiet ta' sigurtà għall-immuntar u l-użu bil-Malti

NL Veiligheidsinstructies voor montage en gebruik in het Nederlands

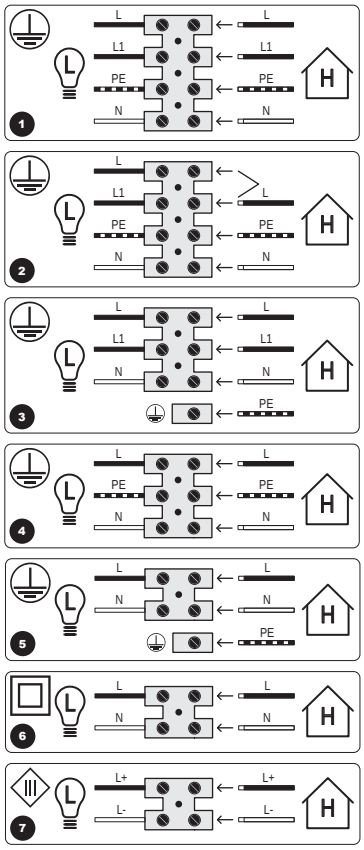
PT Instruções de segurança de montagem e utilização em português

RO Instructiuni de siguranta pentru asamblare si utilizare in limba romana

SK Bezpečnostný návod na montáž a používanie v slovenskom jazyku

SL Varnostna navodila za sestavo in uporabo v slovenskem jeziku

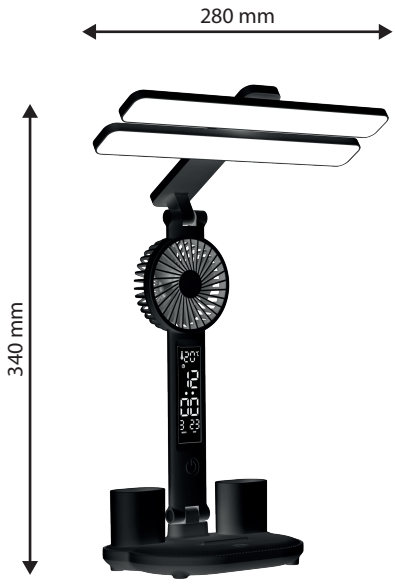
SV Montera och använd säkerhetsinstruktioner på svenska



	PE	L	L1	N	L+	L-
PL	przewód ochronny (żółto-zielony)	przewód fazowy (czarny)	przewód fazowy (brązowy)	przewód neutralny (niebieski)	przewód prądowy "+" (czerwony)	przewód prądowy "-" (czarny)
EN	protective wire (yellow-green)	Phase wire (black)	Phase wire (brown)	neutral wire (blue)	current wire "+" (red)	current wire "-" (black)
BG	защитна жица (жълто-зелена)	фазов проводник (черен)	фазов проводник (кафяв)	неутрален проводник (син)	захранващ кабел "+" (червен)	захранващ кабел "-" (черен)
CS	ochranný vodič (žluto-zelený)	fázový vodič (černý)	fázový vodič (hnědý)	neutrální vodič (modrý)	napájecí kabel "+" (červený)	napájecí kabel "-" (černý)
DA	beskyttelsestråd (gul-grøn)	fasetråd (sort)	fasetråd (brun)	neutral ledning (blå)	strømkabel "+" (rød)	strømkabel "-" (sort)
DE	Schutzdraht (gelb-grün)	Phasendraht (schwarz)	Phasendraht (braun)	Neutralleiter (blau)	Stromkabel „+" (rot)	Netzkabel „-" (schwarz)
EL	προστατευτικό σύρμα (κίτρινο-πράσινο)	καλώδιο φάσης (μαύρο)	καλώδιο φάσης (καφέ)	ουδέτερο καλώδιο (μπλε)	καλώδιο τροφοδοσίας "+" (κόκκινο)	καλώδιο ρεύματος "-" (μαύρο)
ES	cable protector (amarillo-verde)	cable de fase (negro)	cable de fase (marrón)	cable neutro (azul)	cable de alimentación "+" (rojo)	cable de alimentación "-" (negro)
ET	kaitsetraat (kollane-roheline)	faasijuhe (must)	faasijuhe (pruun)	nulljuhe (sinine)	toitekaabel "+" (punane)	toitekaabel "-" (must)
FI	suojajlanka (keltа-vihreä)	vaihejohto (musta)	vaihejohto (ruskea)	fi neutre (sininen)	virtajohto "+" (punainen)	virtajohto "-" (musta)
FR	fil de protection (jaune-vert)	fil de phase (noir)	fil de phase (marron)	fil neutre (bleu)	câble d'alimentation "+" (rouge)	câble d'alimentation "-" (noir)
GA	sreang cosanta (bui-uaine)	sreang phas (dubh)	sreang phas (donn)	sreang neodrach (gorm)	cábla cumhachta "+" (dearg)	cábla cumhachta "-" (dubh)
HR	zaštitna žica (žuto-zelena)	fazna žica (crna)	fazna žica (smeđa)	fazna žica (plava)	kabel za napajanje "+" (crveni)	kabel za napajanje "-" (crni)
HU	védőhuzal (sárga-zöld)	fázisvezeték (fekete)	fázisvezeték (barna)	nulla vezeték (kék)	tápkábel "+" (piros)	tápkábel "-" (fekete)
IT	filo di protezione (giallo-verde)	filo di fase (nero)	filo di fase (marrone)	filo neutro (blu)	cavo di alimentazione "+" (rosso)	cavo di alimentazione "-" (nero)
LT	apsauginė viela (geltonai žalia)	fazinis laidas (juodas)	fazinis laidas (rudas)	neutralusis laidas (mėlynas)	maitinimo laidas "+" (raudonas)	maitinimo laidas "-" (juodas)
LV	aizsargvads (dzelteni zaļš)	fāzes vads (melns)	fāzes vads (brūns)	neitrāls vads (zils)	strāvas kabelis "+" (sarkans)	strāvas kabelis "-" (melns)
MT	wajer protettiv (isfar-ahdar)	wajer tal-fażi (iswed)	wajer tal-fażi (kannella)	wajer newtrali (blu)	voedingskabel "+" (aħmar)	kejbil tad-dawl "-" (iswed)
NL	beschermdraad (geelgroen)	fasedraad (zwart)	fasedraad (bruin)	neutrale draad (blauw)	voedingskabel "+" (rood)	voedingskabel "-" (zwart)
PT	fio protetor (amarelo-verde)	fio de fase (preto)	fio de fase (castanho)	fio neutro (azul)	cabo de alimentação "+" (vermelho)	cabo de alimentação "-" (preto)
RO	fir de protecție (galben-verde)	fir de fază (negru)	fir de fază (maro)	fir neutru (albastru)	cablu de alimentare „+" (roșu)	cablu de alimentare „-" (negru)
SK	ochranný drôt (žlto-zelený)	fázový vodič (čierny)	fázový vodič (hnedý)	neutrálny vodič (modrý)	napájací kábel "+" (červený)	napájací kábel "-" (čierny)
SL	zaščitna žica (rumeno-zelena)	fazna žica (črna)	fazna žica (rjava)	nevtralna žica (modra)	napajalni kabel "+" (rdeč)	napajalni kabel "-" (črn)
SV	skyddstråd (gul-grön)	fastråd (svart)	fastråd (brun)	neutral tråd (blå)	strömkabel "+" (röd)	strömkabel "-" (svart)

	I klasa ochronności (z przewodem ochronnym)	II klasa ochronności (bez przewodu ochronnego)	III klasa ochronności (zasianie napięciem bezpiecznym)	IP20/IP44/IP54/IP65
PL	I klasa ochronności (z przewodem ochronnym)	II klasa ochronności (bez przewodu ochronnego)	III klasa ochronności (zasianie napięciem bezpiecznym)	klasa szczelności IP
EN	Protection class I (with protective conductor)	Protection class II (without protective conductor)	Protection class III (supply with safe voltage)	IP tightness class
BG	Клас на защита I (със защитен проводник)	Клас на защита II (без защитен проводник)	Клас на защита III (захранен с безопасно напрежение)	IP клас на пълнотност
CS	Třída ochrany I (s ochranným vodičem)	Třída ochrany II (bez ochranného vodiče)	Třída ochrany III (dodávano s bezpečným napětím)	Třída těsnosti IP
DA	Beskyttelsesklasse I (med beskyttelsesleder)	Beskyttelsesklasse II (uden beskyttelsesleder)	Beskyttelsesklasse III (leveres med sikker spænding)	IP-tæthedsklasse
DE	Schutzklasse I (mit Schutzleiter)	Schutzklasse II (ohne Schutzleiter)	Schutzklasse III (mit sicherer Spannung versorgt)	IP-Dichtheitsklasse
EL	Κατηγορία προστασίας Ι (με προστατευτικό αγωγό)	Κατηγορία προστασίας II (χωρίς προστατευτικό αγωγό)	Κατηγορία προστασίας III (παρέχεται με ασφαλή τάση)	Κατηγορία στεγανότητας IP
ES	Clase de protección I (con conductor de protección)	Clase de protección II (sin conductor de protección)	Clase de protección III (suministrada con tensión segura)	clase de estanqueidad IP
ET	I kaitseklass (kaitsejuhtmega)	II kaitseklass (ilma kaitsejuhtmeta)	III kaitseklass (tarnitakse ohutu pingega)	IP tihedusklass
FI	Suojausluokka I (suojajohtimella)	Suojausluokka II (ilman suojajohdinta)	Suojausluokka III (toimitetaan turvallisella jännitteellä)	IP-iiveysluokka
FR	Classe de protection I (avec conducteur de protection)	Classe de protection II (sans conducteur de protection)	Classe de protection III (alimenté avec une tension de sécurité)	classe d'étanchéité IP
GA	Aicme cosanta I (le seoltóir cosanta)	Aicme cosanta II (gan seoltóir cosanta)	Aicme cosanta III (arna sholáthar le voltas sábháilte)	rang tightness IP
HR	Klasa zaštite I (sa zaštitnim vodičem)	Klasa zaštite II (bez zaštitnog vodiča)	Klasa zaštite III (napaja se sigurnim naponom)	IP klasa nepropusnosti
HU	I. védelmi osztály (védővezetővel)	II. védelmi osztály (védővezető nélkül)	III. védelmi osztály (biztonságos feszültséggel szállítva)	IP tömörségi osztály
IT	Classe di protezione I (con conduttore di protezione)	Classe di protezione II (senza conduttore di protezione)	Classe di protezione III (fornito con tensione sicura)	classe di tenuta IP
LT	I apsaugos klasė (su apsauginiu laidininku)	II apsaugos klasė (be apsauginio laidininko)	III apsaugos klasė (tiekiama su saugia įtampa)	IP sandarumo klasė
LV	I aizsardzības klase (ar aizsargvadu)	II aizsardzības klase (bez aizsargvada)	III aizsardzības klase (piegādāts ar drošu spriegumu)	IP hermētiskuma klase
MT	Klassi ta' protezzjoni I (b'konduttur protettiv)	Klassi ta' protezzjoni II (mingħajr konduttur protettiv)	Klassi ta' protezzjoni III (fornita b'vultaġġ sigur)	klassi ta' tagħfis IP
NL	Beschermingsklasse I (met aardgeleider)	Beschermingsklasse II (zonder aardgeleider)	Beschermingsklasse III (geleverd met veilige spanning)	IP-dichtheidsklasse
PT	Classe de proteção I (com condutor de proteção)	Classe de proteção II (sem condutor de proteção)	Classe de proteção III (fornecido com tensão segura)	classe de estanquicidade IP
RO	Clasa de protecție I (cu conductor de protecție)	Clasa de protecție II (fără conductor de protecție)	Clasa de protecție III (furnizată cu tensiune sigură)	clasa de etanșeitate IP
SK	Trieda ochrany I (s ochranným vodičom)	Trieda ochrany II (bez ochranného vodiča)	Trieda ochrany III (dodávané s bezpečným napätím)	trieda tesnosti IP
SL	Zaščitni razred I (z zaščitnim vodnikom)	Zaščitni razred II (brez zaščitnega vodnika)	Zaščitni razred III (napajan z varno napetostjo)	razred tesnosti IP
SV	Skyddsklass I (med skyddsledare)	Skyddsklass II (utan skyddsledare)	Skyddsklass III (levereras med säker spänning)	IP-tätheteklass

	wymiana popękanego klosza ochronnego	minimalna odległość od oświetlanego obiektu	podłączenie sieci od strony instalacji	podłączenie sieci od strony oprawy	użytek wewnętrzny	użytek zewnętrzny
PL	wymiana popękanego klosza ochronnego	minimalna odległość od oświetlanego obiektu	podłączenie sieci od strony instalacji	podłączenie sieci od strony oprawy	użytek wewnętrzny	użytek zewnętrzny
EN	replacement of a cracked protective cover	minimum distance from the illuminated object	connection from the installation side	connection from the fixture side	internal use	external use
BG	подмяна на спукано защитно покритие	минимално разстояние от осветения обект	връзка от страна на монтажа	връзка от страната на приспособлението	за вътрешна употреба	за външна употреба
CS	výměna prasklého ochranného krytu	minimální vzdálenost od osvětlovaného předmětu	připojení ze strany instalace	připojení ze strany příslušenství	vnitřní použití	vnější použití
DA	udskiftning af et revnet beskyttelsesdæksel	minimumsafstand fra den oplyste genstan	tilslutning fra installationssiden	tilslutning fra armaturets side	intern brug	ekstern brug
DE	Ersetzen einer rissigen Schutzhülle	Mindestabstand zum beleuchteten Objekt	Anschluss von der Installationsseite her	Anschluss von der Geräteseite her	interner Gebrauch	externer Gebrauch
EL	αντικατάσταση ενός ραγισμένου προστατευτικού καλύμματος	ελάχιστη απόσταση από το φωτιζόμενο αντικείμενο	σύνδεση από την πλευρά εγκατάστασης	σύνδεση από την πλευρά του εξαρτήματος	εσωτερική χρήση	εξωτερική χρήση
ES	reemplazo de una cubierta protectora rota	distancia mínima del objeto iluminado	conexión desde el lado de instalación	conexión desde el lado del aparato	uso interno	uso externo
ET	pragunenud kaitsekatte asendamine	minimaalne kaugus valgustatud objektist	ühendus paigalduse poolelt	ühendus kinnituse poolelt	sisemine kasutamine	välispidiseks kasutamiseks
FI	haljenmeen suojakannen vaihtaminen	vähimmäisetäisyys valaistusta kohteesta	liitäntä asennuspuolelta	liitäntä telineen puolelta	sisäiseen käyttöön	ulkoiseen käyttöön
FR	remplacement d'un capot de protection fissuré	distance minimale de l'objet éclairé	connexion du côté de l'installation	connexion du côté du luminaire	usage interne	usage externe
GA	clúdach cosanta scáinte a athsholáthar	achar íosta ón réad soilsithe	nasc ón taobh suiteála	nasc ó thaobh an daingneáin	úsáid inmheánach	úsáid sheachtrach
HR	zamjena napuknutog zaštitnog poklopca	minimalna udaljenost od osvijetljenog objekta	priključak sa strane instalacije	priključak sa strane učvršćenja	unutarnju uporabu	vanjska uporaba
HU	repedt védőburkolat cseréje	minimális távolság a megvilágított tárgytól	csatlakozás a telepítési oldalról	csatlakozás a szerelvény oldaláról	belső használat	külső használat
IT	sostituire una copertura protettiva rotta	distanza minima dall'oggetto illuminato	collegamento dal lato installazione	collegamento dal lato apparecchio	uso interno	uso esterno
LT	pakeisti įtrūkusį apsauginį dangtelį	minimalus atstumas nuo apšviečiamo objekto	prijungimas iš montavimo pusės	jungtis iš tvirtinimo pusės	vidiniam naudojimui	išoriniam naudojimui
LV	iepīsušā aizsargpārsega nomaiņa	minimālais attālums no apgaismojamā objekta	savienojums no uzstādīšanas puses	savienojums no armatūras puses	iekšējai lietošanai	ārējai lietošanai
MT	tissostitwixxi kopertura protettiva maqsuma	distanza minima mill-oġġett illuminat	konnessjoni min-naha tal-installazzjoni	konnessjoni min-naha tal-apparat	użu intern	użu estern
NL	ter vervanging van een gebarsten beschermkap	minimale afstand tot het verlichte object	aansluiting vanaf de installatiezijde	aansluiting vanaf de armatuurzijde	intern gebruik	extern gebruik
PT	substituindo uma capa protetora rachada	distância mínima do objeto iluminado	ligação do lado da instalação	ligação do lado do aparelho	uso interno	uso externo
RO	înlocuirea unui capac de protecție crăpat	distanta minima de obiectul iluminat	conexiune din partea de instalare	conexiune din partea dispozitivului de fixare	uz intern	uz extern
SK	výmena prasknutého ochranného krytu	minimálna vzdialenosť od osvetleného objektu	pripojenie zo strany inštalácie	pripojenie zo strany prípravku	vnútorné použitie	vonkajšie použitie
SL	zamenjava počenega zaščitnega pokrova	minimalna oddaljenost od osvetljenega predmeta	povezava s strani namestitve	povezava s strani napeljave	notranja uporaba	zunanjo uporabo
SV	byte av ett sprucket skyddskåpa	minsta avstånd från det upplysta föremålet	anslutning från installationssidan	anslutning från fixtursidan	intern användning	extern användning



5V 1A

ABS

7W

50 x SMD LED 2835

3000K/ 4000K/ 6000K

Øuse 360°
796lm

CRI (Ra): >80

IP20

-10°C / +45°C

180°

Total dimensions: 280 x 180 x 340 [mm]

Shade dimension: 280 x 10 x 35 [mm]

Base dimensions: 180 x 120 x 20 [mm]

USB-C cable length: 100 [cm]

touch button

DIMMABLE

PL Niewymienne źródło światła
EN Non-replaceable light source
DE Nicht austauschbare Lichtquelle
HU Nem cserélhető fényforrás
CS Nevyměnitelný zdroj světla
SK Nevymeniteľný zdroj svetla

PL Czarny
EN Black
DE Schwarz
HU Fekete
CS Černý
SK Čierna

Wyprodukowano w ChRL
dla LVT Sp. z o.o.
ul. Piecewska 19
80-288 Gdańsk

PL

ZASTOSOWANIE PRODUKTU

Zakupiony przez Państwa produkt elektryczny spełnia wymagania norm Unii Europejskiej, został poddany procedurze oceny zgodności oraz oznaczony znakiem CE. W zależności od modelu / konstrukcji może być przyłączany (w sposób bezpieczny) do sieci elektroenergetycznej (~230V 50/60Hz), poprzez dodatkowe urządzenie pomocnicze (zasilacz) o odpowiednich parametrach lub użytkowany bez przyłączenia do sieci elektroenergetycznej (towary z wbudowanym akumulatorem oraz z panelami solarnymi).

MONTAŻ

Instalacji produktu może dokonać tylko osoba z uprawnieniami do prac przy sprzęcie elektrycznym. Podłączenie powinno być zgodne ze schematem podłączenia 1-7. PRODUKTY NA STAŁE MOCOWANE DO PODŁOŻA 1. Wyłączyć napięcie w sieci 230V poprzez wyłączenie bezpiecznika. 2. Wywierać w podłożu otwory zgodnie odpowiadające danemu modelowi towaru. 3. Umieszczenie kołków montażowych w otworach. 4. Zawiesić lub przykręcić produkt do podłoża. 5. Podłączyć przewody zasilające do kostki zasilającej. 6. Wkręcić źródła światła (jeżeli są niezintegrowane). 7. Włączyć bezpiecznik. PRODUKTY PRZENOŚNE 1. Wkręcić źródło światła. 2. Podłączyć przewód zasilający do gniazdka elektrycznego. PRODUKTY AKUMULATOROWE I SOLARNE 1. Umieścić baterię (jeżeli niezintegrowana). 2. Włączyć produkt przyciskiem ON/OFF.

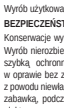
CECHY FUNKCJONALNE

Wyrób użytkować wewnątrz pomieszczeń (stopień IP20/IP44) lub na zewnątrz (stopień IP44/IP54/IP65).

BEZPIECZEŃSTWO / KONSERWACJA

Konserwacje wykonywać przy odłączonym zasilaniu. Czyścić wyłącznie delikatnymi i suchymi tkaninami. Nie zakrywać wyrobu. Wyrób nierozbieralny. Nie nadaje się do samodzielnych napraw. Niedopuszczalne jest użytkowanie wyrobu bez lub z pęknięte szybką ochronną. Wymiana źródła światła w oprawie LED jest niemożliwa / Wymiana źródła światła jest możliwa w oprawie bez zintegrowanego źródła światła. Należy wymienić całą oprawę LED w przypadku uszkodzenia. Szkody powstałe z powodu niewłaściwego montażu nie będą uznane jako reklamacja. Nie wolno modyfikować zakupionego towaru. Produkt nie jest zabawką, podczas pracy należy trzymać go w bezpiecznej odległości od zwierząt oraz małych dzieci. Do montażu produktu elektrycznego należy używać atestowanej kostki zasilającej zgodnej z normą EN 60998. Produkt nie może mieć kontaktu ze smarami, rozpuszczalnikami oraz innymi substancjami penetrującymi. Dane techniczne znajdują się na etykiecie bądź opakowaniu.

UTYLIZACJA URZĄDZEŃ ELEKTRYCZNYCH / OCHRONA ŚRODOWISKA



Sprzęt elektryczny oznaczony symbolem przekreślonego kosza nie może być wyrzucony łącznie z odpadami komunalnymi. Taki sprzęt podlega zbiórce i recyklingowi. Wyrobów tak oznakowanych, pod karą grzywny, nie można wyrzucać do zwykłych śmieci razem z innymi odpadami. Wyroby takie mogą być szkodliwe dla środowiska i zdrowia ludzkiego, wymagają specjalnej formy przetwarzania, w szczególności odzysku, recyklingu i/lub unieszkodliwiania. Wyroby tak oznakowane powinny zostać oddane do punktu zbierania zużytego sprzętu elektrycznego lub elektronicznego. Informacje na temat punktów zbierania/odbioru udzielają władze lokalne lub sprzedawcy tego rodzaju sprzętu. Zużyty sprzęt może zostać również oddany do sprzedawcy, w przypadku zakupu nowego wyrobu w ilości nie większej niż nowy kupowany sprzęt tego samego rodzaju. Powyższe zasady dotyczą obszaru Unii Europejskiej. W przypadku innych państw należy stosować prawne regulacje obowiązujące w danym kraju. Zalecamy kontakt z dystrybutorem naszego wyrobu na danym obszarze.

UWAGI / WSKAZÓWKI

Nie stosowanie się do zaleceń niniejszej instrukcji może doprowadzić np. do powstania pożaru, poparzeń, porażenia prądem elektrycznym, obrażeń fizycznych oraz innych szkód materialnych i niematerialnych. Dodatkowe informacje na temat produktów marki LVT dostępne są na: www.lvt.com.pl. LVT sp. z o.o. nie ponosi odpowiedzialności za skutki wynikające z nieprzestrzegania zaleceń niniejszej instrukcji. Firma LVT sp. z o.o. zastrzega sobie prawo do wprowadzania zmian w instrukcji.

EN

PRODUCT APPLICATION

The electrical product you purchased meets the requirements of European Union standards, has undergone the conformity assessment procedure and is marked with the CE mark. Depending on the model / design, it can be connected (safely) to the power grid (~230V 50/60Hz), through an additional auxiliary device (power supply) with appropriate parameters or used without connection to the power grid (products with a built-in battery and with solar panels).

INSTALLATION

The product may only be installed by a person authorized to work on electrical equipment. The connection should be in accordance with the connection diagram 1-7. PRODUCTS PERMANENTLY ATTACHED TO THE GROUND 1. Turn off the voltage in the 230V grid by turning off the fuse. 2. Drill holes in the ground according to the given product model. 3. Place the mounting plugs in the holes. 4. Hang or screw the product to the ground. 5. Connect the power cables to the power block. 6. Screw in the light sources (if not integrated). 7. Switch on the fuses. PORTABLE PRODUCTS 1. Screw in the light source. 2. Connect the power cable to the electrical outlet. BATTERY AND SOLAR PRODUCTS 1. Insert the battery (if not integrated). 2. Switch on the product using the ON/OFF button.

FUNCTIONAL FEATURES

The product is intended for indoor use (IP20/IP44 rating) or outdoors (IP44/IP54/IP65 rating).

SAFETY / MAINTENANCE

Maintenance should be performed with the power disconnected. Clean only with soft and dry fabrics. Do not cover the product. The product cannot be disassembled. It is not suitable for self-repair. It is not permitted to use the product without or with a cracked protective glass. It is not possible to replace the light source in the LED luminaire / It is possible to replace the light source in the luminaire without an integrated light source. The entire LED luminaire must be replaced in the event of damage. Damage caused by improper assembly will not be recognized as a complaint. It is not allowed to modify the purchased goods. The product is not a toy, during operation it should be kept at a safe distance from animals and small children. An approved power supply cube compliant with the EN 60998 standard should be used to assemble the electrical product. The product must not come into contact with grease, solvents or other penetrating substances. Technical data can be found on the label or packaging.

DISPOSAL OF ELECTRICAL EQUIPMENT / ENVIRONMENTAL PROTECTION



Electrical equipment marked with the crossed-out bin symbol must not be disposed of together with municipal waste. Such equipment is subject to collection and recycling. Products so marked, under penalty of a fine, cannot be disposed of in regular waste together with other waste. Such products may be harmful to the environment and human health, and require special processing, in particular recovery, recycling and/or disposal. Products marked in this way should be returned to a collection point for used electrical or electronic equipment. Information on collection/receipt points is provided by local authorities or sellers of such equipment. Used equipment can also be returned to the seller, in the case of purchasing a new product in an amount not greater than the new equipment of the same type purchased. The above rules apply to the European Union. In the case of other countries, the legal regulations in force in a given country should be applied. We recommend contacting the distributor of our product in a given area.

COMMENTS / TIPS

Failure to follow the recommendations of this manual may lead to, for example, fire, burns, electric shock, physical injuries and other material and non-material damage. Additional information on LVT brand products is available at: www.lvt.com.pl. LVT sp. z o.o. is not responsible for the consequences resulting from failure to follow the recommendations of this manual. The company LVT sp. z o.o. reserves the right to make changes to the instructions.

BG

УПОТРЕБА НА ПРОДУКТА

Електрическият продукт, който сте закупили, отговаря на изискванията на стандартите на Европейския съюз, преминал е през процедура за оценка на съответствието и е маркиран със знак CE. В зависимост от модела/дизайна, той може да бъде свързан (безопасно) към електрическата мрежа (~230V 50/60Hz), чрез допълнително помощно устройство (захранване) с подходящи параметри или да се използва без връзка към електрическата мрежа (стоки с вградена батерия и слънчеви панели).

ИНСТАЛАЦИЯ

Продуктът може да се монтира само от лице, упълномощено да работи с електрическо оборудване. Свързването трябва да бъде в съответствие със схемата на свързване 1-7. ПРОДУКТИ, ПОСТОЯННО МОНТИРАНИ НА ПОДА 1. Изключете захранващото напрежение 230 V, като изключите предпазителя. 2. Пробийте отвори в основата, съответстващи на дадения модел продукт. 3. Поставяне на монтажните щифтове в отворите. 4. Закачете или завинтете продукта към земята. 5. Свържете захранващите кабели към захранващия куб. 6. Завийте светлинните източници (ако не са интегрирани). 7. Включете предпазителите. ПРЕНОСИМИ ПРОДУКТИ 1. Завинтете източника на светлина. 2. Включете захранващия кабел в електрическия контакт. БАТЕРИЯ И СЛЪНЧЕВИ ПРОДУКТИ 1. Поставете батерията (ако не е вградена). 2. Включете продукта, като използвате бутона ВКЛ./ИЗКЛ.

ФУНКЦИОНАЛНИ ОСОБЕНОСТИ

Използвайте продукта на закрито (IP20/IP44 степен) или на открито (IP44/IP54/IP65 степен).

БЕЗОПАСНОСТ / ПОДДРЪЖКА

Извършвете поддръжка при изключено захранване. Почиствайте само с деликатни и сухи тъкани. Не покривайте продукта. Продукт без разглобяване. Не е подходящ за самостоятелни ремонти. Недопустимо е използването на продукта без или със счупено защитно стъкло. Подмяната на светлинния източник в LED осветително тяло не е възможна / Подмяната на светлинния източник е възможна в осветително тяло без интегриран светлинен източник. Цялото LED осветително тяло трябва да се смени, ако е повредено. Повреди в резултат на неправилен монтаж няма да се приемат като рекламация. Не трябва да променяте закупените стоки. Продуктът не е играчка и трябва да се държи на безопасно разстояние от животни и малки деца по време на работа. Когато инсталирате електрически продукт, използвайте одобрен захранващ блок в съответствие със стандарта EN 60998. Продуктът не трябва да влиза в контакт с грес, разтворители или други проникващи вещества. Техническите данни могат да бъдат намерени на етикета или опаковката.

ИЗХВЪРЛЯНЕ НА ЕЛЕКТРИЧЕСКИ УСТРОЙСТВА / ОПАЗВАНЕ НА ОКОЛНАТА СРЕДА



Електрическото оборудване, обозначено със символа на зачеркнат контейнер, не може да се изхвърля като битов отпадък. Такова оборудване се събира и рециклира. Продукти, маркирани по този начин, не могат да се изхвърлят заедно с други отпадъци под наказателна отговорност. Такива продукти могат да бъдат вредни за околната среда и човешкото здраве и изискват специални форми на обработка, по-специално въстановяване, рециклиране и/или изхвърляне. Продуктите, маркирани по този начин, трябва да бъдат занесени в пункт за събиране на отпадъци от електрическо или електронно оборудване. Информация за пунктовете за събиране/събиране може да бъде получена от местните власти или търговци на този тип оборудване. Използваното оборудване може също да бъде върнато на продавача, ако бъде закупен нов продукт в количество, не по-голямо от нового оборудване от същия тип. Горните правила се прилагат за Европейския съюз. В случай на други държави трябва да се прилагат законовите разпоредби, които са в сила в дадена страна. Препоръчваме да се свържете с дистрибутора на нашия продукт във вашия район.

БЕЛЕЖКИ/СЪВЕТИ

Неспазването на препоръките в това ръководство може да доведе до например пожар, изгаряния, токов удар, физически наранявания и други материални и нематериални щети. Допълнителна информация за продуктите на LVT е достъпна на: www.lvt.com.pl. LVT sp. z o. o. не носи отговорност за последствията в резултат на неспазване на препоръките в това ръководство. LVT sp. z o. o. си запазва правото да прави промени в инструкциите.

CS

POUŽITÍ PRODUKTU

Elektrický výrobek, který jste si zakoupili, splňuje požadavky norem Evropské unie, prošel postupem posouzení shody a je označen značkou CE. V závislosti na modelu/provedení může být připojen (bezpečně) k elektrické síti (~230V 50/60Hz), prostřednictvím přídavného pomocného zařízení (napáječ) s příslušnými parametry nebo použít bez připojení k elektrické síti (zboží s vestavěná baterie a solární panely).

INSTALACE

Výrobek smí instalovat pouze osoba oprávněná k práci na elektrických zařízeních. Zapojení by mělo být v souladu se schématem zapojení 1-7. VÝROBKY PERMANENTNĚ MONTOVANÉ NA PODLAHU 1. Vypněte síťové napětí 230V vypnutím pojistky. 2. Do podkladu vyvrtejte otvory odpovídající danému modelu výrobku. 3. Umístění montážních kolíků do otvorů. 4. Zavěste nebo přišroubujte výrobek k zemi. 5. Připojte napájecí kabely k napájecí kostce. 6. Našroubujte světelné zdroje (pokud nejsou integrovány). 7. Zapněte pojistky. PŘENOSNÉ VÝROBKY 1. Zašroubujte světelný zdroj. 2. Zapojte napájecí kabel do elektrické zásuvky. BATERIE A SOLÁRNÍ VÝROBKY 1. Umístěte baterii (pokud není integrovaná). 2. Zapněte výrobek pomocí tlačítka ON/OFF.

FUNKČNÍ VLASTNOSTI

Používejte výrobek uvnitř (stupeň IP20/IP44) nebo venku (stupeň IP44/IP54/IP65).

BEZPEČNOST / ÚDRŽBA

Údržbu provádějte při odpojeném napájení. Čistěte pouze jemnými a suchými látkami. Výrobek nezakrývejte. Výrobek bez demontáže. Není vhodný pro svépomocné opravy. Je nepřípustné používat výrobek bez nebo s rozbitým ochranným sklem. Výměna světelného zdroje ve svítidle LED není možná / Výměna světelného zdroje je možná u svítidla bez integrovaného světelného zdroje. V případě poškození je nutné vyměnit celé LED svítidlo. Poškození způsobené neodbornou instalací nebude uznáno jako reklamace. Zakoupené zboží nesmíte upravovat. Výrobek není hračka a měl by být během provozu uchováván v bezpečné vzdálenosti od zvířat a malých dětí. Při instalaci elektrického výrobku použijte schválenou napájecí kostku v souladu s normou EN 60998. Výrobek nesmí přijít do styku s mastnotou, rozpouštědly nebo jinými pronikajícími látkami. Technické údaje naleznete na štítku nebo obalu.

LIKVIDACE ELEKTRICKÝCH ZAŘÍZENÍ / OCHRANA ŽIVOTNÍHO PROSTŘEDÍ



Elektrozařízení označené symbolem přeškrtnuté popelnice nelze likvidovat jako komunální odpad. Takové zařízení se shromažďuje a recykluje. Takto označené výrobky nelze pod pokutou vyhazovat s ostatním odpadem. Takové produkty mohou být škodlivé pro životní prostředí a lidské zdraví a vyžadují zvláštní formy zpracování, zejména obnovu, recyklaci a/nebo likvidaci. Takto označené výrobky je třeba odevzdat na sběrné místo pro odpad z elektrických nebo elektronických zařízení. Informace o sběrných/sběrných místech lze získat od místních úřadů nebo prodejců tohoto typu zařízení. Odpadní zařízení lze také vrátit prodávajícímu, pokud je zakoupen nový výrobek v množství, které není větší než u nového zařízení stejného typu. Výše uvedená pravidla platí pro Evropskou unii. V případě ostatních zemí je třeba uplatňovat právní předpisy platné v dané zemi. Doporučujeme kontaktovat distributora našeho produktu ve vaší oblasti.

POZNÁMKY/TIPY

Nedodržení doporučení této příručky může mít za následek například požár, popáleniny, úraz elektrickým proudem, fyzická zranění a další materiální i nemateriální škody. Další informace o produktech LVT jsou k dispozici na: www.lvt.com.pl. LVT sp. z o.o. nenese odpovědnost za následky vyplývající z nedodržení doporučení tohoto návodu. Společnost LVT sp. z o.o. si vyhrazuje právo na změny v pokynech.

DA

PRODUKTBRUG

Det elektriske produkt, du har købt, opfylder kravene i EU-standarder, har gennemgået en overensstemmelsesvurderingsprocedure og er mærket med CE-mærket. Afhængigt af model/design kan den tilsluttes (sikkert) til strømnettet (~230V 50/60Hz), gennem en ekstra hjælpeanordning (strømforsyning) med passende parametre, eller bruges uden tilslutning til strømnettet (varer med et indbygget batteri og solpaneler).

INSTALLATION

Produktet må kun installeres af en person, der er autoriseret til at arbejde på elektrisk udstyr. Tilslutningen skal være i overensstemmelse med tilslutningsdiagram 1-7. PRODUKTER PERMANENT MONTERET PÅ GULVET 1. Sluk for 230V netspændingen ved at slukke for sikringen. 2. Bor huller i underlaget svarende til den givne produktmodel. 3. Anbringelse af monteringsstifterne i hullerne. 4. Hæng eller skru produktet til jorden. 5. Tilslut strømkablerne til strømkuben. 6. Skru lyskilderne i (hvis ikke integreret). 7. Tænd for sikringerne. BÆRBARE PRODUKTER 1. Skru lyskilden i. 2. Sæt netledningen i en stikkontakt. BATTERI OG SOLPRODUKTER 1. Placer batteriet (hvis det ikke er integreret). 2. Tænd for produktet ved hjælp af ON/OFF-knappen.

FUNKTIONELLE FUNKTIONER

Brug produktet indendørs (IP20/IP44 grad) eller udendørs (IP44/IP54/IP65 grad).

SIKKERHED / VEDLIGEHOLDELSE

Udfør vedligeholdelse med strømmen afbrudt. Rengør kun med sarte og tørre stoffer. Tildæk ikke produktet. Ikke-adskillelsesprodukt. Ikke egnet til selvreparationer. Det er uacceptabelt at bruge produktet uden eller med et knust beskyttelsesglas. Udskiftning af lyskilden i et LED-armatur er ikke muligt / Udskiftning af lyskilden er muligt i et armatur uden en integreret lyskilde. Hele LED-armaturet skal udskiftes, hvis den er beskadiget. Skader som følge af forkert installation vil ikke blive accepteret som reklamation. Du må ikke ændre de købte varer. Produktet er ikke et legetøj og bør holdes på sikker afstand fra dyr og små børn under drift. Når du installerer et elektrisk produkt, skal du bruge en godkendt strømforsyningsenring i henhold til EN 60998-standarden. Produktet må ikke komme i kontakt med fedt, opløsningsmidler eller andre gennemtrængende stoffer. Tekniske data kan findes på etiketten eller emballagen.

BORTSKAFFELSE AF ELEKTRISKE ENHEDER / MILJØBESKYTTELSE



Elektrisk udstyr markeret med det overstregede skraldespandssymbol kan ikke bortskaffes som husholdningsaffald. Sådant udstyr indsamles og genbruges. Produkter mærket på denne måde må ikke smides ud sammen med andet affald med badestrøf. Sådanne produkter kan være skadelige for miljøet og menneskers sundhed og kræver særlige former for forarbejdning, især nyttiggørelse, genanvendelse og/eller bortskaffelse. Produkter mærket på denne måde skal afleveres til et indsamlingssted for affald af elektrisk eller elektronisk udstyr. Oplysninger om indsamlings-/indsamlingssteder kan fås hos lokale myndigheder eller forhandlere af denne type udstyr. Affaldsudstyr kan også returneres til sælger, hvis et nyt produkt købes i en mængde, der ikke er større end det nye udstyr af samme type. Ovenstående regler gælder for Den Europæiske Union. I tilfælde af andre lande bør de gældende lovbestemmelser i et givet land anvendes. Vi anbefaler at kontakte forhandleren af vores produkt i dit område.

NOTER/TIPS

Manglende overholdelse af anbefalingerne i denne vejledning kan resultere i for eksempel brand, forbrændinger, elektrisk stød, fysiske kvæstelser og anden materiel og ikke-materiel skade. Yderligere information om LVT-produkter er tilgængelig på: www.lvt.com.pl. LVT sp. z o. o. er ikke ansvarlig for konsekvenserne af manglende overholdelse af anbefalingerne i denne manual. Firmaet LVT sp. z o.o. forbeholder sig retten til at foretage ændringer i instruktionerne.

DE

PRODUKTVERWENDUNG

Das von Ihnen erworbene Elektroprodukt entspricht den Anforderungen der EU-Normen, hat ein Konformitätsbewertungsverfahren durchlaufen und ist mit dem CE-Zeichen gekennzeichnet. Je nach Modell/Ausführung kann es (sicher) an das Stromnetz (~230V 50/60Hz), über ein zusätzliches Hilfsgerät (Netzteil) mit entsprechenden Parametern angeschlossen oder ohne Anschluss an das Stromnetz (Ware mit) verwendet werden eine eingebaute Batterie und Solarmodule).

INSTALLATION

Das Produkt darf nur von einer Person installiert werden, die für Arbeiten an elektrischen Anlagen befugt ist. Der Anschluss sollte gemäß Anschlussplan 1-7 erfolgen. PRODUKTE, DIE FEST AM BODEN MONTIERT WERDEN 1. Schalten Sie die 230-V-Netzspannung aus, indem Sie die Sicherung ausschalten. 2. Bohren Sie Löcher in den Untergrund, die dem jeweiligen Produktmodell entsprechen. 3. Platzieren Sie die Befestigungsstifte in den Löchern. 4. Hängen Sie das Produkt am Boden auf oder schrauben Sie es fest. 5. Schließen Sie die Stromkabel an den Power Cube an. 6. Schrauben Sie die Lichtquellen ein (falls nicht integriert). 7. Schalten Sie die Sicherungen ein. TRAGBARE PRODUKTE 1. Schrauben Sie die Lichtquelle ein. 2. Stecken Sie das Netzkabel in eine Steckdose. BATTERIE UND SOLARPRODUKTE 1. Legen Sie die Batterie ein (falls nicht integriert). 2. Schalten Sie das Produkt mit der EIN/AUS-Taste ein.

FUNKTIONSMERKMALE

Verwenden Sie das Produkt im Innenbereich (Schutzart IP20/IP44) oder im Freien (Schutzart IP44/IP54/IP65).

SICHERHEIT / WARTUNG

Führen Sie Wartungsarbeiten bei ausgeschalteter Stromversorgung durch. Nur mit empfindlichen und trockenen Textilien reinigen. Decken Sie das Produkt nicht ab. Nicht zerlegbares Produkt. Nicht für Selbstreparaturen geeignet. Es ist nicht akzeptabel, das Produkt ohne oder mit zerbrochenem Schutzglas zu verwenden. Der Austausch der Lichtquelle ist bei einer LED-Leuchte nicht möglich. / Der Austausch der Lichtquelle ist bei einer Leuchte ohne integrierte Lichtquelle möglich. Bei Beschädigung muss die gesamte LED-Leuchte ausgetauscht werden. Schäden, die auf eine unsachgemäße Installation zurückzuführen sind, werden nicht als Reklamation anerkannt. Sie dürfen die gekaufte Ware nicht verändern. Das Produkt ist kein Spielzeug und sollte während des Betriebs in sicherem Abstand zu Tieren und Kleinkindern gehalten werden. Verwenden Sie bei der Installation eines elektrischen Produkts einen gemäß der Norm EN 60998 zugelassenen Stromversorgungswürfel. Das Produkt darf nicht mit Fett, Lösungsmitteln oder anderen eindringenden Substanzen in Berührung kommen. Technische Daten finden Sie auf dem Etikett oder der Verpackung.

ENTSORGUNG ELEKTROGERÄTE / UMWELTSCHUTZ



Elektrogeräte, die mit dem Symbol der durchgestrichenen Mülltonne gekennzeichnet sind, dürfen nicht über den Hausmüll entsorgt werden. Solche Geräte werden gesammelt und recycelt. Auf diese Weise gekennzeichnete Produkte dürfen unter Androhung einer Geldbuße nicht mit anderen Abfällen entsorgt werden. Solche Produkte können schädlich für die Umwelt und die menschliche Gesundheit sein und erfordern besondere Formen der Verarbeitung, insbesondere Rückgewinnung, Recycling und/oder Entsorgung. Auf diese Weise gekennzeichnete Produkte sollten an einer Sammelstelle für Elektro- und Elektronikaltgeräte abgegeben werden. Informationen zu Sammel-/Sammelstellen erhalten Sie bei den örtlichen Behörden oder Händlern dieser Art von Geräten. Altgeräte können auch dann an den Verkäufer zurückgegeben werden, wenn ein neues Produkt in einer Menge gekauft wird, die nicht größer ist als die Menge an Neugeräten desselben Typs. Die oben genannten Regeln gelten für die Europäische Union. Im Falle anderer Länder sind die dort geltenden Rechtsvorschriften anzuwenden. Wir empfehlen Ihnen, den Händler unseres Produkts in Ihrer Nähe zu kontaktieren.

HINWEISE/TIPPS

Die Nichtbeachtung der Empfehlungen dieses Handbuchs kann beispielsweise zu Bränden, Verbrennungen, Stromschlägen, Körperverletzungen und anderen materiellen und immateriellen Schäden führen. Weitere Informationen zu LVT-Produkten finden Sie unter: www.lvt.com.pl. LVT sp. z o. o. ist nicht verantwortlich für die Folgen, die sich aus der Nichtbeachtung der Empfehlungen dieses Handbuchs ergeben. Das Unternehmen LVT sp. z o.o. behält sich das Recht vor, Änderungen an der Anleitung vorzunehmen.

EL

ΧΡΗΣΗ ΠΡΟΪΟΝΤΟΣ

Το ηλεκτρικό προϊόν που αγοράσατε πληροί τις απαιτήσεις των προτύπων της Ευρωπαϊκής Ένωσης, έχει υποβληθεί σε διαδικασία αξιολόγησης της συμμόρφωσης και φέρει τη σήμανση CE. Ανάλογα με το μοντέλο/σχεδίαση, μπορεί να συνδεθεί (ασφαλώς) στο ηλεκτρικό δίκτυο (~230V 50/60Hz), μέσω πρόσθετης βοηθητικής συσκευής (τροφοδοτικό) με κατάλληλες παραμέτρους ή να χρησιμοποιηθεί χωρίς σύνδεση στο ηλεκτρικό δίκτυο (αγαθά με μια ενσωματωμένη μπαταρία και ηλιακά πάνελ).

ΕΓΚΑΤΑΣΤΑΣΗ

Το προϊόν επιτρέπεται να εγκατασταθεί μόνο από άτομο εξουσιοδοτημένο να εργάζεται σε ηλεκτρικό εξοπλισμό. Η σύνδεση πρέπει να είναι σύμφωνη με το διάγραμμα σύνδεσης 1-7. ΠΡΟΪΟΝΤΑ ΜΟΝΙΜΑ ΣΤΟ ΔΑΠΕΔΟ 1. Απενεργοποιήστε την τάση δικτύου 230 V κλείνοντας την ασφάλεια. 2. Ανοίξτε τρύπες στο υπόστρωμα που αντιστοιχεί στο συγκεκριμένο μοντέλο προϊόντος. 3. Τοποθέτηση των ανάλυση στερέωσης στις οπές. 4. Κρεμάστε ή βιδώστε το προϊόν στο έδαφος. 5. Συνδέστε τα καλώδια τροφοδοσίας στον κύβο τροφοδοσίας. 6. Βιδώστε τις πηγές φωτός (αν δεν είναι ενσωματωμένες). 7. Ενεργοποιήστε τις ασφάλειες. ΦΟΡΗΤΑ ΠΡΟΪΟΝΤΑ 1. Βιδώστε την πηγή φωτός. 2. Συνδέστε το καλώδιο ρεύματος σε μια πρίζα. ΜΠΑΤΑΡΙΑ ΚΑΙ ΗΛΙΑΚΗ ΠΡΟΪΟΝΤΑ 1. Τοποθετήστε την μπαταρία (αν δεν είναι ενσωματωμένη). 2. Ενεργοποιήστε το προϊόν χρησιμοποιώντας το κουμπί ON/OFF.

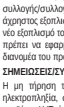
ΛΕΙΤΟΥΡΓΙΚΑ ΧΑΡΑΚΤΗΡΙΣΤΙΚΑ

Χρησιμοποιήστε το προϊόν σε εσωτερικούς χώρους (βαθμός IP20/IP44) ή σε εξωτερικούς χώρους (βαθμός IP44/IP54/IP65).

ΑΣΦΑΛΕΙΑ / ΣΥΝΤΗΡΗΣΗ

Εκτελέστε συντήρηση με αποσυνδεδεμένο το ρεύμα. Καθαρίστε μόνο με ευαίσθητα και στεγνά υφάσματα. Μην καλύπτετε το προϊόν. Προϊόν που δεν αποσυναρμολογείται. Δεν είναι κατάλληλο για αυτοεπισκευές. Είναι απαράδεκτη η χρήση του προϊόντος χωρίς ή με σπασμένο προστατευτικό τζάμι. Δεν είναι δυνατή η αντικατάσταση της πηγής φωτός σε φωτιστικό LED / Η αντικατάσταση της πηγής φωτός είναι δυνατή σε ένα εξάρτημα χωρίς ενσωματωμένη πηγή φωτός. Ολόκληρο το φωτιστικό LED πρέπει να αντικατασταθεί εάν καταστραφεί. Ζημιές που προκύπτουν από ακατάλληλη εγκατάσταση δεν θα γίνονται δεκτές ως καταγγελία. Δεν πρέπει να τροποποιήσετε τα προϊόντα που αγοράσατε. Το προϊόν δεν είναι παιχνίδι και πρέπει να φυλάσσεται σε ασφαλή απόσταση από ζώα και μικρά παιδιά κατά τη λειτουργία. Κατά την εγκατάσταση ενός ηλεκτρικού προϊόντος, χρησιμοποιήστε έναν εγκεκριμένο κύβο τροφοδοσίας σύμφωνα με το πρότυπο EN 60998 Το προϊόν δεν πρέπει να έρχεται σε επαφή με γράσσο, διαλύτες ή άλλες διεισδυτικές ουσίες. Τα τεχνικά στοιχεία βρίσκονται στην ετικέτα ή στη συσκευασία.

ΑΠΟΡΡΙΨΗ ΗΛΕΚΤΡΙΚΩΝ ΣΥΣΚΕΥΩΝ / ΠΡΟΣΤΑΣΙΑ ΠΕΡΙΒΑΛΛΟΝΤΟΣ



Ο ηλεκτρικός εξοπλισμός που επισημαίνεται με το σύμβολο του διαγραμμένου κάδου δεν μπορεί να απορριφθεί ως αστικό απόβλητο. Τέτοιος εξοπλισμός συλλέγεται και ανακυκλώνεται. Τα προϊόντα που επισημαίνονται με αυτόν τον τρόπο δεν μπορούν να πεταχτούν μαζί με άλλα απόβλητα με πρόστιμο. Τέτοια προϊόντα μπορεί να είναι επιβλαβή για το περιβάλλον και την ανθρώπινη υγεία και απαιτούν ειδικές μορφές επεξεργασίας, ιδίως ανάκτηση, ανακύκλωση ή/και απόρριψη. Τα προϊόντα που επισημαίνονται με αυτόν τον τρόπο θα πρέπει να μεταφέρονται σε ένα σημείο συλλογής απορριμμάτων ηλεκτρικού ή ηλεκτρονικού εξοπλισμού. Πληροφορίες σχετικά με τα σημεία συλλογής/συλλογής μπορούν να λάβουν από τις τοπικές αρχές ή τους αντιπροσώπους αυτού του τύπου εξοπλισμού. Ο άχρηστος εξοπλισμός μπορεί επίσης να επιστραφεί στον πωλητή εάν αγοραστεί νέο προϊόν σε ποσότητα όχι μεγαλύτερη από τον νέο εξοπλισμό του ίδιου τύπου. Οι παραπάνω κανόνες ισχύουν για την Ευρωπαϊκή Ένωση. Στην περίπτωση άλλων χωρών, θα πρέπει να εφαρμόζονται οι νομικές ρυθμίσεις που ισχύουν σε μια δεδομένη χώρα. Συνιστούμε να επικοινωνήσετε με τον διανομέα του προϊόντος μας στην περιοχή σας.

ΣΗΜΕΙΩΣΕΙΣ/ΣΥΜΒΟΥΛΕΣ

Η μη τήρηση των συστάσεων αυτού του εγχειριδίου μπορεί να προκαλέσει, για παράδειγμα, πυρκαγιά, εγκαύματα, ηλεκτροπληξία, σωματικούς τραυματισμούς και άλλες υλικές και μη υλικές ζημιές. Πρόσθετες πληροφορίες σχετικά με τα προϊόντα LVT είναι διαθέσιμες στη διεύθυνση: www.lvt.com.pl. LVT sp. z o. o. δεν ευθύνεται για τις συνέπειες που προκύπτουν από τη μη συμμόρφωση με τις συστάσεις αυτού του εγχειριδίου. Η εταιρεία LVT sp. z o.o. διατηρεί το δικαίωμα να κάνει αλλαγές στις οδηγίες.

ES

USO DEL PRODUCTO

El producto eléctrico que ha adquirido cumple con los requisitos de las normas de la Unión Europea, ha sido sometido a un procedimiento de evaluación de conformidad y está marcado con la marca CE. Dependiendo del modelo/diseño, se puede conectar (de forma segura) a la red eléctrica (~230V 50/60Hz), a través de un dispositivo auxiliar adicional (fuente de alimentación) con los parámetros adecuados, o utilizar sin conexión a la red eléctrica (productos con una batería incorporada y paneles solares).

INSTALACIÓN

El producto sólo puede ser instalado por una persona autorizada para trabajar en equipos eléctricos. La conexión debe realizarse de acuerdo con el diagrama de conexión 1-7. PRODUCTOS FIJADOS PERMANENTEMENTE AL SUELO 1. Cortar la tensión de red de 230V apagando el fusible. 2. Taladre agujeros en el sustrato correspondientes al modelo de producto indicado. 3. Colocar los pasadores de montaje en los agujeros. 4. Cuelgue o atornille el producto al suelo. 5. Conecte los cables de alimentación al power cube. 6. Atornille las fuentes de luz (si no están integradas). 7. Encienda los fusibles. PRODUCTOS PORTÁTILES 1. Atornille la fuente de luz. 2. Conecte el cable de alimentación a una toma de corriente. BATERÍA Y PRODUCTOS SOLARES 1. Colocar la batería (si no está integrada). 2. Encienda el producto usando el botón ON/OFF.

CARACTERÍSTICAS FUNCIONALES

Utilice el producto en interiores (grados IP20/IP44) o en exteriores (grados IP44/IP54/IP65).

SEGURIDAD / MANTENIMIENTO

Realizar el mantenimiento con la alimentación desconectada. Limpiar únicamente con tejidos delicados y secos. No cubra el producto. Producto sin desmontaje. No apto para autorreparaciones. Es inaceptable utilizar el producto sin o con el cristal protector roto. No es posible reemplazar la fuente de luz en una luminaria LED / Es posible reemplazar la fuente de luz en una luminaria sin fuente de luz integrada. Se debe reemplazar todo el dispositivo LED si está dañado. Los daños resultantes de una instalación incorrecta no se aceptarán como reclamación. No debe modificar los bienes adquiridos. El producto no es un juguete y debe mantenerse a una distancia segura de animales y niños pequeños durante su funcionamiento. Al instalar un producto eléctrico, utilice un cubo de alimentación homologado según la norma EN 60998. El producto no debe entrar en contacto con grasas, disolventes o otras sustancias penetrantes. Los datos técnicos se pueden encontrar en la etiqueta o en el embalaje.

ELIMINACIÓN DE DISPOSITIVOS ELÉCTRICOS / PROTECCIÓN AMBIENTAL



Los equipos eléctricos marcados con el símbolo del contenedor tachado no pueden desecharse como residuos municipales. Dichos equipos se recogen y reciclan. Los productos marcados de esta manera no pueden desecharse junto con otros residuos bajo pena de multa. Dichos productos pueden ser perjudiciales para el medio ambiente y la salud humana y requieren formas especiales de procesamiento, en particular recuperación, reciclaje y/o eliminación. Los productos marcados de esta manera deben llevarse a un punto de recogida de residuos de aparatos eléctricos o electrónicos. Puede obtener información sobre los puntos de recogida/recolección de las autoridades locales o de los distribuidores de este tipo de equipos. El equipo de desecho también podrá devolverse al vendedor si se compra un producto nuevo por una cantidad no mayor que el equipo nuevo del mismo tipo. Las reglas anteriores se aplican a la Unión Europea. En el caso de otros países, se deberán aplicar las normas legales vigentes en un determinado país. Recomendamos contactar con el distribuidor de nuestro producto en su zona.

NOTAS/CONSEJOS

El incumplimiento de las recomendaciones de este manual puede provocar, por ejemplo, incendios, quemaduras, descargas eléctricas, lesiones físicas y otros daños materiales y no materiales. Información adicional sobre los productos LVT está disponible en: www.lvt.com.pl. LVT sp. z o. o. no se hace responsable de las consecuencias derivadas del incumplimiento de las recomendaciones de este manual. La empresa LVT sp. z o.o. se reserva el derecho de realizar cambios en las instrucciones.

ET

TOOTE KASUTAMINE

Teie ostetud elektritoode vastab Euro

bailiúchán le haghaidh dramhthréalamh leictreach nó leictreonach. Is féidir faisnéis faoi phointí bailiúcháin/bailithe a fháil ó údaráis áitiúla nó ó dhíoltóirí trealaimh den chineál seo. Féadfar trealamh dramhaíola a chur ar ais chuig an díoltóir freisin má cheannaítear táirge nua i méid nach mó ná an trealamh nua den chineál céanna. Baineann na rialacha thuas leis an Aontas Eorpach. I gcás tíortha eile, ba cheart na rialacháin dlí atá i bhfeidhm i dtír ar leith a chur i bhfeidhm. Molaimid teagmháil a dhéanamh le dáileoir ár dtáirge i do cheantar.

NÓTAÍ/TIPS

Mura gcomhlíontar moltaí an lámhleabhair seo, d'fhéadfadh go n-eascródh, mar shampla, tine, dónna, turraing leictreach, gortuithe fisiceacha agus damáiste átharach agus neamhábhartha eile. Tá faisnéis bhreise faoi thárgí LVT ar fáil ag: www.lvt.com.pl. LVT sp. z o. o. freagrach as na hiarmhairtí a eascraíonn as mainneachtain cloí le moltaí an lámhleabhair seo. Tá an chuideachta LVT sp. z o.o. forchoimeádann an ceart chun athruithe a dhéanamh ar na treoracha.

HR

KORIŠTENJE PROIZVODA

Električni proizvod koji ste kupili udovoljava zahtjevima standarda Europske unije, prošao je postupak ocjene sukladnosti i označen je oznakom CE. Ovisno o modelu/dizajnu, može se spojiti (sigurno) na električnu mrežu (~230V 50/60Hz), preko dodatnog pomoćnog uređaja (napajanje) s odgovarajućim parametrima ili koristiti bez priključka na električnu mrežu (koa s ugrađena baterija i solarni panel).

MONTAŽA

Proizvod smije montirati samo osoba ovlaštena za rad na električnoj opremi. Spajanje mora biti u skladu sa shemom spajanja 1-7. PROIZVODI TRAJNO MONTIRANI NA POD 1. Isključite mrežni napon od 230 V isključivanjem osigurača. 2. Izbušite rupe u podlozi koje odgovaraju danom modelu proizvoda. 3. Postavljanje montažnih klinova u rupe. 4. Objesite ili pričvrstite proizvod na tlo. 5. Spojite kabele za napajanje na kocku za napajanje. 6. Uvrnite izvore svjetla (ako nisu integrirani). 7. Uključite osigurače. PRIJENOSNI PROIZVODI 1. Uvrnite izvor svjetla. 2. Uključite kabel za napajanje u električnu utičnicu. BATERIJE I SOLARNI PROIZVODI 1. Postavite bateriju (ako nije integrirana). 2. Uključite proizvod tipkom ON/OFF.

FUNKCIONALNE OSOBINE

Koristite proizvod u zatvorenom prostoru (IP20/IP44 stupanj) ili na otvorenom (IP44/IP54/IP65 stupanj).

SIGURNOST / ODRŽAVANJE

Izvršite održavanje s isključenim napajanjem. Čistite samo s osjetljivim i suhim tkaninama. Nemojte prekrivati proizvod. Proizvod koji se ne rastavlja. Nije prikladno za samostalne popravke. Neprihvatljivo je koristiti proizvod bez ili s razbijenim zaštitnim staklom. Zamjena izvora svjetla u LED rasvjetnom tijelu nije moguća / Zamjena izvora svjetla je moguća u rasvjetnom tijelu bez integriranog izvora svjetla. Cijeli LED uređaj mora se zamijeniti ako je oštećen. Oštećenja nastala nestručnom montažom neće biti prihvaćena kao reklamacija. Ne smijete mijenjati kupljenu robu. Proizvod nije igračka i tijekom rada treba ga držati na sigurnoj udaljenosti od životinja i male djece. Prilikom postavljanja električnog proizvoda u zatvorenom prostoru u skladu sa standardom EN 60998. Proizvod ne smije doći u dodir s mašću, otapalima ili drugim prodornim tvarima. Tehničke podatke možete pronaći na etiketi ili pakiranju.

ZBRINJAVANJE ELEKTRIČNIH UREĐAJA / ZAŠTITA OKOLIŠA

Električna oprema označena simbolom prekrižene kante ne smije se odlagati kao komunalni otpad. Takva oprema se prikuplja i reciklira. Ovako označenoj opremi ne smije se bacati s ostalim otpadom pod prijetnjom novčane kazne. Takvi proizvodi mogu biti štetni za okoliš i ljudsko zdravlje te zahtijevaju posebne oblike obrade, posebice oporabu, recikliranje i/ili zbrinjavanje. Ovako označene proizvode treba odnijeti na sabirno mjesto za otpadnu električnu ili elektroničku opremu. Informacije o sabirnim mjestima mogu se dobiti od lokalnih vlasti ili trgovaca ovom vrstom opreme. Otpadna oprema također se može vratiti prodavatelju ako je kupljen novi proizvod u količini koja nije veća od nove opreme iste vrste. Gore navedena pravila vrijede za Europsku uniju. U slučaju drugih zemalja treba primijeniti zakonske propise koji su na snazi u datoj zemlji. Preporučamo da kontaktirate distributera naše proizvoda u vašem području.

NAPOMENE/SAVJETI

Nepoštivanje preporuka ovog priručnika može rezultirati, primjerice, požarom, opeklinama, strujnim udarom, fizičkim ozljedama i drugom materijalnom i nematerijalnom štetom. Dodatne informacije o LVT proizvodima dostupne su na: www.lvt.com.pl. LVT sp. z o. o. nije odgovoran za posljedice nastale nepridržavanjem preporuka ovog priručnika. Tvrtka LVT sp. z o.o. zadržava pravo izmjene uputa.

HU

TERMÉK HASZNÁLATA

Az Ön által vásárolt elektromos termék megfelel az Európai Uniós szabványok követelményeinek, átesett a megfelelőségértékelési eljáráson és CE jelöléssel rendelkezik. Modelltől/kialakítástól függően csatlakoztatható (biztonságosan) az elektromos hálózathoz (~230V 50/60Hz), egy kiegészítő segédeszközön (tápegységen) keresztül megfelelő paraméterekkel, vagy hálózati csatlakozás nélkül is használható (az órák beépített akkumulátor és napelemek).

TELEPÍTÉS

A terméket csak elektromos berendezéseken végzett munkára jogosult személy telepítheti. A bekötésnek meg kell felelnie az 1-7. A PADLÓRA ÁLLANDÓAN SZERELT TERMÉKEK 1. Kapcsolja ki a 230V-os hálózat feszültséget a biztosíték kikapcsolásával. 2. Az adott termékmodellnek megfelelő lyukakat fúrjon az aljzatba. 3. Helyezze be a rögzítőcsapokat a lyukakba. 4. Akassza fel vagy csavarja fel a terméket a földre. 5. Csatlakoztassa a tápkábeleket a tápkockához. 6. Csavarja be a fényforrásokat (ha nincs beépítve). 7. Kapcsolja be a biztosítékokat. HORDOZHATÓ TERMÉKEK 1. Csavarja be a fényforrást. 2. Dugja be a tápkábelt egy elektromos aljzatba. AKKUMULÁTOR ÉS NAPELEMES TERMÉKEK 1. Helyezze be az akkumulátort (ha nincs beépítve). 2. Kapcsolja be a terméket a BE/KI gombbal.

FUNKCIÓS JELLEMZŐK

Használja a terméket beltéren (IP20/IP44 fok) vagy kültéren (IP44/IP54/IP65 fok).

BIZTONSÁG / KARBANTARTÁS

A karbantartást áramtalanított állapotban végezze. Csak finom és száraz szövettel tisztítsa. Ne takarja le a terméket. Nem szétszerelhető termék. Önjavításra nem alkalmas. Elfogadhatatlan a termék használata törött védőüveg nélkül vagy azzal együtt. A fényforrás cseréje LED-es lámpatestben nem lehetséges / A fényforrás cseréje integrált fényforrás nélküli lámpatestben lehetséges. Sérülés esetén a teljes LED-es lámpatestet ki kell cserélni. A szakszerűtlen szerelésből eredő károk nem fogadhatók el reklamációként. A megvásárolt árut nem szabad módosítani. A termék nem játék, és működés közben biztonságos távolságban kell tartani az állatokat és kisgyermekeket. Elektromos termék beszerelésekor az EN 60998 szabványnak megfelelő útvánagyott tápegységet használjon. A termék nem érintkezhet zsírral, oldószerrel vagy más áthatoló anyaggal. A műszaki adatok a címkén vagy a csomagoláson találhatók.

ELEKTROMOS KÉSZÜLÉKEK ÁRTALMATLANÍTÁSA / KÖRNYEZETVÉDELEM

Az áthúzott kuka szimbólummal jelölt elektromos berendezéseket nem lehet kommunális hulladékként kezelni. Az ilyen berendezéseket összegyűjtik és újrahasznosítják. Az így megjelölt terméket pénzbírság terhe mellett nem dobhatók más hulladékkal együtt. Az ilyen termékek károsak lehetnek a környezetre és az emberi egészségre, és speciális feldolgozási formákat igényelnek, különösen hasznosítást, újrahasznosítást és/vagy ártalmatlanítást. Az így megjelölt terméket az elektromos vagy elektronikus berendezések hulladékainak gyűjtőhelyére kell vinni. A begyűjtési/gyűjtőhelyekkel kapcsolatos információk a helyi hatóságoktól vagy az ilyen típusú berendezések forgalmazóitól szerezhetők be. Az elhasználódott berendezést akkor is vissza lehet küldeni az eladónak, ha új termék vásárlása nem haladja meg az azonos típusú új berendezést. A fenti szabályok az Európai Unióra vonatkoznak. Más országok esetében az adott országban hatályos jogszabályokat kell alkalmazni. Javasoljuk, hogy vegye fel a kapcsolatot termékünk forgalmazójával az Ön területén.

MEGJEGYZÉSEK/TIPPEK

A kézikönyv ajánlásainak be nem tartása például tüzet, égési sérüléseket, áramütést, testi sérüléseket és egyéb anyagi és nem anyagi károkat okozhat. Az LVT termékeiről további információk a következő címen érhetők el: www.lvt.com.pl. LVT sp. z o. o. nem vállal felelősséget a kézikönyv ajánlásainak be nem tartásából eredő következményekért. Az LVT sp. z o.o. fenntartja a jogot az utasítások változtatására.

IT

USO DEL PRODOTTO

Il prodotto elettrico acquistato soddisfa i requisiti degli standard dell'Unione Europea, è stato sottoposto a una procedura di valutazione della conformità ed è contrassegnato con il marchio CE. A seconda del modello/design, può essere collegato (in sicurezza) alla rete elettrica (~230V 50/60Hz), tramite un dispositivo ausiliario aggiuntivo (alimentatore) con parametri adeguati, oppure utilizzato senza connessione alla rete elettrica (merce con una batteria integrata e pannelli solari).

INSTALLAZIONE

Il prodotto può essere installato solo da una persona autorizzata a lavorare su apparecchiature elettriche. Il collegamento deve essere conforme allo schema di collegamento 1-7. PRODOTTI MONTATI PERMANENTEMENTE A PAVIMENTO 1. Togliere la tensione di rete 230V spegnendo il fusibile. 2. Praticare dei fori nel substrato corrispondenti al modello di prodotto indicato. 3. Posizionamento dei perni di montaggio nei fori. 4. Appendere o avvitare il prodotto al suolo. 5. Collegare i cavi di alimentazione al power cube. 6. Avvitare le sorgenti luminose (se non integrate). 7. Accendere i fusibili. PRODOTTI PORTATILI 1. Avvitare la sorgente luminosa. 2. Collegare il cavo di alimentazione a una presa elettrica. BATTERIA E PRODOTTI SOLARI 1. Posizionare la batteria (se non integrata). 2. Accendere il prodotto utilizzando il pulsante ON/OFF.

CARATTERISTICHE FUNZIONALI

Utilizzare il prodotto in ambienti interni (grado IP20/IP44) o esterni (grado IP44/IP54/IP65).

SICUREZZA/MANUTENZIONE

Eseguire la manutenzione con l'alimentazione scollegata. Pulire solo con tessuti delicati e asciutti. Non coprire il prodotto. Prodotto non smontabile. Non adatto per autoriparazioni. Non è accettabile utilizzare il prodotto senza o con il vetro protettivo rotto. La sostituzione della sorgente luminosa in un apparecchio a LED non è possibile / La sostituzione della sorgente luminosa è possibile in un apparecchio senza sorgente luminosa integrata. Se danneggiato, l'intero apparecchio LED deve essere sostituito. I danni derivanti da un'installazione non corretta non saranno accettati come reclamo. Non è necessario modificare la merce acquistata. Il prodotto non è un giocattolo e deve essere tenuto a distanza di sicurezza da animali e bambini piccoli durante il funzionamento. Quando si installa un prodotto elettrico, utilizzare un cubo di alimentazione omologato secondo la norma EN 60998. Il prodotto non deve entrare in contatto con grassi, solventi o altre sostanze penetranti. I dati tecnici si trovano sull'etichetta o sulla confezione.

SMALTIMENTO APPARECCHI ELETTRICI / TUTELA AMBIENTALEISKA

Le apparecchiature elettriche contrassegnate dal simbolo del bidone barrato non possono essere smaltite come rifiuti urbani. Tali apparecchiature vengono raccolte e riciclate. I prodotti così contrassegnati non possono essere gettati insieme agli altri rifiuti pena sanzione. Tali prodotti possono essere dannosi per l'ambiente e la salute umana e richiedono forme speciali di lavorazione, in particolare recupero, riciclaggio e/o smaltimento. I prodotti contrassegnati in questo modo devono essere portati in un punto di raccolta per rifiuti di apparecchiature elettriche o elettroniche. Informazioni sulla raccolta/punti di raccolta possono essere ottenute dalle autorità locali o dai rivenditori di questo tipo di apparecchiatura. L'attrezzatura usata potrà essere restituita al venditore anche nel caso in cui venga acquistato un nuovo prodotto per un importo non superiore all'attrezzatura nuova dello stesso tipo. Le regole di cui sopra si applicano all'Unione Europea. Per gli altri paesi si applicano le norme legali in vigore nel paese in questione. Ti consigliamo di contattare il distributore del nostro prodotto nella tua zona.

NOTE/CONSIGLI

La mancata osservanza delle raccomandazioni di questo manuale può provocare, ad esempio, incendi, ustioni, scosse elettriche, lesioni fisiche e altri danni materiali e non materiali. Ulteriori informazioni sui prodotti LVT sono disponibili all'indirizzo: www.lvt.com.pl. LVT sp.zo.o. non è responsabile delle conseguenze derivanti dal mancato rispetto delle raccomandazioni del presente manuale. La ditta LVT sp. z o.o. si riserva il diritto di apportare modifiche alle istruzioni.

LT

PRODUKTO NAUDOJIMAS

Jūsų įsigytas elektros gaminys atitinka Europos Sąjungos standartų reikalavimus, praėjo atitikties vertinimo procedūrą ir yra pažymėtas CE ženklu. Priklausomai nuo modelio/konstrukcijos, galima prijungti (saugiai) prie elektros tinklo (~230V 50/60Hz), per papildomą pagalbinį įrenginį (maitinimą) su atitinkamais parametrais arba naudoti neprijungus prie elektros tinklo (prekės su įmontuota baterija ir saulės baterijos).

MONTAVIMAS

Gaminį gali montuoti tik asmuo, įgaliotas dirbti su elektros įranga. Jungtis turi atitikti 1-7 jungimo schemą, NUOSTATAI PRIE GRINDŲ MONTUOTI PRODUKTAI 1. Išjunkite 230 V tinklo įtampą išjungdami saugiklį. 2. Išgręžkite skyles substrate, atitinkančią nurodytą gaminio modelį. 3. Tvirtinimo kaiščių įdėjimas į skyles. 4. Pakabinkite arba prisukite gaminį prie žemės. 5. Prijunkite maitinimo laidus prie maitinimo kubo. 6. Įsukite šviesos šaltinius (jei jie nėra integruoti). 7. Įjunkite saugiklius. NEŠIOJAMI PRODUKTAI 1. Įsukite šviesos šaltinį. 2. Įkiškite maitinimo laidą į elektros lizdą. AKUMULIATORIUS IR SAULĖS GAMINIAI 1. Įdėkite bateriją (jei neintegruota). 2. Įjunkite gaminį naudodami ON/OFF mygtuką.

FUNKCINĖS SAVYBĖS

Naudokite gaminį patalpose (IP20/IP44 laipsnis) arba lauke (IP44/IP54/IP65 laipsnis).

SAUGA / PRIEŽIŪRA

Techninę priežiūrą atlikite atjungę maitinimą. Valykite tik šveliniais ir sausais audiniais. Neuždenkite gaminio. Neardomas gaminys. Netinka savarankiškam remontui. Neprimtina naudoti gaminį be arba su išdaužtu apsauginiu stiklu. Šviesos šaltinio pakeitimas į LED šviestuvą neįmanoma / Šviesos šaltinį galima pakeisti šviestuve be integruoto šviesos šaltinio. Jei pažeista, reikia pakeisti visą LED šviestuvą. Žala, atsiradusi dėl netinkamo įrengimo, neprimama kaip skundas. Negalite keisti įsigytų prekių. Gaminys nėra žaislas, todėl jį eksploatacijos metu reikia laikyti saugiu atstumu nuo gyvūnų ir mažų vaikų. Montuodami elektrinį gaminį, naudokite patvirtintą maitinimo bloką pagal EN 60998 standartą. Gaminys neturi liestis su riebalais, tirpikliais ar kitomis prasiskverbiančiomis medžiagomis. Techninius duomenis rasite etiketėje arba pakuotėje.

ELEKTROS PRIETAISŲ IŠMETIMAS / APLINKOS APSAUGA

Perbrauktos šiukšliadėžės simboliu pažymėtos elektros įrangos negalima išmesti kaip komunalinių atliekų. Tokia įranga surenkama ir perdirbama. Taip pažymėtų gaminių negalima išmesti kartu su kitomis atliekomis, užtraukiant baudą. Tokie gaminiai gali būti kenksmingi aplinkai ir žmonių sveikatai, todėl juos reikia apdoroti specialiomis formomis, ypač panaudojimu, perdirbimu ir (arba) šalinimu. Taip pažymėtus gaminius reikia pristatyti į elektros ar elektroninės įrangos atliekų surinkimo punktą. Informacijos apie surinkimo/suėmimo vietas galite gauti iš vietos valdžios institucijų arba šio tipo įrangos pardavėjų. Įrangos atliekas taip pat gali būti grąžinamos pardavėjui, jei naujos prekės perkama ne daugiau nei tos pačios rūšies naujos įrangos. Pirmiau nurodytos taisyklės galioja Europos Sąjungai. Kitų šalių atveju turėtų būti taikomi toje šalyje galiojantys teisiniai reguliavimai. Rekomenduojame susisiekti su mūsų gaminio platintoju jūsų vietovėje.

PASTABOS / PATARIMAI

Jei nesilaikysite šio vadovo rekomendacijų, galite, pavyzdžiui, sukelti gaisrą, nudegimus, elektros smūgį, fizinius sužalojimus ir kitą materialinę bei nematerialinę žalą. Daugiau informacijos apie LVT gaminius rasite adresu: www.lvt.com.pl. LVT sp. z o. o. neatsako už paskekmes, kylančias dėl šio vadovo rekomendacijų nesilaikymo. Įmonė LVT sp. z o.o. pasilieka teisę keisti instrukcijas.

LV

PRODUKTA LIETOŠANA

Jūsu iegādātā elektroprece atbilst Eiropas Savienības standartu prasībām, ir izgājusi atbilstības novērtēšanas procedūru un marķēta ar CE marķējumu. Atkarībā no modeļa/dizaina to var pieslēgt (drošā pie elektrotīkla (~230V 50/60Hz), caur papildus palīgierīci (barošanas padevi) ar atbilstošiem parametriem vai izmantot bez pieslēgšanas elektrotīklam (preces ar iebūvēts akumulators un saules paneļi).

UZSTĀDĪŠANA

Izstrādājumu drīkst uzstādīt tikai persona, kas ir pilnvarota strādāt ar elektroiekārtām. Savienojumam jābūt saskaņā ar savienojuma shēmu 1-7. PRODUKTI, KAS PASTĀVĪGI UZSTĀDĪTI PIE GRĪDAS 1. Izslēdziet 230 V tīkla spriegumu, izslēdzot drošinātāju. 2. Izurbiet urbumus pamatnē atbilstoši dotajam izstrādājuma modelim. 3. Montāžas tapu ievietošana caurumos. 4. Piekariet vai pieskrūvējiet izstrādājumu zemē. 5. Pievienojiet strāvas kabeļus strāvas kubam. 6. Ieskrūvējiet gaismas avotus (ja nav integrēti). 7. Ieslēdziet drošinātājus. PORTATĪVIE PRODUKTI 1. Ieskrūvējiet gaismas avotu. 2. Pievienojiet strāvas vadu elektrības kontaktligzdai. AKUMULATORI UN SAULES IZSTRĀDĀJUMI 1. Ievietojiet akumulatoru (ja nav integrēts). 2. Ieslēdziet izstrādājumu, izmantojot IESLĒGŠANAS/IZSLĒGŠANAS pogu.

FUNKCIONĀLĀS ĪPAŠĪBAS

Izmantojiet produktu telpās (IP20/IP44 grāds) vai ārpus telpām (IP44/IP54/IP65 grāds).

DROŠĪBA / APKOPE

Veiciet apkopi ar atvienotu strāvas padevi. Tīriet tikai ar smalkiem un sausiem audumiem. Neaizsedziet izstrādājumu. Neizjaucams produkts. Nav piemērots pašremontam. Ir nepieņemami lietot produktu bez vai ar izsistu aizsargstiklu. Gaismas avota nomaiņa LED ķermeņos nav iespējama / Gaismas avota nomaiņa ir iespējama armatūrā bez integrēta gaismas avota. Ja ir bojāts, viss LED armatūra ir jānomaina. Bojājumi, kas radušies nepareizas uzstādīšanas dēļ, netiks pieņemti kā sūdzība. Jūs nedrīkstat modificēt iegādātās preces. Produkts nav rotaļlieta, un darbības laikā tas jāglabā drošā attālumā no dzīvniekiem un maziem bērniem. Uzstādot elektrisko izstrādājumu, izmantojiet apstiprinātu barošanas bloku saskaņā ar standartu EN 60998. Produkts nedrīkst nonākt saskarē ar taukiem, šķīdinātājiem vai citām ieķūstošām vielām. Tehniskos datus var atrast uz etiķetes vai iepakojuma.

ELEKTRISKĀS IERĪCES ATBRĪVOŠANA / VIDES AIZSARDZĪBA

Elektroiekārtas, kas aprīmētas ar pārsvītrotas tvertnes simbolu, nevar tikt izmestas kā sadzīves atkritumi. Šādas iekārtas tiek savāktas un pārstrādātas. Šādi marķētos produktus nevar izmest kopā ar citiem atkritumiem, piemērojot naudas sodu. Šādi produkti var būt kaitīgi videi un cilvēku veselībai, un tiem ir nepieciešama īpaša apstrāde, jo īpaši reģenerācija, pārstrāde un/vai iznīcināšana. Šādi marķētie izstrādājumi jānogādā elektrisko vai elektronisko iekārtu atkritumu savākšanas punktā. Informāciju par savākšanas/savākšanas punktiem var iegūt no vietējām iestādēm vai šāda veida aprīkojuma izplatītājiem. Nolietotās iekārtas var atgriezt pārdevējam arī tad, ja tiek iegādāta jauna prece par summu, kas nav lielāka par tāda paša veida jauno iekārtu. Iepriekš minētie noteikumi attiecas uz Eiropas Savienību. Citu valstu gadījumā būtu jāpiemēro konkrētajā valstī spēkā esošie tiesību akti. Mēs iesakām sazināties ar mūsu produkta izplatītāju jūsu reģionā.

PIEZĪMES/PADOMI

Šīs rokasgrāmatas ieteikumu neievērošana var izraisīt, piemēram, ugunsgrēku, apdegumus, elektriskās strāvas triecienu, fiziskas traumas un citus materiālus un nemateriālus bojājumus. Papildus informācija par LVT produktiem pieejama: www.lvt.com.pl. LVT sp. z o. o. nav atbildīgs par sekām, kas rodas, neievērojot šīs rokasgrāmatas ieteikumus. Uzņēmums LVT sp. z o.o. patur tiesības veikt izmaiņas instrukcijās.

MT

UŻU TAL-PRODOTT

Il-prodott elettriku li xtraj jissodisfa r-rekwiżiti tal-istandards tal-Unjoni Ewropea, għadda minn proċedura ta' valutazzjoni tal-konformità u huwa mmarkat bil-marka CE. Skont il-mudell/disinn, jista 'jiġi konness (b'mod sikur) mal-grilja tal-enerġija (~ 230V 50/60Hz), permezz ta' apparat awżiljaryu addizzjonali (provvista tal-enerġija) b'parametri xierqa, jew użat mingħajr konnessjoni mal-grilja tal-enerġija (oġġetti b' batterija integrata u pannelli solari).

INSTALLAZZJONI

Il-prodott jista' jiġi installat biss minn persuna awtorizzata biex taħdem fuq tagħmir elettriku. Il-konnessjoni għandha tkun skont id-dijagramma tal-konnessjoni 1-7. PRODOTTI IMMONTATI MA' L-ART 1. Itfi l-vultaġġ tal-mejn ta' 230V billi titfi l-fjus. 2. Drill toqob fis-sottostrat li jikkorrispondu għall-mudell tal-prodott mogħti. 3. It-tqegħid tal-brilli tal-immuntar fit-toqob. 4. Ħang jew kanġi il-prodott mal-art. 5. Qabbad il-kejbils tal-enerġija mal-kubtu tal-enerġija. 6. Invita s-sorsi tad-dawl (jekk mhux integrat). 7. Ixgħel il-fjusijiet. PRODOTTI JINGARR 1. Invita s-sors tad-dawl. 2. Ippluġġja l-korda tad-dawl fi żbokk elettriku. BATTERIJI U PRODOTTI SOLARI 1. Poġġi l-batterija (jekk mhux integrata). 2. Ixgħel il-prodott billi tuża l-buttuna ON/OFF.

KARATTERISTIĊI FUNZJONALI

Uża l-prodott ġewwa (grad IP20/IP44) jew barra (grad IP44/IP54/IP65).

SIGURTÀ/MANUTENZJONI

Wettaq manutenzjoni bl-enerġija skonnettjata. Naddaf biss bi drappijiet delikati u niexfa. Tkoprix il-prodott. Prodott mhux żarmar. Mhux adattat għal awto-tiswijiet. Huwa inaċċettabbli li tuża l-prodott mingħajr jew bi ħġieġ protettiv mkisur. Is-sostituzzjoni tas-sors tad-dawl f'apparat LED mhux possibbli / Is-sostituzzjoni tas-sors tad-dawl huwa possibbli f'apparat mingħajr sors tad-dawl integrat. L-apparat LED kollu għandu jiġi sostitwit jekk ikun bil-ħsara. Ħsara li tirriżulta minn installazzjoni mhux xierqa ma tiġix aċċettata bħala ilment. M'għandekx timmodifika l-oġġetti mixtrija. Il-prodott mhuwiex ġugarelli u għandu jinżamm f'distanza sigura minn annimali u tfal żgħar waqt it-tħaddim. Meta tinstalla prodott elettriku, uża kubu approvat tal-provvista tal-enerġija skont l-istandard EN 60998 Il-prodott m'għandux jiġi f'kuntatt ma 'grass, solventi jew sustanzi penetranti ohra. Id-dejta teknika tista' tinstab fuq it-tikketta jew f'imballaġġ.

RIMI TA' TAGĦMIR ELETTRIKU / PROTEZZJONI AMBJENTALI

It-tagħmir elettriku mmarkat bis-simbolu tal-bin maqtugħ ma jistax jintrema bħala skart muniċipali. Tali tagħmir jingabar u jiġi riċiklat. Prodotti mmarkati b'dan il-mod ma jistgħux jintremew ma' skart iehor taħt piena ta' multa. Tali prodotti jistgħu jkunu ta' ħsara għall-ambjent u s-saħħa tal-bniedem u jeħtieġu forom speċjali ta' proċessar, b'mod partikolari l-irkuprar, ir-riċiklaġġ u/jew ir-rimi. Il-prodotti mmarkati b'dan il-mod għandhom jintbagħtu f'punt ta' ġbir għall-iskart ta' tagħmir elettriku jew elettroniku. Informazzjoni dwar il-punti ta' ġbir/ġbir tista' tinkiseb mill-awtoritajiet lokali jew negozjanti ta' dan it-tip ta' tagħmir. Skart ta' tagħmir jista' wkoll jintbagħat lura lill-bejjiegħi jekk jinxtara prodott ġdid f'ammont mhux akbar mit-tagħmir ġdid tal-istess tip. It-regoli ta' hawn fuq japplikaw għall-Unjoni Ewropea. Fil-każ ta' pajjiżi oħra, għandhom jiġu applikati r-regolamenti legali fis-seħħ f'pajjiż partikolari. Nirrakkomandaw li tikkuntatta lid-distributur tal-prodott tagħna fil-inħawi tiegħek.

NOTI/TIPS

In-nuqqas ta' segwitu tar-rakkomandazzjonijiet ta' dan il-manwal jista' jirriżulta f', pereżempju, nar, ħruq, xokk elettriku, korrimenti fiżiċi u ħsara materjali u mhux materjali. Informazzjoni addizzjonali dwar il-prodotti LVT hija disponibbli fuq: www.lvt.com.pl. LVT sp. z o. o. mhuwiex responsabbli għall-konsegwenzi li jirriżultaw minn nuqqas ta' konformità mar-rakkomandazzjonijiet ta' dan il-manwal. Il-kumpanija LVT sp. z o.o. jirriserva d-dritt li jagħmel bidliet fl-istruzzjonijiet.

NL

PRODUCTGEBRUIK

Het elektrische product dat u hebt gekocht, voldoet aan de eisen van de normen van de Europese Unie, heeft een conformiteitsbeoordelingsprocedure ondergaan en is gemarkeerd met de CE-markering. Afhankelijk van het model/ontwerp kan hij (veilig) worden aangesloten op het elektriciteitsnet (~230V 50/60Hz), via een extra hulpapparaat (voeding) met de juiste parameters, of worden gebruikt zonder aansluiting op het elektriciteitsnet (goederen met een ingebouwde batterij en zonnepanelen).

INSTALLATIE

Het product mag alleen worden geïnstalleerd door een persoon die bevoegd is om aan elektrische apparatuur te werken. De aansluiting moet in overeenstemming zijn met aansluitschema 1-7. PRODUCTEN DIE PERMANENT OP DE VLOER GEMONTEERD ZIJN 1. Schakel de 230V-netspanning uit door de zekering uit te schakelen. 2. Boor gaten in de ondergrond die overeenkomen met opgegeven productmodel. 3. Plaatsen van de montagepennen in de gaten. 4. Hang of schroef het product in de grond. 5. Sluit de stroomkabels aan op de powercube. 6. Schroef de lichtbronnen vast (indien niet geïntegreerd). 7. Schakel de zekeringen in. DRAAGBARE PRODUCTEN 1. Schroef de lichtbron vast. 2. Sluit het netsnoer aan op een stopcontact. BATTERIJ EN ZONNEPRODUCTEN 1. Plaats de batterij (indien niet geïntegreerd). 2. Schakel het product in met de AAN/UIT-knop.

FUNCTIONELE EIGENSCHAPPEN

Gebruik het product binnen (IP20/IP44 graad) of buiten (IP44/IP54/IP65 graad).

VEILIGHEID / ONDERHOUD

Voer onderhoud uit terwijl de stroom is uitgeschakeld. Alleen reinigen met delicate en droge stoffen. Bedek het product niet. Niet-demontageproduct. Niet geschikt voor zelfreparatie. Het is onaanvaardbaar om het product te gebruiken zonder of met een gebroken beschermglas. Het vervangen van de lichtbron in een LED-armatuur is niet mogelijk / Het vervangen van de lichtbron is mogelijk in een armatuur zonder geïntegreerde lichtbron. Bij beschadiging dient het gehele LED-armatuur vervangen te worden. Schade als gevolg van een onjuiste installatie wordt niet als klacht aanvaard. U mag de gekochte goederen niet wijzigen. Het product is geen speelgoed en moet tijdens het gebruik op veilige afstand van dieren en kleine kinderen worden gehouden. Gebruik bij het installeren van een elektrisch product een goedgekeurde voedingskubus volgens de norm EN 60998. Het product mag niet in contact komen met vet, oplosmiddelen of andere indringende stoffen. Technische gegevens vindt u op het etiket of de verpakking.

VERWIJDERING VAN ELEKTRISCHE APPARATEN / MILIEUBESCHERMING

Elektrische apparatuur gemarkeerd met het doorgestreepte vuilnisbaksymbool mag niet worden weggegooid als gemeentelijk afval. Dergelijke apparatuur wordt ingezameld en gerecycled. Producten die zo gemarkeerd zijn, mogen niet op straffe van een boete bij het overige afval worden weggegooid. Dergelijke producten kunnen schadelijk zijn voor het milieu en de menselijke gezondheid en vereisen speciale vormen van verwerking, met name terugwinning, recycling en/of verwijdering. Producten die op deze manier gemarkeerd zijn, moeten naar een inzamelpunt voor afgedankte elektrische of elektronische apparatuur worden gebracht. Informatie over inzamelpunten/inzamelingspunten kunt u verkrijgen bij de plaatselijke autoriteiten of bij dealers van dit soort apparatuur. Afgedankte apparatuur kan ook aan de verkoper worden geretourneerd als een nieuw product wordt gekocht voor een bedrag dat niet groter is dan de nieuwe apparatuur van hetzelfde type. Bovenstaande regels zijn van toepassing op de Europese Unie. In het geval van andere landen moeten de wettelijke voorschriften die in een bepaald land van kracht zijn, worden toegepast. Wij raden u aan contact op te nemen met de distributeur van ons product bij u in de buurt.

OPMERKINGEN/TIPS

Het niet opvolgen van de aanbevelingen in deze handleiding kan bijvoorbeeld leiden tot brand, brandwonden, elektrische schokken, lichamelijk letsel en andere materiële en immateriële schade. Aanvullende informatie over LVT-producten is beschikbaar op: www.lvt.com.pl. LVT sp. z o. o. is niet verantwoordelijk voor de gevolgen die voortvloeien uit het niet naleven van de aanbevelingen in deze handleiding. Het bedrijf LVT sp. z o.o. behoudt zich het recht voor om wijzigingen aan te brengen in de instructies.

PT

UTILIZAÇÃO DO PRODUTO

O produto elétrico que adquiriu cumpre os requisitos das normas da União Europeia, foi submetido a um procedimento de avaliação de conformidade e está marcado com a marca CE. Dependendo do modelo/design, pode ser ligado (com segurança) à rede elétrica (~230V 50/60Hz), através de um dispositivo auxiliar adicional (fonte de alimentação) com parâmetros apropriados, ou utilizado sem ligação à rede elétrica (mercadorias com uma bateria e painéis solares incorporados).

INSTALAÇÃO

O produto só pode ser instalado por uma pessoa autorizada a trabalhar em equipamentos elétricos. A ligação deve estar de acordo com o esquema de ligação 1-7. PRODUTOS MONTADOS PERMANENTEMENTE NO CHÃO 1. Desligue a tensão de rede de 230V desligando o fusível. 2.º Faça furos no substrato correspondentes ao modelo de produto fornecido. 3.º Colocação dos pinos de montagem nos furos. 4.º Pendure ou aparafuse o produto ao chão. 5. Ligue os cabos de alimentação ao cubo de alimentação. 6.º Aparafuse as fontes de luz (se não estiverem integradas). 7. Ligue os fusíveis. PRODUTOS PORTÁTEIS 1. Aparafuse a fonte de luz. 2. Ligue o cabo de alimentação a uma tomada elétrica. BATERIA E PRODUTOS SOLARES 1. Coloque a bateria (se não estiver integrada). 2. Ligue o produto utilizando o botão ON/OFF.

RECURSOS FUNCIONAIS

Utilize o produto em ambientes interiores (grau IP20/IP44) ou exteriores (grau IP44/IP54/IP65).

BEZPIESEGURANÇA / MANUTENÇÃO

Execute a manutenção com a energia desligada. Limpe apenas com tecidos delicados e secos. Não cubra o produto. Produto sem desmontagem. Não é adequado para autorreparações. É inaceitável utilizar o produto sem ou com o vidro de proteção partido. A substituição da fonte de luz numa luminária LED não é possível / A substituição da fonte de luz é possível numa luminária sem fonte de luz integrada. Toda a luminária LED deve ser substituída se estiver danificada. Os danos resultantes de uma instalação inadequada não serão aceites como reclamação. Não deve modificar os bens adquiridos. O produto não é um brinquedo e deve ser mantido a uma distância segura de animais e crianças pequenas durante a operação. Quando instalar um produto elétrico, utilize um cubo de alimentação aprovado de acordo com a norma EN 60998. O produto não deve entrar em contacto com gorduras, solventes ou outras substâncias penetrantes. Os dados técnicos podem ser encontrados no rótulo ou na embalagem.

ELIMINAÇÃO DE DISPOSITIVOS ELÉCTRICOS / PROTECÇÃO AMBIENTAL

Os equipamentos elétricos marcados com o símbolo de papeleira riscado não podem ser eliminados como lixo municipal. Estes equipamentos são recolhidos e reciclados. Os produtos assim marcados não poderão ser eliminados juntamente com outros resíduos sob pena de multa. Estes produtos podem ser prejudiciais para o ambiente e para a saúde humana e requerem formas especiais de processamento, nomeadamente a valorização, reciclagem e/ou eliminação. Os produtos marcados desta forma devem ser levados para um ponto de recolha de resíduos de equipamentos elétricos ou electrónicos. Informações sobre os pontos de recolha/recolha podem ser obtidas junto das autoridades locais ou dos revendedores deste tipo de equipamento. Os equipamentos usados poderão também ser devolvidos ao vendedor caso seja adquirido um novo produto de valor não superior ao do novo equipamento do mesmo tipo. As regras acima referidas aplicam-se à União Europeia. No caso de outros países, deverão ser aplicadas as norm