HUMBERG®

HM-600
HM-601
HM-602
HM-603
HM-604

GASOLINE
SELF-PROPELLED

LAWN MOWER

PL KOSIARKA SPALINOWA

DE BENZIN-RASENMÄHER

CE **RoHS**

560000 / 560100 / 60101 / 560200
560300 / 560400 / V. 1.0

www.humberg.pl

I

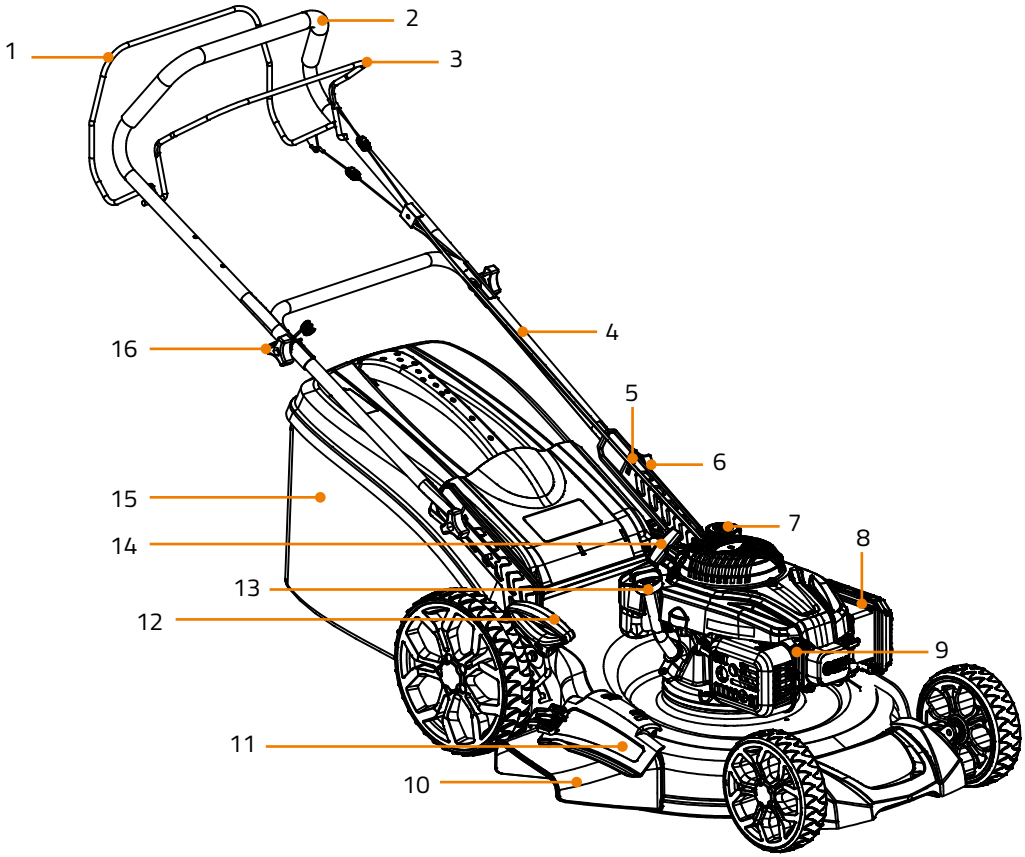

II

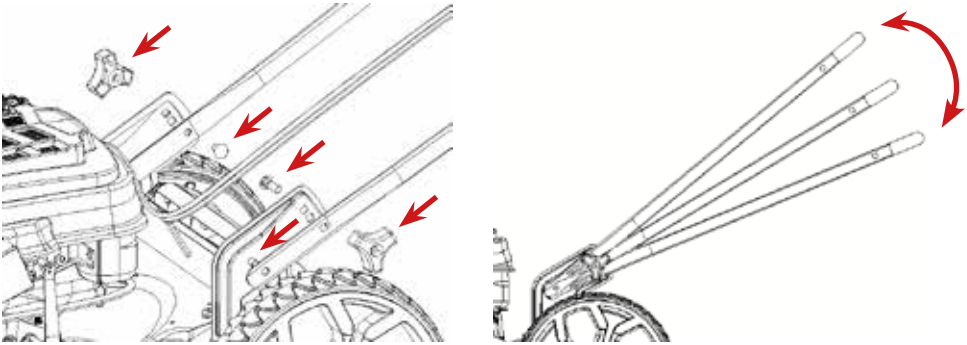

1

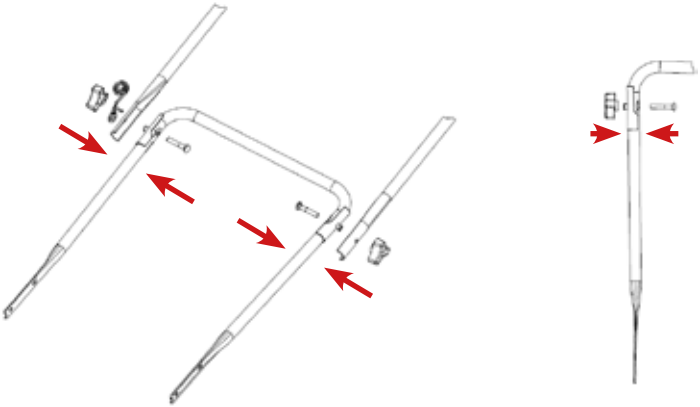

2

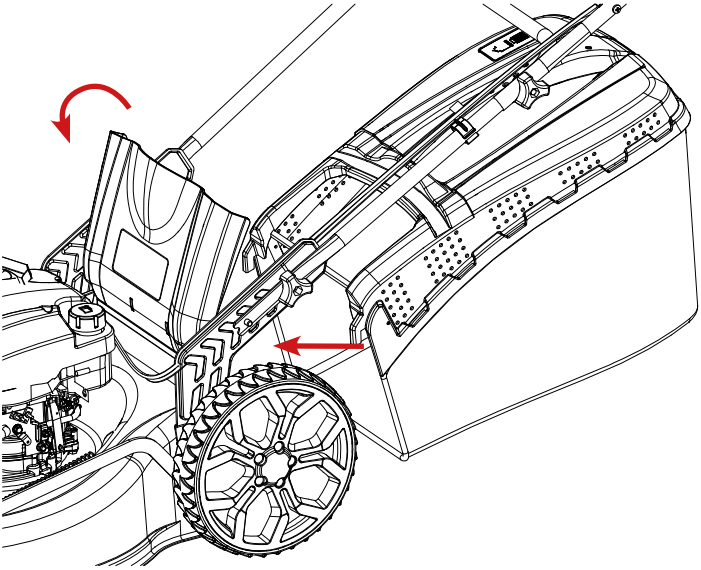

3

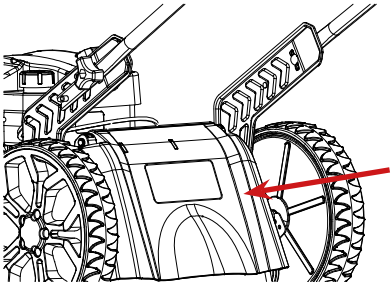

a

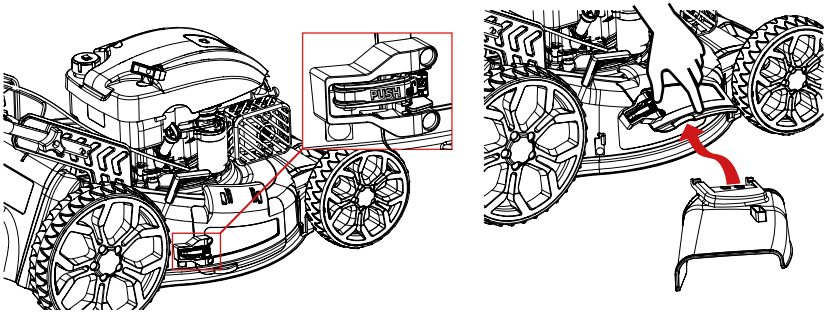

b

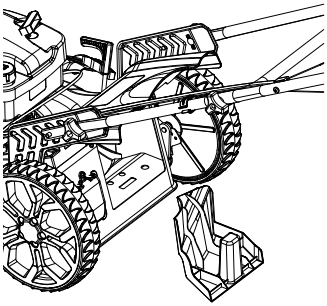

c

4

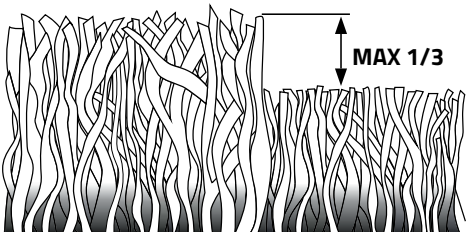

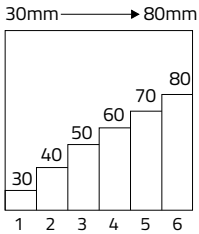

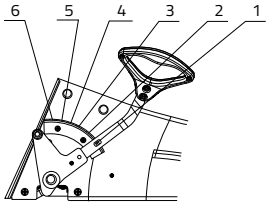

1 = 30 mm, 2 = 40 mm, 3 = 50 mm, 4 = 60 mm, 5 = 70 mm, 6 = 80 mm

5

III

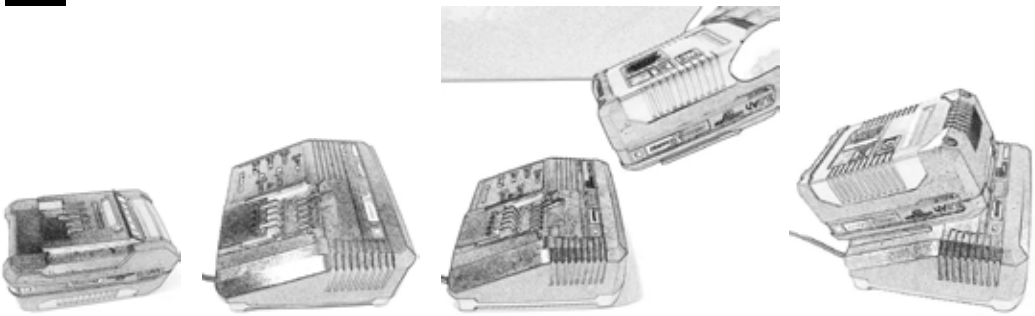

a b c d

IV

a

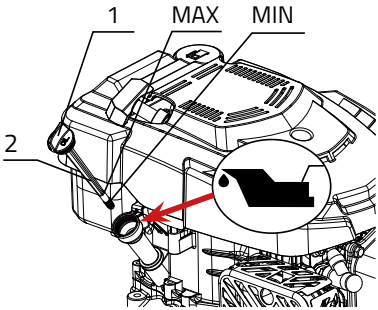

b

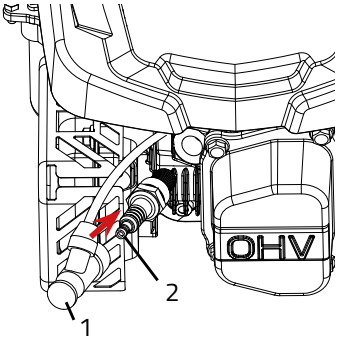

c

V

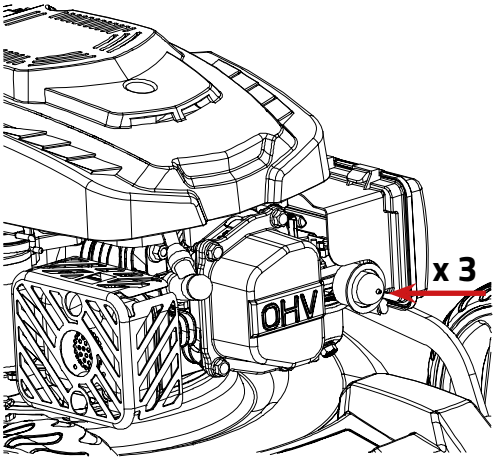

a

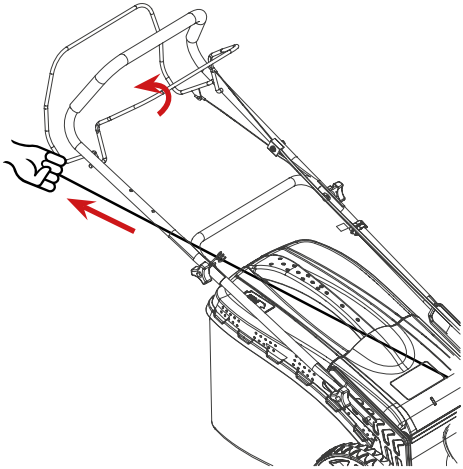

b

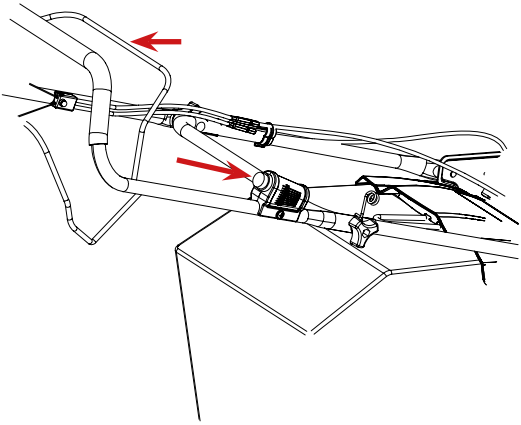

c

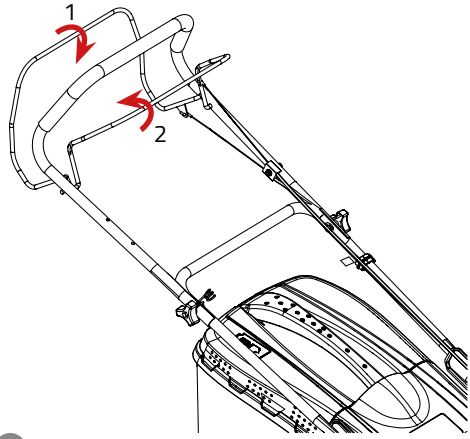

d

VI

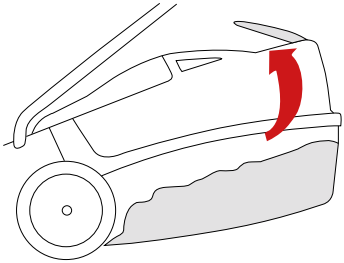

a

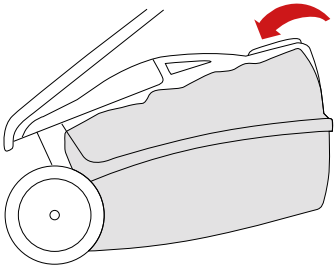

b

VIII

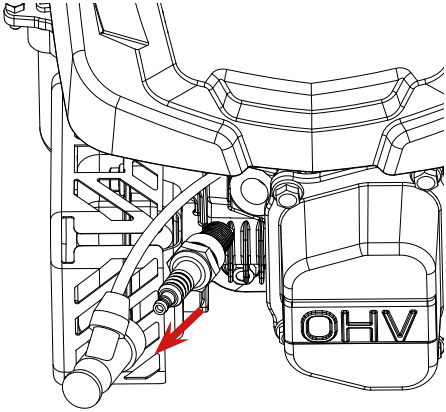

a

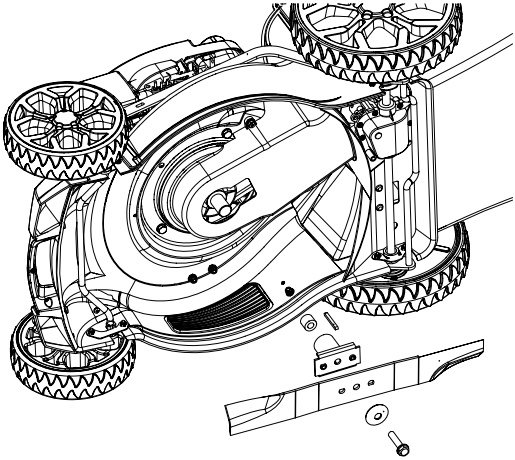

b

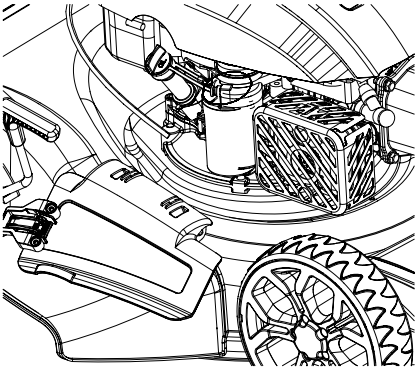

c

EN INSTRUCTION MANUAL

Thank you very much for choosing a Humberg product. This instruction manual contains important information regarding the safe operation, use, and disposal of the machine. Before starting work, carefully read the contents of this manual and keep it for future reference. The following warnings have been prepared in accordance with legal requirements. Failure to follow safety instructions may result in serious personal injury, limb amputation, carbon monoxide poisoning, fire, or even death, as well as equipment damage and loss of warranty.
Our machines comply with European standards and are certified with CE and EURO 5, confirming their compliance with current safety and emission regulations.
This instruction manual must always be kept with the machine and handed over if the machine is resold.

⚠ Warnings!

	General warning symbol.
	Warning! Keep bystanders at a safe distance while mowing.
	Warning! Disconnect the spark plug lead before starting any repairs.
	Danger! Rotating blade. Keep hands and feet away from discharge openings during operation.
	Remove all objects that could be thrown by the blade (e.g. stones, sticks).
	CAUTION! Be careful with the cutting blade! Keep hands and feet away from cutting parts!
	Warning about flammable substances. Fuel is flammable and its vapours are explosive. Store fuel away from ignition sources.
	Caution! Danger of carbon monoxide poisoning.

	Read the instruction manual.
	Wear protective goggles. Wear hearing protectors.
	Use protective gloves.
	Wear protective footwear.
	Wear appropriate protective clothing.
	No open flame.
	Risk of injury from sharp moving parts – never touch dangerous areas while the blade is moving.
	Do not use in adverse weather conditions.
50°C	Do not expose to temperatures above 50 °C.
	Do not touch hot surfaces.
	Do not mow on slopes steeper than the recommended inclination.
	Oil icon. Check and top up engine oil level.
	Fuel icon. Refill fuel according to the manufacturer's recommendations.
	Fuel icon. Refill fuel according to the manufacturer's recommendations.

I. General Safety Instructions – Work Area

- The work area must be properly prepared and cleared of stones, branches, toys, wires, glass and any other objects that could be thrown by the blade.
- Do not use the mower during heavy rain, hail, snow, strong wind, fog, or low temperatures.
- Mow only during the day and in good weather conditions.
- Do not use the mower on slopes steeper than 15° or on wet ground.
- Keep bystanders and animals away from the mower during operation – the minimum safe distance is 15 m.

II. General Safety Instructions – Personal Safety

- Always wear the following when operating the mower:
  - sturdy footwear with non-slip soles (do not operate barefoot or in sandals)
  - long trousers
  - protective goggles
  - hearing protectors
  - work gloves are recommended
- Clothing must be close-fitting and free of loose parts that could be caught by moving components.
- Work carefully and attentively at all times.
- Do not use the mower if you are tired, under the influence of alcohol, drugs, intoxicants or medication that impairs concentration.
- Maintain proper posture during operation.
- Do not start the engine unnecessarily. After finishing work or before moving the machine, switch off the engine and fully raise the housing using the cutting height adjustment.
- In case of an accident, switch off the machine immediately and seek medical attention if injuries occur.
- Before starting the mower, make sure the handle is securely tightened and the grass catcher (if used) is correctly attached.
- Inexperienced users should be trained by the dealer or a person familiar with the operation of the mower.
- Persons under 18 years of age must not operate the mower.
- People with pacemakers should consult a doctor or pacemaker manufacturer before use, as the ignition system generates a magnetic field that may cause interference.

III. Operation and use of the lawnmower

- Do not allow children, inexperienced persons, or persons with physical or mental disabilities to use the lawnmower.
- Use the lawnmower exclusively for cutting grass.
- Use only parts and accessories intended for this model of lawnmower.
- Clean the machine regularly and check its technical condition. Perform all inspections with the engine switched off and cooled down.
- Always switch off the engine when moving the lawnmower to another work location.
- Continuously monitor the machine. In the event of a malfunction, switch off the engine immediately and take the lawnmower to an authorised service centre — do not attempt repairs yourself, as they may be dangerous.
- It is prohibited to:
  - operate the lawnmower indoors (risk of carbon monoxide poisoning),
  - touch the hot muffler or other hot components,
  - operate with a damaged or removed muffler,
  - operate the lawnmower with one hand,
  - mow on slopes steeper than 15°,
  - operate on unstable or waterlogged ground,
  - move the lawnmower while the engine is running.
- Before starting work, check:
  - the blade mounting,
  - the oil level,
  - the tightening of screws and nuts.
- Always inspect and remove any objects from the mowing area that could be thrown by the blade.
- Never mow wet grass – this may clog the discharge openings, cause grass to stick to the housing and damage the blade.
- During operation, adopt a stable position on a flat, safe surface. Avoid unnatural positions.

- Do not place hands or feet under the housing or near moving parts.
- Always keep away from the discharge opening.
- The main handle must be dry and clean – it must not be covered with oil or grease.
- If the blade hits a foreign object, switch off the engine immediately, disconnect the spark plug lead and check the condition of the lawnmower.
- Do not move the lawnmower after finishing work until the blade has come to a complete stop.
- Change the oil or remove the blade only after switching off the engine, bringing it to a complete stop, and allowing it to cool.
- Do not make any structural modifications to the lawnmower – tampering with safety devices reduces the level of protection.

IV. Repair and maintenance

- Entrust repairs only to qualified service personnel using original spare parts.
- Check the grass catcher regularly – replace it if damaged.
- Store the lawnmower in a dry, secure place, out of reach of children.
- Never store the lawnmower with fuel in the tank inside a building where fumes may come into contact with fire or sparks.
- Allow the engine to cool completely before storage.

V. Fuel safety instructions

- Refuel only outdoors, away from the mowing area.
- Store fuel supplies outside the working area.
- Do not refuel or store fuel near open flames, sparking devices, welding equipment, or other ignition sources.
- Smoking is prohibited when operating or refuelling the lawnmower.
- Refuel only when the engine is switched off and cooled down – wait until the exhaust system has cooled.
- If fuel is spilled, wipe the lawnmower with a dry cloth, wait for the residue to evaporate and make sure the handles are free of fuel.
- After refuelling, close the fuel tank cap tightly and move away from the refuelling site before starting the engine.
- Do not use stale petrol – it reduces engine power, makes starting difficult and can cause kickback.

VI. Battery and charger safety instructions (model HM-603)

- Use only the original battery and charger designed for this lawnmower model.
- The battery must be fully charged before first use.
- Charge the battery only indoors, at a temperature between –10 °C and +40 °C.
- Do not charge the battery outdoors in the rain or in humid conditions.
- Do not expose the battery or charger to fire, high temperatures, or direct sunlight.
- Do not damage the charger cable – if damaged, replace the entire set at an authorised service centre.
- Do not disassemble or modify the battery or charger.
- After charging, disconnect the charger from the socket and remove the battery.
- Dispose of used batteries and chargers at designated collection points for electrical and electronic waste – do not dispose of them with household waste.

Structure of the lawnmower (Fig. I)

1. Drive lever
2. Upper handle
3. Blade lever
4. Lower handle
5. Square-head bolt
6. Knobs
7. Fuel filler cap
8. Air filter
9. Spark plug
10. Side discharge chute
11. Side cover
12. Height adjustment lever
13. Oil filler cap
14. Recoil starter (manual starter)
15. Grass catcher
16. Knob

Assembly (Fig. II)

1. Mounting the lower handle (Fig. II 1)

- Insert the pin into the round hole of the lower handle on both left and right sides.
- Insert the square-head bolt (M8×20) through the bracket and the lower handle, then tighten with the knob.

NOTE: The handle height (high, medium, or low) can be adjusted by placing the square-head bolt into one of the three holes in the bracket.

2. Mounting the upper handle (Fig. II 2)

- Insert the bolt (M8×45) through the left fixing bracket, the lower handle, and the upper handle, then tighten with the knob.
- Insert the bolt (M8×45) through the right fixing bracket, the lower handle, the upper handle, and the recoil starter rope holder, then tighten with the knob.
- Secure the cables to the handlebar using the clips.

3. Mounting the grass catcher (Fig. II 3)

- Lift the rear cover and attach the grass catcher.

4. Setting the grass discharge system (Fig. II 4)

a) **Rear discharge to the catcher** – attach the grass catcher.
Rear discharge without catcher – remove the grass catcher and close the rear cover.
b) **Side discharge** – the rear cover must be closed. Press the "PUSH" button, then open the side cover. Install the side discharge chute.
c) **Mulching** – lift the rear cover and install the mulching insert. Close the rear cover.

5. Cutting height adjustment (Fig. II 5)

The cutting height is adjusted using the lever located at the rear of the lawnmower near the right wheel. Pull the lever out and insert it into the desired position to raise or lower the cutting height.

NOTES:

- **Adjust only when the lawnmower is stopped and the blade is completely stationary.**
- During periods of intensive grass growth, mow twice a week.
- Never cut more than one-third of the blade length, especially during dry periods.
- For the first mowing, use the highest setting, check the result, and then lower to the desired level if needed.
- For very long grass, mow more slowly or repeat mowing.

Battery use and maintenance (Fig. III)

If you have model BD-603 with a battery, remember to fully charge the battery before first use.

- Insert the battery into the charger following the guides.
- After connecting the charger to the power supply, the red indicator will flash – this means charging has started.
- When the green indicator lights up steadily, the battery is fully charged and can be installed in the machine.

Fuel, oil, spark plug (Fig. IV)

Fuel notes

- Fill the tank with unleaded petrol – PB98.
- Do not use oil-fuel mixtures.
- Do not refuel with the engine running.
- Refuel only when the engine is cold.
- Do not refuel on gravel or similar surfaces.

Fuel filling (Fig. IV a)

- Place the lawnmower on a flat surface.
- Clean the area around the fuel filler cap.
- Unscrew the fuel filler cap.
- Using a clean funnel, fill the tank up to approx. 5 mm below the top edge of the filler neck.
- Take care not to spill fuel.
- Tighten the cap and wipe off any spilled fuel.

Engine oil notes

The oil type must be selected according to the ambient temperature during operation. Oil viscosity grades according to SAE:

- SAE 5W-30 – use at low temperatures (from –30°C to +10°C).
- SAE 10W-30 – use in a wide temperature range (from –20°C to +30°C).
- SAE 30 – use at high temperatures (from +10°C to +40°C and above).

Using oil of the correct viscosity ensures proper engine lubrication and extends engine life.

Oil filling (Fig. IV b)

Check the technical data table to ensure the correct oil type.

- Place the lawnmower on a flat surface.
- Clean the area around the oil filler cap.
- Unscrew the oil filler cap, wipe the dipstick, insert and tighten it.
- Remove the dipstick and check the oil level, which should be between the “MIN” and “MAX” marks.
- If necessary, add the same type of oil up to the “MAX” mark, being careful not to spill.
- Tighten the cap and wipe away any spilled oil.

Connecting the spark plug (Fig. IV c)

Connect the spark plug lead to the spark plug, ensuring there is no grass or dirt inside the boot or on the spark plug terminal.

Starting and engine operation (Fig. V)

Always start the engine with the lawnmower drive disengaged (if equipped).

a. Press the primer bulb three times to pre-fill the carburettor with fuel and facilitate cold starting (Fig. V a).
b. Close the blade lever according to the lawnmower operating instructions (Fig. V b).

NOTE: Make sure the machine is not lacking fuel and oil.
NOTE: If the engine does not start, repeat the whole procedure.
NOTE: If the engine starts but stalls, repeat the whole procedure.
NOTE: Keep hands away from the muffler and surrounding areas, which may be very hot. With the engine running, avoid contact of loose clothing (ties, scarves, etc.) and hair with the upper part of the engine.
IMPORTANT: Do not operate on slopes steeper than 15° to avoid engine damage.

Drive (Fig. V d)

- Engage and disengage forward drive with the drive lever (1) located on the upper handle.
- The blade lever (2) controls mowing.

Stopping during operation

Release the blade lever to stop the engine.

Stopping after finishing work

a. Release the blade lever to stop the engine.
b. After the engine has cooled, disconnect the spark plug lead.
c. Remove grass residue from the engine, especially from the muffler, to reduce the risk of fire.

Electric start

On model BD-603 you can start the engine with the start button (Fig. V c).

- Insert the battery into the socket.
- Press the blade lever against the handle.
- Press the electric start button.

Cleaning

Do not use the lawnmower on slopes greater than 15°. This may cause engine lubrication problems.

Emptying the grass catcher (Fig. VI)

a. When the indicator is open, the catcher is not full and you can work.
b. When the indicator is closed, the catcher is full and must be emptied.
c. Release the blade lever to stop the engine. Lift the rear cover and remove the catcher by the handle.
d. Empty the catcher.

Note: Do not drag the catcher on the ground when emptying to avoid unnecessary wear.

Cleaning the inside of the housing with water (models HM-601, HM-602, HM-603, HM-604) (Fig. VII)

- Open the hose connection cover.
- Insert the hose end into the quick connector through the cover.
- Tighten the hose connection cover.
- Connect the quick coupling to the outlet connector on the housing by turning the fastening clip as instructed.
- Open the tap and clean the mower for 30–60 seconds.
- Switch off the mower.
- Wipe the mower with a dry cloth.

Removal and installation of the cutting blade

Preparation:

- Switch off the engine.
- Disconnect the spark plug lead.
- Wait until the engine and blade come to a complete stop and cool down.
- Always use protective gloves – the blade is very sharp.

Blade removal:

- Place the lawnmower on a stable surface and tilt it to provide convenient access to the blade.
- Block the blade with a piece of wood or a wedge to prevent it from turning.
- Using a suitable spanner, unscrew the blade fixing screw (turning counter-clockwise). Remove the screw and the washer.
- Remove the blade.
- Also remove the blade adapter (the mount located under the blade).

Blade installation:

- Install the blade adapter on the engine shaft in the same position as previously mounted.
- Install the blade in the correct position (cutting edge facing the proper direction).
- Fit the washer and screw in the fixing screw.
- Tighten the screw firmly with a spanner.
- Remove the blade lock, set the mower back on its wheels and reconnect the spark plug lead.
- After finishing, check that the blade rotates freely and nothing is blocking it.

Maintenance and storage (Fig. VIII)

Always disconnect the spark plug lead before starting repairs, cleaning or maintenance work. After 5 hours of operation, tighten screws and nuts. Check the oil level. When tilting the mower, the spark plug must be at the highest point.
After each mowing, thoroughly clean the mower with a cloth or brush.
Store the mower in a dry room.

Annual maintenance (after the end of the season)

- Sharpen and balance the cutting blade.
- Disconnect the spark plug lead.
- Use protective gloves to remove and install the blade.
- Unscrew the cutting blade and take it to a service centre for sharpening and balancing.
- After reassembly, tighten the fixing screw.
- Empty the fuel tank to prevent deposits inside the tank.
- Change the oil after each season or every 25 hours of operation.
- Warm up the engine, disconnect the spark plug lead.
- Unscrew the drain plug on the bottom of the engine and drain the oil.

- Fill the engine with new oil.

Cleaning the paper air filter (HM-601, HM-602, HM-603, HM-604)

- The air filter must always be clean and in good technical condition.
- The paper filter is not suitable for washing or oiling.
- If heavily soiled or damaged, the filter must be replaced with a new one.

Cleaning and replacement:

- Clean the area around the filter cover to prevent dirt from entering the carburettor.
- Release the latch, remove the cover and take out the paper filter element.
- Gently clean the paper filter by tapping it lightly on a hard surface to remove loose dust and grass.
- If the filter is heavily soiled, clogged or damaged – replace it with a new one.
- Clean the inside of the air filter housing from dust and grass, ensuring that contaminants do not enter the intake manifold.
- Insert the paper filter back into the housing and close the cover.

IMPORTANT:

- Never use compressed air to clean the paper filter – this may damage it.
- Use only filters intended for this lawnmower model.

Cleaning the foam air filter (HM-600)

- The filter must be clean and oiled. Replace the filter if it is damaged, torn or worn.
- Clean the area around the filter cover.
- Release the latch, remove the cover and take out the foam filter element.
- Wash the foam in water with detergent. Dry by squeezing in a clean cloth.
- Soak the filter with 2 tablespoons of clean engine oil and knead several times to distribute the oil evenly.
- Remove excess oil with a clean cloth.
- Clean the inside of the air filter housing from dust and grass, ensuring that they do not enter the intake manifold.
- Install the filter in the housing and close the cover.
- If the foam filter has been replaced with a new one, it must also be oiled as described above.

IMPORTANT:

- Never use compressed air to clean the filter element.
- Use only filters intended for this lawnmower model.

Troubleshooting

Problem	Possible cause	Solution
Starting difficulties	No fuel	Check and refill fuel
	Stale fuel or deposits in the tank	Drain the fuel tank and refill with fresh fuel
	Disconnected spark plug	Check that the spark plug cap is correctly fitted onto the terminal
	Dirty electrodes or incorrect gap	Check
	Clogged air filter	Check and clean the air filter
	Incorrect oil for the season	Replace with the correct oil
	Fuel vapor lock in carburetor due to high temperature	Wait a few minutes and then restart
	Carburetor malfunction	Contact authorized service
Irregular operation	Stale fuel or deposits in the tank	Drain the fuel tank and refill with fresh fuel
	Dirty electrodes or incorrect gap	Check
	Clogged air filter	Check and clean the air filter
	Carburetor malfunction	Contact authorized service
Loss of power during mowing	Clogged air filter	Check and clean the air filter
	Carburetor malfunction	Contact authorized service
	Throttle cable misadjusted	Adjust the cable

Technical Data

Category	Specification	HM-600	HM-601	HM-602	HM-603	HM-604
General	Function	Grass collection, side discharge, mulching, cleaning port	Grass collection, side discharge, mulching, cleaning port	Grass collection, side discharge, mulching, cleaning port	Grass collection, side discharge, mulching, cleaning port	Grass collection, side discharge, mulching, cleaning port
Engine brand		Zongshen	Loncin	Loncin	HONDA	Briggs&Stratton
Engine	Engine type	141cc, recoil, 4-stroke	196cc, recoil, 4-stroke	196cc, recoil, 4-stroke	202cc, recoil, 4-stroke	140cc, recoil, 4-stroke
	Spark plug type	F5RTC	F7RTC	F7RTC	BPR5ES	QC12YC
	Maximum power (kW)	2.2	3.5	3.5	4.2	2.01
	Rated speed (rpm)	2900	2900	2900	2900	2900
	Engine torque (Nm)	6.5	12	12	12.7	7.46
	Maximum torque (Nm)	6.5	12	12	12.7	7.46
	Fuel tank capacity (L)	0.9	1	1	0.91	0.8
	Engine oil capacity (L)	0.5	0.5	0.5	0.4	0.47
	Electric start	No	No	Yes	No	No
Mowing system	Cutting width	40 cm / 16"	51 cm / 20"	56 cm / 22"	51 cm / 20"	46 cm / 18"
	Cutting height range	30–80 mm	30–80 mm	30–80 mm	30–80 mm	30–80 mm
	Height adjustment	Central	Central	Central	Central	Central
	Height positions	6	6	6	6	6
	Grass catcher capacity (L)	45	70	70	70	70
Drive and wheels	Drive system	Self-propelled	Self-propelled (fixed speed)	Self-propelled (fixed speed)	Self-propelled (fixed speed)	Self-propelled (fixed speed)
	Wheel size (Front/Rear)	Front 7", rear 8"	Front 8", rear 11"	Front 8", rear 11"	Front 8", rear 11"	Front 8", rear 11"
	Wheel mounting type	Axle	Axle	Axle	Axle	Axle
Noise and emissions	Sound power level LwA dB(A)	96	98	98	98	98
	Sound pressure level LpA dB(A)	96	98	98	98	98

Category	Specification	HM-600	HM-601	HM-602	HM-603	HM-604
Additional features	Quick release	No	Yes	Yes	Yes	Yes
	Air filter type	Foam	Paper	Paper	Paper	Paper
	Blade material and extra blade option	Steel with additional blade included	Steel with additional blade included	Steel with additional blade included	Steel with additional blade included	Steel with additional blade included
Dimensions and weight	Dimensions (L × W × H, mm)	1400 × 520 × 1040	1660 × 560 × 1040	1660 × 610 × 1040	1660 × 560 × 1040	1660 × 510 × 1040
	Net weight (kg)	22.5	31	35.5	31	29
Certification	CE	Yes	Yes	Yes	Yes	Yes
	EURO 5	Yes	Yes	Yes	Yes	Yes

INFORMATION FOR USERS ON THE DISPOSAL OF WASTE ELECTRICAL AND ELECTRONIC EQUIPMENT

If the device, packaging, user manual or similar are marked with the symbol of a crossed-out wheeled bin, this indicates that the device is subject to separate waste collection in accordance with Directive 2012/19/EU of the European Parliament and of the Council. Do not dispose of used equipment together with household waste or treat it as municipal waste. Improper disposal may harm the environment. The used device must be delivered to a collection point for waste electrical and electronic equipment organized by local authorities. By separating, processing, recovering, recycling, and properly disposing of used equipment, you help protect the environment, conserve natural resources, and reduce production costs for new equipment. Proper disposal also reduces the impact on human health and the environment. For more information about recycling options, contact your local authorities, waste disposal services, or the store where the product was purchased.

DISPOSAL OF COMBUSTION ENGINE COMPONENTS

Used combustion engine parts and mechanical mower components are not subject to the WEEE Directive. They must be delivered to specialized scrap metal and mechanical waste collection points or to Municipal Selective Waste Collection Points (PSZOK). Before disposal, the fuel tank and oil pan must be emptied, and used fuel and oil must be handed over to hazardous waste collection points.

PL INSTRUKCJA OBSŁUGI

Bardzo dziękujemy za wybór produktu marki Humberg. Instrukcja obsługi zawiera ważne informacje dotyczące bezpieczeństwa, użytkowania oraz utylizacji urządzenia. Przed rozpoczęciem pracy należy dokładnie zapoznać się z treścią instrukcji i zachować ją do wykorzystania w przyszłości. Poniższe ostrzeżenia zostały opracowane zgodnie z wymogami prawa. Nieprzestrzeganie zasad bezpieczeństwa może prowadzić do poważnych obrażeń ciała, amputacji kończyn, zatrucia spalinami, pożaru, a nawet śmierci, a także do uszkodzenia sprzętu i utraty gwarancji. Nasze urządzenia spełniają wymagania norm europejskich i posiadają certyfikaty CE oraz EURO 5, co potwierdza ich zgodność z obowiązującymi standardami bezpieczeństwa i emisji spalin. Instrukcję obsługi należy zawsze przechowywać wraz z urządzeniem i przekazać ją w przypadku jego odsprzedaży.

⚠ Ostrzeżenia!

	Ogólny znak ostrzegawczy.
	Ostrzeżenie! Podczas koszenia trzymaj osoby postronne w bezpiecznej odległości.
	Ostrzeżenie! Przed rozpoczęciem napraw odłącz przewód świecy zapłonowej.
	Niebezpieczeństwo! Obracające się ostrze. Podczas pracy urządzenia trzymaj ręce i nogi z dala od otworów wylotowych.
	Usuń wszystkie przedmioty, które mogą zostać wyrzucone przez ostrze (np. kamienie, patyki).
	UWAGA! Ostrożnie z nożem tnącym! Trzymaj ręce i nogi z dala od elementów tnących!
	Ostrzeżenie przed substancjami łatwopalnymi. Paliwo jest substancją łatwopalną, a jego opary wybuchowe. Składować paliwo z dala od źródeł ognia.
	Uwaga! Niebezpieczeństwo zatrucia spalinami.

	Przeczytaj instrukcję obsługi.
	Zakładaj okulary ochronne. Noś nauszniki ochronne.
	Używaj rękawic ochronnych
	Zakładaj obuwie ochronne.
	Noś odpowiednie ubranie ochronne.
	Zakaz używania otwartego ognia
	Ryzyko obrażeń i uderzeń ostrymi elementami – nigdy nie dotykaj niebezpiecznych miejsc, dopóki ostrze znajduje się w ruchu.
	Zakaz użytkowania w złych warunkach atmosferycznych.
50°C	Zakaz narażania na temperatury powyżej 50°C.
	Zakaz dotykania gorących powierzchni.
	Zakaz koszenia na pochyłościach o kącie nachylenia większym niż zalecany.
	Ikona oleju. Sprawdzaj i uzupełniaj poziom oleju silnikowego.
	Ikona paliwa. Uzupełniaj paliwo zgodnie z zaleceniami producenta.

I. Ogólne wskazówki bezpieczeństwa – miejsce pracy

- Teren pracy powinien być odpowiednio przygotowany i oczyszczony z kamieni, gałęzi, zabawek, drutów, szkła i innych przedmiotów, które mogłyby zostać wyrzucone przez nóż.
- Nie używaj kosiarki podczas ulewnego deszczu, gradu, śnieżycy, silnego wiatru, we mgle ani przy niskich temperaturach.
- Kosić należy tylko w dzień i przy dobrych warunkach atmosferycznych.
- Nie używaj kosiarki na zboczach o nachyleniu większym niż 15° ani na podmokłym gruncie.
- Podczas pracy w pobliżu kosiarki nie mogą przebywać osoby postronne ani zwierzęta – minimalna bezpieczna odległość to 15 m.

II. Ogólne wskazówki bezpieczeństwa – bezpieczeństwo osobiste

- Podczas pracy kosiarką zawsze używaj:
  - solidnego obuwia z podeszwą antypoślizgową (zakaz pracy boso i w sandałach),
  - długich spodni,
  - okularów ochronnych,
  - ochronników słuchu,
  - zaleca się stosowanie rękawic roboczych.
- Odzież powinna być dopasowana i nie może mieć luźnych elementów, które mogłyby zostać wciągnięte przez ruchome części.
- Zachowuj ostrożność, każdą czynność wykonuj uważnie i z rozwagą.
- Nie używaj kosiarki, jeśli jesteś zmęczony, pod wpływem alkoholu, narkotyków, środków odurzających lub leków ograniczających koncentrację.
- Podczas pracy zachowuj prawidłową postawę.
- Nie uruchamiaj silnika bez potrzeby. Po zakończeniu pracy lub przed przeniesieniem wyłącz silnik i maksymalnie unieś obudowę za pomocą regulacji wysokości koszenia.
- Jeśli dojdzie do wypadku, natychmiast wyłącz urządzenie i w razie obrażeń skonsultuj się z lekarzem.
- Przed włączeniem kosiarki upewnij się, że uchwyt jest solidnie skręcony, a kosz – jeśli będzie używany – prawidłowo zamocowany.
- Osoby niedoświadczone powinny być przeszkolone przez sprzedawcę lub osobę obeznaną z obsługą.
- Kosiarki nie powinny obsługiwać osoby poniżej 18. roku życia.
- Osoby z wszczepionym rozrusznikiem serca powinny przed użyciem skonsultować się z lekarzem lub producentem rozrusznika – układ zapłonowy wytwarza pole magnetyczne mogące zakłócać jego działanie.

III. Obsługa i eksploatacja kosiarki

- Nie udostępniaj kosiarki dzieciom, osobom niedoświadczonym ani osobom z niepełnosprawnością fizyczną lub psychiczną.
- Używaj kosiarki wyłącznie do koszenia trawy.
- Stosuj wyłącznie części i akcesoria przeznaczone do tego modelu kosiarki.
- Regularnie czyść urządzenie i sprawdzaj jego stan techniczny. Wszystkie kontrole wykonuj przy wyłączonym i ostudzonym silniku.
- Podczas przemieszczania kosiarki na inne miejsce pracy zawsze wyłącz silnik.
- Na bieżąco kontroluj urządzenie. W razie awarii natychmiast wyłącz silnik i oddaj kosiarkę do autoryzowanego serwisu – nie dokonuj samodzielnych napraw, gdyż mogą być niebezpieczne.
- Zabrania się:
  - pracy w pomieszczeniach zamkniętych (ryzyko zatrucia tlenkiem węgla),
  - dotykania rozgrzanego tłumika i innych gorących elementów,
  - pracy z uszkodzonym lub zdemontowanym tłumikiem,
  - prowadzenia kosiarki jedną ręką,
  - koszenia na zboczach powyżej 15°,
  - pracy na niestabilnym lub podmokłym podłożu,
  - przemieszczania kosiarki z pracującym silnikiem.
- Przed rozpoczęciem pracy sprawdź:
  - zamocowanie noża,
  - poziom oleju,
  - dokręcenie śrub i nakrętek.
- Zawsze sprawdź i usuń z terenu koszenia przedmioty, które mogłyby zostać wyrzucone przez nóż.
- Nigdy nie koś mokrej trawy – grozi to zatkaniem otworów wyrzutowych, oblepianiem obudowy i uszkodzeniem noża.

- Podczas prac przyjmuj pozycję zapewniającą stabilność na równej, bezpiecznej powierzchni. Unikaj nienaturalnych pozycji.
- Nie wkładaj rąk ani nóg pod obudowę ani w pobliże ruchomych części.
- Trzymaj się z dala od otworu wyrzutowego przez cały czas.
- Uchwyt główny musi być suchy i czysty – nie może być pokryty olejem ani smarem.
- Po uderzeniu w obcy przedmiot natychmiast wyłącz silnik, odłącz przewód świecy i sprawdź stan kosiarki.
- Nie przemieszczaj kosiarki po zakończeniu pracy, dopóki nóż całkowicie się nie zatrzyma.
- Wymianę oleju lub demontaż noża wykonuj dopiero po wyłączeniu silnika, jego całkowitym zatrzymaniu i ostygnięciu.
- Nie wprowadzaj żadnych zmian konstrukcyjnych w kosiarce – ingerencja w zabezpieczenia obniża poziom bezpieczeństwa.

IV. Naprawa i konserwacja

- Naprawy zlecaj wyłącznie wykwalifikowanemu serwisowi, używającemu oryginalnych części zamiennych.
- Regularnie sprawdzaj stan kosza na trawę – w razie uszkodzenia wymień go.
- Przechowuj kosiarkę w suchym i zabezpieczonym miejscu, niedostępnym dla dzieci.
- Nigdy nie przechowuj kosiarki z paliwem w zbiorniku w pomieszczeniu, gdzie opary mogą mieć kontakt z ogniem lub iskrą.
- Przed przechowywaniem pozwól silnikowi całkowicie ostygnąć.

V. Wskazówki bezpieczeństwa dotyczące paliwa

- Tankuj tylko na świeżym powietrzu, z dala od miejsca koszenia.
- Zapas paliwa przechowuj poza strefą pracy.
- Nie tankuj ani nie przechowuj paliwa w pobliżu otwartego ognia, urządzeń iskrzących, spawarek ani innych źródeł zapłonu.
- Zabronione jest palenie papierosów podczas obsługi kosiarki i tankowania.
- Tankuj tylko przy wyłączonym i ostudzonym silniku – odczekaj, aż układ wydechowy ostygnie.
- W przypadku rozlania paliwa wytrzyj kosiarkę suchą ściereczką, odczekaj na odparowanie resztek i upewnij się, że uchwyty nie są zabrudzone paliwem.
- Po tankowaniu dokładnie zakręć korek zbiornika paliwa i odejdź z miejsca tankowania przed uruchomieniem silnika.
- Nie używaj zwietrzałej benzyny – obniża moc silnika, utrudnia rozruch i może powodować zjawisko odbicia.

VI. Wskazówki bezpieczeństwa dotyczące akumulatora i ładowarki (model HM-603)

- Używaj wyłącznie oryginalnego akumulatora i ładowarki przeznaczonej do tego modelu kosiarki.
- Przed pierwszym użyciem akumulator należy w pełni naładować.
- Ładuj akumulator tylko w suchym pomieszczeniu, w temperaturze od –10°C do +40°C.
- Nie ładuj akumulatora na zewnątrz podczas deszczu ani w wilgotnych warunkach.
- Nie wystawiaj akumulatora ani ładowarki na działanie ognia, wysokiej temperatury ani bezpośredniego nasłonecznienia.
- Nie narażaj na uszkodzenie przewodu ładowarki – w razie uszkodzenia wymień cały zestaw u autoryzowanego serwisanta.
- Nie demontuj ani nie przerabiaj akumulatora ani ładowarki.
- Po zakończeniu ładowania odłącz ładowarkę od gniazdka i wyjmij akumulator.
- Zużyte akumulatory i ładowarki oddaj do punktu zbiórki odpadów elektrycznych i elektronicznych – nie wyrzucaj ich do odpadów komunalnych.

Budowa kosiarki (rys. I)

1. Dźwignia napędu
2. Górny uchwyt
3. Dźwignia noża
4. Dolny uchwyt
5. Śruba z łbem kwadratowym
6. Pokrętła
7. Wlew paliwa
8. Filtr powietrza
9. Świeca zapłonowa
10. Boczny wyrzut trawy
11. Pokrywa boczna
12. Regulowana rączka wysokości koszenia
13. Wlew oleju
14. Rozrusznik ręczny (szarpak)
15. Kosz na trawę
16. Pokrętło

Montaż (rys. II)

1. Montaż dolnego uchwytu (rys. II 1)

- Włóż trzpień w okrągły otwór dolnego uchwytu z lewej i prawej strony.
- Włóż śrubę z łbem kwadratowym (M8x20) w uchwyt i dolny uchwyt, a następnie dokręć pokrętłem.

UWAGA: Poziom uchwytu (wysoki, średni lub niski) można regulować, umieszczając śrubę z łbem kwadratowym w jednym z trzech otworów w uchwycie.

2. Montaż górnego uchwytu (rys. II 2)

- Włóż śrubę (M8x45) kolejno w lewy uchwyt mocujący, dolny uchwyt i górny uchwyt, a następnie dokręć pokrętłem.
- Włóż śrubę (m8x45) kolejno w prawy uchwyt mocujący, dolny uchwyt, górny uchwyt oraz zaczep linki rozrusznika ręcznego (szarpaka), a następnie dokręć pokrętłem.
- Przymocuj przewody za pomocą klipsów do pręta uchwytu.

3. Montaż kosza na trawę (rys. II 3)

- Unieś tylną pokrywę i zamocuj kosz na trawę.

4. Ustawienie systemu wyrzutu trawy (rys. II 4)

a) **Wyrzut tylny do kosza** – zamontuj kosz na trawę.
Wyrzut tylny bez kosza – zdemontuj kosz na trawę i zamknij tylną pokrywę.

b) **Boczny wyrzut trawy** – tylna pokrywa powinna być zamknięta. Naciśnij przycisk „PUSH", a następnie otwórz pokrywę boczną. Zamontuj osłonę bocznego wyrzutu trawy.

c) **Mulczowanie** – unieś tylną pokrywę i zamocuj wkładkę do mulczowania. Zamknij tylną pokrywę.

5. Regulacja wysokości koszenia (rys. II 5)

Do zmiany głębokości cięcia służy dźwignia, znajdująca się w tylnej części kosiarki, przy prawym kole. Wyciągnij ją, a następnie wsadź w oznaczone miejsce, które pozwoli na obniżenie lub podwyższenie głębokości koszenia.

UWAGI:

- **Reguluj wyłącznie przy zatrzymanej kosiarce i całkowitym unieruchomieniu noża!.**
- Podczas intensywnego wzrostu trawy należy kosić dwa razy w tygodniu.
- Nigdy nie ścinaj więcej niż 1/3 długości źdźbła, szczególnie w okresach suszy.
- Pierwsze koszenie wykonaj na najwyższym ustawieniu, sprawdź efekt i ewentualnie obniż ustawienie do pożądanego poziomu.
- W przypadku bardzo długiej trawy należy kosić wolniej lub powtórzyć koszenie.

Użytkowanie i konserwacja akumulatora (rys. III)

Jeśli posiadasz model BD-603, wyposażony w akumulator, pamiętaj, że należy go w pełni naładować przed pierwszym użyciem.

- Wsuń akumulator do ładowarki, zgodnie z prowadnicami.
- Po podłączeniu ładowarki do zasilania zacznie migać czerwona dioda – oznacza to, że rozpoczęło się ładowanie.
- Gdy zielona dioda świeci się światłem ciągłym, akumulator jest w pełni naładowany i można go zamontować w urządzeniu.

Użycie paliwa, oleju, świecy zapłonowej (rys. IV)

Uwagi dotyczące paliwa

- Napełniaj zbiornik benzyną bezołowiową – PB98.
- Nie stosuj mieszanki olejowej.
- Nie dolewaj paliwa przy pracującym silniku.
- Dolewaj paliwo wyłącznie przy zimnym silniku.
- Nie dolewaj paliwa na żwirze lub podobnym podłożu.

Dolewanie paliwa (rys. IV a)

- Ustaw kosiarkę na równym podłożu.
- Oczyść okolice korka wlewu.
- Odkręć korek wlewu paliwa.
- Używając czystego lejka, napełnij zbiornik do około 5 mm poniżej górnej krawędzi szyjki wlewu.
- Uważaj, aby nie rozlać paliwa.
- Zakręć korek i wytrzyj paliwo, jeśli się rozlało.

Uwagi dotyczące oleju silnikowego

Rodzaj oleju należy dobrać w zależności od temperatury otoczenia, w której urządzenie będzie użytkowane. Klasy lepkości oleju wg SAE:

- SAE 5W-30 – stosować w niskich temperaturach (od –30°C do +10°C).
- SAE 10W-30 – stosować w szerokim zakresie temperatur (od –20°C do +30°C).
- SAE 30 – stosować w wysokich temperaturach (od +10°C do +40°C i powyżej).

Stosowanie oleju o odpowiedniej klasie lepkości zapewnia prawidłowe smarowanie silnika i wydłuża jego żywotność.

Dolewanie oleju (rys. IV b)

Sprawdź tabelę danych technicznych i upewnij się co do rodzaju oleju, jakiego powinieneś użyć.

- Ustaw urządzenie na równym podłożu.
- Oczyść okolice wlewu oleju.
- Odkręć korek wlewu oleju, oczyść końcówkę bagnetu, włóż i dokręć.
- Wyjmij bagnet i sprawdź poziom oleju, który powinien mieścić się pomiędzy znakami „MIN" i „MAX".
- W razie potrzeby dolej oleju tego samego rodzaju do poziomu „MAX", uważając, aby nie rozlać oleju na zewnątrz.
- Zakręć korek i wytrzyj rozlany olej.

Podłączanie świecy zapłonowej (rys. IV c)

Podłącz końcówkę przewodu do świecy zapłonowej, upewniając się, że wewnątrz osłony oraz na końcówce świecy nie ma trawy ani brudu.

Uruchamianie i praca silnika (rys. V)

Uruchamiaj silnik zawsze przy wyłączonym napędzie kosiarki (jeśli występuje).

a. Naciśnij pompkę paliwa trzykrotnie, żeby wstępnie napełnić gaźnik paliwem i ułatwić rozruch zimnego silnika (rys. V a).
b. Zamknij dźwignię noża zgodnie z instrukcją obsługi kosiarki (rys. V b).

UWAGA: Upewnij się, że nie brakuje w urządzeniu paliwa oraz oleju.
UWAGA: Jeśli silnik nie uruchamia się, powtórz całą procedurę.
UWAGA: Jeśli silnik uruchomi się, ale gaśnie, powtórz całą procedurę.
UWAGA: Trzymaj ręce z dala od tłumika i jego otoczenia, które mogą być bardzo gorące. Przy pracującym silniku unikaj kontaktu luźnej odzieży (krawaty, szaliki itp.) oraz włosów z górną częścią silnika.
WAŻNE: Nie pracuj na pochyłościach powyżej 15°, aby uniknąć uszkodzenia silnika.

Napęd (rys. V d)

- Napęd do przodu włączaj i wyłączaj za pomocą dźwigni napędu (1) znajdującej się na górnym uchwycie.
- Za koszenie odpowiada dźwignia noża (2).

Zatrzymanie podczas pracy

Zwolnij dźwignię noża, aby zatrzymać silnik.

Zatrzymanie po zakończeniu pracy

a. Zwolnij dźwignię noża, aby zatrzymać silnik.
b. Po ostygnięciu silnika odłącz końcówkę przewodu świecy zapłonowej.
c. Usuń pozostałości trawy z silnika, szczególnie z tłumika, aby zmniejszyć ryzyko pożaru.

Zapłon elektryczny

W modelu BD-603 możesz uruchomić silnik przyciskiem rozruchu (rys. Vc).

a. Włóż akumulator do gniazda.
b. Przyciśnij dźwignię bezpieczeństwa do rękojeści.
c. Wciśnij przycisk elektrycznego zapłonu.

Czyszczenie

Nie używaj kosiarki na pochyłościach większych niż 15°. Może to powodować problemy ze smarowaniem silnika.

Opróżnianie kosza na trawę (rys. VI)

a. Gdy wskaźnik jest otwarty, kosz jest niewypełniony i możesz pracować.
b. Gdy wskaźnik jest zamknięty, kosz jest pełny i należy go opróżnić.
c. Zwolnij dźwignię noża, aby zatrzymać silnik. Podnieś tylną pokrywę i wyjmij kosz, trzymając za uchwyt.
d. Opróżnij kosz.

Uwaga: Nie ciągnij kosza po ziemi podczas opróżniania, aby uniknąć niepotrzebnego zużycia.

Czyszczenie wnętrza obudowy wodą (modele HM-601, HM-602, HM-603, HM-604) (rys. VII)

- Otwórz pokrywę przyłącza węża.
- Włóż końcówkę węża do szybkozłącza przez pokrywę.
- Dokręć pokrywę przyłącza węża.
- Podłącz szybkozłącze do złącza wylotowego na obudowie, obracając klamrę mocującą zgodnie z instrukcją.
- Odkręć kran i czyść kosiarkę przez 30–60 sekund.
- Wyłącz kosiarkę.
- Wytrzyj kosiarkę suchą szmatką.

Demontaż i montaż noża tnącego

Przygotowanie:

- Wyłącz silnik.
- Odłącz przewód świecy zapłonowej.
- Poczekaj, aż silnik i nóż całkowicie się zatrzymają i ostygną.
- Zawsze używaj rękawic ochronnych – ostrze jest bardzo ostre.

Demontaż noża:

- Ustaw kosiarkę na stabilnej powierzchni i przechyl ją tak, aby dostęp do noża był wygodny.
- Zablokuj nóż kawałkiem drewna lub klinem, aby uniemożliwić jego obrót.
- Za pomocą odpowiedniego klucza odkręć śrubę mocującą nóż (obracając w kierunku przeciwnym do ruchu wskazówek zegara). Wyjmij śrubę i podkładkę.
- Zdejmij nóż.
- Zdejmij również adapter noża (mocowanie, które znajduje się pod nożem).

Montaż noża:

- Załóż adapter noża na wał silnika, w tej samej pozycji, w której był zamontowany.
- Załóż nóż w prawidłowej pozycji (ostrze skierowane we właściwą stronę).
- Umieść podkładkę i wkręć śrubę mocującą.
- Dokręć śrubę kluczem, mocno i pewnie.
- Usuń blokadę noża, ustaw kosiarkę ponownie na kołach i podłącz przewód świecy zapłonowej.
- Po zakończeniu sprawdź, czy nóż obraca się swobodnie i nic go nie blokuje.

Konserwacja i przechowywanie (rys. VIII)

Zawsze odłącz przewód świecy zapłonowej przed rozpoczęciem napraw, czyszczenia lub prac konserwacyjnych. Po 5 godzinach pracy dokręć śruby i nakrętki. Sprawdź poziom oleju. Przy przechylaniu kosiarki świeca zapłonowa musi znajdować się w najwyższym punkcie.
Po każdym koszeniu dokładnie wyczyść kosiarkę przy użyciu szmatki lub szczotki.
Przechowuj kosiarkę w suchym pomieszczeniu.

Coroczna konserwacja (po zakończeniu sezonu)

- Naostrz i wyważ nóż tnący.
- Odłącz przewód świecy zapłonowej.
- Do demontażu i montażu noża używaj rękawic ochronnych.
- Odkręć nóż tnący i oddaj go do serwisu w celu ostrzenia i wyważenia.
- Po ponownym montażu dokręć śrubę mocującą.
- Opróżnij zbiornik paliwa, aby zapobiec osadom wewnątrz zbiornika.
- Wymieniaj olej po każdym sezonie lub co 25 godzin pracy.
- Rozgrzej silnik, odłącz przewód świecy zapłonowej.

- Wykręć korek spustowy na spodzie silnika i zlej olej.
- Napełnij silnik nowym olejem.

Czyszczenie papierowego filtra powietrza (HM-601, HM-602, HM-603, HM-604)

- Filtr powietrza powinien być zawsze czysty i w dobrym stanie technicznym.
- Filtr papierowy nie nadaje się do mycia ani do nasączania olejem.
- W razie silnego zabrudzenia lub uszkodzenia filtr należy wymienić na nowy.

Czyszczenie i wymiana:

- Oczyść okolice pokrywy filtra, aby zapobiec przedostaniu się zanieczyszczeń do gaźnika.
- Odepnij zaczep, zdejmij pokrywę i wyjmij papierowy element filtra.
- Delikatnie oczyść filtr papierowy, stukając nim lekko w twardą powierzchnię, aby usunąć luźny kurz i trawę.
- Jeśli filtr jest mocno zabrudzony, zatkany lub uszkodzony – wymień go na nowy.
- Oczyść wnętrze obudowy filtra powietrza z kurzu i resztek trawy, upewniając się, że zanieczyszczenia nie dostaną się do kolektora ssącego.
- Włóż filtr papierowy z powrotem do obudowy i zamknij pokrywę.

WAŻNE:

- Nigdy nie używaj sprężonego powietrza do czyszczenia filtra papierowego – grozi to jego uszkodzeniem.
- Używaj wyłącznie filtrów przeznaczonych do tego modelu kosiarki.

Czyszczenie piankowego filtra powietrza (HM-600)

Filtr powinien być czysty i nasączony olejem. Wymień filtr, jeśli jest uszkodzony, przerwany lub zużyty.

- Oczyść okolice pokrywy filtra.
- Odepnij zaczep, zdejmij pokrywę i wyjmij piankowy element filtra.
- Umyj piankę w wodzie z dodatkiem detergentu. Osusz, wyciskając w czystą szmatkę.
- Nasącz filtr 2 łyżkami czystego oleju silnikowego i kilkukrotnie ugnieć, aby olej rozprowadził się równomiernie.
- Usuń nadmiar oleju czystą szmatką.
- Oczyść wnętrze obudowy filtra powietrza z kurzu i resztek trawy, upewniając się, że nie dostaną się one do kolektora ssącego.
- Załóż filtr do obudowy i zamknij pokrywę.
- Jeśli filtr piankowy został wymieniony na nowy, należy go również nasączyć olejem zgodnie z powyższym opisem.

WAŻNE:

- Nigdy nie używaj sprężonego powietrza do czyszczenia elementu filtrującego.
- Używaj wyłącznie filtrów przeznaczonych do tego modelu kosiarki.

Rozwiązywanie problemów

Problem	Możliwa przyczyna	Rozwiązanie
Trudności z uruchomieniem	Brak paliwa	Sprawdź i uzupełnij paliwo
	Zwietrzałe paliwo lub osady w zbiorniku	Opuść zbiornik paliwa i napełnij świeżym paliwem
	Odłączona świeca zapłonowa	Sprawdź, czy fajka świecy zapłonowej jest prawidłowo osadzona na końcówce
	Brudne elektrody lub niewłaściwa przerwa	Sprawdź
	Zatkany filtr powietrza	Sprawdź i wyczyść filtr powietrza
	Niewłaściwy olej do danej pory roku	Wymień na odpowiedni olej
	Parowanie paliwa w gaźniku (blokada parowa) z powodu wysokiej temperatury	Odczekaj kilka minut, a następnie uruchom ponownie
	Usterka w gaźniku	Skontaktuj się z autoryzowanym serwisem
Nierówna praca	Zwietrzałe paliwo lub osady w zbiorniku	Opuść zbiornik paliwa i napełnij świeżym paliwem
	Brudne elektrody lub niewłaściwa przerwa	Sprawdź
	Zatkany filtr powietrza	Sprawdź i wyczyść filtr powietrza
	Usterka w gaźniku	Skontaktuj się z autoryzowanym serwisem
Utrata mocy podczas koszenia	Zatkany filtr powietrza	Sprawdź i wyczyść filtr powietrza
	Usterka w gaźniku	Skontaktuj się z autoryzowanym serwisem
	Regulator rozfazowany względem przepustnicy	Wyreguluj linkę

Dane techniczne

Kategoria	Specyfikacja	HM-600	HM-601	HM-602	HM-603	HM-604
Ogólne	Funkcja	Zbieranie do kosza, wyrzut boczny, mulczowanie, port czyszczący	Zbieranie do kosza, wyrzut boczny, mulczowanie, port czyszczący	Zbieranie do kosza, wyrzut boczny, mulczowanie, port czyszczący	Zbieranie do kosza, wyrzut boczny, mulczowanie, port czyszczący	Zbieranie do kosza, wyrzut boczny, mulczowanie, port czyszczący
Marka silnika		Zongshen	Loncin	Loncin	HONDA	Briggs&Stratton
Specyfikacje silnika	Typ silnika	141cc, recoil, czterosuwowy	196cc, recoil, czterosuwowy	196cc, recoil, czterosuwowy	202cc, recoil, czterosuwowy	140cc, recoil, czterosuwowy
	Typ świecy zapłonowej	F5RTC	F7RTC	F7RTC	BPR5ES	QC12YC
	Maksymalna moc (kW)	2,2	3,5	3,5	4,2	2,01
	Prędkość obrotowa znamionowa	2900 obr/min	2900 obr/min	2900 obr/min	2900 obr/min	2900 obr/min
	Moment obrotowy silnika (Nm)	6,5	12	12	12,7	7,46
	Maksymalny moment obrotowy (Nm)	6,5	12	12	12,7	7,46
	Maksymalna pojemność zbiornika paliwa	0,9	1	1	0,91	0,8
	Pojemność oleju silnika	0,5	0,5	0,5	0,4	0,47
	Rozruch elektryczny	Nie	Nie	Tak	Nie	Nie
System koszenia	Szerokość koszenia	40 cm/16"	51 cm/20"	56 cm/22"	51 cm/20"	46 cm/18"
	Zakres wysokości koszenia	30-80 mm	30-80 mm	30-80 mm	30-80 mm	30-80 mm
	Regulacja wysokości	Centralna regulacja	Centralna regulacja	Centralna regulacja	Centralna regulacja	Centralna regulacja
	Pozycje regulacji wysokości	6	6	6	6	6
	Pojemność kosza	45L	70L	70L	70L	70L
Napęd i koła	System napędu	Samojezdna	Samojezdna (stała prędkość)	Samojezdna (stała prędkość)	Samojezdna (stała prędkość)	Samojezdna (stała prędkość)
	Rozmiar kół (Przód/Tył)	7"/8"	8"/11"	8"/11"	8"/11"	8"/11"
	Typ mocowania kół	oś	oś	oś	oś	oś

Kategoria	Specyfikacja	HM-600	HM-601	HM-602	HM-603	HM-604
Hałas i emisje	Poziom mocy akustycznej (dB(A))	96	98	98	98	98
	Poziom ciśnienia akustycznego (dB(A))	96	98	98	98	98
Dodatkowe funkcje	Szybka blokada	Nie	Tak	Tak	Tak	Tak
	Typ filtra powietrza	piankowy	papierowy	papierowy	papierowy	papierowy
	Materiał ostrza i opcja dodatkowego ostrza	stalowe z dodatkowym ostrzem w zestawie	stalowe z dodatkowym ostrzem w zestawie	stalowe z dodatkowym ostrzem w zestawie	stalowe z dodatkowym ostrzem w zestawie	stalowe z dodatkowym ostrzem w zestawie
Wymiary i waga	Wymiary (D × S × W, mm)	1400 × 520 × 1040	1660 × 560 × 1040	1660 × 610 × 1040	1660 × 560 × 1040	1660 × 510 × 1040
	Waga netto (kg)	22,5	31	35,5	31	29
Certyfikacja	CE	Tak	Tak	Tak	Tak	Tak
	EURO 5	Tak	Tak	Tak	Tak	Tak

INFORMACJA DLA UŻYTKOWNIKÓW O SPOSOBIE POSTĘPOWANIA ZE ZUŻYTYM SPRZĘTEM ELEKTRYCZNYM I ELEKTRONICZNYM

Jeżeli urządzenie, opakowanie, instrukcja obsługi i tym podobne zostały opatrzone symbolem przekreślonego kołowego kontenera na odpady, oznacza to, że urządzenie podlega selektywnej zbiórce odpadów zgodnie z dyrektywą Parlamentu Europejskiego i Rady 2012/19/EU. Zużytego urządzenia nie należy wyrzucać wraz z pozostałymi odpadami gospodarstwa domowego i nie należy traktować go jako odpad komunalny. Wyrzucając elektrośmieci do kontenera, stwarzasz zagrożenie dla środowiska. Zużyte urządzenie należy dostarczyć do punktu zbiórki selektywnej sprzętu elektrycznego i elektronicznego zorganizowanego przez administrację publiczną. Segregując i przekazując do przetworzenia, odzysku, recyklingu oraz utylizacji zużyte urządzenia elektryczne i elektroniczne chronisz środowisko przed zanieczyszczeniem i skażeniem, przyczyniasz się do zmniejszenia stopnia wykorzystania zasobów naturalnych oraz obniżenia kosztów produkcji nowych urządzeń. Właściwa utylizacja i złomowanie pomaga eliminować niekorzystny wpływ złomowanych produktów na środowisko naturalne oraz zdrowie człowieka. Aby uzyskać szczegółowe informacje dotyczące możliwości ponownego przetworzenia niniejszego produktu, należy skontaktować się z miejscowym urzędem miasta, służbami oczyszczania miasta lub sklepem, w którym zakupiono produkt.

UTYLIZACJA ELEMENTÓW SPALINOWYCH

Zużyte elementy silnika spalinowego oraz konstrukcji mechanicznej kosiarki nie podlegają dyrektywie WEEE. Należy je oddawać do wyspecjalizowanych punktów zbiórki odpadów metalowych i mechanicznych lub do Punktów Selektywnej Zbiórki Odpadów Komunalnych (PSZOK). Przed utylizacją urządzenia należy opróżnić zbiornik paliwa i miskę olejową, a zużyte paliwo i olej przekazać do punktu odbioru odpadów niebezpiecznych.

DE BEDIENUNGSANLEITUNG

Vielen Dank, dass Sie sich für ein Produkt der Marke Humberg entschieden haben. Diese Bedienungsanleitung enthält wichtige Informationen zur sicheren Verwendung, Bedienung und Entsorgung des Geräts. Lesen Sie die Anleitung vor Arbeitsbeginn sorgfältig durch und bewahren Sie sie für die Zukunft auf. Die folgenden Warnhinweise wurden gemäß den gesetzlichen Anforderungen erstellt. Die Nichteinhaltung der Sicherheitsvorschriften kann zu schweren Verletzungen, Gliedmaßenamputationen, Kohlenmonoxidvergiftungen, Bränden oder sogar zum Tod sowie zu Geräteschäden und Garantieverlust führen. Unsere Geräte erfüllen die europäischen Normen und sind CE- und EURO-5-zertifiziert, was ihre Konformität mit den geltenden Sicherheits- und Emissionsvorschriften bestätigt. Diese Bedienungsanleitung muss stets beim Gerät aufbewahrt und beim Weiterverkauf mitgegeben werden.

⚠ Warnhinweise!

	Allgemeines Warnsymbol.
	Warnung! Halten Sie während des Mähens unbeteiligte Personen in sicherem Abstand.
	Warnung! Vor Reparaturen Zündkerzenstecker abziehen.
	Gefahr! Rotierendes Messer. Hände und Füße während des Betriebs von den Auswurföffnungen fernhalten.
	Entfernen Sie alle Gegenstände, die vom Messer weggeschleudert werden könnten (z. B. Steine, Äste).
	ACHTUNG! Vorsicht beim Schneidmesser! Hände und Füße von den Schneidteilen fernhalten!
	Warnung vor brennbaren Stoffen. Kraftstoff ist brennbar und seine Dämpfe sind explosiv. Kraftstoff von Zündquellen fernlagern.
	Achtung! Gefahr einer Kohlenmonoxidvergiftung.

	Lesen Sie die Bedienungsanleitung.
	Schutzbrille tragen. Gehörschutz tragen.
	Schutzhandschuhe verwenden.
	Sicherheitsschuhe tragen.
	Geeignete Schutzkleidung tragen.
	Offenes Feuer verboten.
	Verletzungsgefahr durch scharfe bewegliche Teile – berühren Sie niemals gefährliche Stellen, solange das Messer rotiert.
	Nicht bei schlechten Witterungsbedingungen verwenden.
50°C	Nicht Temperaturen über 50 °C aussetzen.
	Heiße Oberflächen nicht berühren.
	Nicht auf stärker geneigten Flächen als empfohlen mähen.
	Ölsymbol. Ölstand des Motors prüfen und nachfüllen.
	Kraftstoffsymbol. Kraftstoff nach den Empfehlungen des Herstellers nachfüllen.

I. Allgemeine Sicherheitshinweise – Arbeitsbereich

- Der Arbeitsbereich muss sorgfältig vorbereitet und von Steinen, Ästen, Spielzeug, Drähten, Glas und anderen Gegenständen befreit werden, die vom Messer weggeschleudert werden könnten.
- Verwenden Sie den Rasenmäher nicht bei starkem Regen, Hagel, Schneefall, starkem Wind, Nebel oder niedrigen Temperaturen.
- Mähen Sie nur tagsüber und bei guten Wetterbedingungen.
- Verwenden Sie den Rasenmäher nicht auf Hängen mit mehr als 15° Neigung oder auf nassem Untergrund.
- Während des Betriebs dürfen sich keine unbeteiligten Personen oder Tiere in der Nähe des Rasenmähers aufhalten – der Mindestabstand beträgt 15 m.

II. Allgemeine Sicherheitshinweise – Personensicherheit

- Beim Arbeiten mit dem Rasenmäher ist stets Folgendes zu tragen:
  - stabiles Schuhwerk mit rutschfester Sohle (nicht barfuß oder in Sandalen arbeiten)
  - lange Hosen
  - Schutzbrille
  - Gehörschutz
  - Arbeitshandschuhe werden empfohlen
- Die Kleidung muss eng anliegen und darf keine losen Teile enthalten, die von beweglichen Komponenten erfasst werden könnten.
- Arbeiten Sie stets aufmerksam und vorsichtig.
- Verwenden Sie den Rasenmäher nicht, wenn Sie müde sind oder unter Einfluss von Alkohol, Drogen, Rauschmitteln oder Medikamenten stehen, die die Konzentration beeinträchtigen.
- Halten Sie beim Arbeiten eine korrekte Körperhaltung ein.
- Starten Sie den Motor nicht unnötig. Schalten Sie nach Beendigung der Arbeit oder vor dem Transport den Motor ab und heben Sie das Gehäuse mit der Schnitthöhenverstellung vollständig an.
- Im Falle eines Unfalls das Gerät sofort ausschalten und bei Verletzungen einen Arzt aufsuchen.
- Vor dem Start des Rasenmähers sicherstellen, dass der Griff fest verschraubt ist und der Fangkorb – falls verwendet – korrekt montiert ist.
- Unerfahrene Benutzer sollten vom Händler oder einer mit dem Gerät vertrauten Person eingewiesen werden.
- Personen unter 18 Jahren dürfen den Rasenmäher nicht bedienen.
- Personen mit Herzschrittmacher sollten vor der Benutzung ihren Arzt oder den Hersteller des Herzschrittmachers konsultieren, da das Zündsystem ein Magnetfeld erzeugt, das Störungen verursachen kann.

III. Betrieb und Verwendung des Rasenmähers

- Lassen Sie Kinder, unerfahrene Personen oder Personen mit körperlichen oder geistigen Einschränkungen den Rasenmäher nicht benutzen.
- Verwenden Sie den Rasenmäher ausschließlich zum Mähen von Gras.
- Verwenden Sie nur für dieses Rasenmähermodell vorgesehene Teile und Zubehör.
- Reinigen Sie das Gerät regelmäßig und überprüfen Sie seinen technischen Zustand. Führen Sie alle Kontrollen bei ausgeschaltetem und abgekühltem Motor durch.
- Schalten Sie den Motor immer aus, wenn Sie den Rasenmäher an einen anderen Arbeitsort bewegen.
- Überwachen Sie das Gerät regelmäßig. Im Falle einer Störung den Motor sofort abstellen und den Rasenmäher zu einem autorisierten Kundendienst bringen – führen Sie keine eigenen Reparaturen durch, da dies gefährlich sein kann.
- Verboten ist:
  - der Betrieb in geschlossenen Räumen (Gefahr einer Kohlenmonoxidvergiftung),
  - das Berühren des heißen Schalldämpfers oder anderer heißer Teile,
  - der Betrieb mit beschädigtem oder entferntem Schalldämpfer,
  - das Führen des Rasenmähers mit einer Hand,
  - das Mähen an Hängen mit mehr als 15° Neigung,
  - der Betrieb auf instabilem oder durchnässtem Untergrund,
  - das Bewegen des Rasenmähers bei laufendem Motor.
- Vor Arbeitsbeginn prüfen:
  - die Befestigung des Messers,
  - den Ölstand,
  - das Anziehen von Schrauben und Muttern.
- Überprüfen und entfernen Sie immer alle Gegenstände vom Mähbereich, die vom Messer weggeschleudert werden könnten.
- Mähen Sie niemals nasses Gras – dies kann die Auswurföffnungen verstopfen, das Gehäuse mit Gras verkleben und das Messer beschädigen.

- Nehmen Sie bei der Arbeit eine stabile Position auf einer ebenen, sicheren Fläche ein. Vermeiden Sie unnatürliche Haltungen.
- Stecken Sie keine Hände oder Füße unter das Gehäuse oder in die Nähe beweglicher Teile.
- Halten Sie sich jederzeit vom Auswurfkanal fern.
- Der Hauptholm muss trocken und sauber sein – er darf nicht mit Öl oder Fett bedeckt sein.
- Wenn das Messer einen Fremdkörper trifft, den Motor sofort abstellen, den Zündkerzenstecker abziehen und den Zustand des Rasenmähers prüfen.
- Bewegen Sie den Rasenmäher nach der Arbeit nicht, bevor das Messer vollständig zum Stillstand gekommen ist.
- Ölwechsel oder Messerabbau erst durchführen, wenn der Motor abgestellt, vollständig zum Stillstand gekommen und abgekühlt ist.
- Nehmen Sie keine baulichen Veränderungen am Rasenmäher vor – Eingriffe in Sicherheitseinrichtungen verringern den Schutz.

IV. Reparatur und Wartung

- Reparaturen dürfen nur von qualifiziertem Fachpersonal unter Verwendung von Original-Ersatzteilen durchgeführt werden.
- Überprüfen Sie regelmäßig den Zustand des Grasfangkorbs – ersetzen Sie ihn bei Beschädigung.
- Lagern Sie den Rasenmäher an einem trockenen, sicheren Ort, außerhalb der Reichweite von Kindern.
- Lagern Sie den Rasenmäher niemals mit Kraftstoff im Tank in einem Raum, in dem Dämpfe mit Feuer oder Funken in Kontakt kommen können.
- Lassen Sie den Motor vor der Lagerung vollständig abkühlen.

V. Sicherheitshinweise für Kraftstoff

- Tanken Sie nur im Freien, fern vom Mähbereich.
- Lagern Sie Kraftstoffvorräte außerhalb des Arbeitsbereichs.
- Tanken oder lagern Sie keinen Kraftstoff in der Nähe offener Flammen, Funkenquellen, Schweißgeräten oder anderer Zündquellen.
- Rauchen ist beim Betrieb und Betanken des Rasenmähers verboten.
- Tanken Sie nur bei ausgeschaltetem und abgekühltem Motor – warten Sie, bis die Abgasanlage abgekühlt ist.
- Bei verschüttetem Kraftstoff den Rasenmäher mit einem trockenen Tuch abwischen, Rückstände verdunsten lassen und sicherstellen, dass die Griffe frei von Kraftstoff sind.
- Nach dem Tanken den Tankdeckel fest verschließen und den Tankbereich verlassen, bevor der Motor gestartet wird.
- Verwenden Sie keinen alten Kraftstoff – er verringert die Motorleistung, erschwert den Start und kann Rückschläge verursachen.

VI. Sicherheitshinweise für Akku und Ladegerät (Modell HM-603)

- Verwenden Sie ausschließlich den Originalakku und das Original-Ladegerät, die für dieses Rasenmähermodell vorgesehen sind.
- Der Akku muss vor der ersten Verwendung vollständig aufgeladen werden.
- Laden Sie den Akku nur in Innenräumen bei Temperaturen zwischen –10 °C und +40 °C.
- Laden Sie den Akku nicht im Freien bei Regen oder in feuchten Bedingungen.
- Setzen Sie Akku oder Ladegerät nicht Feuer, hohen Temperaturen oder direkter Sonneneinstrahlung aus.
- Beschädigen Sie das Ladekabel nicht – bei Beschädigung das komplette Set bei einem autorisierten Kundendienst ersetzen.
- Bauen Sie Akku oder Ladegerät nicht auseinander und verändern Sie sie nicht.
- Nach dem Laden das Ladegerät von der Steckdose trennen und den Akku entnehmen.
- Gebrauchte Akkus und Ladegeräte an Sammelstellen für Elektro- und Elektronikschrott abgeben – nicht mit dem Hausmüll entsorgen.

Aufbau des Rasenmähers (Abb. I)

1. Antriebshebel
2. Oberer Holm
3. Messerhebel
4. Unterer Holm
5. Vierkantschraube
6. Flügelmuttern
7. Tankdeckel
8. Luftfilter
9. Zündkerze
10. Seitlicher Grasauswurf
11. Seitenabdeckung
12. Schnitthöhenverstellung
13. Öleinfülldeckel
14. Seilzugstarter (Handstarter)
15. Grasfangkorb
16. Flügelmutter

Montage (Abb. II)

1. Montage des unteren Holms (Abb. II 1)

- Stecken Sie den Bolzen in die runde Öffnung des unteren Holms auf der linken und rechten Seite.
- Führen Sie die Vierkantschraube (M8×20) durch die Halterung und den unteren Holm und ziehen Sie sie mit der Flügelmutter fest.

HINWEIS: Die Holmposition (hoch, mittel oder niedrig) kann eingestellt werden, indem die Vierkantschraube in eines der drei Löcher in der Halterung eingesetzt wird.

2. Montage des oberen Holms (Abb. II 2)

- Führen Sie die Schraube (M8×45) durch die linke Halterung, den unteren Holm und den oberen Holm und ziehen Sie sie mit der Flügelmutter fest.
- Führen Sie die Schraube (M8×45) durch die rechte Halterung, den unteren Holm, den oberen Holm und die Seilzugstarterhalterung und ziehen Sie sie mit der Flügelmutter fest.
- Befestigen Sie die Kabel mit den Clips am Holm.

Montage des Grasfangkorbs (Abb. II 3)

- Heben Sie die hintere Abdeckung an und befestigen Sie den Grasfangkorb.

Einstellung des Grasauswurfsystems (Abb. II 4)

a) **Hinterauswurf in den Korb** – Grasfangkorb montieren.
Hinterauswurf ohne Korb – Grasfangkorb abnehmen und hintere Abdeckung schließen.
b) **Seitenauswurf** – hintere Abdeckung geschlossen halten. Drücken Sie die „PUSH"-Taste, öffnen Sie die Seitenabdeckung und montieren Sie den Seitenauswurfkanal.
c) **Mulchen** – hintere Abdeckung anheben, Mulcheinsatz einsetzen und Abdeckung schließen.

Schnitthöhenverstellung (Abb. II 5)

- Die Schnitthöhe wird mit dem Hebel hinten rechts am Rasenmäher eingestellt. Ziehen Sie den Hebel heraus und stecken Sie ihn in die gewünschte Position, um die Schnitthöhe zu ändern.

HINWEISE:

- Nur bei stehendem Mäher und stillstehendem Messer verstellen.
- Bei starkem Graswuchs zweimal pro Woche mähen.
- Nie mehr als ein Drittel der Halmlänge schneiden, besonders in Trockenperioden.
- Beim ersten Mähen die höchste Einstellung verwenden, Ergebnis prüfen und gegebenenfalls absenken.
- Bei sehr hohem Gras langsamer mähen oder den Schnitt wiederholen.

Akku – Gebrauch und Wartung (Abb. III)

Bei Modell BD-603 mit Akku diesen vor dem ersten Gebrauch vollständig aufladen.
- Den Akku gemäß den Führungen in das Ladegerät einsetzen.
- Nach dem Anschließen des Ladegeräts an die Stromversorgung blinkt die rote LED – der Ladevorgang beginnt.
- Leuchtet die grüne LED dauerhaft, ist der Akku vollständig geladen und kann im Gerät eingesetzt werden.

Kraftstoff, Öl, Zündkerze (Abb. IV)

Kraftstoffhinweise
- Den Tank mit bleifreiem Benzin PB98 füllen.
- Kein Öl-Benzin-Gemisch verwenden.
- Nicht bei laufendem Motor betanken.
- Nur bei kaltem Motor betanken.
- Nicht auf Kies oder ähnlichem Untergrund betanken.

Kraftstoffeinfüllung (Abb. IV a)
- Den Rasenmäher auf eine ebene Fläche stellen.
- Den Bereich um den Tankdeckel reinigen.
- Tankdeckel abschrauben.
- Mit einem sauberen Trichter bis ca. 5 mm unter den Rand der Einfüllöffnung füllen.
- Darauf achten, keinen Kraftstoff zu verschütten.
- Deckel fest verschließen und verschütteten Kraftstoff abwischen.

Motorölhinweise
Die Ölart sollte je nach Umgebungstemperatur ausgewählt werden, bei der das Gerät verwendet wird.
Viskositätsklassen nach SAE:
- SAE 5W-30 – bei niedrigen Temperaturen verwenden (von –30°C bis +10°C).
- SAE 10W-30 – in einem weiten Temperaturbereich verwenden (von –20°C bis +30°C).
- SAE 30 – bei hohen Temperaturen verwenden (von +10°C bis +40°C und darüber).

Die Verwendung eines Öls mit der richtigen Viskositätsklasse gewährleistet eine ordnungsgemäße Schmierung des Motors und verlängert seine Lebensdauer.

Öleinfüllung (Abb. IV b)
Siehe technische Daten zur Auswahl des geeigneten Öls.
- Den Rasenmäher auf eine ebene Fläche stellen.
- Den Bereich um den Öleinfülldeckel reinigen.
- Deckel abschrauben, Peilstab abwischen, einsetzen und festdrehen.
- Peilstab herausnehmen, Ölstand zwischen „MIN" und „MAX" prüfen.
- Falls erforderlich, Öl bis zur „MAX"-Markierung nachfüllen, ohne zu verschütten.
- Deckel fest verschließen und verschüttetes Öl abwischen.

Zündkerzenanschluss (Abb. IV c)
Den Zündkerzenstecker auf die Zündkerze aufstecken und sicherstellen, dass sich kein Gras oder Schmutz im Stecker oder am Kontakt befindet.

Starten und Betrieb des Motors (Abb. V)

Starten Sie den Motor stets bei ausgeschaltetem Radantrieb (falls vorhanden).

a. Drücken Sie die Primerpumpe drei Mal, um den Vergaser mit Kraftstoff vorzufüllen und den Kaltstart zu erleichtern (Abb. V a).
b. Schließen Sie den Messerhebel gemäß der Bedienungsanleitung des Rasenmähers (Abb. V b).

HINWEIS: Stellen Sie sicher, dass weder Kraftstoff noch Öl im Gerät fehlen.
HINWEIS: Wenn der Motor nicht startet, wiederholen Sie den gesamten Vorgang.
HINWEIS: Wenn der Motor startet, aber ausgeht, wiederholen Sie den gesamten Vorgang.
HINWEIS: Hände vom Schalldämpfer und den umliegenden Bereichen fernhalten – Verbrennungsgefahr. Vermeiden Sie bei laufendem Motor den Kontakt von loser Kleidung (Krawatten, Schals usw.) und Haaren mit dem oberen Teil des Motors.
WICHTIG: Arbeiten Sie nicht an Hängen über 15°, um Motorschäden zu vermeiden.

Antrieb (Abb. V d)
Den Vorwärtsantrieb mit dem Antriebshebel (1) am oberen Holm ein- und ausschalten.
Für das Mähen ist der Messerhebel (2) verantwortlich.

Anhalten während des Betriebs
Lassen Sie den Messerhebel los, um den Motor abzustellen.

Anhalten nach Beendigung der Arbeit
Lassen Sie den Messerhebel los, um den Motor abzustellen.
Ziehen Sie nach dem Abkühlen des Motors den Zündkerzenstecker ab.
Entfernen Sie Grasreste vom Motor, insbesondere vom Schalldämpfer, um die Brandgefahr zu verringern.

Elektrischer Start

Beim Modell BD-603 können Sie den Motor mit der Starttaste starten (Abb. V c).

a. Setzen Sie den Akku in die Buchse ein.
b. Drücken Sie den Messerhebel gegen den Holm.
c. Drücken Sie die elektrische Starttaste.

Reinigung

Verwenden Sie den Rasenmäher nicht an Hängen über 15°. Dies kann zu Problemen bei der Motorschmierung führen.

Entleeren des Grasfangkorbs (Abb. VI)

a. Ist der Anzeiger offen, ist der Korb nicht gefüllt und Sie können arbeiten.
b. Ist der Anzeiger geschlossen, ist der Korb voll und muss entleert werden.
c. Lassen Sie den Messerhebel los, um den Motor abzustellen. Heben Sie die hintere Abdeckung an und entnehmen Sie den Korb am Griff.
d. Entleeren Sie den Korb.

Hinweis: Ziehen Sie den Korb beim Entleeren nicht über den Boden, um unnötigen Verschleiß zu vermeiden.

Reinigung des Gehäuseinneren mit Wasser (Modelle HM-601, HM-602, HM-603, HM-604) (Abb. VII)

- Öffnen Sie die Abdeckung des Schlauchanschlusses.
- Führen Sie das Schlauchende durch die Abdeckung in die Schnellkupplung ein.
- Ziehen Sie die Abdeckung des Schlauchanschlusses fest.
- Verbinden Sie die Schnellkupplung mit dem Auslassanschluss am Gehäuse, indem Sie die Befestigungsklammer gemäß Anleitung drehen.
- Öffnen Sie den Wasserhahn und reinigen Sie den Mäher 30–60 Sekunden.
- Schalten Sie den Mäher aus.
- Wischen Sie den Mäher mit einem trockenen Tuch ab.

Demontage und Montage des Schneidmessers

Vorbereitung:

- Motor abstellen.
- Zündkerzenstecker abziehen.
- Warten, bis Motor und Messer vollständig zum Stillstand gekommen und abgekühlt sind.
- Tragen Sie stets Schutzhandschuhe – das Messer ist sehr scharf.

Messerdemontage:

- Stellen Sie den Rasenmäher auf eine stabile Fläche und kippen Sie ihn, sodass der Zugang zum Messer bequem ist.
- Blockieren Sie das Messer mit einem Holzstück oder Keil, um ein Drehen zu verhindern.
- Lösen Sie mit einem geeigneten Schlüssel die Befestigungsschraube des Messers (gegen den Uhrzeigersinn drehen). Schraube und Unterlegscheibe entnehmen.
- Messer abnehmen.
- Nehmen Sie auch den Messeradapter ab (die Halterung unter dem Messer).

Messermontage:

- Setzen Sie den Messeradapter in derselben Position auf die Motorwelle, in der er zuvor montiert war.
- Setzen Sie das Messer in korrekter Lage auf (Schneide in die richtige Richtung).
- Unterlegscheibe auflegen und Befestigungsschraube eindrehen.
- Schraube mit dem Schlüssel fest und sicher anziehen.
- Blockierung des Messers entfernen, den Mäher wieder auf die Räder stellen und den Zündkerzenstecker aufstecken.
- Abschließend prüfen, ob sich das Messer frei drehen kann und nichts es blockiert.

Wartung und Lagerung (Abb. VIII)

Ziehen Sie vor Reparatur-, Reinigungs- oder Wartungsarbeiten stets den Zündkerzenstecker ab. Nach 5 Betriebsstunden Schrauben und Muttern nachziehen. Ölstand prüfen. Beim Kippen des Mähers muss sich die Zündkerze am höchsten Punkt befinden.
Reinigen Sie den Mäher nach jedem Mähen gründlich mit Tuch oder Bürste.
Lagern Sie den Mäher in einem trockenen Raum.

Jährliche Wartung (nach Saisonende)

- Schneidmesser schärfen und auswuchten.
- Zündkerzenstecker abziehen.
- Zum Aus- und Einbau des Messers Schutzhandschuhe verwenden.
- Schneidmesser abschrauben und zum Schärfen und Auswuchten in den Service geben.
- Nach der Montage die Befestigungsschraube festziehen.
- Kraftstofftank entleeren, um Ablagerungen im Tank zu vermeiden.

- Öl nach jeder Saison oder alle 25 Betriebsstunden wechseln.
- Motor warmfahren, Zündkerzenstecker abziehen.
- Ablassschraube an der Unterseite des Motors herausdrehen und Öl ablassen.
- Motor mit neuem Öl füllen.

Reinigung des Papier-Luftfilters (HM-601, HM-602, HM-603, HM-604)

- Der Luftfilter muss stets sauber und in einwandfreiem Zustand sein.
- Der Papierfilter ist weder wasch- noch ölimprägnierbar.
- Bei starker Verschmutzung oder Beschädigung ist der Filter zu ersetzen.

Reinigung und Austausch:

- Bereich um die Filterabdeckung reinigen, um das Eindringen von Schmutz in den Vergaser zu verhindern.
- Riegel lösen, Abdeckung abnehmen und Papierelement herausnehmen.
- Papierfilter vorsichtig reinigen, indem Sie ihn leicht auf eine harte Oberfläche klopfen, um losen Staub und Gras zu entfernen.
- Ist der Filter stark verschmutzt, verstopft oder beschädigt – ersetzen.
- Inneres des Luftfiltergehäuses von Staub und Gras reinigen und darauf achten, dass keine Verunreinigungen in das Ansaugrohr gelangen.
- Papierfilter wieder einsetzen und Abdeckung schließen.

WICHTIG:

- Kein Druckluftstrahl zur Reinigung des Papierfilters verwenden – Beschädigungsgefahr.
- Nur für dieses Rasenmähermodell vorgesehene Filter verwenden.

Reinigung des Schaumstoff-Luftfilters (HM-600)

- Der Filter muss sauber und mit Öl benetzt sein. Ersetzen Sie den Filter bei Beschädigung, Riss oder Verschleiß.
- Bereich um die Filterabdeckung reinigen.
- Riegel lösen, Abdeckung abnehmen und Schaumstoffelement entnehmen.
- Schaumstoff in Wasser mit Reinigungsmittel waschen. In einem sauberen Tuch ausdrücken und trocknen.
- Filter mit 2 Esslöffeln sauberem Motoröl benetzen und mehrmals kneten, um das Öl gleichmäßig zu verteilen.
- Überschüssiges Öl mit einem sauberen Tuch entfernen.
- Inneres des Luftfiltergehäuses von Staub und Gras reinigen und darauf achten, dass nichts in das Ansaugrohr gelangt.
- Filter in das Gehäuse einsetzen und Abdeckung schließen.
- Wurde der Schaumstofffilter ersetzt, ist er ebenfalls wie oben beschrieben zu ölen.

WICHTIG:

- Zur Reinigung des Filterelements niemals Druckluft verwenden.
- Nur Filter verwenden, die für dieses Rasenmähermodell bestimmt sind.

Fehlerbehebung

Problem	Mögliche Ursache	Lösung
Startschwierigkeiten	Kein Kraftstoff	Kraftstoff prüfen und nachfüllen
	Alter Kraftstoff oder Ablagerungen im Tank	Tank entleeren und mit frischem Kraftstoff befüllen
	Zündkerze abgezogen	Prüfen, ob der Zündkerzenstecker richtig auf dem Anschluss sitzt
	Verschmutzte Elektroden oder falscher Elektrodenabstand	Prüfen
	Luftfilter verstopft	Luftfilter prüfen und reinigen
	Falsches Motoröl für die Jahreszeit	Mit geeignetem Öl ersetzen
	Dampfblasenbildung im Vergaser (Vapor Lock) durch hohe Temperatur	Einige Minuten warten und erneut starten
	Vergaser defekt	Autorisierte Servicestelle kontaktieren
Unregelmäßiger Lauf	Alter Kraftstoff oder Ablagerungen im Tank	Tank entleeren und mit frischem Kraftstoff befüllen
	Verschmutzte Elektroden oder falscher Elektrodenabstand	Prüfen
	Luftfilter verstopft	Luftfilter prüfen und reinigen
	Vergaser defekt	Autorisierte Servicestelle kontaktieren
Leistungsverlust beim Mähen	Luftfilter verstopft	Luftfilter prüfen und reinigen
	Vergaser defekt	Autorisierte Servicestelle kontaktieren
	Regler gegenüber der Drosselklappe verstellt	Bowdenzug einstellen

Technische Daten

Kategorie	Spezifikation	HM-600	HM-601	HM-602	HM-603	HM-604
Allgemein	Funktion	Fangsack, Seitenauswurf, Mulchen, Reinigungsanschluss	Fangsack, Seitenauswurf, Mulchen, Reinigungsanschluss	Fangsack, Seitenauswurf, Mulchen, Reinigungsanschluss	Fangsack, Seitenauswurf, Mulchen, Reinigungsanschluss	Fangsack, Seitenauswurf, Mulchen, Reinigungsanschluss
Motorenmarke		Zongshen	Loncin	Loncin	HONDA	Briggs&Stratton
Motor	Motortyp	141cc, Seilzug, 4-Takt	196cc, Seilzug, 4-Takt	196cc, Seilzug, 4-Takt	202cc, Seilzug, 4-Takt	140cc, Seilzug, 4-Takt
	Zündkerzentyp	F5RTC	F7RTC	F7RTC	BPR5ES	QC12YC
	Maximale Leistung (kW)	2,2	3,5	3,5	4,2	2,01
	Nenndrehzahl (U/min)	2900	2900	2900	2900	2900
	Motordrehmoment (Nm)	6,5	12	12	12,7	7,46
	Maximales Drehmoment (Nm)	6,5	12	12	12,7	7,46
	Kraftstofftankvolumen (L)	0,9	1	1	0,91	0,8
	Motorölvolumen (L)	0,5	0,5	0,5	0,4	0,47
	Elektrostart	Nein	Nein	Ja	Nein	Nein
Mähsystem	Schnittbreite	40 cm / 16"	51 cm / 20"	56 cm / 22"	51 cm / 20"	46 cm / 18"
	Schnitthöhenbereich	30–80 mm	30–80 mm	30–80 mm	30–80 mm	30–80 mm
	Höheneinstellung	Zentral	Zentral	Zentral	Zentral	Zentral
	Höhenpositionen	6	6	6	6	6
	Fangkorbvolumen (L)	45	70	70	70	70
Antrieb und Räder	Antriebssystem	Selbstfahrend	Selbstfahrend (feste Geschwindigkeit)	Selbstfahrend (feste Geschwindigkeit)	Selbstfahrend (feste Geschwindigkeit)	Selbstfahrend (feste Geschwindigkeit)
	Radgröße (Vorne/Hinten)	Vorne 7", hinten 8"	Vorne 8", hinten 11"	Vorne 8", hinten 11"	Vorne 8", hinten 11"	Vorne 8", hinten 11"
	Radbefestigungstyp	Achse	Achse	Achse	Achse	Achse

Kategorie	Spezifikation	HM-600	HM-601	HM-602	HM-603	HM-604
Lärm und Emissionen	Schallleistungspegel LwA dB(A)	96	98	98	98	98
	Schalldruckpegel LpA dB(A)	96	98	98	98	98
Zusatzfunktionen	Schnellverschluss	Nein	Ja	Ja	Ja	Ja
	Luftfiltertyp	Schaumstoff	Papier	Papier	Papier	Papier
	Messerwerkstoff und Ersatzmesseroption	Stahl mit zusätzlichem Messer	Stahl mit zusätzlichem Messer	Stahl mit zusätzlichem Messer	Stahl mit zusätzlichem Messer	Stahl mit zusätzlichem Messer
Abmessungen und Gewicht	Abmessungen (L × B × H, mm)	1400 × 520 × 1040	1660 × 560 × 1040	1660 × 610 × 1040	1660 × 560 × 1040	1660 × 510 × 1040
	Nettogewicht (kg)	22,5	31	35,5	31	29
Zertifizierung	CE	Ja	Ja	Ja	Ja	Ja
	EURO 5	Ja	Ja	Ja	Ja	Ja

INFORMATION FÜR BENUTZER ÜBER DIE ENTSORGUNG VON ELEKTRISCHEN UND ELEKTRONISCHEN ALTGERÄTEN

Wenn das Gerät, die Verpackung, die Bedienungsanleitung oder ähnliche Unterlagen mit dem Symbol einer durchgestrichenen Abfalltonne gekennzeichnet sind, bedeutet dies, dass das Gerät der getrennten Sammlung gemäß der Richtlinie 2012/19/EU des Europäischen Parlaments und des Rates unterliegt. Das Altgerät darf nicht zusammen mit dem übrigen Hausmüll entsorgt und nicht als Siedlungsabfall behandelt werden. Durch das unsachgemäße Entsorgen von Elektroaltgeräten über den Hausmüll entstehen Gefahren für die Umwelt. Das Altgerät muss zu einer kommunalen Sammelstelle für Elektro- und Elektronikaltgeräte gebracht werden, die von den zuständigen Behörden eingerichtet wurde. Durch die getrennte Sammlung sowie die Zuführung zur Wiederverwertung, Rückgewinnung, zum Recycling und zur ordnungsgemäßen Entsorgung tragen Sie aktiv zum Schutz der Umwelt vor Verschmutzung und Kontamination bei. Zudem helfen Sie, den Verbrauch natürlicher Ressourcen zu verringern und die Produktionskosten neuer Geräte zu senken. Eine sachgerechte Entsorgung und Verwertung trägt dazu bei, die negativen Auswirkungen ausgedienter Produkte auf Umwelt und Gesundheit zu vermeiden. Für detaillierte Informationen über die Möglichkeiten der Wiederverwertung dieses Produkts wenden Sie sich bitte an Ihr örtliches Rathaus, die kommunalen Entsorgungsbetriebe oder an das Geschäft, in dem Sie das Produkt erworben haben.

ENTSORGUNG VON VERBRENNUNGSMOTOR- UND MECHANISCHEN BAUTEILEN

Verbrauchte Komponenten des Verbrennungsmotors sowie mechanische Bauteile des Rasenmähers unterliegen nicht der WEEE-Richtlinie. Diese Teile müssen an spezialisierte Sammelstellen für Metall- und Maschinenabfälle oder an kommunale Recyclinghöfe (z. B. Wertstoffhöfe) übergeben werden. Vor der Entsorgung des Geräts müssen der Kraftstofftank und die Ölwanne vollständig entleert werden. Verbrauchter Kraftstoff und Altöl sind an autorisierte Sammelstellen für gefährliche Abfälle zu übergeben.

Manufactured in China for:
Wyprodukowano w Chinach dla:
Hergestellt in China für:

Global Income sp. z o.o.
ul. Chwaszczyńska 135B
81-571 Gdynia, Poland
www.humberg.pl
sklep@humberg.pl