BERDSEN®

BD-892

Charcoal Barbecue

PL Grill węglowy

DE Holzkohlegrill

CZ Gril na dřevěné uhlí

HU Faszenes grillsütő

RO Grătar cu cărbune

389200 / V. 1.1

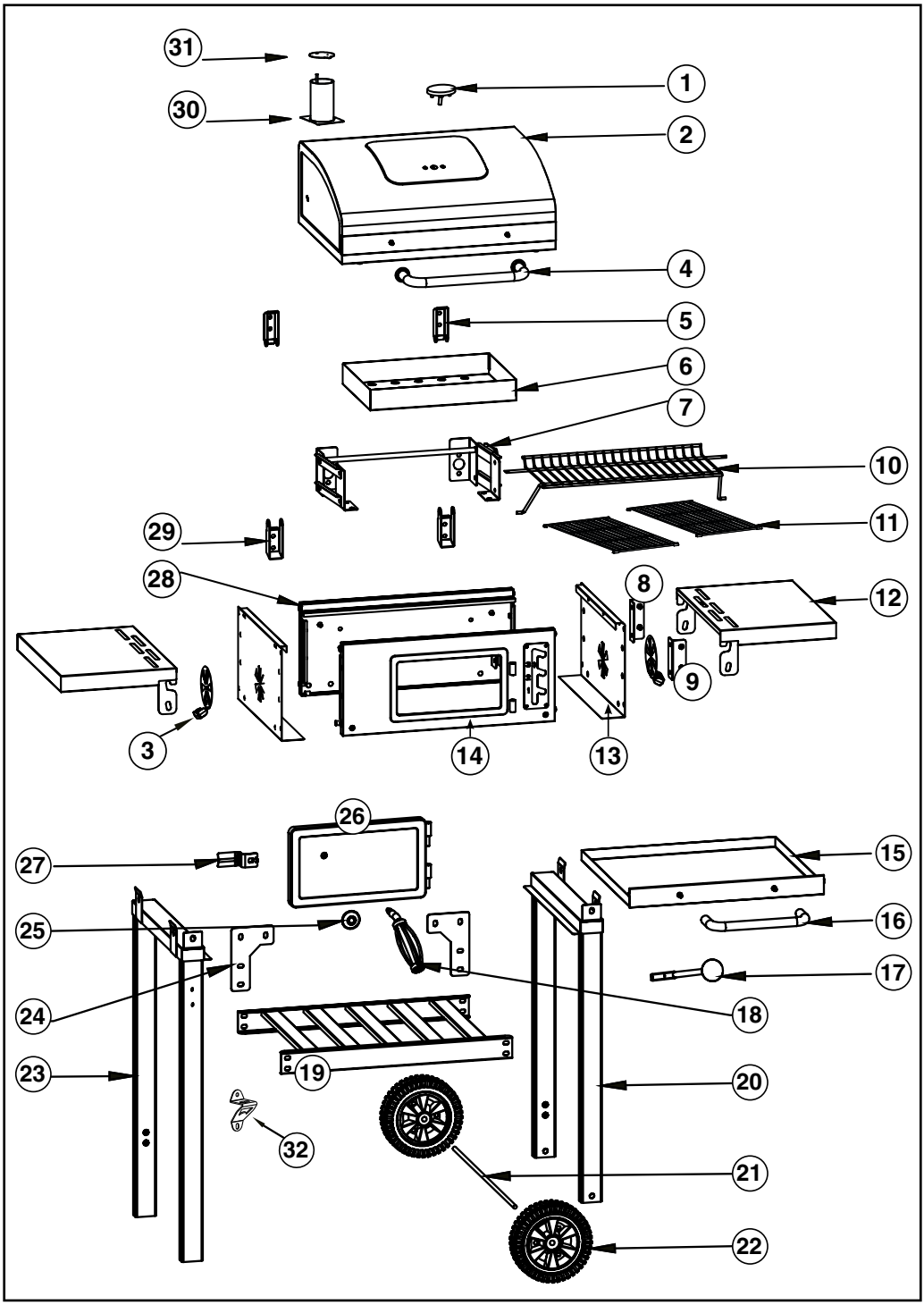
31
30
1
2
4
5
6
7
10
11
29
28
8
12
9
3
14
13
26
27
15
25
16
17
24
18
23
19
20
32
21
22

A 54x M6*12

B 8x M6*35

C 8x M6*13

D 2x M4*10

E 2x M4

F 1x M6

G 2x M8

H 1x Ø6*Ø15

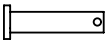

I 2x Ø5*32

J 4x

K 2x Ø4*Ø6

L 2x Ø4*Ø8

M 1x Ø6*20

N 1x Ø6*15

O 1x

P 1x

Q 2x

1

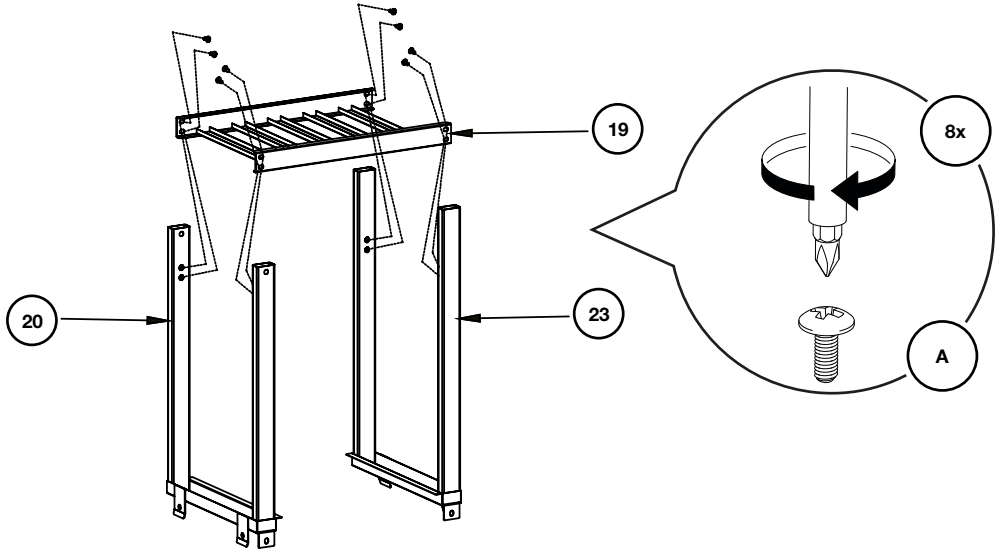

2

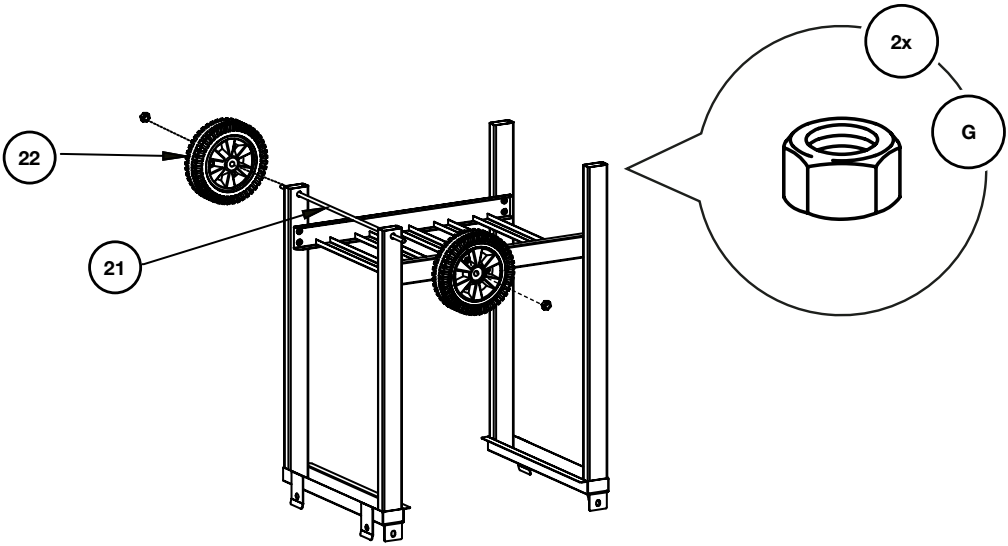

3

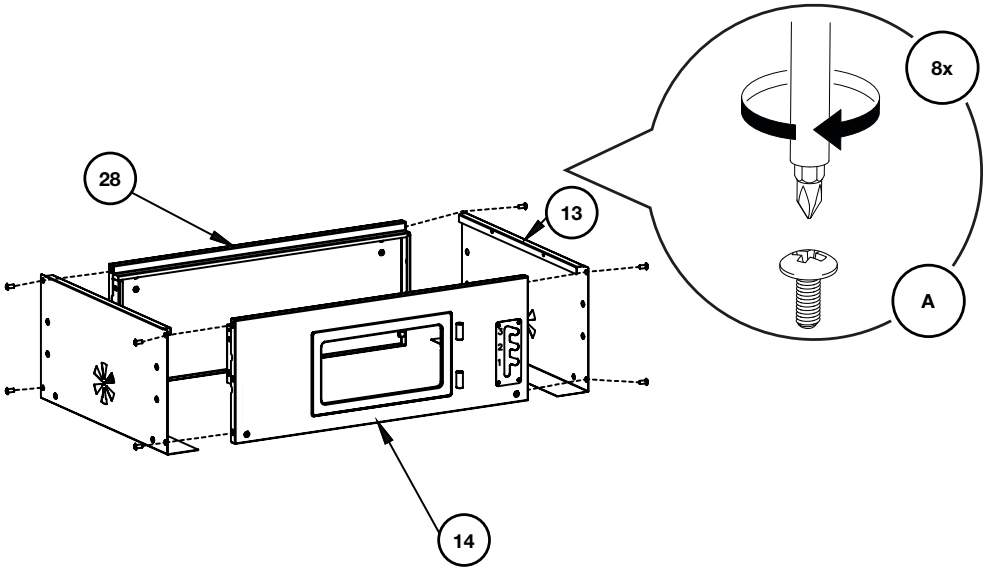

4

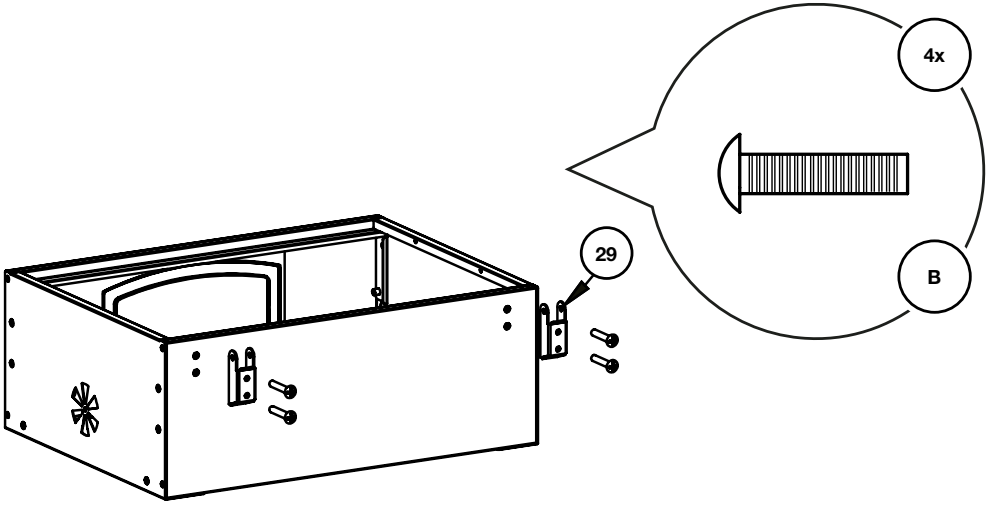

5

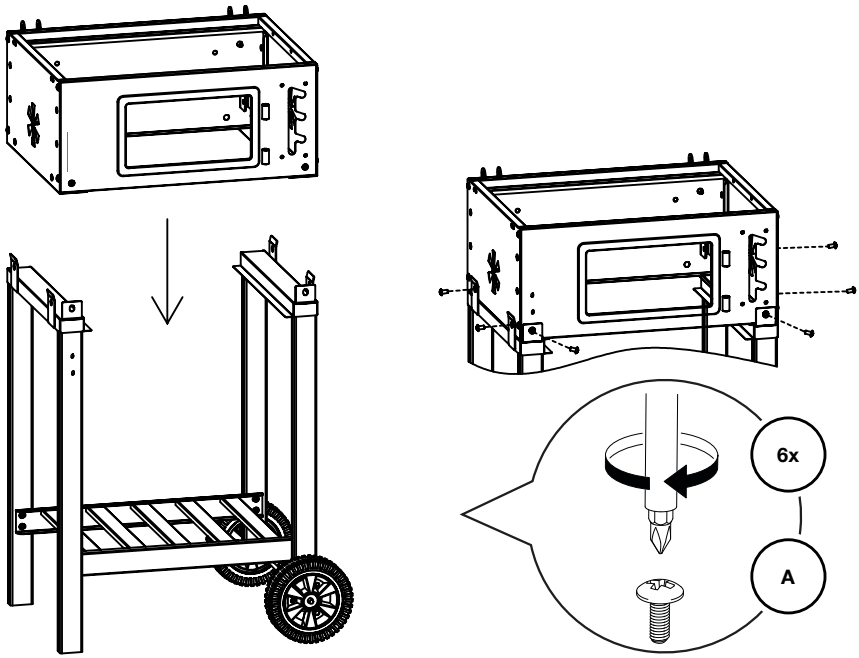

6

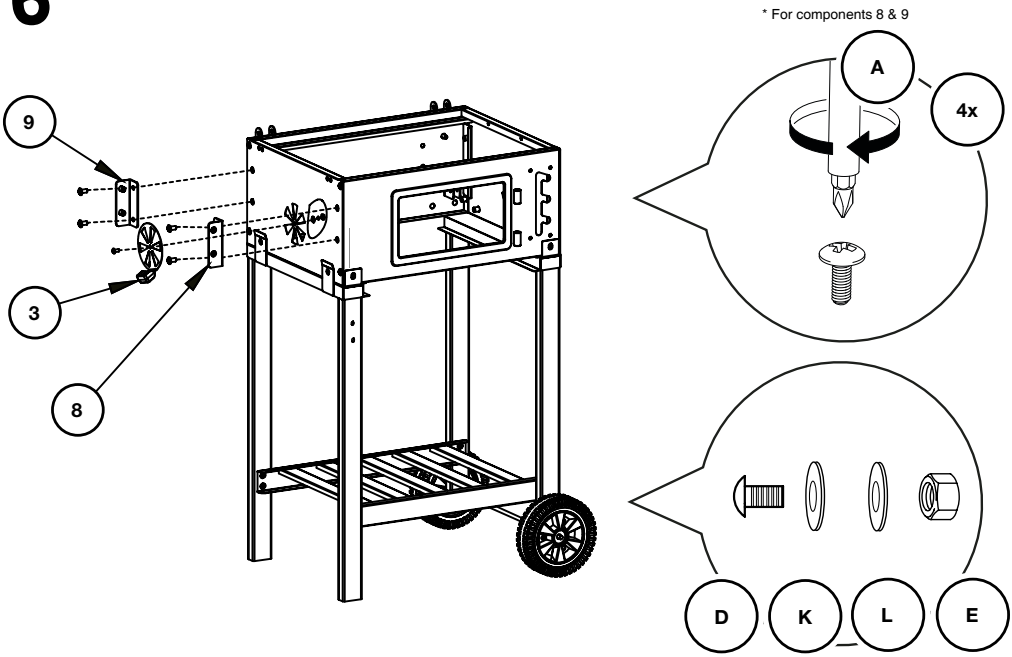

7

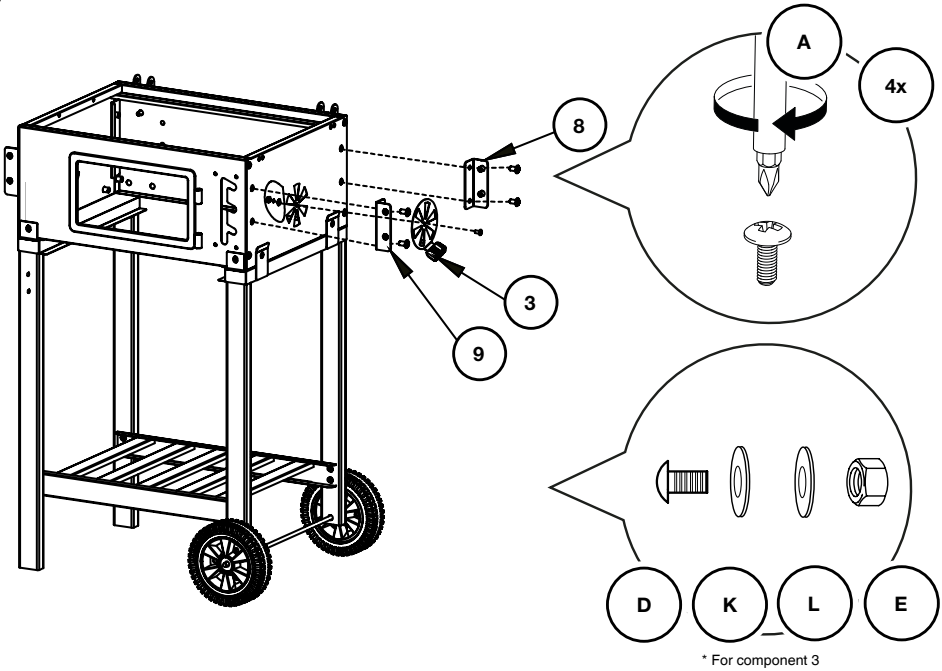

8

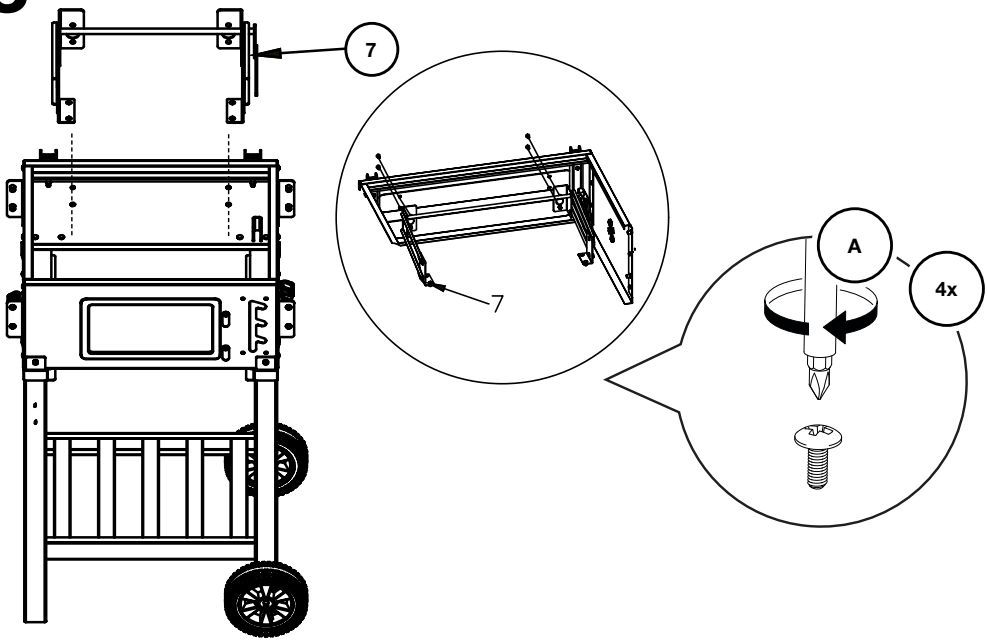

9

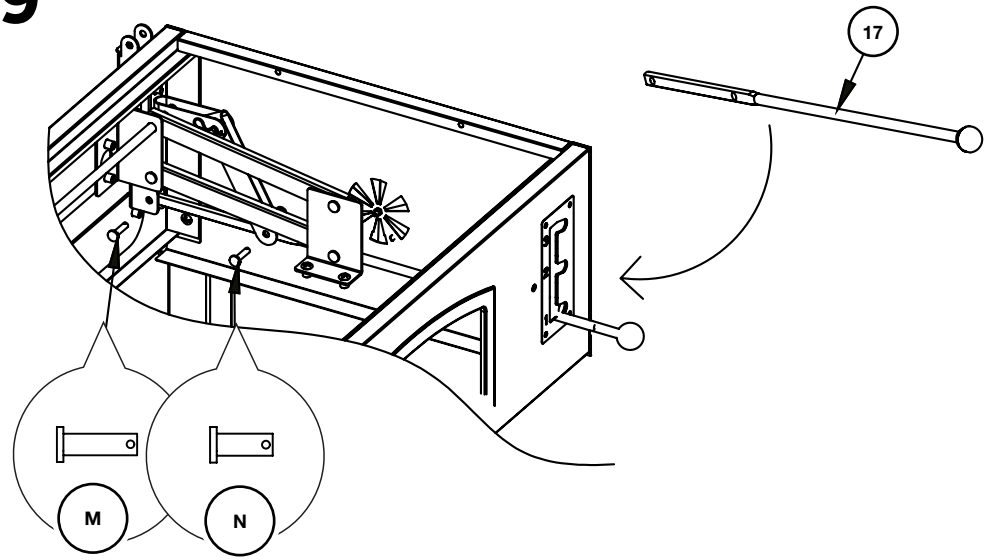

10

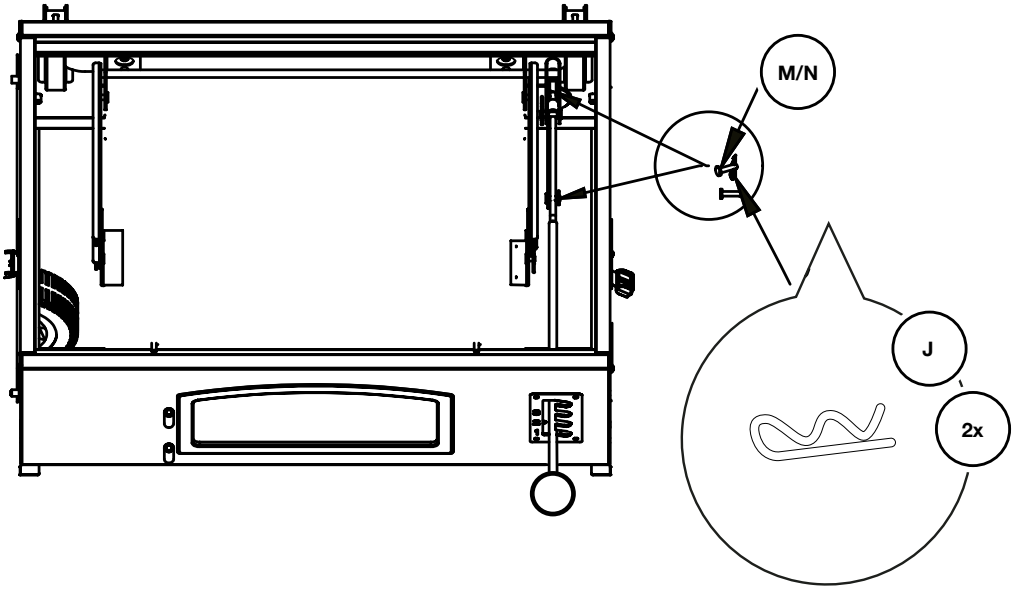

11

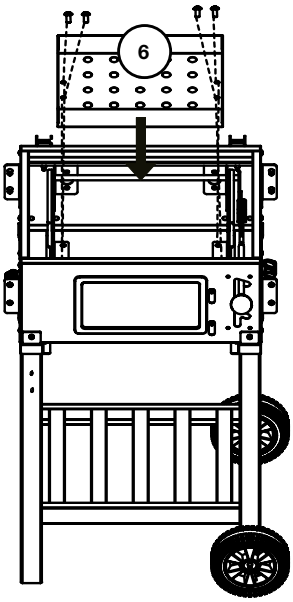

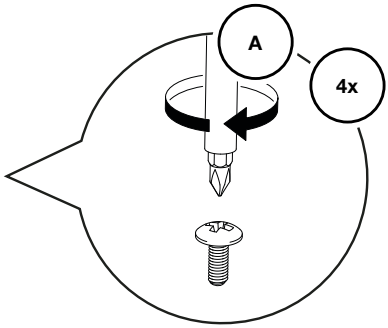

12

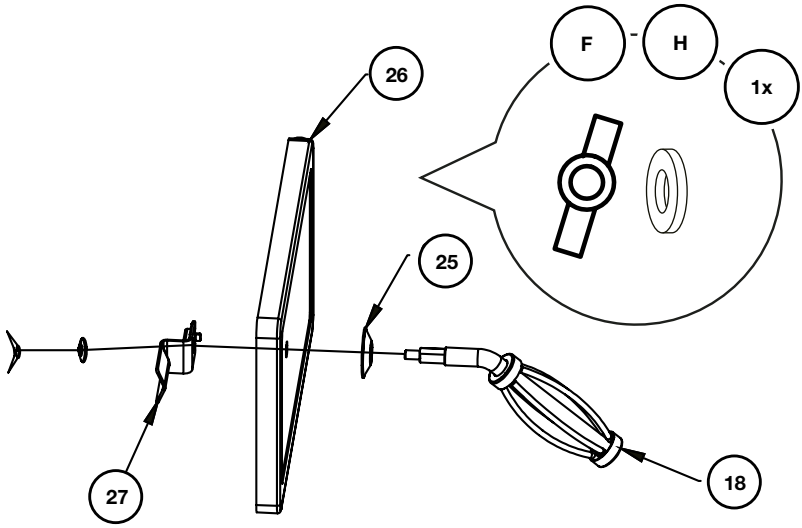

13

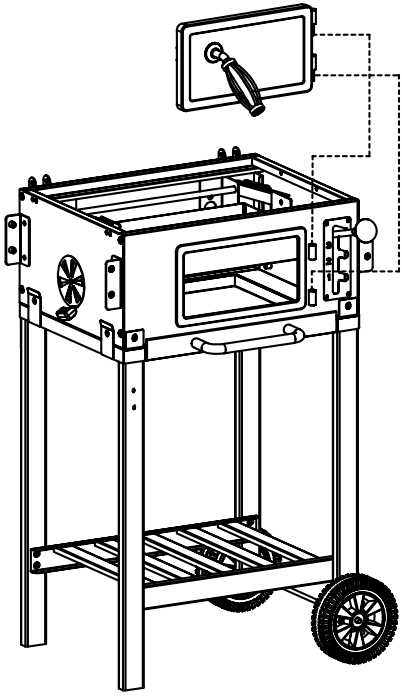

14

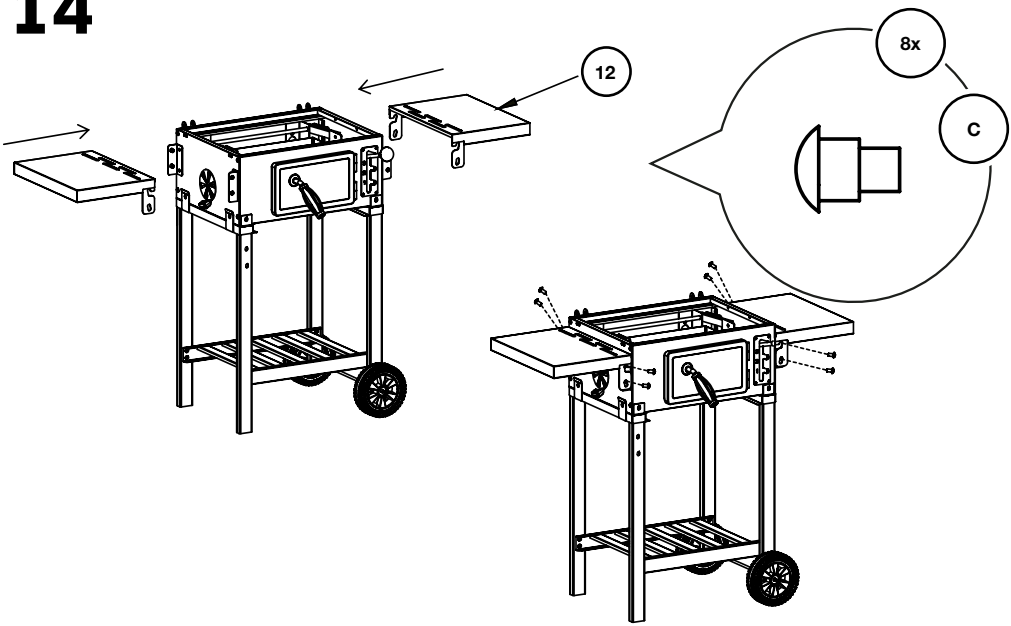

15

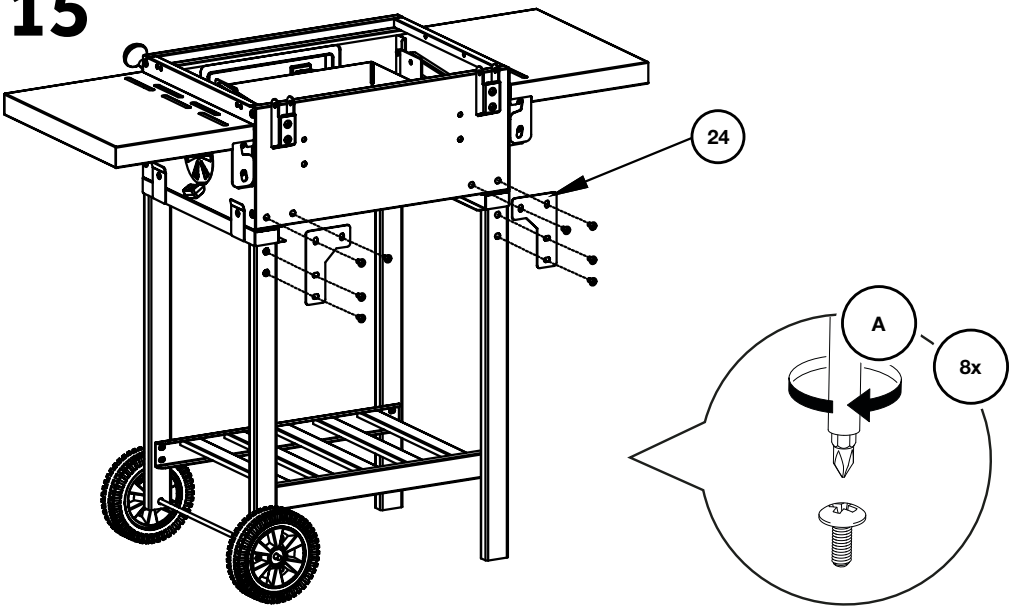

16

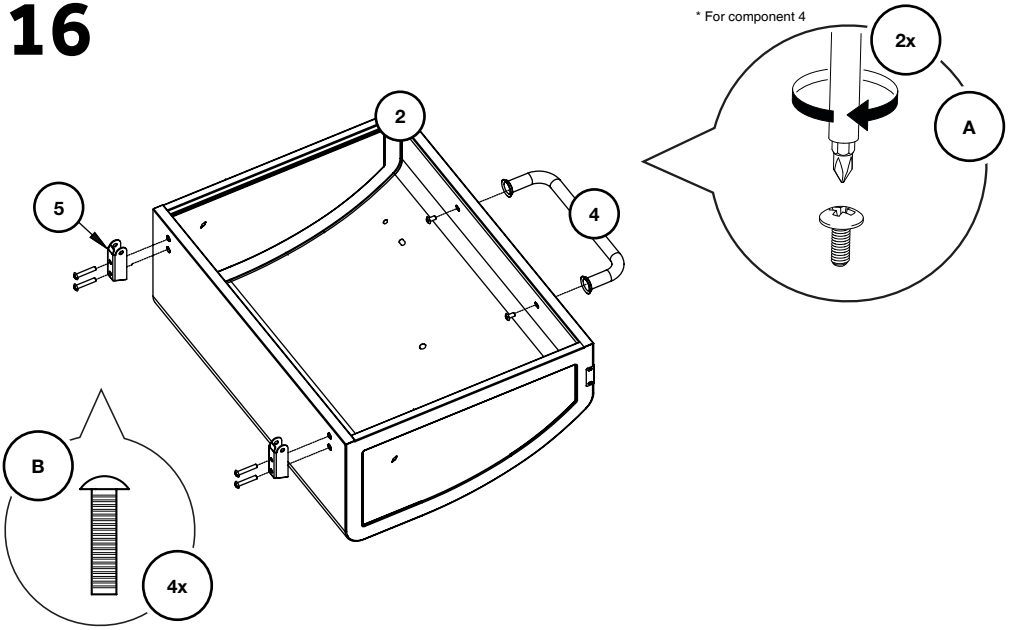

* For components 5

17

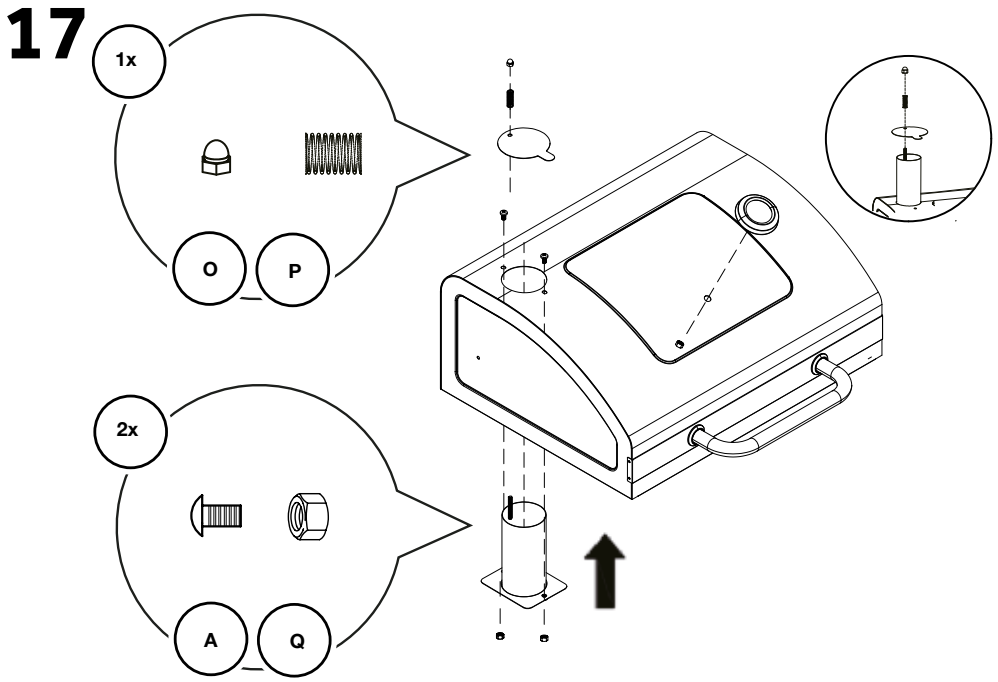

18

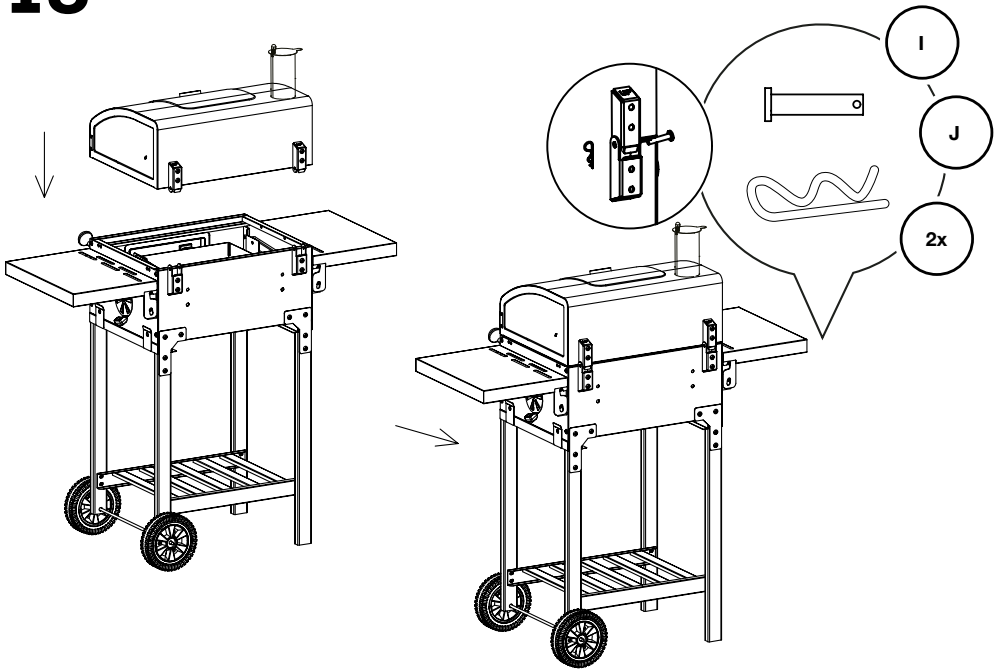

19

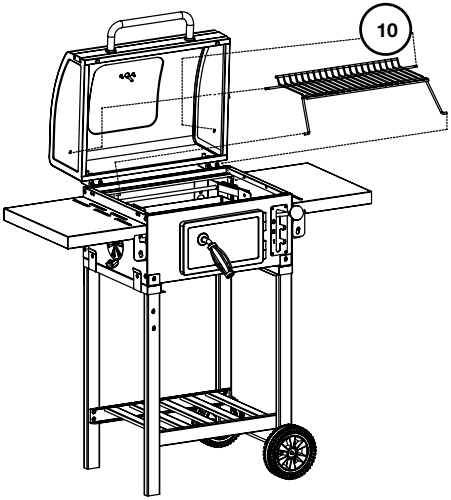

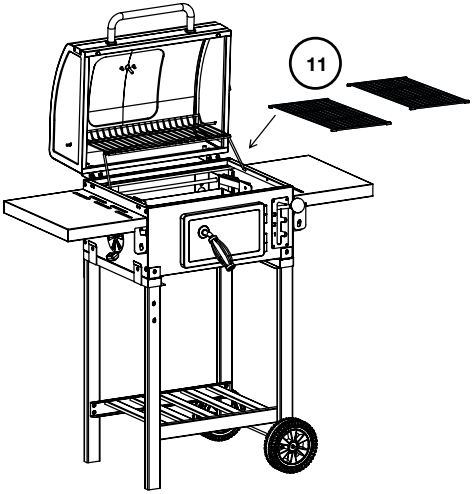

20

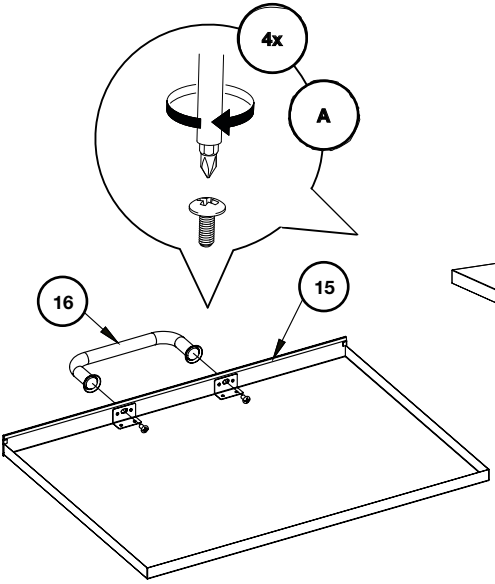

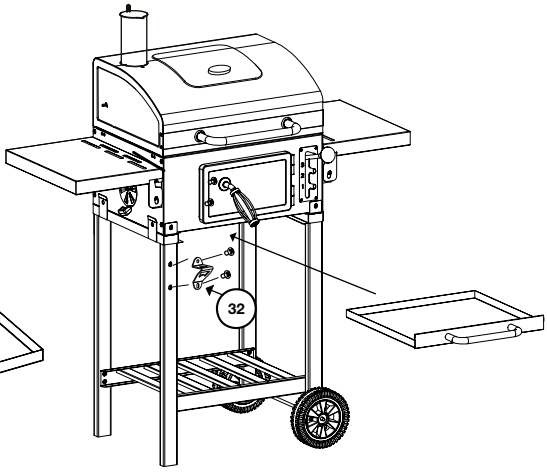

EN INSTRUCTIONS MANUAL

Thank you for choosing a Berdsen product. This manual contains important safety, usage, and disposal information. Please read the manual carefully before using the product and keep it for future reference.

⚠ WARNINGS!

CAUTION: Do not use this barbecue in enclosed spaces and/or living spaces such as houses, gazebos, tents, caravans or motor boats. There is a risk of death from carbon monoxide poisoning.

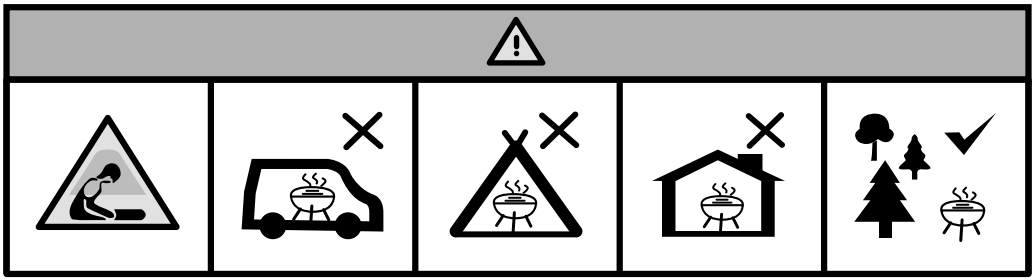

- Risk of burns! This grill heats up to a very high temperature and must not be moved while grilling!
- Ensure that the grill is placed on a level and fire-resistant surface that is not made of glass or plastic. When barbecuing, the barbecue must stand on a stable surface.
- Wear protective gloves (tested to DIN EN 407) or use barbecue tongs when barbecuing.
- Do not use spirit, petrol or other similar substances for lighting!
- The use of petrol or spirit for kindling can cause flare-ups and an uncontrolled rise in temperature. Use only safe solid firelighters.
- Use only firelighters complying with EN 1860-3!
- Never extinguish charcoal with water.
- Risk of suffocation! Do not barbecue in closed rooms!
- Risk of poisoning! When charcoal burns, carbon monoxide is formed. This gas is dangerous in enclosed spaces and can lead to poisoning.
- Danger to children and pets! Do not leave the hot grill unattended. Keep away from children and pets!
- Do not place the barbecue near walkways or in frequently used areas.
- Do not wear clothing with long sleeves or cords when grilling.
- Do not use the grill during bad weather conditions (e.g. rain).
- Allow the grill to cool completely before cleaning. Failure to do so may result in spills and an uncontrolled rise in temperature and consequently a risk of burns!
- Do not use solvents or thinners to clean the grill.
- Risk of suffocation and choking! Plastic bags and small parts can be dangerous for children, keep children away when assembling the product. Dispose of plastic bags after assembly.

HOW TO USE

PURPOSE

The barbecue may only be used for cooking food suitable for barbecuing. Observe all information given in this manual when grilling. The barbecue is intended for private use only.

LIGHTING THE BARBECUE

The use of petrol or spirit for lighting may cause flare-ups and uncontrolled temperature increases and consequent burns. Only use safe materials, e.g. solid firelighters which comply with current standards. When barbecuing, the barbecue must stand on a stable and level surface. **Before using the barbecue for the first time, burn it for at least 30 minutes and wash the grate thoroughly in warm water with dishwashing liquid.**

- Place the required amount of charcoal or briquettes in layers in the firebox. The fireplace has a capacity of approx. 1.2 kg.
- Light one or two pieces of solid firelighters with a match. Place the burning pieces on the layer of charcoal or briquettes.
- Wait 2 - 4 minutes for the fire starter to ignite. Then slowly pour the charcoal or briquettes into the firebox.
- After about 15 - 20 minutes, a white layer of ash will appear on the combustible. The resulting embers are now at the optimum temperature. Using a suitable metal object, spread the charcoal or briquettes evenly in the firebox. Do not overfill the firebox, which may cause the barbecue temperature to be exceeded.
- Hook up the greased grill grate and start grilling.

CLEANING AND MAINTENANCE

Allow the grill to cool completely before cleaning. Never pour water over a hot grill as there is a risk of scalding.

- Clean the grill immediately after each use and after all parts have cooled down. It is more cumbersome to remove dried dirt later.
- Do not use scouring agents, solvents or thinners.
- Clean the grate with a brass wire brush (do not use steel wire brushes). Then clean with dishwashing liquid and kitchen scourer wiping dry with a paper towel.
- Protect the grill from moisture and excessive exposure to the sun.
- Use the optional cover only after the grill has cooled down completely.

PL INSTRUKCJA OBSŁUGI

Dziękujemy za wybór produktu marki Berdsen. Instrukcja zawiera ważne wskazówki dotyczące bezpieczeństwa, użytkowania oraz utylizacji urządzenia. Przed przystąpieniem do użytkowania produktu należy zapoznać się z instrukcją oraz zachować ją do wglądu w przyszłości.

⚠ OSTRZEŻENIA!

UWAGA! Nie używaj tego grilla w zamkniętych pomieszczeniach i/lub przestrzeni mieszkalnej, takiej jak: domy, altany, namioty, przyczepy kempingowe czy łodzie motorowe. Istnieje ryzyko śmierci w wyniku zatrucia tlenkiem węgla.

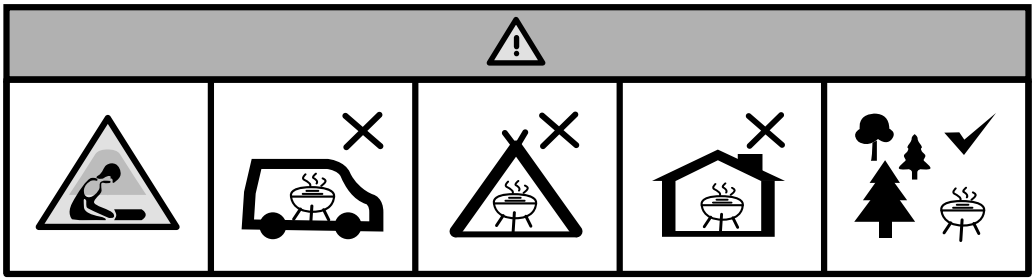

- Ryzyko oparzenia! Niniejszy grill nagrzewa się do bardzo wysokiej temperatury i nie wolno go przestawiać podczas grillowania!
- Należy uważać, aby grill był ustawiony na równej i ogniotrwałej powierzchni, która nie jest wykonana ze szkła ani tworzywa sztucznego. Podczas grillowania grill musi stać na stabilnym podłożu.
- Podczas grillowania nosić rękawice ochronne (sprawdzone wg normy DIN EN 407) lub używać szczypiec grillowych.
- Nie używać do rozpalania spirytusu, benzyny ani innych podobnych substancji!
- Stosowanie do rozpalania benzyny lub spirytusu może spowodować wyfuknięcia i niekontrolowany wzrost temperatury. Stosować tylko bezpieczne podpałki stałe.
- Stosować tylko podpałki zgodne z normą EN 1860-3!
- Nigdy nie gasić wodą węgla drzewnego.
- Ryzyko uduszenia! Nie grillować w zamkniętych pomieszczeniach!
- Ryzyko zatrucia! Podczas spalania się węgla drzewnego tworzy się tlenek węgla. Ten gaz jest niebezpieczny w zamkniętych pomieszczeniach i może prowadzić do zatrucia.
- Niebiezpieczeństwo dla dzieci i zwierząt domowych! Nie pozostawiać gorącego grilla bez nadzoru. Chronić przed dziećmi i zwierzętami domowymi!
- Nie ustawiać grilla w pobliżu przejść lub na często uczęszczanych obszarach.
- Podczas grillowania nie należy nosić ubrać z długimi rękawami lub sznurkami.
- Nie należy używać grilla podczas złych warunków atmosferycznych (np. deszczu).
- Przed czyszczeniem pozostawić grill aż do całkowitego ostygnięcia. W przeciwnym razie może dojść do wyfruknięć i wystąpienia niekontrolowanego wzrostu temperatury a w efekcie ryzyka poparzenia!
- Nie należy stosować do czyszczenia grilla rozpuszczalników lub rozcieńczalników.
- Ryzyko uduszenia i zadławienia! Foliowe torby i małe elementy mogą być niebezpieczne dla dzieci, trzymaj dzieci z dala podczas montażu produktu. Zutylizuj torby foliowe po zakończeniu montażu.

UŻYTKOWANIE

PRZEZNACZENIE

Grill wolno stosować wyłącznie do przyrządzania potraw nadających się do grillowania. Podczas grillowania należy przestrzegać wszystkich informacji podanych w niniejszej instrukcji. Grill przeznaczony wyłącznie do użytku prywatnego.

ROZPALANIE GRILLA

Stosowanie do rozpalania benzyny lub spirytusu może spowodować wyfuknięcia i niekontrolowany wzrost temperatury a w konsekwencji poparzenia. Stosować tylko bezpieczne materiały, np. podpałki stałe zgodne z obowiązującymi normami. Podczas grillowania, grill musi stać na stabilnym i równym podłożu. **Przed pierwszym użyciem grilla należy przepalić go przez co najmniej 30 minut oraz należy dokładnie umyć ruszt w ciepłej wodzie z dodatkiem płynu do mycia naczyń.**

- Ułożyć warstwowo w palenisku wymaganą ilość węgla drzewnego lub brykietów. Palenisko ma pojemność ok. 1.2 kg.
- Rozpalić zapałką jeden lub dwa kawałki podpałki stałej. Palące się kawałki położyć na ułożoną warstwę węgla drzewnego lub brykietów.
- Poczekać 2 - 4 minuty, aż podpałka się rozpali. Następnie powoli nasypać do paleniska węgiel drzewny lub brykiety.
- Po upływie ok. 15 - 20 minutach na materiale palnym pojawi się biała warstwa popiołu. Powstały żar ma teraz optymalną temperaturę. Przy użyciu odpowiedniego metalowego przedmiotu rozłożyć równomiernie w palenisku węgiel drzewny lub brykiety. Nie nalezy przepełniać miski paleniskowej, co może spowodować przekroczenie temperatury grillowania.
- Zawiesić natłuszczony ruszt grillowy i rozpocząć grillowanie.

CZYSZCZENIE I KONSERWACJA

Przed czyszczeniem pozostawić grill aż do całkowitego ostygnięcia. Nigdy nie polewać wodą gorącego grilla. Grozi to oparzeniem.

- Po każdorazowym użyciu i przestygnięciu wszystkich części natychmiast wyczyścić grill. Późniejsze usuwanie zaschniętych zanieczyszczeń jest bardziej uciążliwe.
- Nie należy używać środków do szorowania, rozpuszczalników i rozcieńczalników.
- Ruszt należy czyścić mosiężna szczotką drucianą (nie używać stalowych szczotek drucianych). Następnie czyścić płynem do mycia naczyń i zmywakiem kuchennym, wycierając do sucha ręcznikiem papierowym.
- Chronić grill przed wilgocią oraz nadmierną ekspozycją na słońce.
- Używać opcjonalnego pokrowca wyłącznie po całkowitym ochłodzeniu grilla.

DE BEDIENUNGSANLEITUNG

Vielen Dank, dass Sie sich für ein Produkt der Berdsen Marke(zamienić kolejność) entschieden haben. Diese Anleitung enthält wichtige Hinweise zu Sicherheit, Bedienung und Entsorgung des Geräts. Bitte lesen Sie die Anleitung vor der Inbetriebnahme sorgfältig durch und bewahren Sie sie für zukünftige Referenz auf.

⚠ WARNUNGS!

VORSICHT: Verwenden Sie diesen Grill nicht in geschlossenen Räumen und/oder Wohnräumen wie Häusern, Pavillons, Zelten, Wohnwagen oder Motorbooten. Es besteht die Gefahr einer Kohlenmonoxidvergiftung.

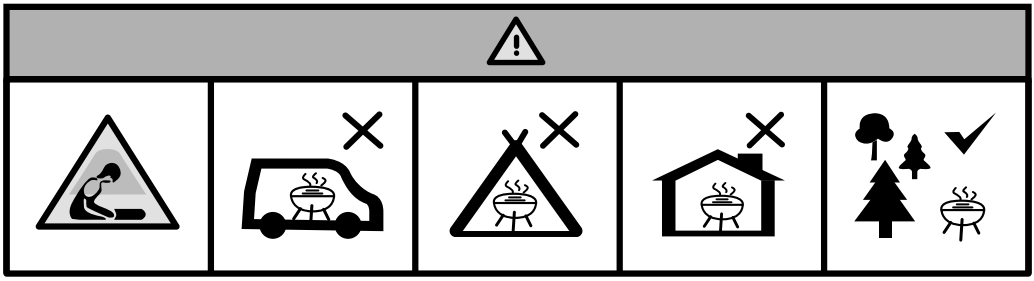

- Verbrennungsgefahr! Dieser Grill erhitzt sich auf eine sehr hohe Temperatur und darf während des Grillens nicht bewegt werden!
- Achten Sie darauf, dass der Grill auf einer ebenen und feuerfesten Fläche steht, die nicht aus Glas oder Kunststoff besteht. Beim Grillen muss der Grill auf einer stabilen Unterlage stehen.
- Tragen Sie beim Grillen Schutzhandschuhe (geprüft nach DIN EN 407) oder verwenden Sie eine Grillzange.
- Verwenden Sie zum Anzünden keinen Spiritus, Benzin oder ähnliche Stoffe!
- Die Verwendung von Benzin oder Spiritus zum Anzünden kann zu Verpuffungen und einem unkontrollierten Temperaturanstieg führen. Verwenden Sie nur sichere feste Anzünder.
- Verwenden Sie nur Feueranzünder, die der EN 1860-3 entsprechen!
- Löschen Sie Holzkohle niemals mit Wasser.
- Es besteht Erstickungsgefahr! Grillen Sie nicht in geschlossenen Räumen!
- Vergiftungsgefahr! Bei der Verbrennung von Holzkohle bildet sich Kohlenmonoxid. Dieses Gas ist in geschlossenen Räumen gefährlich und kann zu Vergiftungen führen.
- Gefahr für Kinder und Haustiere! Lassen Sie den heißen Grill nicht unbeaufsichtigt. Halten Sie ihn von Kindern und Haustieren fern!
- Stellen Sie den Grill nicht in der Nähe von Gehwegen oder in häufig benutzten Bereichen auf.
- Tragen Sie beim Grillen keine Kleidung mit langen Ärmeln oder Schnüren.
- Verwenden Sie den Grill nicht bei schlechtem Wetter (z. B. Regen).
- Lassen Sie den Grill vor der Reinigung vollständig abkühlen. Andernfalls kann es zu Verschüttungen und einem unkontrollierten Temperaturanstieg und damit zu Verbrennungsgefahr kommen!
- Verwenden Sie keine Lösungs- oder Verdünnungsmittel zur Reinigung des Grills.

- Erstickungsgefahr und Erstickungsgefahr! Plastikbeutel und Kleinteile können für Kinder gefährlich sein, halten Sie Kinder beim Zusammenbau des Produkts fern. Entsorgen Sie die Plastiktüten nach dem Zusammenbau.

VERWENDUNG

BESTIMMUNG

Der Grill darf nur zum Zubereiten von Grillgut verwendet werden. Befolgen Sie beim Grillen alle Anweisungen in dieser Anleitung. Der Grill ist nur für den privaten Gebrauch bestimmt.

ANZÜNDEN DES GRILLS

Die Verwendung von Benzin oder Spiritus zum Anzünden kann zu Fackeln und unkontrolliertem Temperaturanstieg und damit zu Verbrennungen führen. Verwenden Sie nur sichere Materialien, z. B. feste Anzünder, die den geltenden Normen entsprechen. Beim Grillen muss der Grill auf einer stabilen und ebenen Fläche stehen. **Bevor Sie den Grill zum ersten Mal benutzen, lassen Sie ihn mindestens 30 Minuten lang brennen und waschen Sie den Rost gründlich in warmem Wasser mit Spülmittel.**

- Legen Sie die gewünschte Menge Holzkohle oder Briketts schichtweise in den Feuerraum. Die Feuerstelle hat ein Fassungsvermögen von ca. 1,2 kg.
- Zünden Sie ein oder zwei feste Anzünder mit einem Streichholz an. Legen Sie die brennenden Stücke auf die Schicht aus Holzkohle oder Briketts.
- Warten Sie 2 bis 4 Minuten, bis sich der Anzünder entzündet hat. Schütten Sie dann langsam die Holzkohle oder Briketts in den Feuerraum.
- Nach etwa 15 bis 20 Minuten bildet sich eine weiße Ascheschicht auf dem Brennmaterial. Die entstandene Glut hat nun die optimale Temperatur. Verteilen Sie die Holzkohle oder Briketts mit einem geeigneten Metallgegenstand gleichmäßig im Feuerraum. Füllen Sie den Feuerraum nicht zu voll, da sonst die Grilltemperatur überschritten werden kann.
- Hängen Sie den gefetteten Grillrost ein und beginnen Sie mit dem Grillen.

REINIGUNG UND WARTUNG

Lassen Sie den Grill vor der Reinigung vollständig abkühlen. Gießen Sie niemals Wasser über einen heißen Grill. Es besteht die Gefahr des Verbrühens.

- Reinigen Sie den Grill sofort nach jedem Gebrauch und nachdem alle Teile abgekühlt sind. Es ist mühsamer, angetrockneten Schmutz später zu entfernen.
- Verwenden Sie keine Scheuermittel, Lösungsmittel oder Verdünner.
- Reinigen Sie den Rost mit einer Messingdrahtbürste (keine Stahldrahtbürsten verwenden). Anschließend mit Geschirrspülmittel und Küchenkrepp reinigen und mit einem Papiertuch trocken wischen.
- Schützen Sie den Grill vor Feuchtigkeit und übermäßiger Sonneneinstrahlung.
- Verwenden Sie die optionale Abdeckung erst, wenn der Grill vollständig abgekühlt ist.

CZ NÁVOD K OBSLUZE

Děkujeme, že jste si vybrali výrobek značky Berdsen. Návod obsahuje důležité pokyny pro bezpečnost, používání a likvidaci spotřebiče. Před použitím výrobku si prosím přečtěte tento návod a uschovejte jej pro budoucí použití.

⚠ UPOZORNĚNÍ!

UPOZORNĚNÍ: Nepoužívejte tento gril v uzavřených prostorách a/nebo obytných prostorách, jako jsou domy, altány, stany, karavany nebo motorové čluny. Hrozí nebezpečí úmrtí v důsledku otravy oxidem uhelnatým.

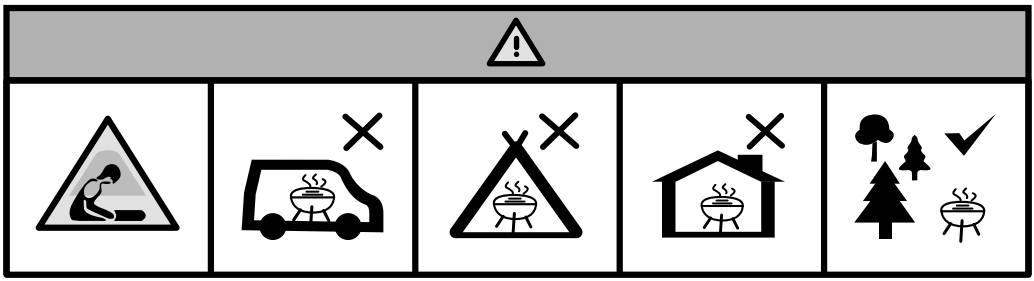

- Nebezpečí popálení! Tento gril se zahřívá na velmi vysokou teplotu a během grilování se s ním nesmí hýbat!
- Dbejte na to, aby byl gril umístěn na rovném a nehořlavém povrchu, který není vyroben ze skla nebo plastu. Při grilování musí gril stát na stabilním povrchu.
- Při grilování používejte ochranné rukavice (testováno podle normy DIN EN 407) nebo grilovací kleště.
- K zapalování nepoužívejte líh, benzín ani jiné podobné látky!
- Použití benzínu nebo lihu k podpalování může způsobit vzplanutí a nekontrolovaný nárůst teploty. Používejte pouze bezpečné pevné podpalovače.
- Používejte pouze podpalovače odpovídající normě EN 1860-3!
- Dřevěné uhlí nikdy nehaste vodou.
- Nebezpečí udušení! Negrilujte v uzavřených místnostech!
- Nebezpečí otravy! Při hoření dřevěného uhlí vzniká oxid uhelnatý. Tento plyn je v uzavřených prostorách nebezpečný a může vést k otravě.
- Nebezpečí pro děti a domácí zvířata! Nenechávejte rozpálený gril bez dozoru. Udržujte ho mimo dosah dětí a domácích zvířat!
- Gril neumísťujte v blízkosti chodníků nebo na často používaných místech.
- Při grilování nenoste oblečení s dlouhými rukávy nebo šňůrami.
- Nepoužívejte gril za špatného počasí (např. za deště).
- Před čištěním nechte gril zcela vychladnout. V opačném případě může dojít k odfouknutí uhlíků a nekontrolovanému zvýšení teploty a následně k nebezpečí popálení!
- K čištění grilu nepoužívejte rozpouštědla ani ředidla.
- Hrozí nebezpečí udušení a zadušení! Plastové sáčky a malé části mohou být nebezpečné pro děti, při montáži výrobku je držte stranou. Plastové sáčky po montáži zlikvidujte.

POUŽÍVÁNÍ

ÚČEL POUŽITÍ

Gril lze používat pouze k přípravě pokrmů vhodných ke grilování. Při grilování dodržujte všechny informace uvedené v tomto návodu. Gril je určen pouze pro soukromé použití.

ZAPÁLENÍ GRILU

Použití benzínu nebo lihu na podpal může způsobit vzplanutí a nekontrolované zvýšení teploty a následné popáleniny. Používejte pouze bezpečné materiály, např. pevné podpalovače, které odpovídají platným normám. Při grilování musí gril stát na stabilním a rovném povrchu. **Před prvním použitím gril alespoň 30 minut vypalujte a rošt důkladně umyjte v teplé vodě s přípravkem na mytí nádobí.**

- Do ohniště položte ve vrstvách potřebné množství dřevěného uhlí nebo briket. Ohniště má kapacitu přibližně 1,2 kg.
- Zapalte jeden nebo dva kusy pevných podpalovačů zápalkou. Hořící kousky položte na vrstvu dřevěného uhlí nebo briket.
- Počkejte 2 - 4 minuty, než se podpalovač zapálí. Poté pomalu nasypte dřevěné uhlí nebo brikety do ohniště.
- Asi po 15 - 20 minutách se na hořlavém materiálu objeví bílá vrstva popela.
- Vzniklé uhlíky mají nyní optimální teplotu. Vhodným kovovým předmětem rovnoměrně rozprostřete dřevěné uhlí nebo brikety po ohništi. Ohniště nepřeplňujte, mohlo by dojít k překročení teploty grilu.
- Zavěste na vymaštěný grilovací rošt a začněte grilovat.

ČIŠTĚNÍ A ÚDRŽBA

- Před čištěním nechte gril zcela vychladnout. Nikdy nelijte vodu na horký gril. Hrozí nebezpečí popálení.
- Gril čistěte ihned po každém použití a po vychladnutí všech částí. Pozdější odstraňování zaschlých nečistot je obtížnější.
- Nepoužívejte čisticí prostředky, rozpouštědla ani ředidla.
- Rošt čistěte mosazným drátěným kartáčem (nepoužívejte ocelové drátěné kartáče). Poté jej vyčistěte prostředkem na mytí nádobí a kuchyňskou drátěnkou a osušte papírovou utěrkou.
- Chraňte rošt před vlhkostí a nadměrným vystavením slunci.
- Kryt grilu používejte až po úplném vychladnutí grilu.

HU HASZNÁLATI UTASÍTÁS

Köszönjük, hogy Ön ezt a Berdsen terméket választotta. A használati utasítás fontos információkat tartalmaz a készülék biztonságával, használatával és ártalmatlanításával kapcsolatban. A termék használata előtt kérjük, olvassa el az utasításokat, és őrizze meg későbbi használatra.

⚠ FIGYELMEZTETÉSEK

FIGYELEM! Ne használja ezt a grillt zárt helyiségekben és/vagy lakóterekben, például házakban, pavilonokban, sátrakban, lakókocsikban vagy motorcsónakokban. Fennáll a szén-monoxid-mérgezés miatti halálozás veszélye.

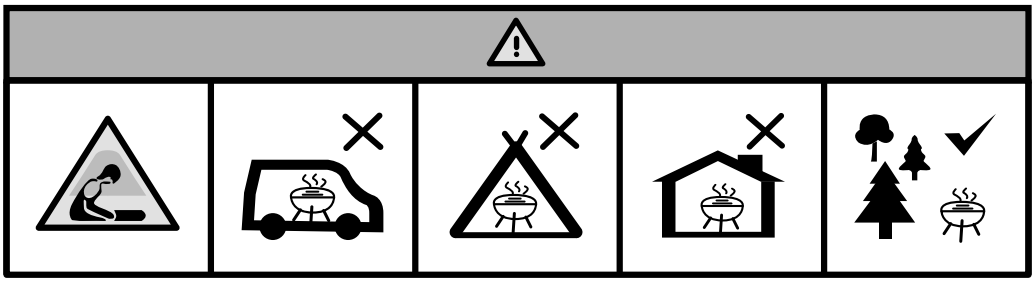

- Égési sérülés veszélye! Ez a grill nagyon magas hőmérsékletet ér el, és grillezés közben nem szabad mozgatni!
- Ügyeljen arra, hogy a grillt sík és tűzálló felületre helyezze, amely nem üvegből vagy műanyagból készült. Grillezéskor a grillt stabil felületre kell helyezni.
- Grillezéskor viseljen (DIN EN 407 szerint tesztelt) védőkesztyűt, vagy használjon grillfogót.
- Szeszt, benzint vagy más hasonló anyagot ne használjon a begyújtáshoz!
- Benzin vagy szesz használata a gyújtáshoz magas lángokat és ellenőrizetlen hőmérséklet-emelkedést okozhat. Csak biztonságos szilárd gyújtót használjon.
- Csakis az EN 1860-3 szabványnak megfelelő gyújtót használjon!
- Soha ne oltsa el a szenet vízzel.
- Fulladásveszély! Ne grillezzen zárt helyiségben!
- Mérgezésveszély! A szén égésekor szén-monoxid képződik. Ez a gáz zárt helyiségekben veszélyes és mérgezést okozhat.
- Veszély a gyermekek és háziállatokra nézve! A forró grillsütőt ne hagyja felügyelet nélkül. Gyermekektől és háziállatoktól távol tartandó!
- Ne helyezze a grillt sétányok közelébe vagy gyakran használt helyekre.
- Grillezés közben ne viseljen hosszú ujjú vagy zsinóros ruhát.
- Ne használja a grillt rossz időjárási körülmények között (például esőben).
- Tisztítás előtt hagyja teljesen kihűlni a grillt. Ellenkező esetben a forró faszéndarabkák kieshetnek és ellenőrizetlen hőmérséklet-emelkedést okozhat, ami égési sérülést okozhat!
- Ne használjon oldószert vagy hígítót a grill tisztításához.
- Fulladás és megfulladás veszélye! A műanyag zacskók és apró alkatrészek veszélyesek lehetnek a gyermekekre, ezért kérjük, tartsa távol a gyermekeket a termék összeszerelésekor. Az összeszerelés befejezése után dobja ki a műanyag zacskókat.

HASZNÁLAT

RENDELTETÉSSZERŰ HASZNÁLAT

A grill csak grillezésre alkalmas és kizárólag ételek elkészítésére használható. Grillezéskor kövesse az ebben a használati utasításban található összes információt. A grill kizárólag magánhasználatra szolgál.

A GRILL BEGYÚJTÁSA

A benzin vagy a szesz használata a begyújtáshoz szivárgást és ellenőrizetlen hőmérséklet-emelkedést, következésképpen égési sérüléseket okozhat. Csakis biztonságos, a vonatkozó szabványoknak megfelelő anyagokat használjon, pl. szilárd gyújtókat. Grillezéskor a grillt stabil és vízszintes felületre kell helyezni. **Az első használat előtt égesse ki a grillsütőt legalább 30 percig, és alaposan mossa le a rácsot mosogatószeres meleg vízben.**

- A szükséges mennyiségű szenet vagy brikettet rétegesen helyezze a tűztérbe. A tűztér kapacitása kb. 1,2 kg.
- Gyufával gyújtson meg egy-két szilárd gyújtót. Helyezze az égő darabokat egy réteg faszénre vagy brikettre.
- Várjon 2-4 percet, amíg a tűz meg nem gyullad. Ezután lassan öntsön szenet vagy brikettet a tűztérbe.
- Körülbelül 15-20 perc elteltével fehér hamuréteg jelenik meg az éghető anyagon. A keletkező parázs most az optimális hőmérsékleten van. Egy megfelelő fémtárgy segítségével egyenletesen terítse el a szenet vagy brikettet a tűztérben. Ne töltse túl a tűzteret, ugyanis ez a grillezési hőmérséklet túllépését eredményezheti.
- Akassza fel a megzsírozott grillrácsot, és már el is kezdheti a grillezést.

TISZTÍTÁS ÉS KARBANTARTÁS

Tisztítás előtt hagyja teljesen kihűlni a grillt. Soha ne öntsön vizet a forró grillre. Ez égési sérüléseket okozhat.

- Minden egyes használat után azonnal tisztítsa meg a rácsot, miután minden alkatrésze lehűlt. A rászáradt szennyeződés utólagos eltávolítása nagyobb gondot okoz.
- Ne használjon súrolószert, oldószert vagy hígítót.
- A rácsot sárgaréz drótkefével kell megtisztítani (ne használjon acél drótkefét). Ezután mosogatószerrel és konyhai szivaccsal tisztítsa meg, majd törölje szárazra papírtörlővel.
- Óvja a grillt a nedvességtől és a túlzott napfénytől.
- Az opcionális grill huzatot csak akkor használja, ha a grill teljesen kihűlt.

RO MANUAL DE UTILIZARE

Vă mulțumim că ați ales un produs de marcă Berdsen. Manualul conține informații importante privind siguranța, utilizarea și eliminarea dispozitivului. Înainte de a utiliza produsul, vă rugăm să citiți instrucțiunile și să le păstrați pentru referințe ulterioare.

⚠ AVERTIZĂRI!

ATENȚIE! Nu utilizați acest grătar în încăperi închise și/sau spații de locuit, cum ar fi case, foișoare, corturi, rulote sau bărci cu motor. Există risc de deces prin otrăvire cu monoxid de carbon.

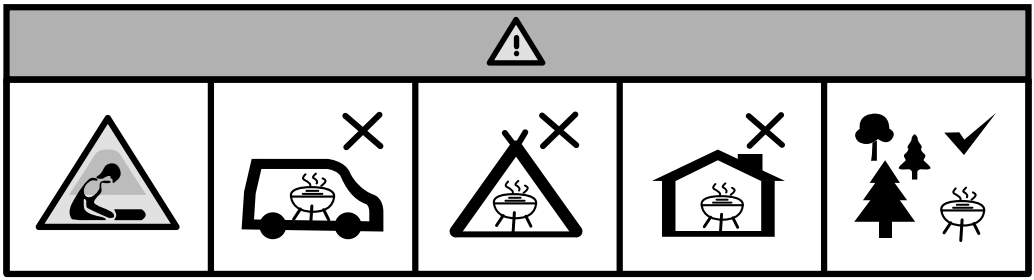

- Risc de arsuri! Acest grătar se încălzește și ajunge la o temperatură foarte ridicată și nu trebuie să fie mișcat în timpul preparării grătarului!
- Asigurați-vă că grătarul este așezat pe o suprafață plană și rezistentă la foc, care nu este fabricate din sticlă sau din plastic. Când faceți grătar, grătarul trebuie să stea pe o suprafață stabilă.
- Purtați mănuși de protecție (testate conform DIN EN 407) sau folosiți clești de grătar, atunci când faceți grătar.
- Nu folosiți alcool, benzină sau alte substanțe similare pentru aprindere!
- Folosirea benzinei sau a alcoolului pentru aprindere poate provoca izbucniri și o creștere necontrolată a temperaturii. Utilizați numai aprinzătoare solide sigure.
- Utilizați numai aprinzătoare conforme cu EN 1860-3!Nu stinge niciodată cărbunele cu apă.
- Risc de sufocare! Nu faceți grătar în camere închise!
- Risc de otrăvire! Atunci când cărbunele arde, se formează monoxid de carbon. Acest gaz este periculos în încăperi închise și poate duce la otrăvire.
- Pericol pentru copii și animale de companie! Nu lăsați un grătar fierbinte nesupravegheat. Țineți departe de copii și animale de companie!
- Nu așezați grătarul în apropierea căilor de acces sau în zonele utilizate frecvent.
- Nu purtați haine cu mâneci lungi sau sfori atunci când folosiți grătarul.
- Nu folosiți grătarul în condiții meteorologice nefavorabile (de exemplu, pe timp de ploaie).
- Înainte de curățare, lăsați grătarul să se răcească complet. În caz contrar, pot apărea izbucniri de foc și o creștere necontrolată a temperaturii și, în consecință, un risc de arsuri!
- Nu folosiți solvenți sau diluanți pentru a curăța grătarul.
- Risc de sufocare! Pungile de plastic și piesele mici pot fi periculoase pentru copii, vă rugăm să țineți copiii la distanță atunci când asamblați produsul. Aruncați pungile de plastic după asamblarea produsului.

UTILIZARE

UTILIZAREA PREVĂZUTĂ A PRODUSULUI

Grătarul poate fi folosit numai pentru a pregăti alimente potrivite pentru grătar. Atunci când gătiți pe grătar, respectați toate informațiile furnizate în acest manual de utilizare. Grătarul este destinat numai utilizării private.

APRINDEREA GRĂTARULUI

Utilizarea benzinei sau alcoolului pentru aprindere poate provoca izbucniri de foc și o creștere necontrolată a temperaturii și, în consecință, arsuri. Folosiți numai materiale sigure, de exemplu aprinzătoare solide în conformitate cu standardele actuale. Atunci când faceți grătar, grătarul trebuie să stea pe o suprafață stabilă și plană. **Înainte de a utiliza grătarul pentru prima dată, ardeți-l timp de cel puțin 30 de minute și spălați bine grătarul în apă caldă cu lichid de spălat vase.**

- Așezați cantitatea necesară de cărbune sau brichete în straturi în focar. Căminul are o capacitate de aprox. 1,2 kg.
- Aprindeți una sau două bucăți de brichete solide cu un chibrit. Așezați bucățile aprinse pe stratul de cărbune sau brichete.
- Așteptați 2 - 4 minute până când focul se aprinde. Apoi turnați încet cărbunele sau brichetele în focar.
- După aproximativ 15 - 20 de minute, pe materialul combustibil va apărea un strat alb de cenușă. Jarul rezultat este acum la temperatura optimă. Folosind un obiect metalic potrivit, împrăștiați uniform cărbunele sau brichetele în focar. Nu umpleți excesiv focarul, ceea ce poate duce la depășirea temperaturii grătarului.
- Agățați grilajul uns și începeți să gătiți la grătar.

CURĂȚARE ȘI ÎNTREȚINERE

Înainte de curățare, lăsați grătarul să se răcească complet. Nu turnați niciodată apă pe un grătar fierbinte. Acest lucru poate provoca arsuri.

- Înainte de curățare, lăsați grătarul să se răcească complet. Nu turnați niciodată apă pe un grătar fierbinte. Acest lucru poate provoca arsuri.
- Curățați grătarul imediat după fiecare utilizare și după ce toate piesele acestuia s-au răcit. Îndepărtarea ulterioară a murdăriei uscate este mai grea.
- Nu utilizați agenți de curățare, solvenți sau diluanți.
- Grătarul trebuie curățat cu o perie de sârmă de alamă (nu folosiți perii de sârmă din oțel). Apoi curățați cu lichid de spălat vase și burete de bucătărie, ștergând cu un prosop de hârtie.
- Protejați grătarul de umezeală și de expunerea excesivă la lumina soarelui.
- Folosiți capacul opțional, numai după ce grătarul s-a răcit complet.

BERDSEN

Manufactured in China for:
Wyprodukowano w Chinach dla:
Hergestellt in China für:

Global Income sp. z o.o.
ul. Chwaszczyńska 135B
81-571 Gdynia, Poland

www.berdsen.pl
sklep@berdsen.pl