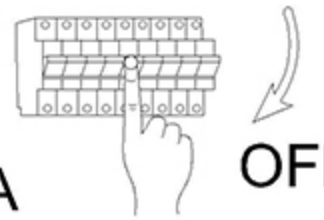

B

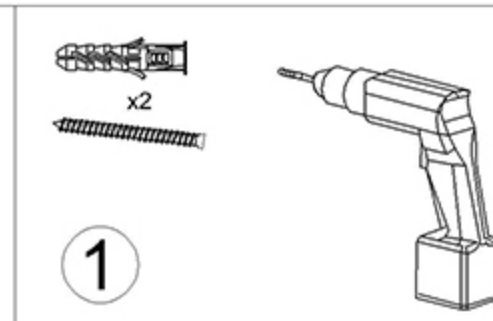

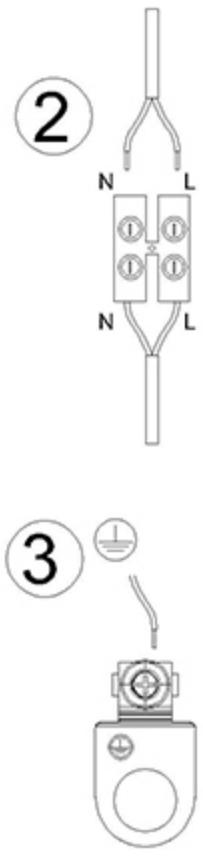

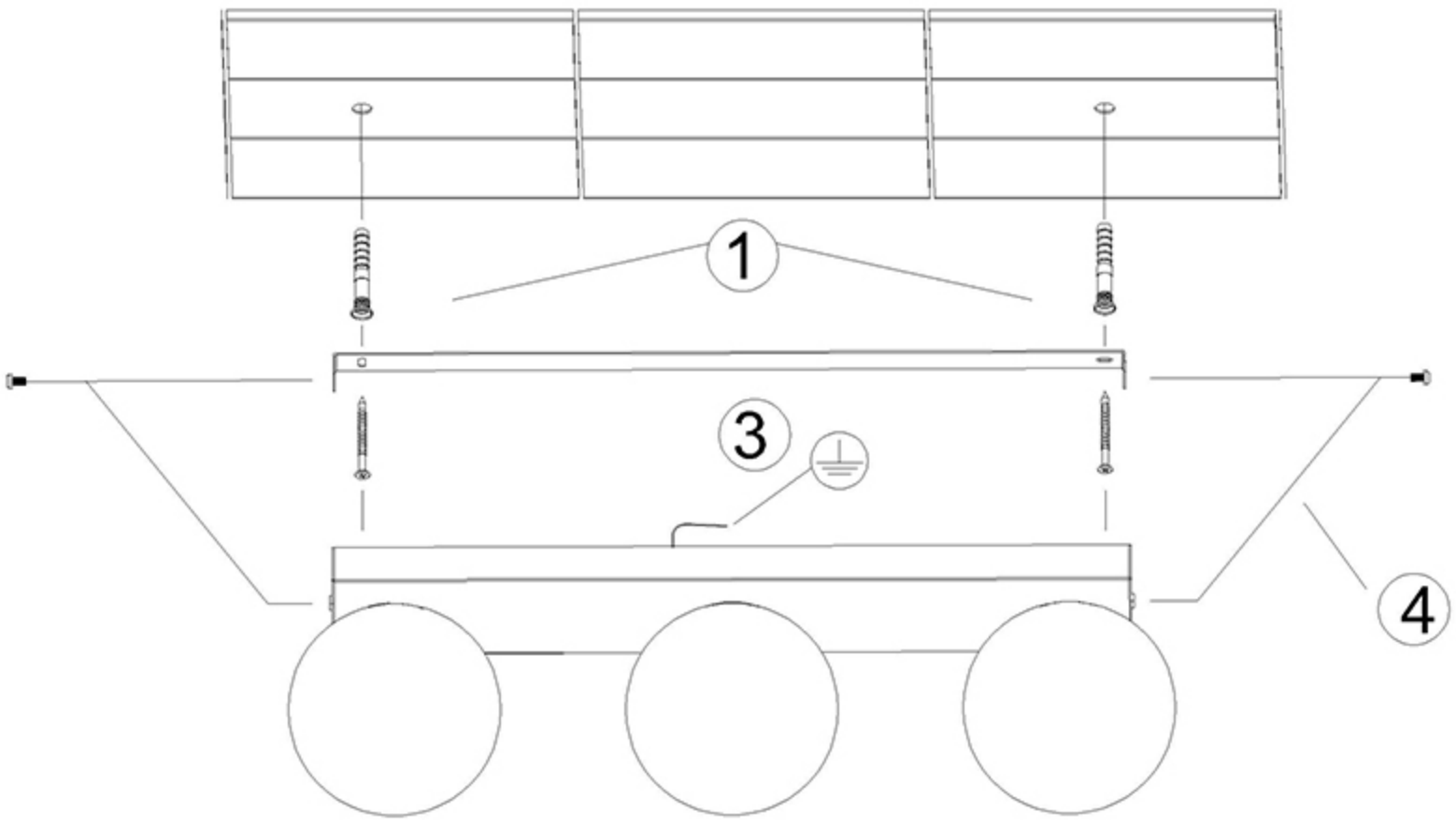

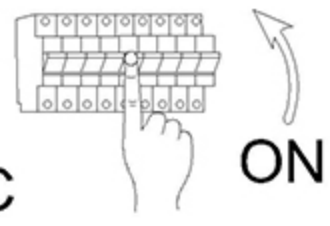

Instrukcja montażu / instalation instructions / Montageanleitu
Plafon / Ceiling lamp / Deckenleuchte