BBQ BOTTARI Grill&Flames

GRILL OGRODOWY

Z kominem, rozmiar XXL

3w1 - grill, wędzarnia, pizza

VESUVIO

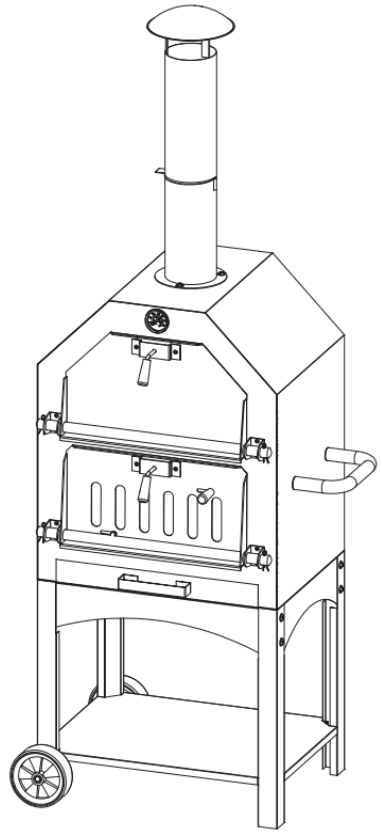

BGMP3871

Specyfikacja

Wymiary po zmontowaniu
48 x 36 x 171.5 cm

Waga
23.4 kg

Wysokość od ziemi do rusztu
84 cm

Wymiary paleniska
50 x 37 x 44.7 cm

Ruszt
- Żeliwny
- Dwuelementowy
- Wymiary: 35.5 x 32.5 cm (jeden nad drugim)

Blacha
- Stal węglowa
- Grubość: 1.2 mm

Komora grilla
- Wymiary: 35.5 x 32.5 cm (x2)
- Z termometrem

Nogi
- 44.7 x 5.5 cm (dłuższe)
- 34.7 x 5.5 cm (krótsze)

W zestawie
kamień do pieczenia pizzy

Uwagi dot. bezpieczeństwa użytkowania i montażu

- **Na montaż należy przeznaczyć dużo czasu i przestrzeni (min. 2~3 m²). Przygotuj narzędzia i części.**
- **Ten produkt jest przeznaczony WYŁĄCZNIE DO UŻYTKU ZEWNĘTRZNEGO. NIE WOLNO UŻYWAĆ GRILLA WEWNĄTRZ POMIESZCZEŃ!**
- **NIGDY nie pozostawiaj zapalonego grilla bez nadzoru osoby dorosłej.**
- **NIEBEZPIECZEŃSTWO zatrucia tlenkiem węgla - NIGDY nie zapalaj grilla ani nie pozwól mu tlić się lub stygnąć w zamkniętych pomieszczeniach.**
- **NIE WOLNO używać w namiocie, przyczepie kempingowej, samochodzie, piwnicy, na poddaszu lub na łodzi.**
- **NIE WOLNO używać pod markizami, parasolami lub altanami.**
- **NIE WOLNO przeładowywać nadmierną ilością węgla lub drewna.**
- **NIEBEZPIECZEŃSTWO POŻARU - podczas użytkowania w grillu znajduje się gorący żar.**
- **OSTRZEŻENIE - NIE używaj benzyny, benzyny lakowej, płynu do zapalniczek, alkoholu ani innych podobnych substancji chemicznych do rozpalania lub podtrzymywania ognia. Należy używać wyłącznie podpałek zgodnych z normą EN1860-3!**
- **Grill nadaje się WYŁĄCZNIE do użytku z nieobrobionym drewnem, polanami lub węglem drzewnym.**
- **NIE WOLNO używać grilla na tarasie lub innych łatwopalnych powierzchniach, takich jak sucha trawa, wióry drzewne, liście lub kora dekoracyjna.**
- **NIE WOLNO przenosić grilla, gdy jest rozpalony.**
- **ZAWSZE używaj rękawic odpornych na wysoką temperaturę przy użytkowaniu rozpalonego grilla.**
- **Przed przeniesieniem lub przechowywaniem należy odczekać, aż grill całkowicie ostygnie.**
- **NIE WOLNO dopuszczać dzieci lub zwierząt domowych w pobliże grilla, gdy jest on używany.**
- **Przed użyciem należy zawsze sprawdzić grill pod kątem zużycia materiału i uszkodzeń.**
- **Chociaż dołożono wszelkich starań, aby usunąć wszelkie ostre krawędzie grilla, należy zachować ostrożność podczas obchodzenia się z grillem, aby zapobiec przypadkowym obrażeniom.**

- Należy upewnić się, że grill jest ustawiony na stałej, płaskiej, równej, niepalnej powierzchni, odpornej na wysoką temperaturę, z dala od łatwopalnych przedmiotów.
- Upewnij się, że grill ma co najmniej 2m wolnej przestrzeni ponad nim i co najmniej 2m wolnej przestrzeni od innych otaczających przedmiotów, zwłaszcza potencjalnie łatwopalnych.
- Umieść drewno lub węgiel drzewny w komorze węglowej. Nie używaj więcej niż 75% pojemności komory węglowej.
- Należy zachować szczególną ostrożność i użyć środki bezpieczeństwa przy rozpalaniu grilla (np. poprzez zastosowanie rękawic ognioodpornych).

- Pozwól, aby węgiel rozgrzał się do czerwoności przez co najmniej 30 minut przed właściwym użytkowaniem grilla. Nie przeciążaj grilla nadmierną ilością paliwa.
- Gdy grill pokryje się popiołem, umieść jedzenie na ruszcie.
- Aby utrzymać soczystość mięsa podczas smażenia, dodaj niewielką ilość wody na ognioodpornej tacy i umieść tacę wewnątrz komory.
- Przepływ powietrza można regulować za pomocą przepustnicy komina.
- Podczas obsługi grilla i uzupełniania komory węglowej należy zawsze używać rękawic odpornych na wysoką temperaturę.
- Ruszt można myć przy użyciu łagodnego detergentu. Ruszt nie nadaje się do mycia w zmywarce.
- Grill może być pozostawiony na zewnątrz przez cały rok, jeśli używana jest odpowiednia osłona, aby uchronić go przed złymi warunkami pogodowymi.
- Powierzchnia grilla wraz z upływem czasu i poddaniu efektowi czynników zewnętrznych zestarzeje się i pokryje rdzą. Należy dokonywać odpowiedniego serwisu grilla w celu jego konserwacji.
- Podczas użytkowania na spodzie kamienia do pizzy będzie osadzać się sadza. Sadza jest trudna do usunięcia i nie wpływa na użytkowanie.

INFORMACJE DOTYCZĄCE PREPARACJI ŻYWNOŚCI

- Zawsze myj ręce przed i po kontakcie z niegotowanym mięsem oraz przed jedzeniem.
- Surowe mięso trzymaj z dala od gotowanego mięsa i innej żywności.
- Przed rozpoczęciem gotowania należy upewnić się, że powierzchnie i narzędzia do grillowania są czyste i wolne od resztek jedzenia po poprzednim grillowaniu.
- Nie używaj tych samych przyborów do przenoszenia gotowanej i niegotowanej żywności.
- Przed spożyciem należy upewnić się, że mięso jest dokładnie przygotowane.
- **UWAGA -** spożycie surowego lub niedogotowanego mięsa może spowodować zatrucie pokarmowe (np. szczepami bakterii, takimi jak E. coli czy Salmonella).
- Aby zmniejszyć ryzyko niedosmażonego mięsa, należy je rozciąć, aby upewnić się, że jest w całości odpowiednio spreparowane.
- **UWAGA -** jeśli mięso zostało wystarczająco przysmażone, soki mięsne powinny być klarowne i bez koloru.
- Zaleca się wstępne smażenie dużych kawałków mięsa przed właściwym grillowaniem.
- Po zakończeniu grillowania należy zawsze wyczyścić ruszt, sam grill oraz przybory kuchenne.
- Nie należy grillować jedzenia, dopóki węgiel drzewny nie pokryje się popiołem.

Lista części

NR. CZĘŚĆI	OPIS	ILOŚĆ	NR. CZĘŚĆI	OPIS	ILOŚĆ
1	Pokrywa komina	1x	16	Rama - długie nogi	1x
2	Komin	1x	17	Rama - krótkie nogi z kółkami	1x
3	Przepustnica komina	1x	18	Uchwyt montażu ramy	2x
4	Uchwyt do przenoszenia	1x	19	Dolna półka	1x
5	Termometr	1x	20	Oś kółek	1x
6	Komora grilla	1x	21	Kółko	2x
7	Element montażowy uchwytu do drzwiczek	2x	22	Dolny ruszt	2x
8	Uchwyt drzwiczek	2x	23	Górny ruszt	2x
9	Uchwyt kratki wentylacyjnej	1x	A	 M5 x 14 mm	3x
10	Górne drzwiczki	1x	B	 M6 x 14 mm	33x
11	Dolne drzwiczki	1x	C	 M5	3x
12	Wentylacja dolnych drzwiczek	1x	D	 M6	3x
13	Zawiasy drzwiczek	4x	E	 D10	2x
14	Pręt drzwiczek	2x	F	 D1.4	4x
15	Popielnik	1x	G	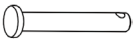 D6	4x

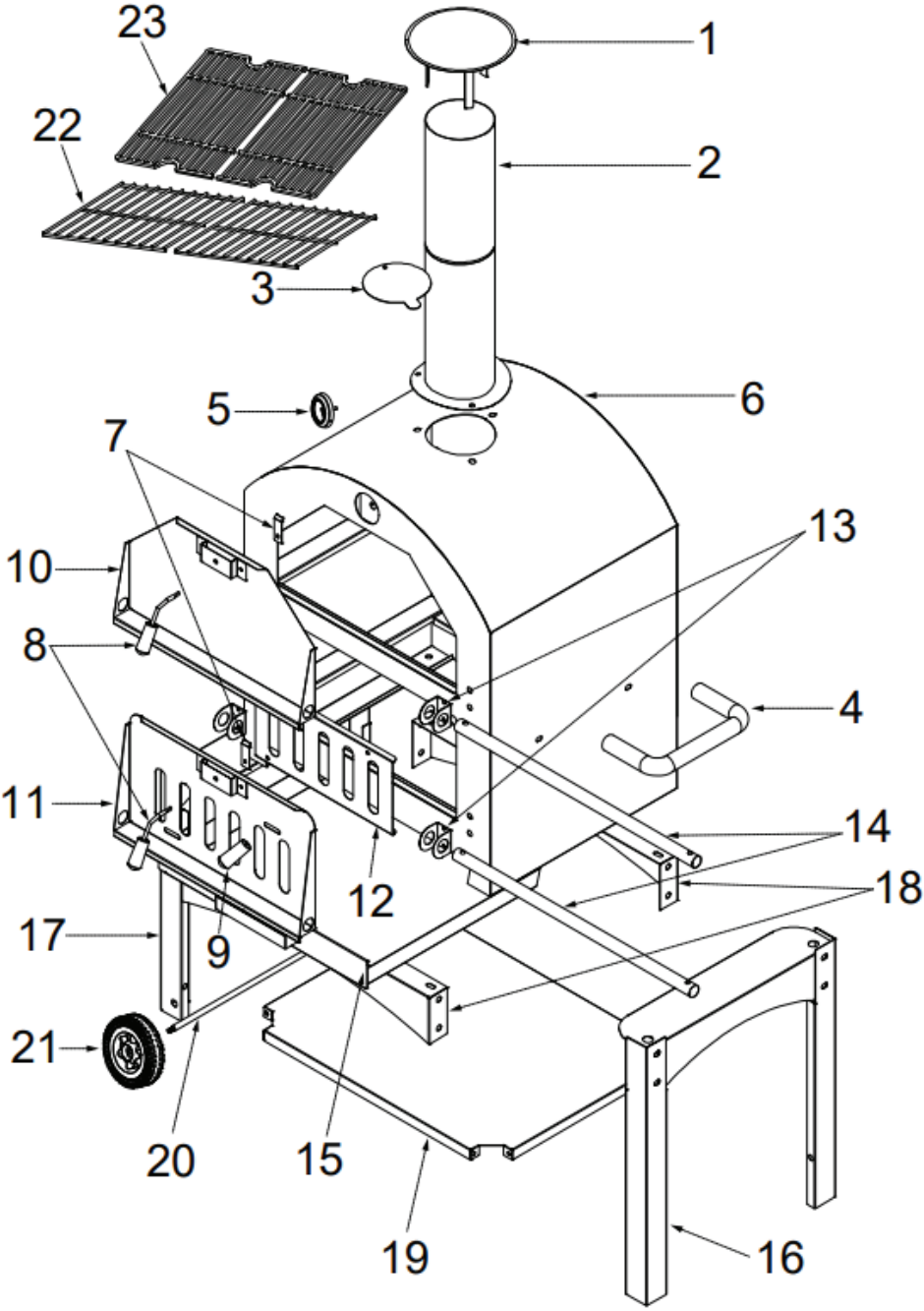
23
22
1
2
3
5
6
7
10
13
8
4
11
14
18
12
17
9
21
20
15
19
16

Krok 1

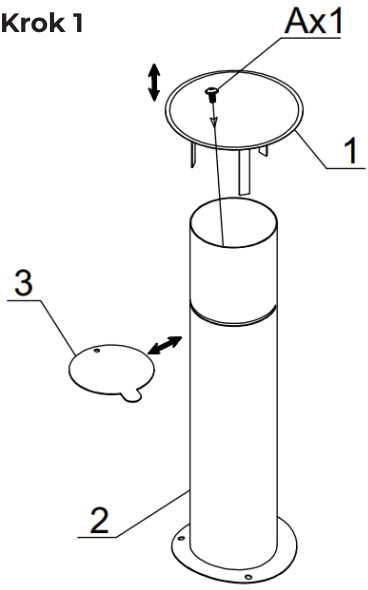

Krok 2

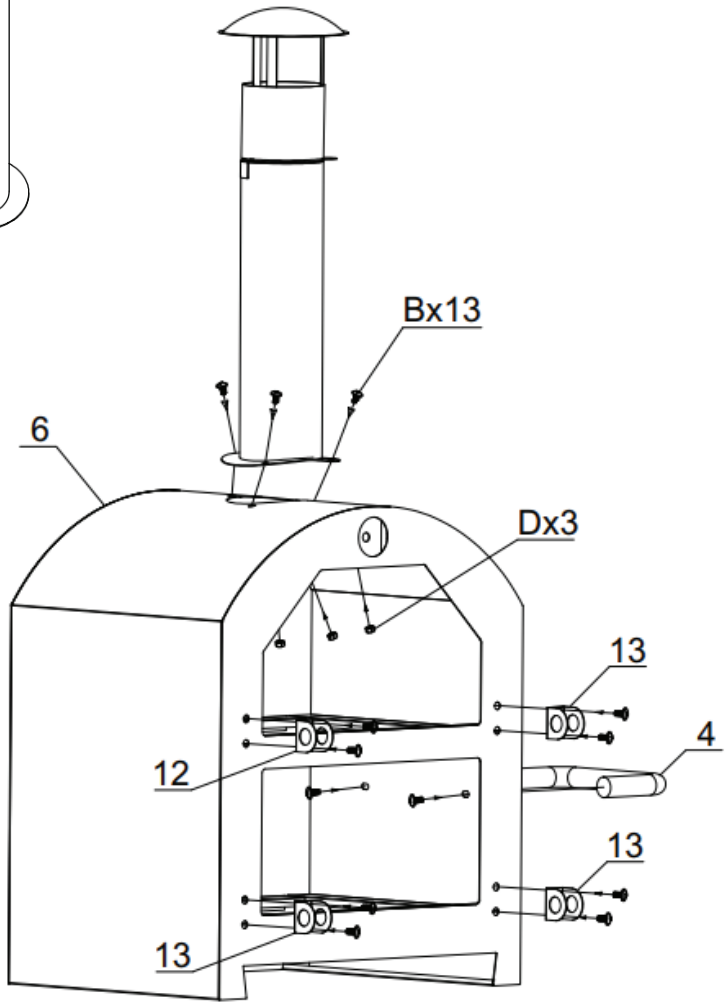

Krok 3

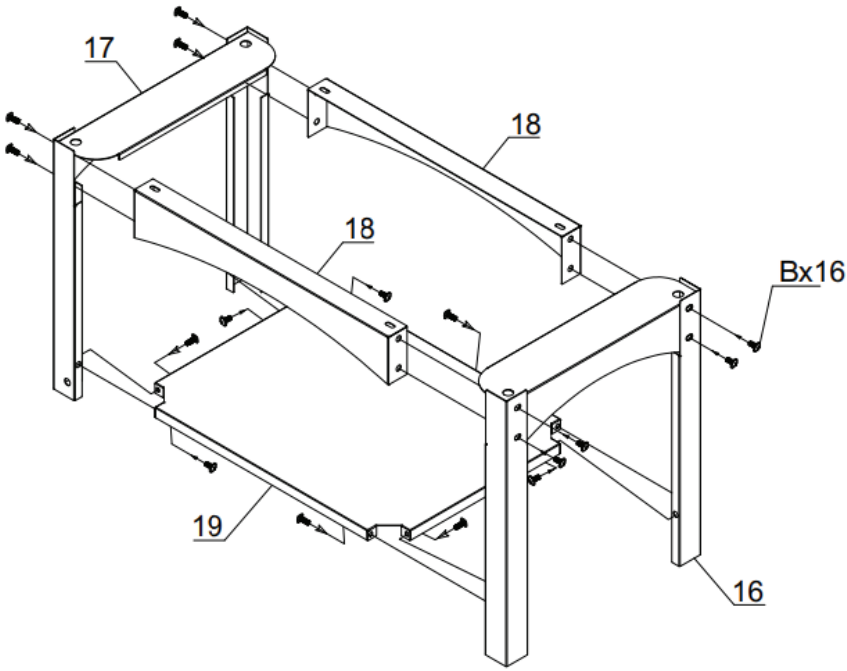

Krok 4

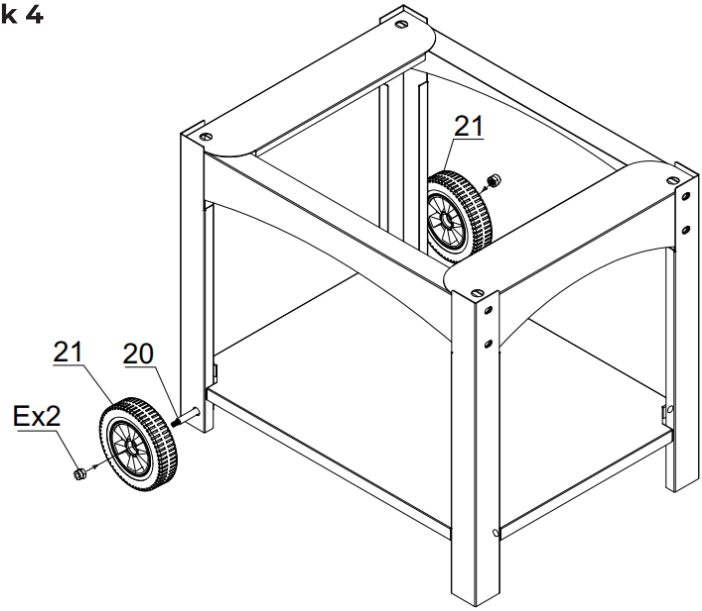

Krok 5

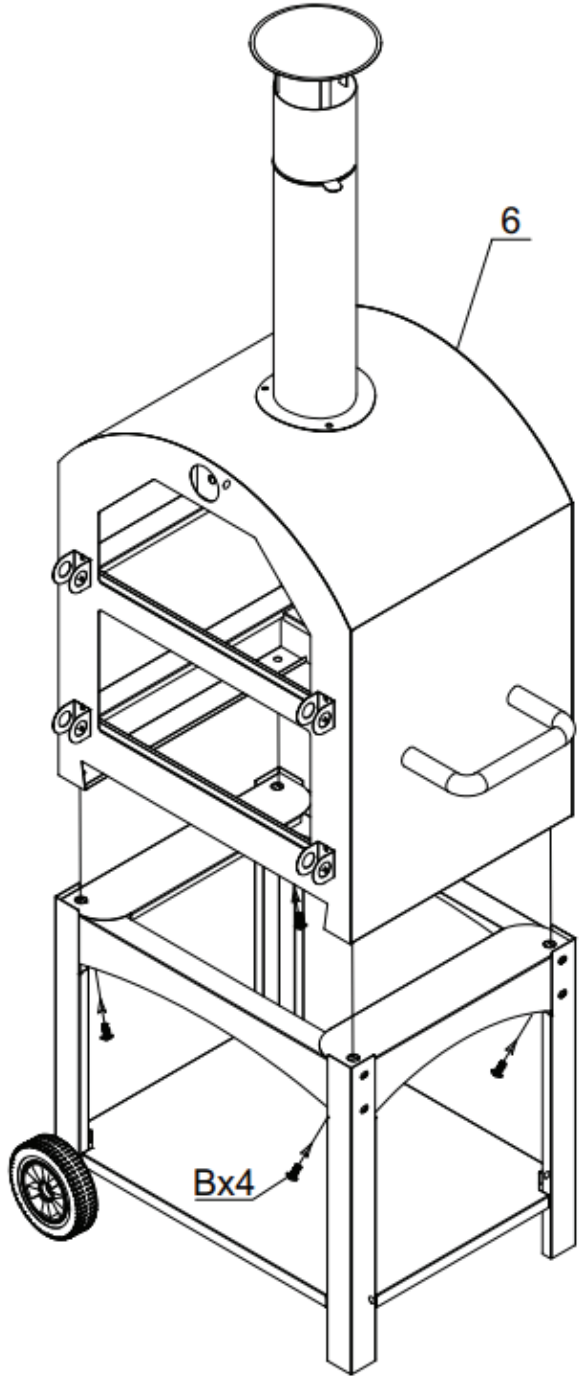

Krok 6

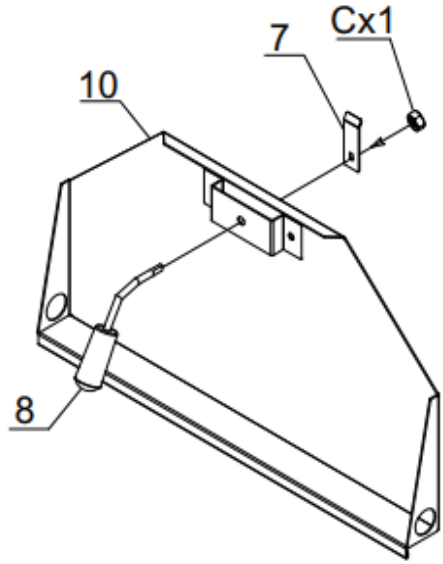

Krok 7

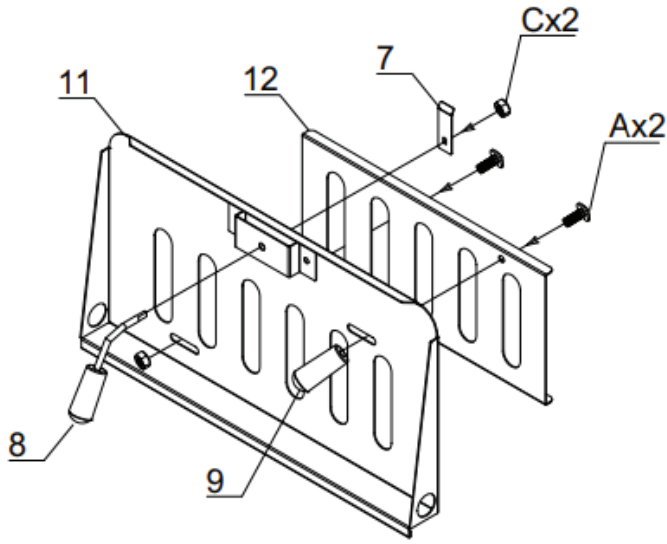

Krok 8

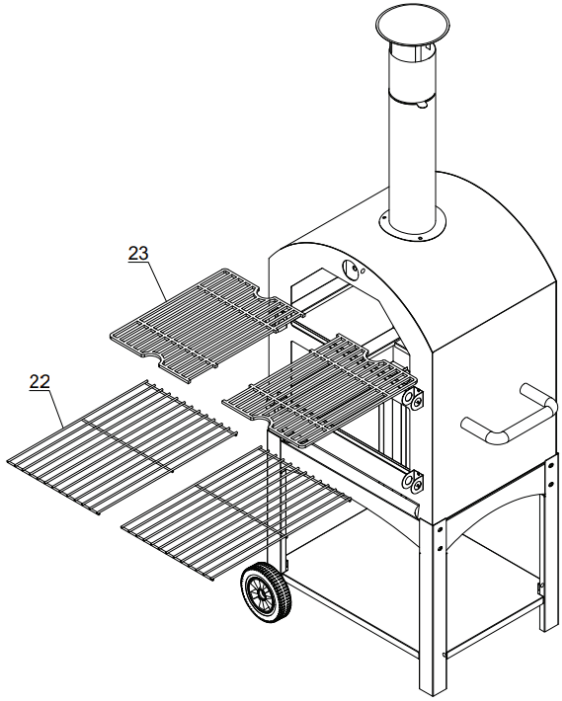

Krok 9

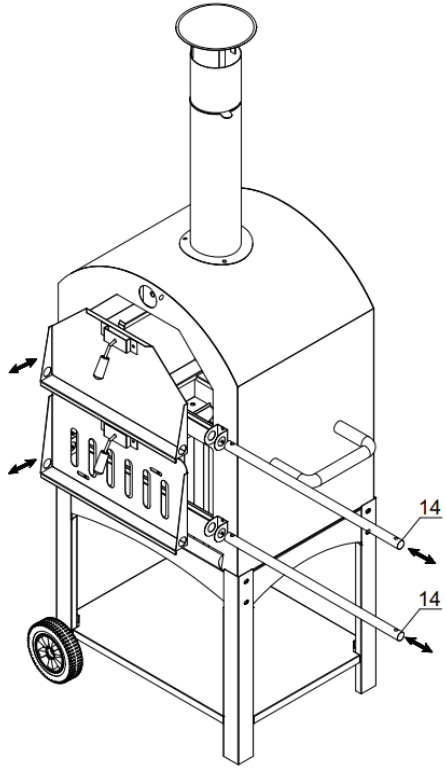

Krok 10

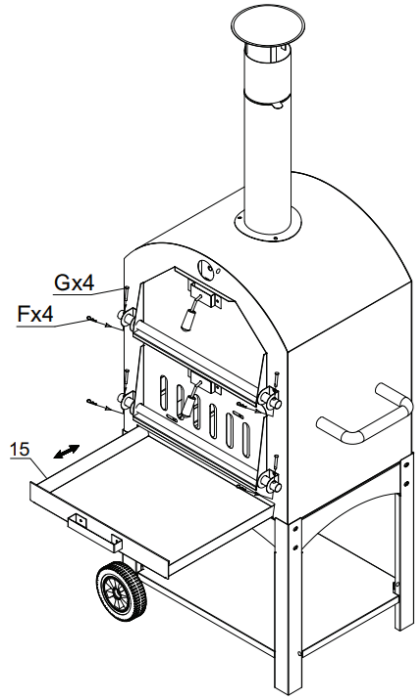

Krok 11

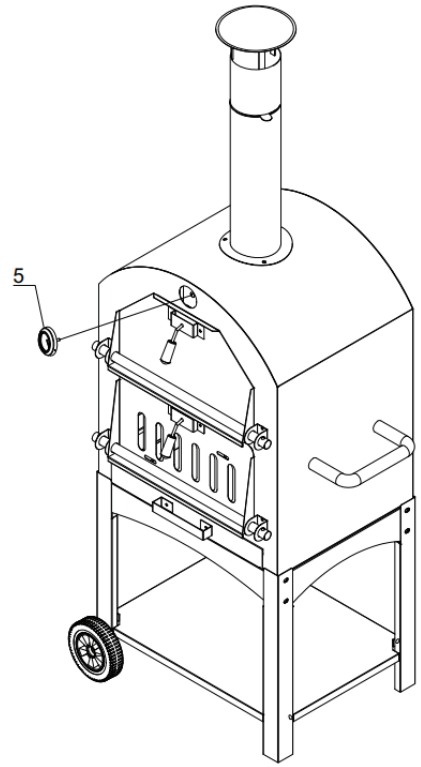

Producent:
Bottari Polska Sp. z o.o.,
ul. Długa 7, 96-325
Radziejowice Parcel, Polska
biuro@bottari.pl ; bottari.pl
MADE IN CHINA

Importer:
Bottari Polska Sp. z o.o.,
ul. Długa 7, 96-325
Radziejowice Parcel, Polska
biuro@bottari.pl ; bottari.pl

