KABINA PRYSZNICOWA
80 x 80 / 90 x 90

L

LEWA

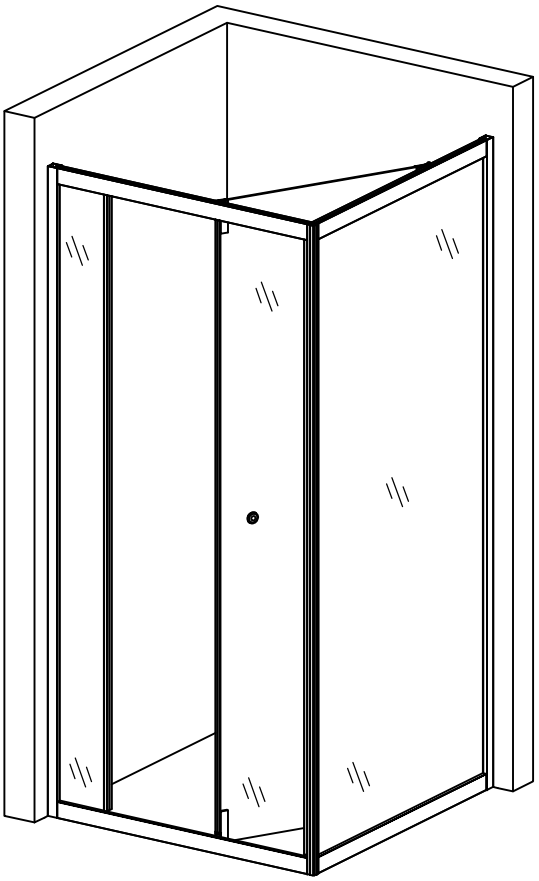

R

PRAWA

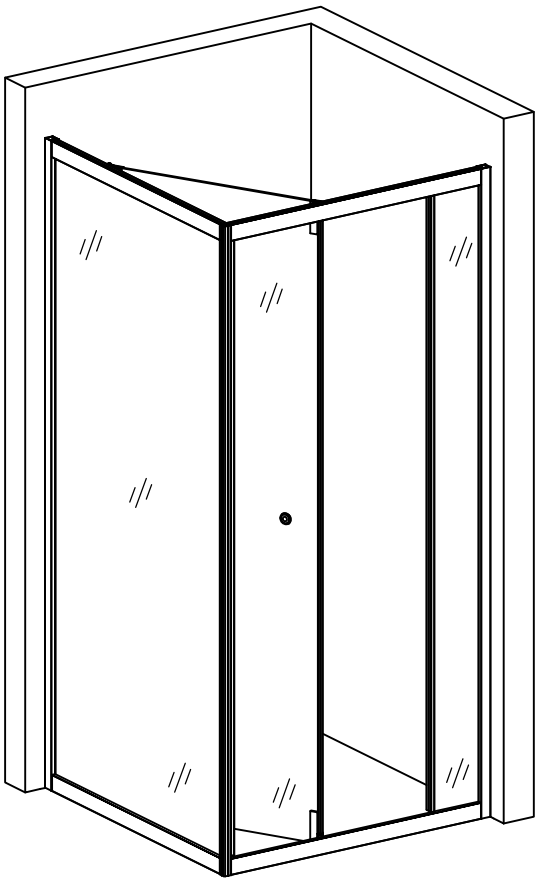

Montaż

Produkt powinien zostać sprawdzony przed montażem. W przypadku stwierdzenia jakichkolwiek wad nie powinien być montowany pod rygorem utraty gwarancji.

Przed rozpoczęciem montażu prosimy o zapoznanie się z dołączona do kabiny instrukcją. Schematy przedstawione w instrukcji mają charakter poglądowy, a ewentualne różnice pomiędzy schematami, a fizycznym wyglądem elementów kabiny, nie mogą być podstawą do złożenia reklamacji.

Rekomendujemy zlecenie montażu profesjonalistom. Montaż powinien być wykonywany przez minimum 2 osoby na stabilnym i przygotowanym wcześniej podłożu. Ściany powinny posiadać pion, zapewniający należyte przyleganie kabiny do ściany.

Bieżące użytkowanie i konserwacja

Armaturę oraz inne elementy konstrukcyjne kabiny należy czyścić w sposób regularny. Elementy ze szkła, części lakierowane, elementy akrylowe i plastikowe należy czyścić korzystając z delikatnej ściereczki i przy zastosowaniu łagodnych detergentów przeznaczonych do czyszczenia wskazanych powierzchni. Unikać należy środków czyszczących takich jak pasty ścierne, aceton, rozpuszczalniki, dezynfekcyjnych zawierających chlor. Do czyszczenia nie wolno stosować żadnych żrących środków czyszczących oraz ściereczek zawierających sztuczne włókna, gąbek i szczotek z metalowymi drutami.

Należy na bieżąco kontrolować czy prowadnice po których poruszają się rolki utrzymujące drzwi są wolne od zanieczyszczeń.

W kabinie może przebywać maksymalnie jedna osoba. W kabinie nie należy pozostawiać dzieci bez nadzoru.

Opieranie lub innego rodzaju oddziaływanie innych przedmiotów na szklaną powierzchnię kabiny może doprowadzić do jej zarysowania lub trwałego uszkodzenia. Nie należy napierać, uderzać lub oddziaływać w inny sposób na konstrukcję kabiny.

Producent nie odpowiada za szkody spowodowane niewłaściwym użytkowaniem oraz pielęgnacją wyrobu.

ELEMENTY MONTAŻOWE

A		4	H	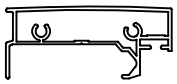	2	O		1
B	 ST4X25	8	I		2	P		1
C		8	J		1	Q		1
D	 ST4X30	8	K	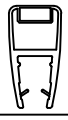	1	R		2
E		1	L	 ST4X14	2	S		1
F	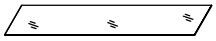	1	M	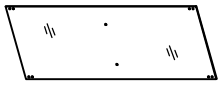	1	T	 ST4X10	4
G	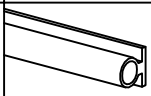	2	N	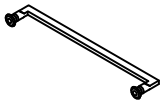	1	U		1

ZAWIASY GÓRNE

S1	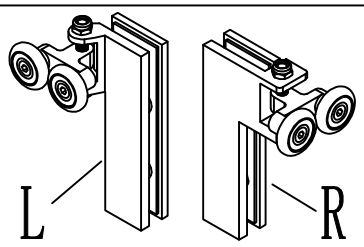	1

ZAWIASY DOLNE

X2	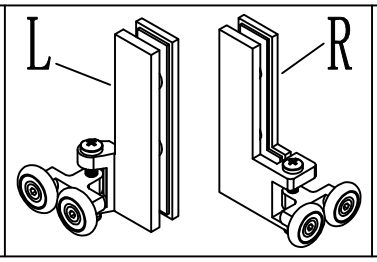	1



NARZĘDZIA DO MONTAŻU

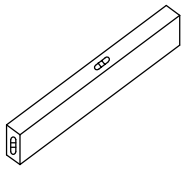

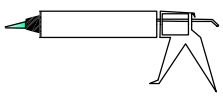

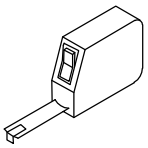

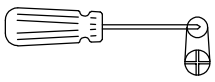

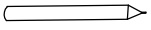

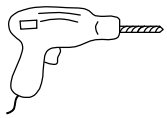

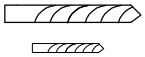

Ø6,Ø2.8

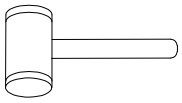

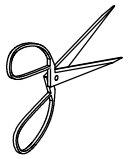

MONTAŻ

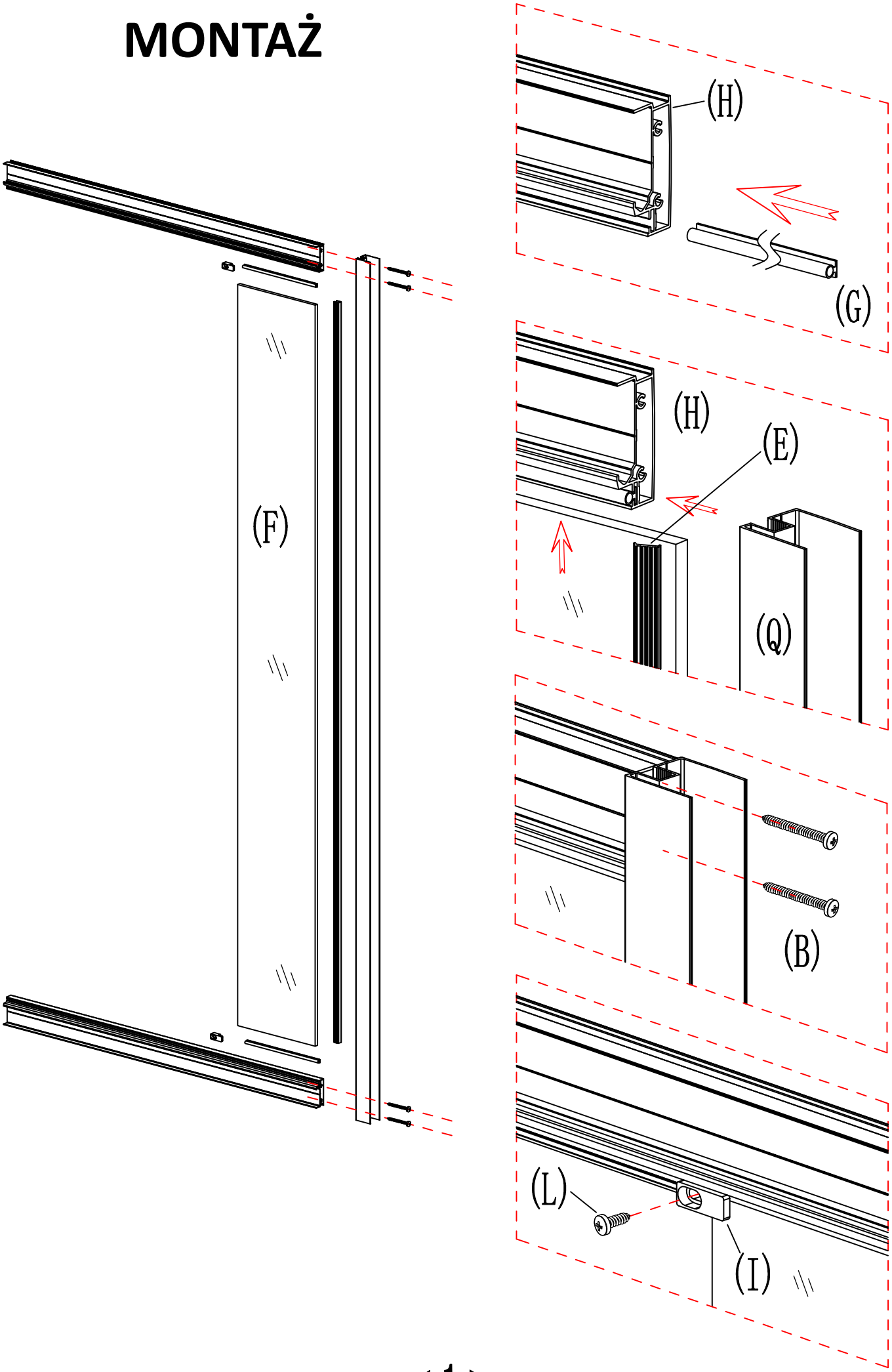

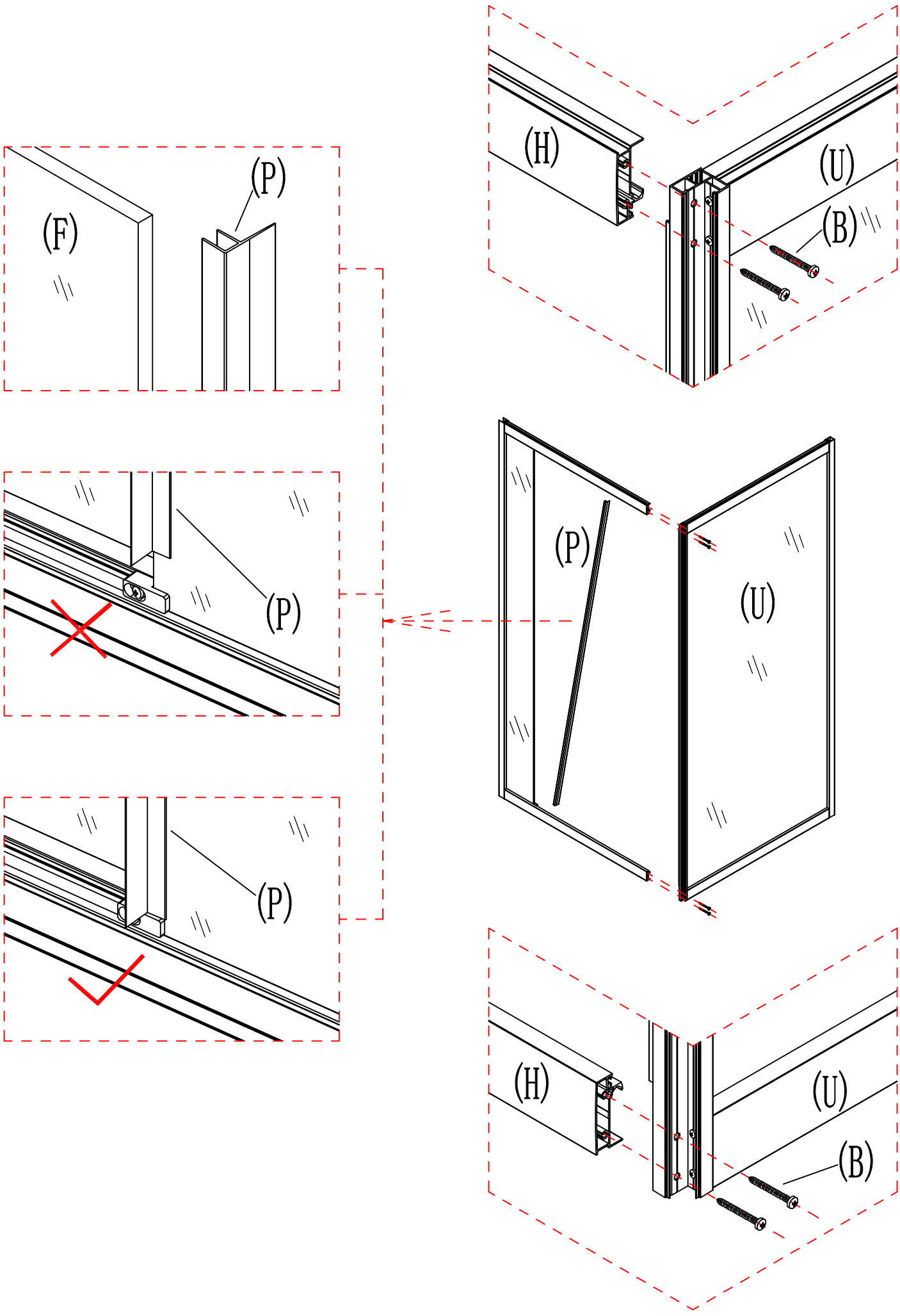
(H)
(U)
(B)
(F)
(P)
(P)
(P)
(U)
(P)
(H)
(U)
(B)

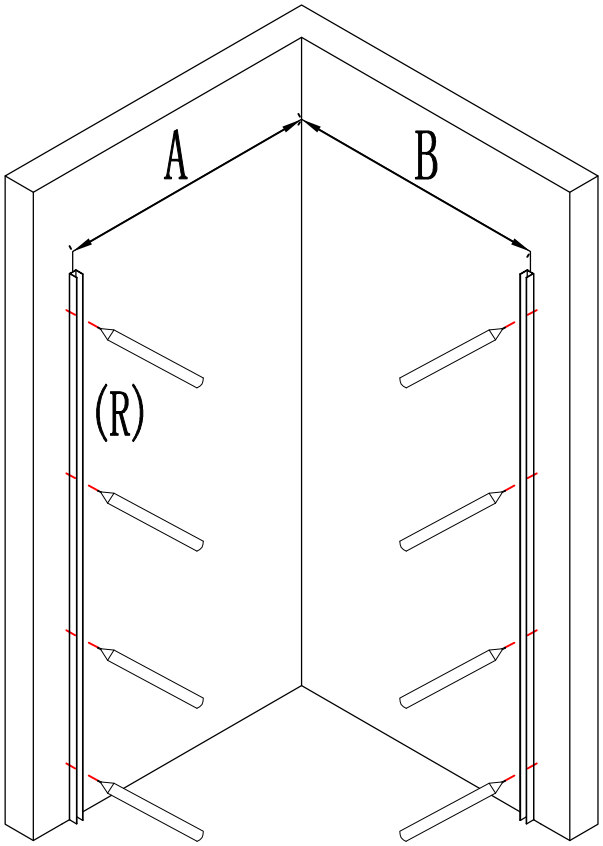

	A	B
800x800	771-790	771-790
900x900	871-890	871-890

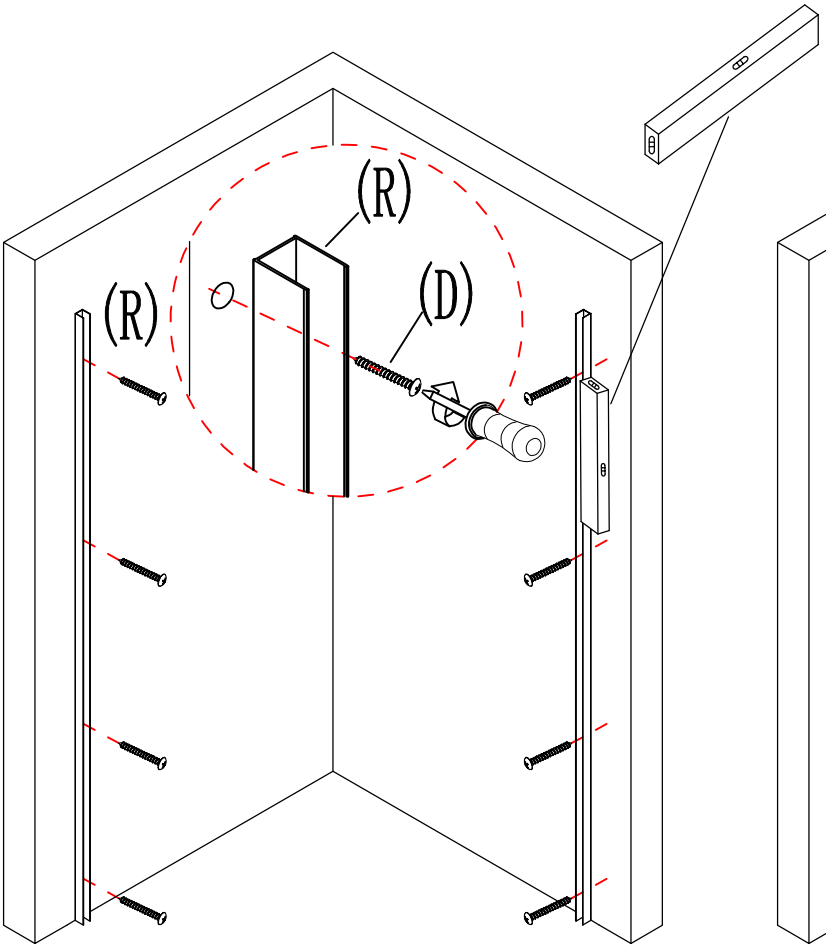

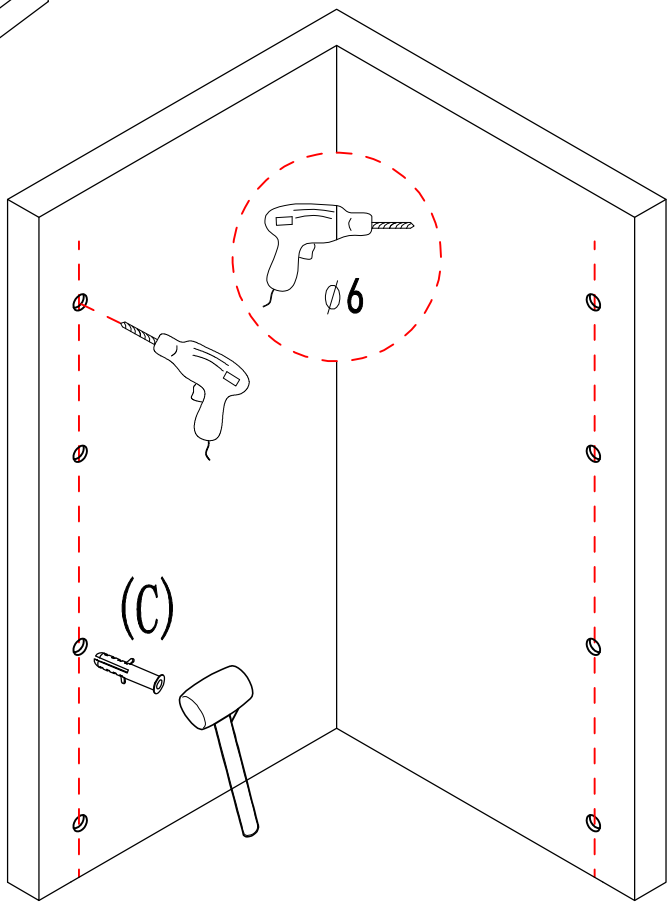

L

MONTAŻ DRZWI KABINA LEWA

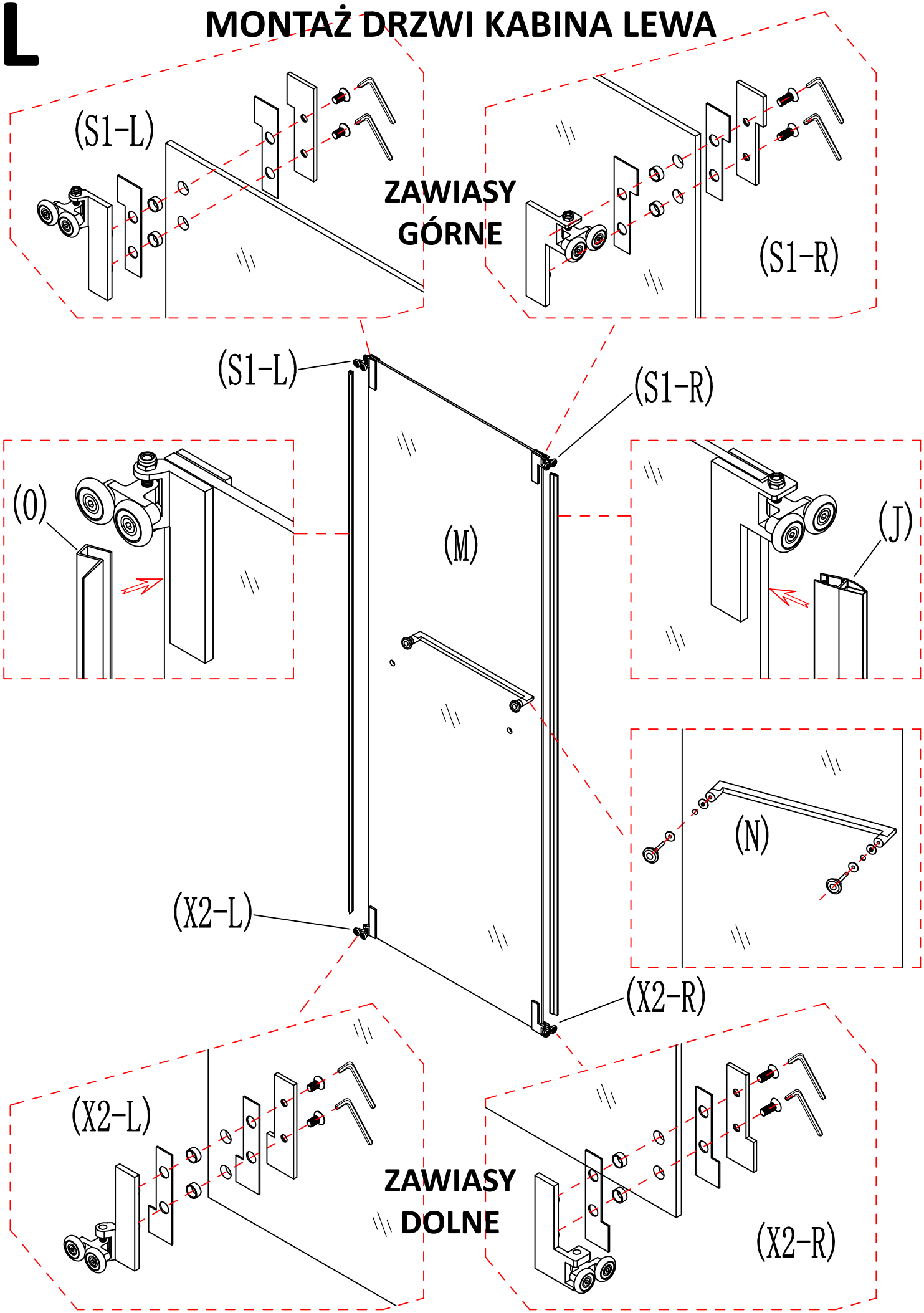

L

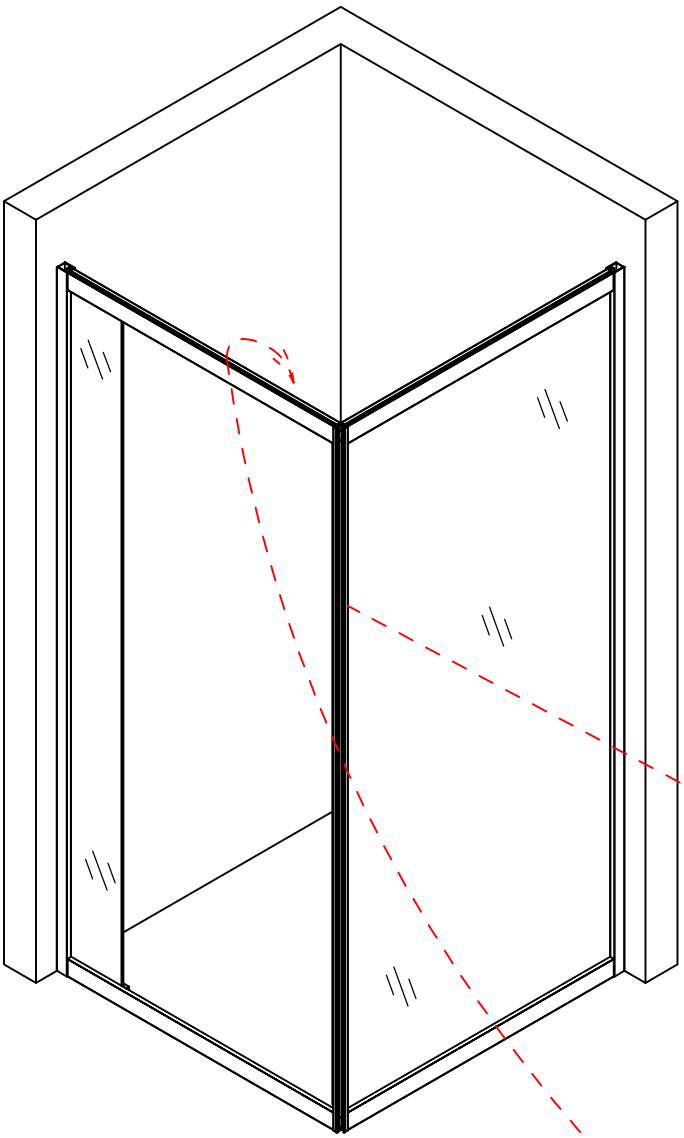

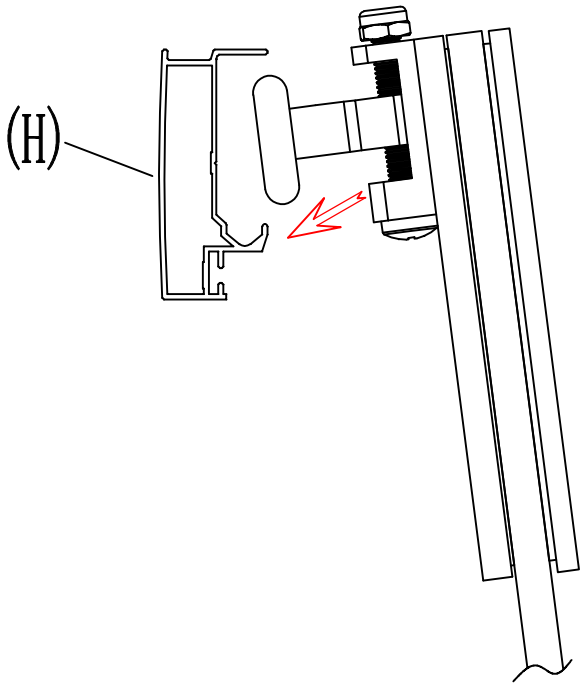

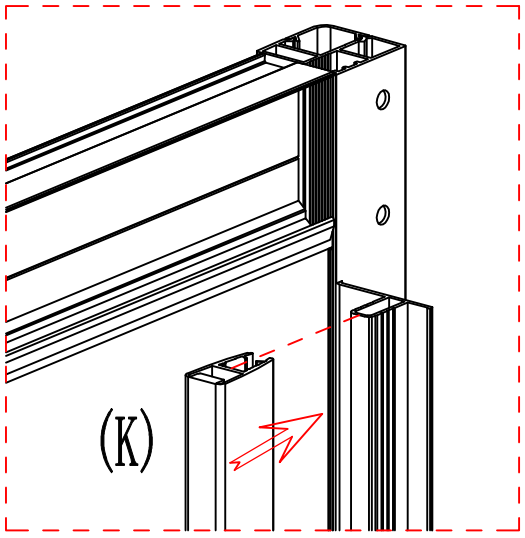

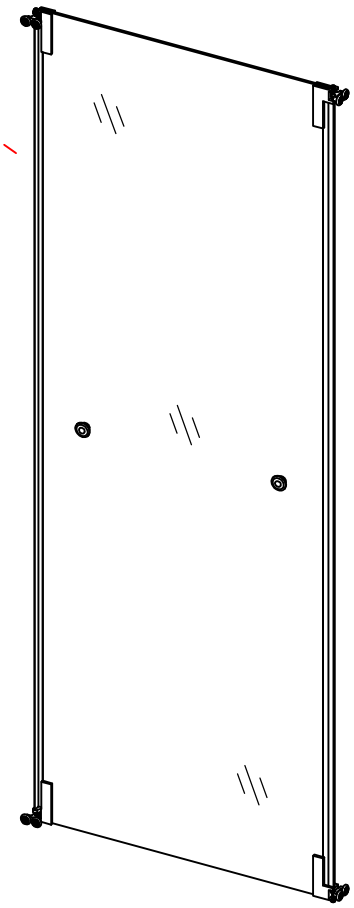

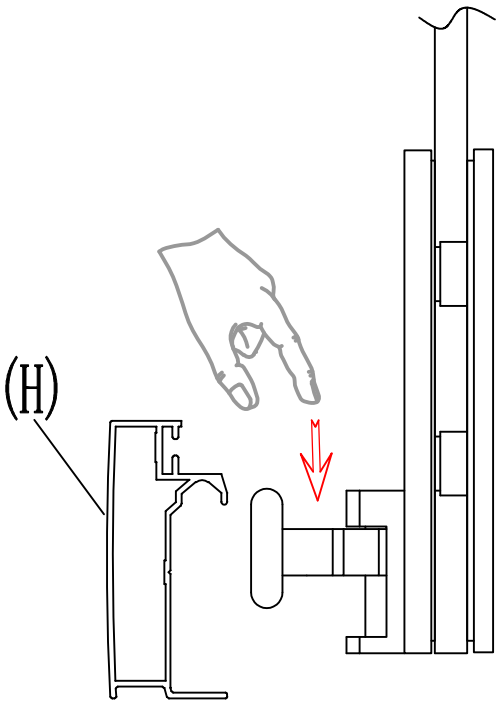

MONTAŻ DRZWI KABINA PRAWA

R

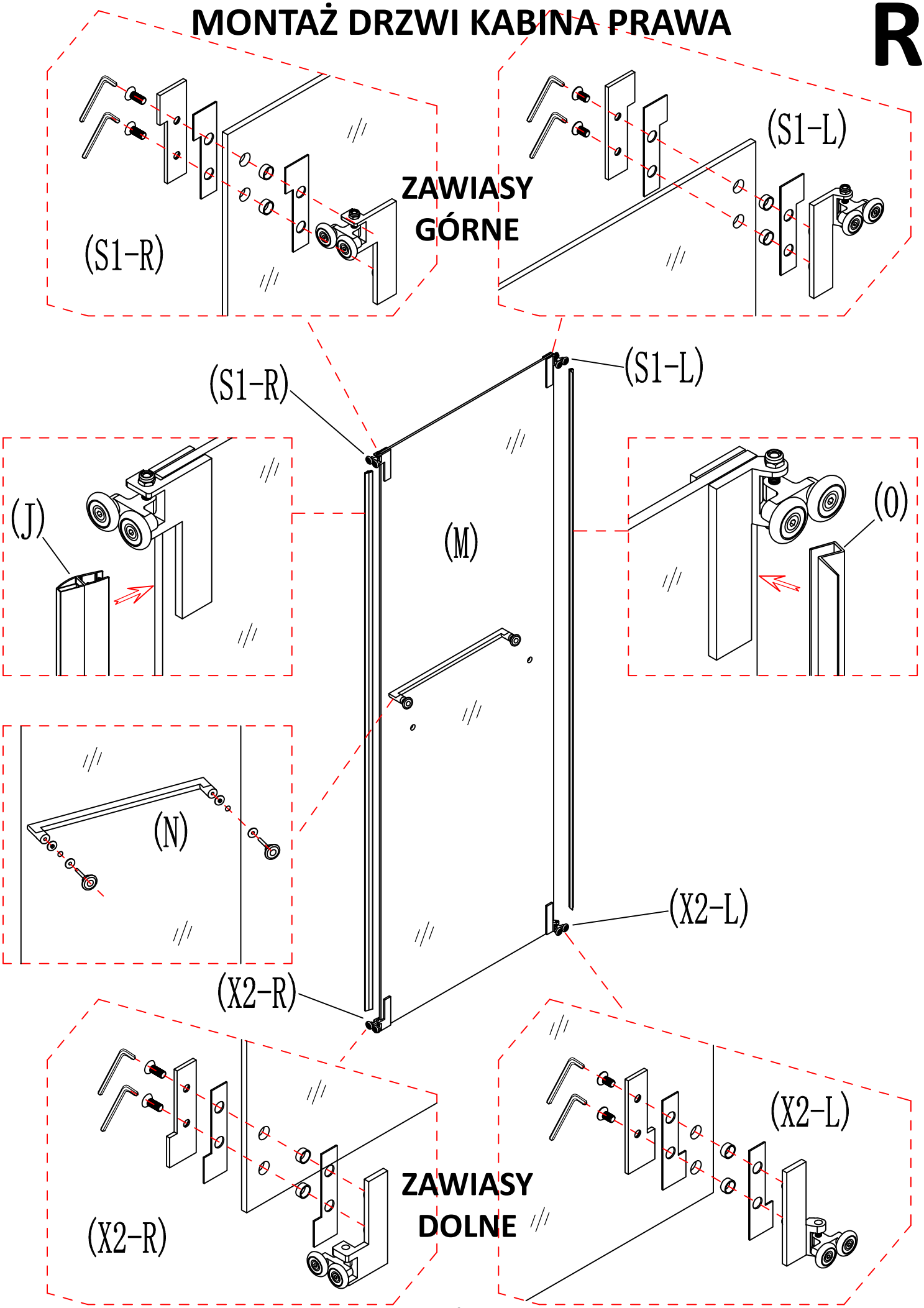

R

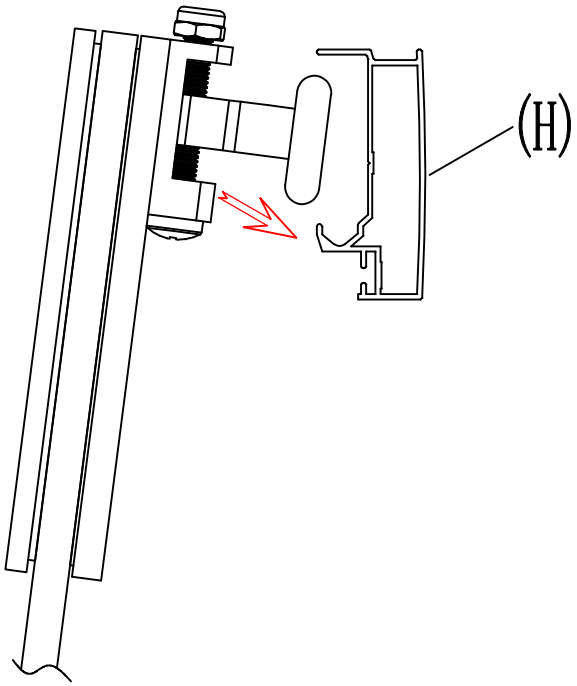

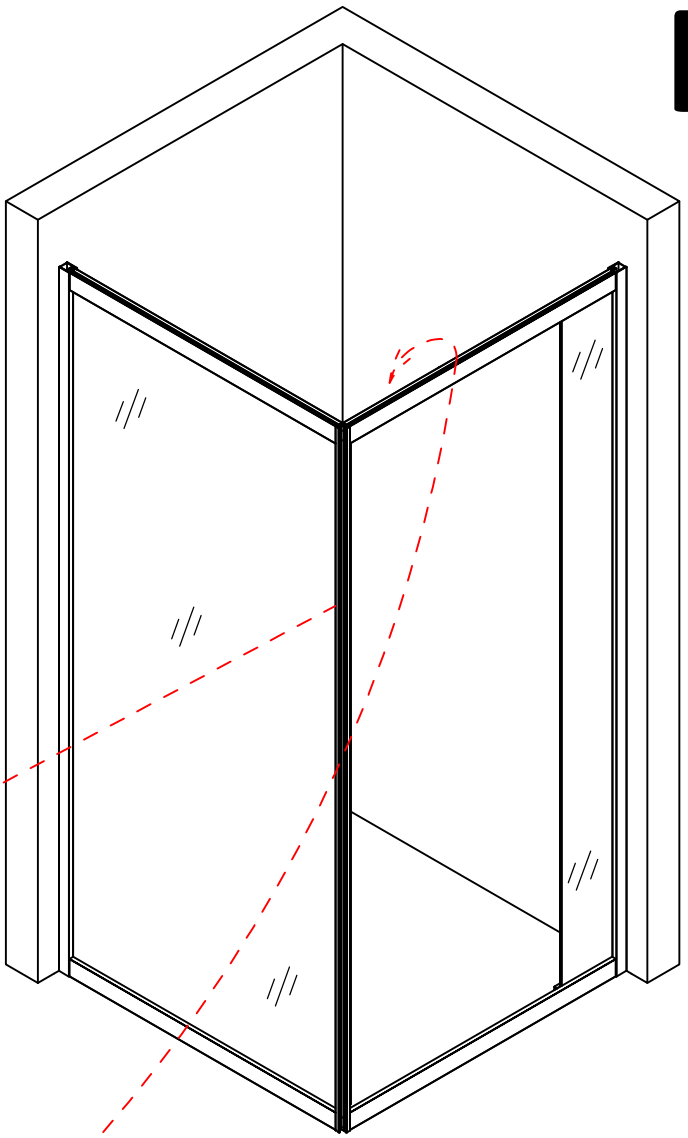

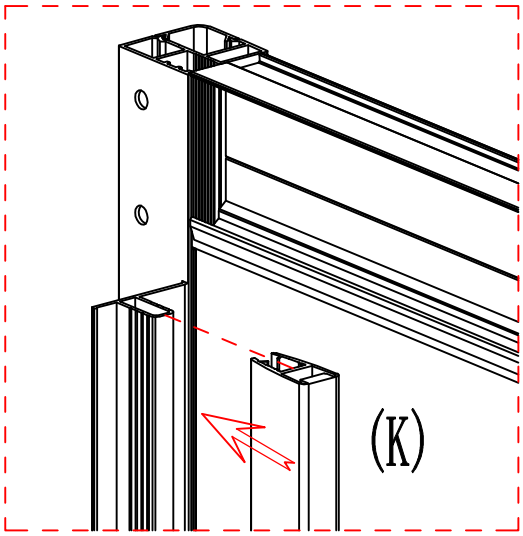

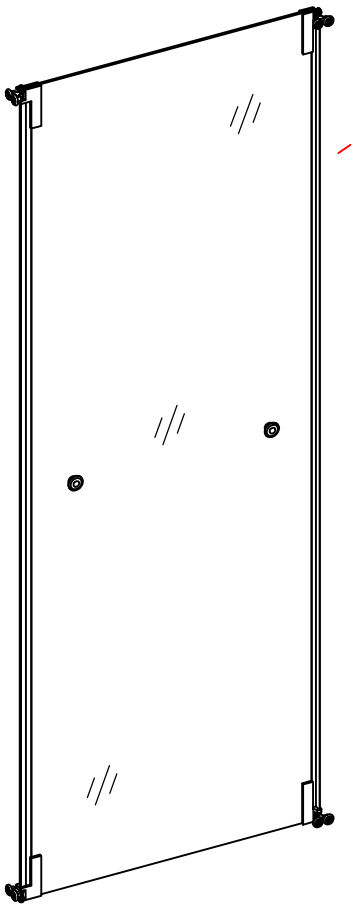

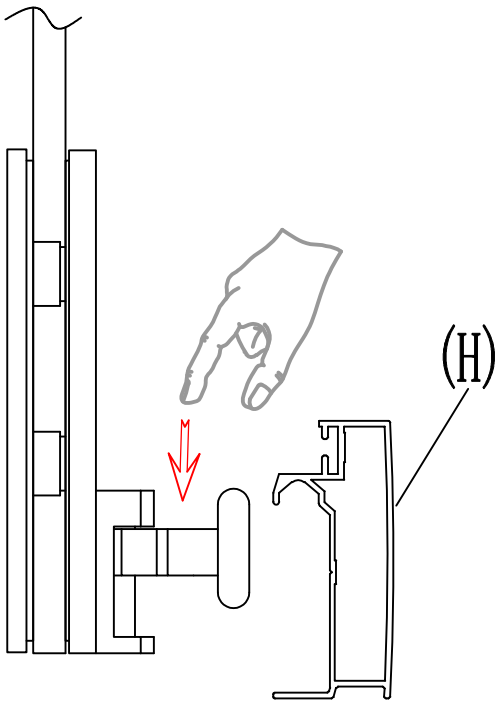

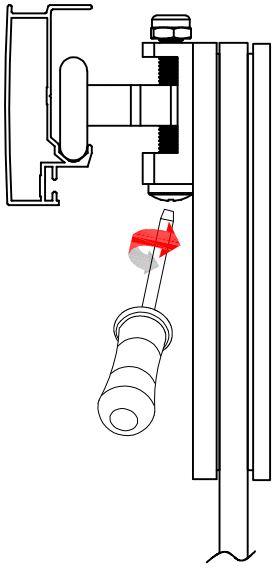

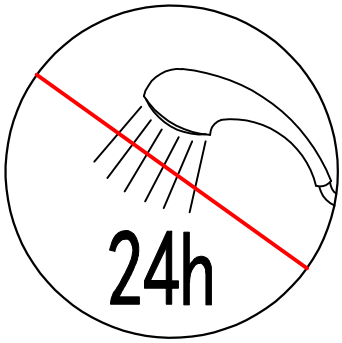
24h

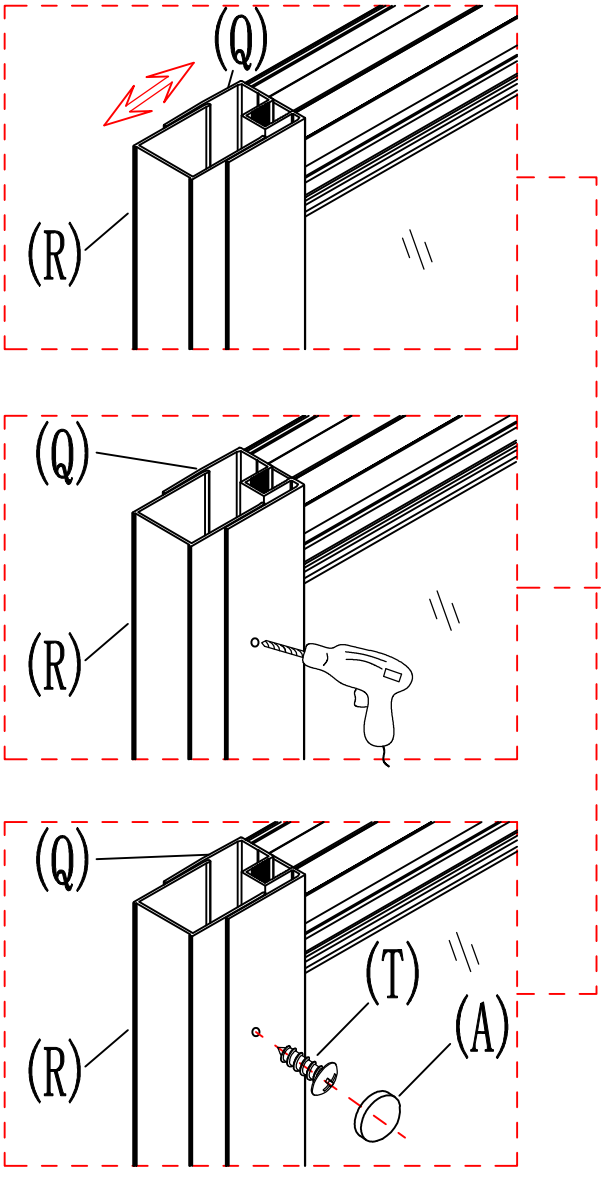
(Q)
(R)
(Q)
(R)
(Q)
(T)
(A)
(R)

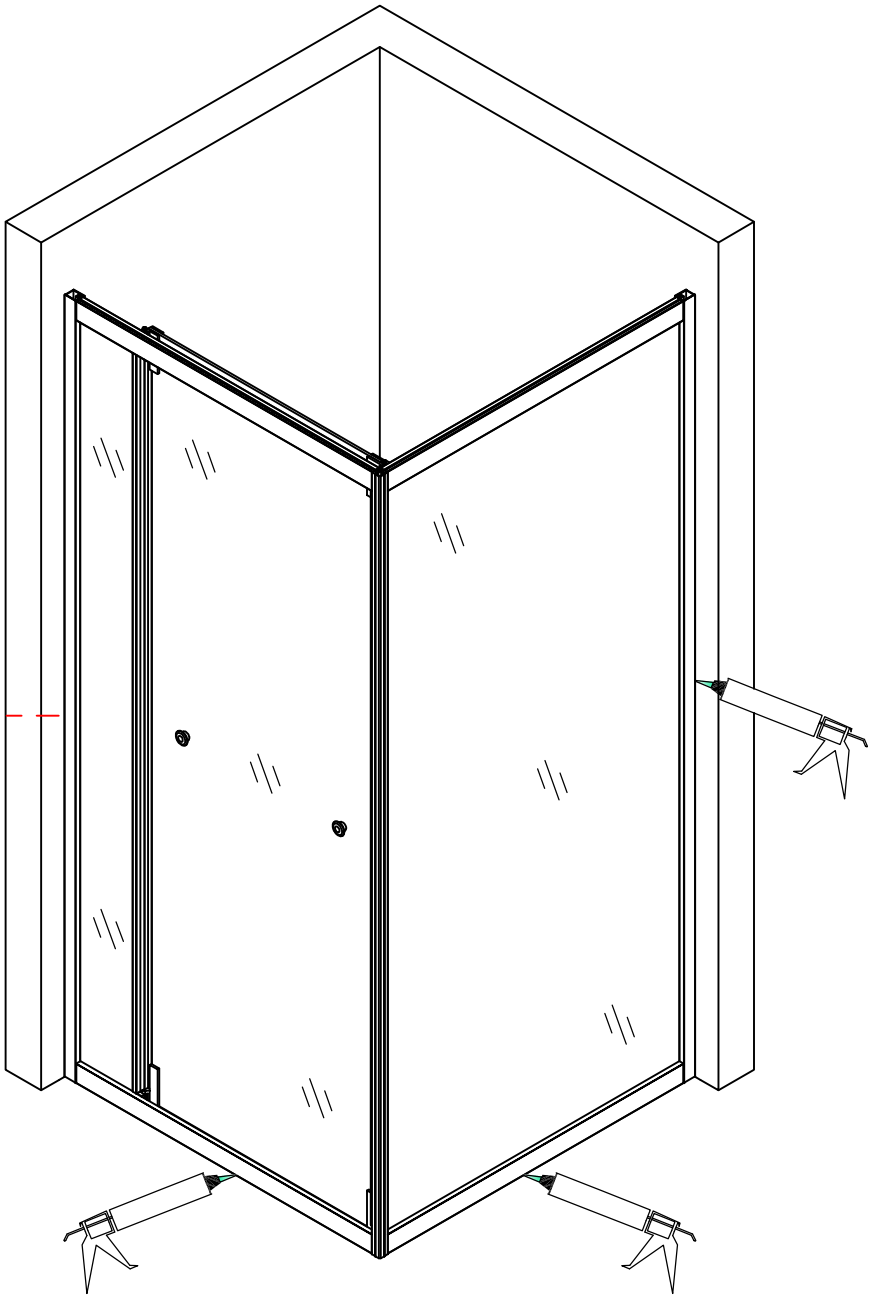

Zmiana montażu strony drzwi kabina LEWA na PRAWĄ



1 Aby zamienić stronę otwierania drzwi należy przełożyć zawiasy krzyżowo wg. schematu

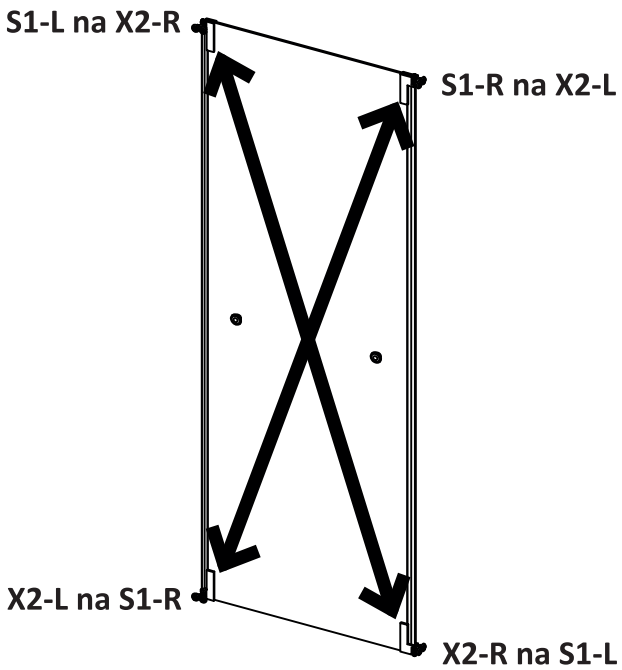

2 Następnie należy przełożyć rolki wg. schematu: góra dół, dół góra

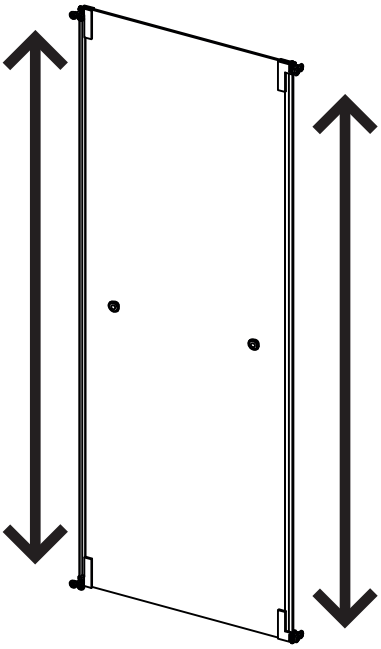

3 Demontaż rolek z zawiasów

Rolki górne



1. Poluzuj, nie wykręcaj wkręt imbusowy

2. Wykręć trzpień mocujący rolkę

Pamiętaj, górna rolka ma regulację i można założyć ją tylko na górny zawias



Rolki dolne



2. Wyjmij wkręt mocujący rolkę

1. Poluzuj, nie wykręcaj wkręt imbusowy





4 Obróć szybę drzwi o 180° tak jak na rysunku

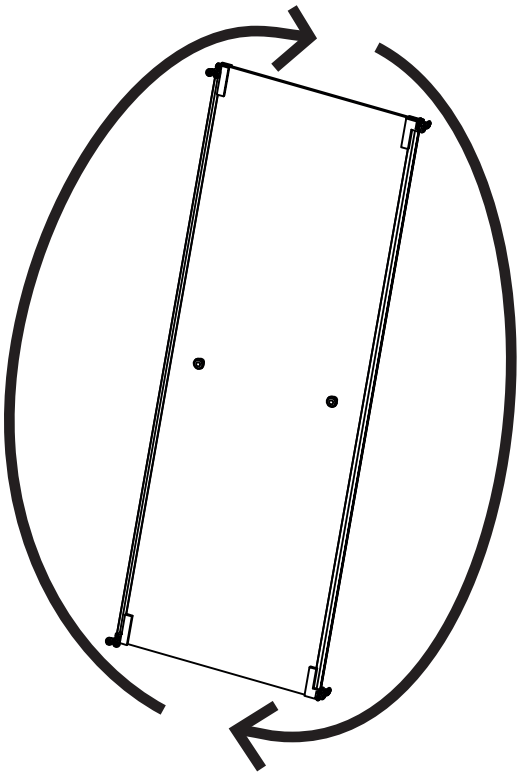

5 Gotowe, możesz przystąpić do montażu drzwi w kabinie

Zmiana montażu strony drzwi kabina PRAWA na LEWĄ

Widok z góry ustawienia zawiasów na drzwiach kabiny prawej



1 Aby zamienić stronę otwierania drzwi należy przełożyć zawiasy krzyżowo wg. schematu

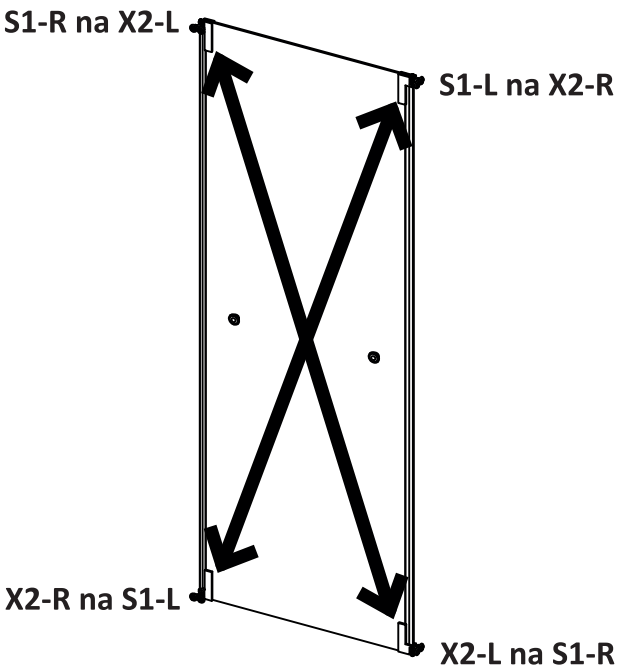

2 Następnie należy przełożyć rolki wg. schematu: góra dół, dół góra

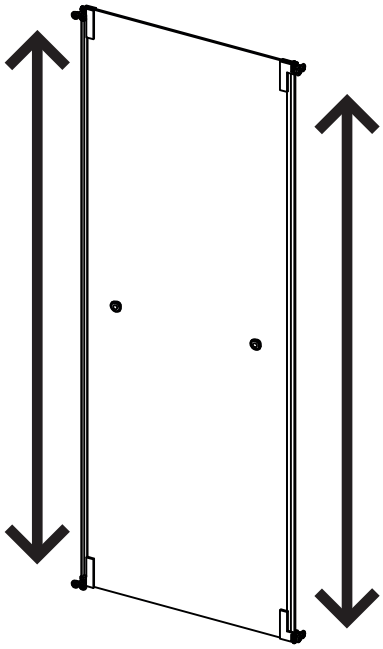

3 Demontaż rolek z zawiasów

Rolki górne



1. Poluzuj, nie wykręcaj wkręt imbusowy

2. Wykręć trzpień mocujący rolkę

Pamiętaj, górna rolka ma regulację i można założyć ją tylko na górny zawias



Rolki dolne



2. Wyjmij wkręt mocujący rolkę

1. Poluzuj, nie wykręcaj wkręt imbusowy



Widok z góry ustawienia zawiasów na drzwiach kabiny lewej



4 Obróć szybę drzwi o 180° tak jak na rysunku

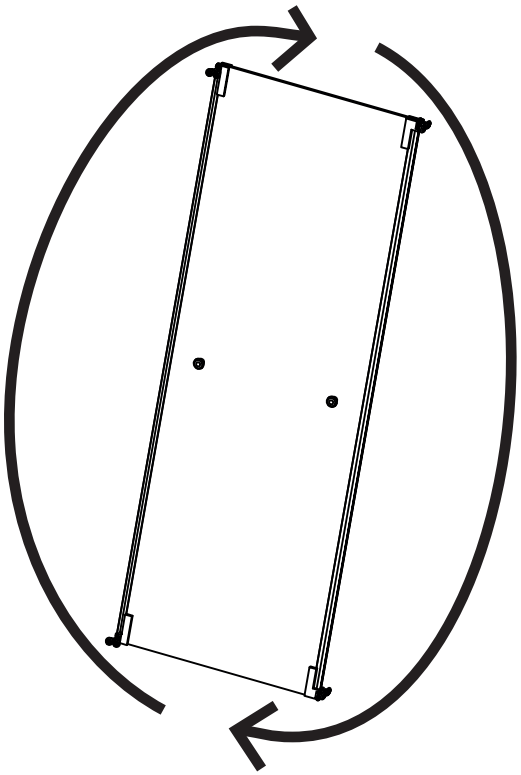

5 Gotowe, możesz przystąpić do montażu drzwi w kabinie