KARTA INFORMACYJNA PRODUKTU



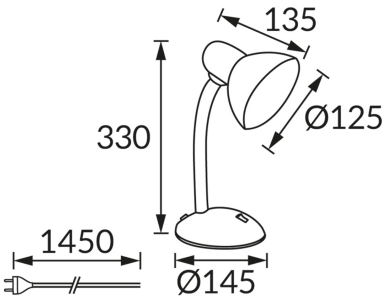

INFORMACJE PODSTAWOWE

Nazwa produktu:	TOLA E27 SILVER
Indeks Ideus:	02852
Kod kreskowy EAN:	5901477328527
Kolor:	Srebrny
Materiał:	Blacha stalowa, tworzywo sztuczne
Wysokość:	330 mm
Szerokość:	145 mm
Głębokość:	145 mm
Opakowanie zbiorcze:	12 szt.

PARAMETRY PRODUKTU

Zasilanie:	220-240V 50/60Hz
Moc:	max 40 W
Rodzaj trzonka:	E27
Dedykowane źródło światła:	świetlówka/LED
	Możliwość wymiany źródła światła
	Włącznik
Możliwość regulacji kierunku świecenia:	Tak
Klasa ochronności przed porażeniem elektrycznym:	2
Stopień odporności na wnikanie ciał stałych i wilgoci:	IP20
	Do zastosowania wewnątrz
CE	Deklaracja zgodności