KARTA TECHNICZNA PRODUKTU
Zawory termostatyczne

SCHLÖSSER
Heiztechnik

ZAWORY DN15 GZ 1/2 x GW 1/2


figura aksjalna


figura prosta

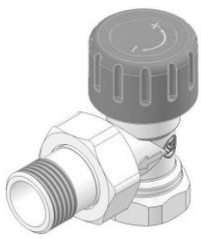
figura kątowa

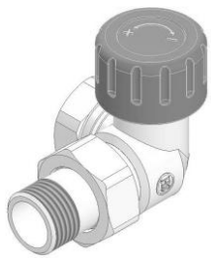
figura osiowo lewa

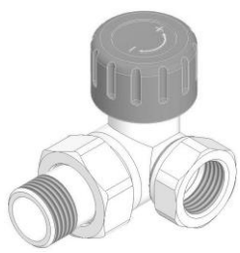
figura osiowo prawa

ZAWORY DN15 GZ 1/2 x GZ M22x1,5


figura aksjalna


figura prosta


figura kątowa

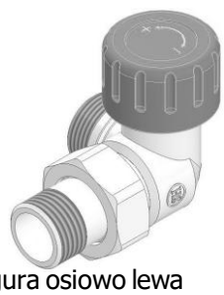
figura osiowo lewa

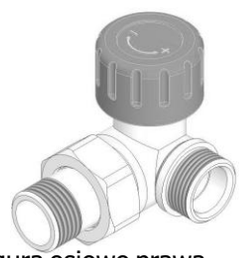
figura osiowo prawa

ZAWORY DN10 GZ 3/8 x GW 3/8


figura prosta

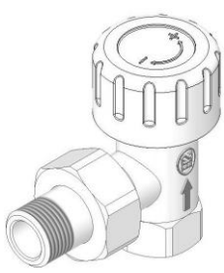
figura kątowa

CHARAKTERYSTYKA

Zawory termostatyczne serii 6012 przeznaczone są do montażu na grzejniku centralnego ogrzewania po stronie przewodu zasilającego. W zestawie z głowicą termostatyczną regulują temperaturę w pomieszczeniu poprzez zmianę przepływu czynnika grzewczego przez grzejnik. Zastosowanie termostatycznych zaworów grzejnikowych w połączeniu z głowicą termostatyczną pozwala na indywidualną regulację temperatury w każdym pomieszczeniu.

Schlösser Heiztechnik
Gruppe Polska Sp. z o.o. Sp.k.
Partnerska 19
62-010 Główna
+48 514 187 699
+48 61 830 50 05
schlosser.com.pl
info@schlosser.com.pl

KDT 2.00.00 wyd. z dnia 12.04.2023

SERIA ZAWORÓW TERMOSTATYCZNYCH 6012 OBEJMUJE

DN15 GZ 1/2 x GW1/2 z gwintem przyłączeniowym głowicy M30x1,5

601200003 - figura aksjalna
601200004 - figura prosta
601200005 - figura kątowa
601200006 - figura osiowo prawa
601200007 - figura osiowo lewa
601200014 - figura prosta z nastawą skokową
601200015 - figura kątowa z nastawą skokową

DN15 GZ 1/2 x GZ M22x1.5 z gwintem przyłączeniowym głowicy M30x1,5

601200008 - figura aksjalna
601200009 - figura prosta
601200010 - figura kątowa
601200011 - figura osiowo prawa
601200012 - figura osiowo lewa

DN10 GZ 3/8 x GW3/8 z gwintem przyłączeniowym głowicy M30x1,5

601200001 - figura prosta
601200002 - figura kątowa

Zawory współpracują z wszystkimi głowicami Schlösser jak również z innymi głowicami z przyłączem M30x1,5 i wymiarem zamknięcia 11,5 mm.

BUDOWA I DZIAŁANIE ZAWORU TERMOSTATYCZNEGO

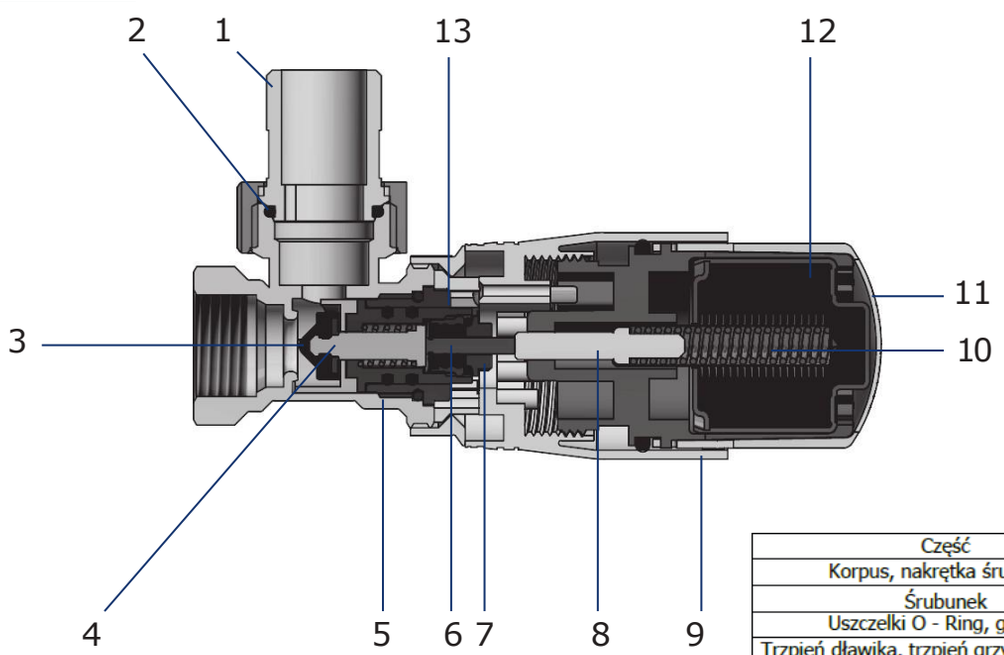

1. Śrubunek
2. O-ring
3. Grzybek
4. Trzpień grzybka zaworu
5. Korpus
6. Trzpień dławika
7. Dławik
8. Popychacz
9. Korpus głowicy
10. Bezpiecznik
11. Pokrętło głowicy
12. Czujnik termostatyczny
13. Wkładka termostatyczna

Część	Materiał
Korpus, nakrętka śrubunku	Mosiądz, CW617N
Śrubunek	Mosiądz, CW614N
Uszczelki O - Ring, grzybek	EPDM
Trzpień dławika, trzpień grzybka, sprężyna	Stal nierdzewna
Inne, niewymienione części metalowe	Mosiądz

Schlösser Heiztechnik
Gruppe Polska Sp. z o.o. Sp.k.
Partnerska 19
62-010 Główna
+48 514 187 699
+48 61 830 50 05
schlosser.com.pl
info@schlosser.com.pl

KDT 2.00.00 wyd. z dnia 12.04.2023

Czujnik termostatyczny „12” przy wzroście temperatury w pomieszczeniu poprzez bezpiecznik „10” działa poprzez specjalny trzpień na grzybek zaworu termostatycznego ”3” powodując zmniejszenie przepływu czynnika grzewczego przez grzejnik, co w konsekwencji prowadzi do obniżenia temperatury w pomieszczeniu. Proces odwrotny zachodzi przy spadku temperatury pomieszczenia powodując zwiększenie przepływu czynnika grzewczego przez grzejnik, a tym samym wzrost temperatury ogrzewanego pomieszczeniu. Pokrętło regulacyjne ”11” posiada nadrukowaną skalę nastaw, na podstawie której użytkownik ustawia żądaną temperaturę w pomieszczeniu. Poszczególne numery nastaw określają orientacyjną temperaturę nastawy, ponieważ na faktyczną temperaturę oddziałującą na czujnik głowicy mają znaczący wpływ warunki zabudowy głowicy termostatycznej w pomieszczeniu.

DANE TECHNICZNE

Temperatura pracy	120°C
Ciśnienie nominalne	1 MPa
Czynnik grzewczy	woda
Max. różnica ciśnienia	0,06 MPa
Ciśnienie robocze	1,5 MPa
Zakres nastaw Kv	od 0,05 do 1,05 dla zaworów 1/2 dla ΔT=2K
	od 0,22 do 0,61 dla zaworu prostego 3/8
	od 0,22 do 0,78 dla zaworu kątowego 3/8
Materiał	Mosiądz niklowany

NASTAWA WSTĘPNA ZAWORU

Zawory termostatyczne posiadają możliwość ustawiania nastawy wstępnej. Realizację nastawywstępnej dokonuje się po zdjęciu głowicy z zaworu termostatycznego za pomocą klucza płaskiego S 13. Obracając tuleję obrotową ustawiamy znak na tulei na odpowiednią liczbę na skali nastaw wstępnych naniesionych na czole korpusu wkładki zaworowej.

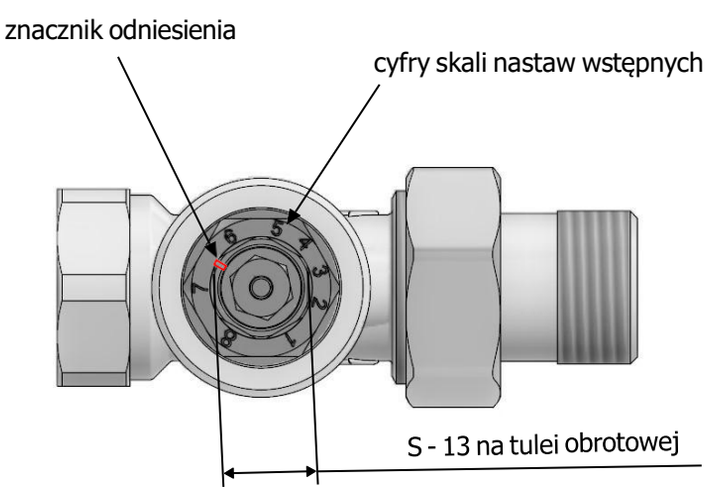

Schlösser Heiztechnik
Gruppe Polska Sp. z o.o. Sp.k.
Partnerska 19
62-010 Główna
+48 514 187 699
+48 61 830 50 05
schlosser.com.pl
info@schlosser.com.pl

KDT 2.00.00 wyd. z dnia 12.04.2023

WYMIARY ZAWORÓW

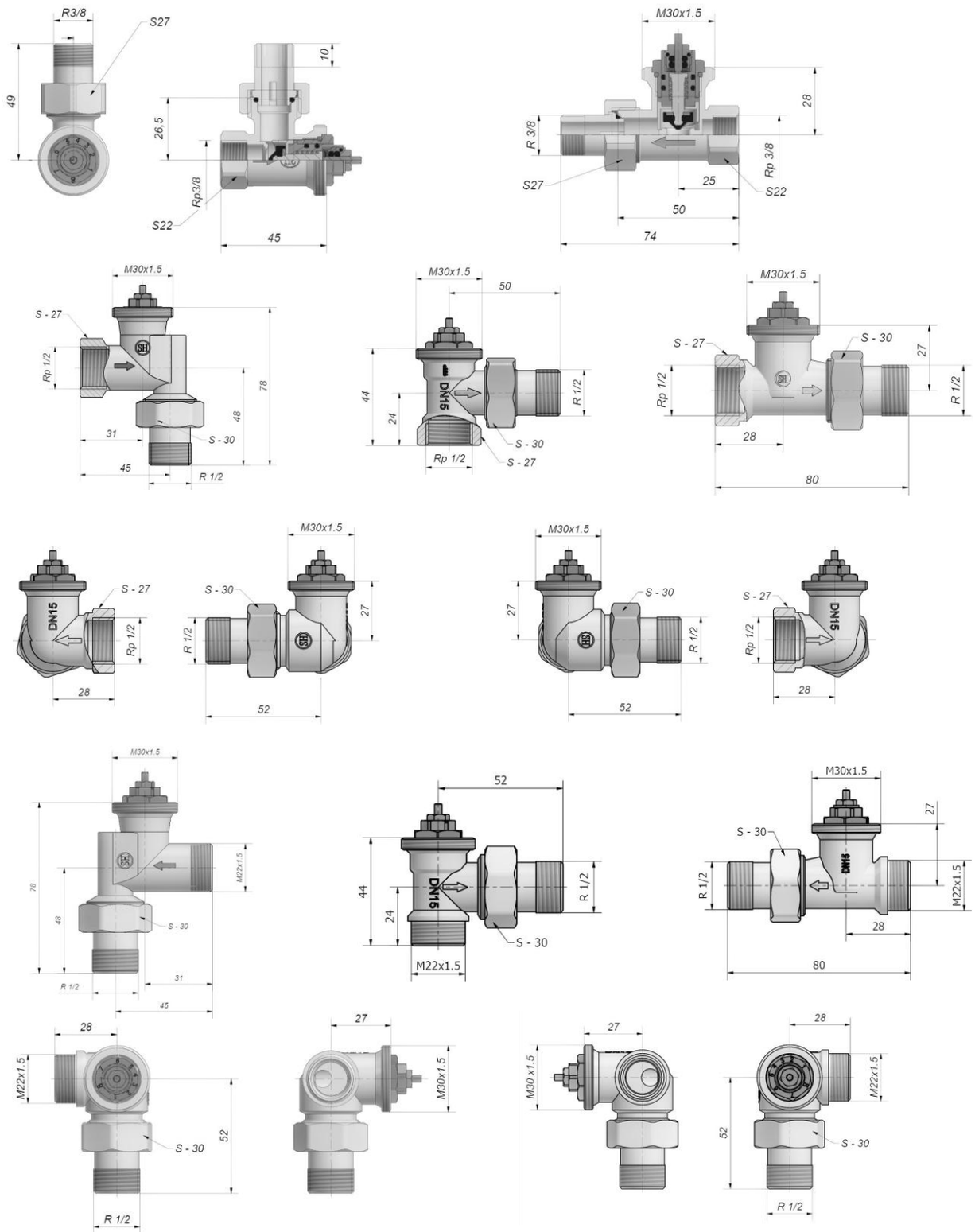

Schlösser Heiztechnik
Gruppe Polska Sp. z o.o. Sp.k.

Partnerska 19
62-010 Główna

+48 514 187 699
+48 61 830 50 05

schlosser.com.pl
info@schlosser.com.pl

KDT 2.00.00 wyd. z dnia 12.04.2023

DIAGRAM PRZEPŁYWU DLA ZAWORÓW TERMOSTATYCZNYCH 3/8

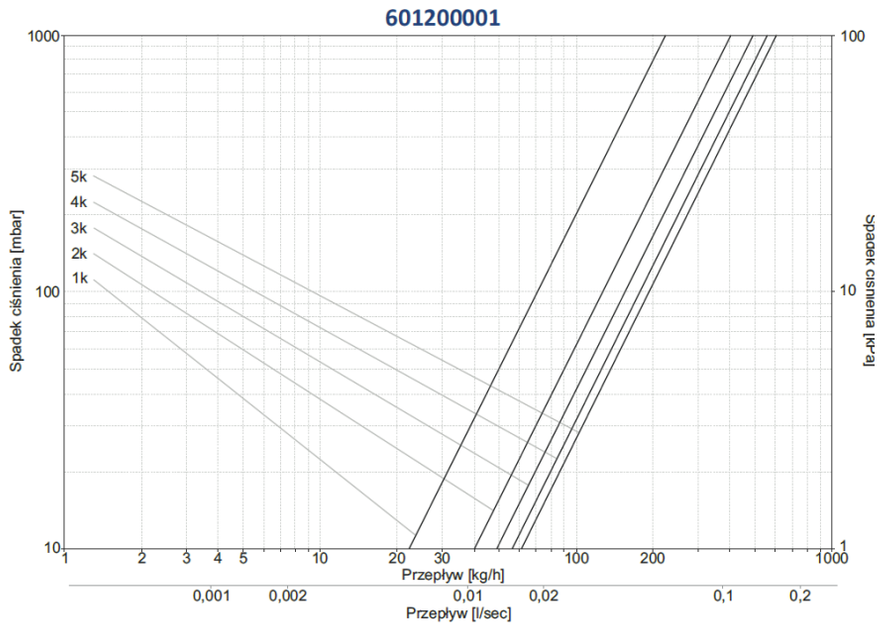

Numer nastawy	1K	2K	3K	4K	5K
Kv	0,22	0,39	0,48	0,56	0,61

DIAGRAM PRZEPŁYWU DLA ZAWORÓW TERMOSTATYCZNYCH 3/8

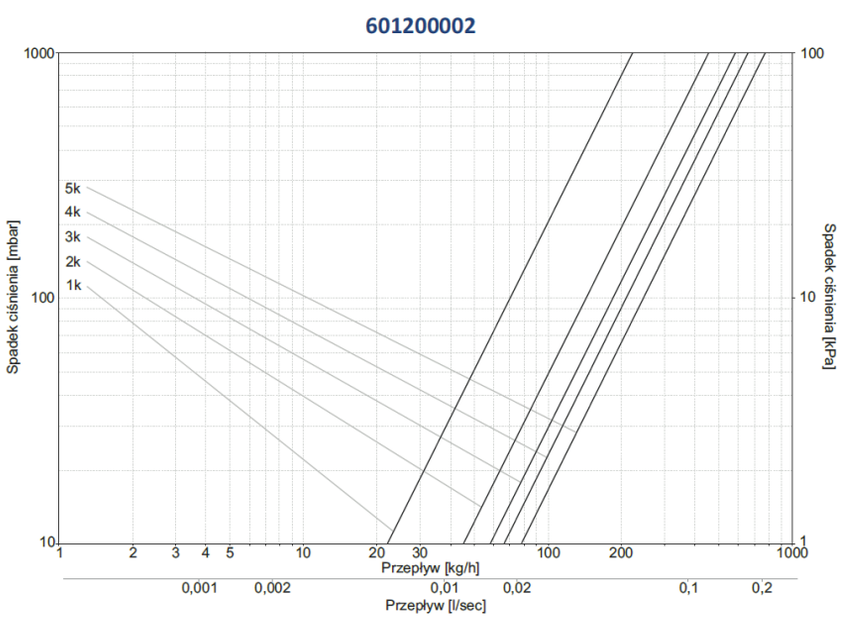

Numer nastawy	1K	2K	3K	4K	5K
Kv	0,22	0,45	0,57	0,66	0,78

Schlösser Heiztechnik
Gruppe Polska Sp. z o.o. Sp.k.
Partnerska 19
62-010 Główna
+48 514 187 699
+48 61 830 50 05
schlosser.com.pl
info@schlosser.com.pl

KDT 2.00.00 wyd. z dnia 12.04.2023

DIAGRAM PRZEPŁYWU DLA ZAWORÓW TERMOSTATYCZNYCH 1/2

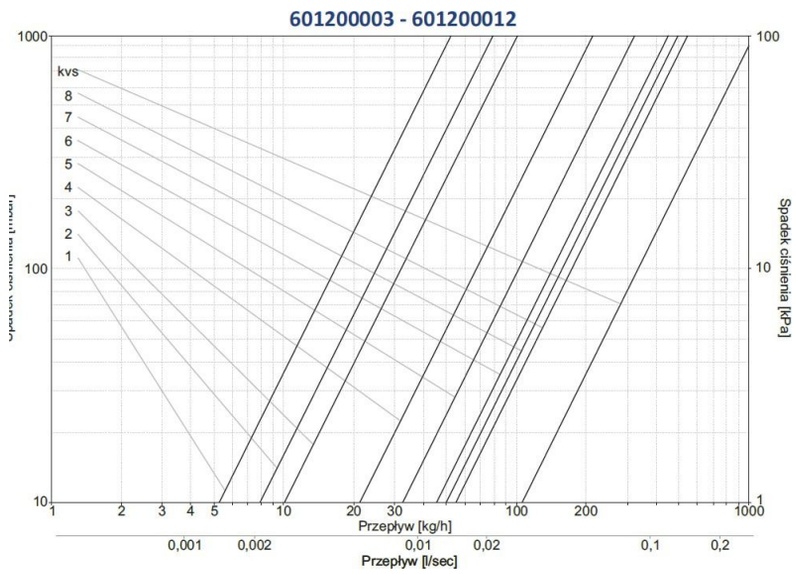

Numer nastawy	1	2	3	4	5	6	7	8	kvs
Kv (Δt=2K)	0,05	0,07	0,10	0,21	0,32	0,45	0,50	0,54	1,05

Schlösser Heiztechnik
Gruppe Polska Sp. z o.o. Sp.k.
Partnerska 19
62-010 Główna
+48 514 187 699
+48 61 830 50 05
schlosser.com.pl
info@schlosser.com.pl

KDT 2.00.00 wyd. z dnia 12.04.2023