LYDOS WIFI

WATER PLUS | FUNKCJA ECO EVO | SHOWER READY | GRZAŁKA INCOLOY | EMALIA TYTANOWA | WŁOSKI DESIGN | DO 7 LAT GWARANCJI NA ZBIORNIK*

ARISTON NET



Klasa Energetyczna

B

Elektryczny pojemnościowy podgrzewacz wody

/ technologia WaterPlus: do 16%** więcej ciepłej wody
/ funkcja ECO EVO z oprogramowaniem CoreTECH: do 14% oszczędności energii
/ programator tygodniowy - do 2 dziennych cykli grzewczych (z poziomu aplikacji Aqua Ariston NET)
/ funkcja Shower Ready
/ aplikacja Ariston Net: podgrzewacz wody może być kontrolowany zdalnie za pomocą smartfona – dzięki stosowaniu aplikacji Wi-Fi do 25%*** oszczędności energii
/ bieżące powiadomienia w przypadku ewentualnych problemów
/ trwałe emaliowane grzałki, powiększona anoda magnezowa
/ przyjazna dla środowiska, efektywna i trwała izolacja (cyklopentan)
/ zbiornik podgrzewacza pokryty emalią tytanową
/ intuicyjny panel sterowania z zastosowaniem najnowszych technologii



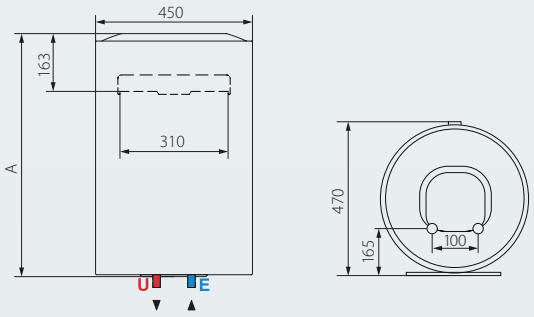

DANE TECHNICZNE		50V	80V	100V
Kategoria produktu*		50	80	100
Moc	kW	1,8	1,8	1,8
Czas podgrzewania (ΔT = 45°C)	h:min.	1:27	2:19	2:54
Maksymalna temperatura robocza	°C	80	80	80
Dobowe straty energii (przy 65°C)	kWh/24h	0,99	1,35	1,56
Maksymalne ciśnienie robocze	bar	8	8	8
Masa	kg	16	20,5	24
Stopień ochrony IP		IPX3	IPX3	IPX3
WYMIARY				
A	mm	528	733	885

KOD HANDLOWY		3201374	3201375	3201376
ErP	Klasa energetyczna	B	B	B
	Profil poboru wody	M	M	M

LEGENDA

E – wejście zimnej wody G 1/2”

U – wyjście ciepłej wody G 1/2”

** Maksymalna szacowana oszczędność w zależności od modelu. Porównanie dokonane na podstawie wyników testu V40 przy maksymalnej temperaturze pracy na obecnych produktach AG w porównaniu z nowymi produktami AG z Technologią WaterPlus.

*** Szacowane oszczędności do 25% na dobę w porównaniu do standardowego produktu mechanicznego Ariston.

* Pojemność wodna produktu jest zawarta w specyfikacji technicznej dostarczanej z produktem.

ARISTON