Erbauer®

Petrol Chain Saw (28.5 cm³)

Original Instructions – ECSP26__V20324

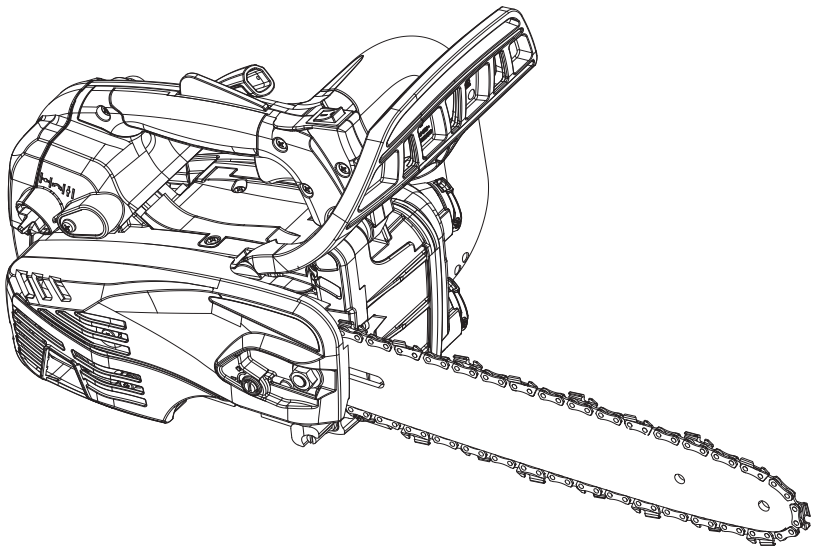

ECSP26

EAN: 5059340255811

V10324_5059340255811_MAND2_2324

WARNING: Read the instruction handbook thoroughly before using the product. First time operators should receive practical use instructions of the product and protective equipment from an experienced operator.

Let's **get started...**

These instructions are for your safety. Please read through them thoroughly before use and retain them for future reference.

Getting **Started...** 02

Safety information 03
Your product 13
Technical specifications 14
Before you **start** 16
Quick start 27

In more **detail...** 28

Product functions 28
Operation 32
Care and **maintenance** 49
Troubleshooting 60
Recycling and **disposal** 62
Guarantee 62
Customer care **and** technical **helpline** 63
Availability of **spare** parts 64
UK declaration **of** conformity 65
EC declaration **of** conformity 66

5059340255811-ECSP26-ChainSaw-Erbauer-GB-V04.indd 2 21/03/2024 5:57:04 pm

Safety warnings

1. This product is not intended for use by children and persons with reduced physical, sensory or mental capabilities, or lack of experience and knowledge.
2. Children should be supervised to ensure that they do not play with the product.

WARNING! This chain saw is of a special type designed especially for tree service. The product is only to be used by a trained operator using a carefully designed, safe work system. Only under these defined conditions the chain saw is intended for tree service. The chain saw is generally intended to be used with two hands in the same way as a conventional chain saw.

WARNING! Your safety and the safety of others is very important. Of course, it is not practical or possible to warn you about all the hazards associated with operating or maintaining this product. At all times you must use your own good judgment.

Petrol powered chain saw safety warnings

> This product is dangerous if used carelessly or incorrectly and can cause serious or even fatal injuries.
> Read all instructions carefully. When using petrol powered products, always follow stated safety precautions to reduce the risk of serious personal injury and/or damage to the product.
> The product should only be operated by those who have read and understood all safety and operating instructions in this manual. Local regulations can restrict the age of the operator.
> Keep the work area free from pets, animals, children and bystanders.
> Follow instructions for lubricating, chain tensioning and changing accessories. Improperly tensioned or lubricated chain may either break or increase the chance for kickback. It may cause the chain to snap, which could lead to serious or even fatal injuries.
> Running this product in a confined or badly ventilated area can result in death due to asphyxiation or carbon monoxide poisoning. The product is for outdoor use only.
> Take extreme care in wet and freezing weather conditions. Do not work in rain, windy or stormy weather.
> Wear a face and breathing mask. The use of this product can generate exhaust gases, lubrication oil mist and saw dust containing chemicals known to cause respiratory damage.

5059340255811-ECSP26-ChainSaw-Erbauer-GB-V04.indd 3 21/03/2024 5:57:05 pm

Safety information

> Wear safety steel toe capped footwear, sturdy cut retardant snug-fitting protective clothing, protective gloves, eye, hearing and head personal protective equipment (PPE).
> Always visually check the product before use.
> Do not attempt to tackle any job that you are not adequately trained for.
> Do not allow other persons to be near when starting or cutting with the product.
> Keep bystanders and animals at least 15 metres out of the work area.
> Do not operate the product if it has faulty safety equipment or damaged parts.
> Do not under any circumstances modify the product. Modifications can result in serious personal injury or death.
> Do not start cutting until you have a clear work area and secure footing.
> All product servicing and maintenance, other than the items listed in this manual, should be performed by an authorised service centre.
> First time operators should receive practical use instructions of the product and protective equipment from an experienced operator.
> National regulation can restrict the use of the product.

Clothing and personal protective equipment (PPE)

> Secure long hair so that they are above the shoulder level.
> Do not wear loose fitting clothing or jewellery as those could be drawn into the engine or catch a moving part of the product.
> Use the following safety clothing and personal protective equipment (PPE) when operating the product:
  • Wear head protection (compliant to EN 397)
  • Wear hearing/ear protection (compliant to EN 352-1)
  • Wear eye protection (compliant to EN 166)
  • Wear protective gloves (compliant to EN ISO 21420 Class 0)
  • Wear safety steel toe capped footwear (compliant to EN ISO 20345 Class 2)
  • Wear sturdy cut retardant snug-fitting protective clothing
  • First Aid Kit in case of injury
  • Dry powder fire extinguisher readily available

Fuel handling

> Always switch the product off, disconnect the spark plug connector and let the product cool down before refuelling it.
> Fuel and fuel vapour are highly flammable. Take care when handling fuel.
> Do not smoke while operating the product, handling fuel or near fuel.
> Always use suitable aids such as funnels and filler necks. Do not spill any fuel on the product or its exhaust system. There is a risk of ignition. Remove spilled fuel carefully from all parts of the product. Any residue which may be present must have completely volatilised, before the product is put into operation!
> Never refuel indoors.

5059340255811-ECSP26-ChainSaw-Erbauer-GB-V04.indd 4 21/03/2024 5:57:05 pm

> Never use the product in environments where there is a risk of explosion. Exhaust gases and fuel fumes are noxious. Fuel fumes can ignite.
> Avoid skin contact with petrol.
> Do not eat or drink, while you are refuelling the product. If you have swallowed petrol or oil, or if petrol or oil has got into your eyes, then seek the advice of a doctor immediately.
> Tighten the fuel tank cap thoroughly after refilling the fuel tank.
> Fuel vapour pressure may build up inside the fuel tank depending on the fuel used, weather conditions and the tank venting system. To reduce the risk of burns and other personal injuries, remove the fuel tank cap carefully to allow any pressure build up to release slowly.
> Ensure the spark plug connector is secure after refilling the fuel tank. Loose connector may cause electrical arcing that could ignite combustible fumes and cause a fire or explosion.
> Use caution when handling fuel. To avoid any accidental fires, move the product at least 3 metres from the fuelling point before starting the engine.
> Do not operate the product if it is leaking fuel.
> Do not remove the fuel tank cap while the engine is running.
> Do not store cans of fuel or refill the fuel tank in any place where there is a boiler, stove, wood fire, electrical sparks, welding sparks, or other sources of heat or fire which might ignite the fuel.
> If any fuel spillage occurs during refuelling, use a dry rag to wipe up spills and allow remaining fuel to evaporate before starting the engine on again.
> If you have spilt fuel on yourself or on your clothes, change your clothes and wash any part of your body that has come in contact with fuel before turning the engine on again.
> If fuel has ignited, put out the fire with a dry powder fire extinguisher.
> Never breathe in any fuel fumes, when you are refuelling the product.
> Keep fuel fresh (less than 30 days) or add fuel stabiliser.

Getting started

> Do not operate the product indoors. The product produces poisonous exhaust fumes whilst the engine is running which may be colourless and odourless.
> Do not wrap the recoil starter rope around your hand whilst starting the product. This may result in injuries to your hand or fingers.
> Keep handles dry, clean and free from oil and grease. Greasy, oily handles are slippery and may cause loss of control.
> Do not operate the product with a slack chain. A slack chain may jump off the guide bar and cause serious or even fatal injuries.

5059340255811-ECSP26-ChainSaw-Erbauer-GB-V04.indd 5 21/03/2024 5:57:05 pm

Safety information

> Keep all parts of the body away from the saw chain when the chain saw is operating. Before starting the engine, make sure the saw chain is not contacting any objects and is free from obstructions. A moment of inattention while operating the chain saw may cause entanglement of your clothing or body with the saw chain.
> Stop the engine before placing the product down.
> Check for signs of wear or damage before each use, after any impact or if the product has been dropped. Repair the product if necessary.

Operation

> When sawing ensure the product does not touch any foreign materials such as rocks, fences, nails etc. Such objects may be flung out and could result in damage to the product, serious or even fatal injuries.
> Never operate the product on a ladder or other insecure support.
> If the chain jams in the cut: STOP THE ENGINE. Do not try to pull the product free. Use a lever to open the cut and free the chain. Failure to do so could result in serious or even fatal injuries.
> Only cut with the engine at high speed in order to avoid blockage.
> Use extreme caution when cutting small size bushes and saplings. Slender material may catch the saw chain and whip toward the operator or put the operator off balance.
> Operate the product only in well ventilated areas.
> Do not operate the product with one hand! Serious injury to the operator or bystanders may result from one handed operation.This product is intended for two handed use only. Place right hand on the rear handle and left hand on the front handle. You cannot control reactive forces and you may lose control of the product, which may result in the skating or bouncing of the bar and chain along the limb or log.
> Do not operate the product if you are tired or ill.
> Do not operate the product under the influence of drugs, alcohol or medication.
> Do not operate the product if you have any medical conditions that might be aggravated by strenuous work. Consult a doctor before operating this product.
> Do not touch the exhaust during use - IT GETS VERY HOT during use.
> Do not operate the product if it is damaged, improperly adjusted, or not completely and securely assembled. Make sure that the saw chain stops moving when the throttle trigger is released.
> Do not operate the product on a tree unless you have been specifically trained to do so. Operation of the product while up on a tree may result in serious or even fatal injuries.
> Do not operate the product near or around flammable liquids or gases.
> Do not smoke whilst operating the product.
> Do not lock the product over fixed stands.
> Do not grip the handles with constant or excessive pressure. This might increase the feeling of vibration and the risk of “Vibration White Finger (VWF)” disease.
> Do not over-reach when operating the product or cut above shoulder height.

5059340255811-ECSP26-ChainSaw-Erbauer-GB-V04.indd 6 21/03/2024 5:57:05 pm

> When cutting a limb (branch) that is under tension, be alert for spring back so that you will not be struck when the tension in the wood fibres is released.
> Always keep proper footing and operate the chain saw only when standing on fixed, secure and level surface. Slippery or unstable surfaces such as ladders may cause a loss of balance or control of the chain saw.
> Cut wood only. Do not use the product for purposes not intended. For example, do not use chain saw for cutting plastic, masonry or non-wood building materials. Use of the chain saw for operations different than intended could result in a hazardous situations.

Transport and storage

> Stop the engine and engage the chain brake before transporting the product.
> Carry the product with the engine stopped, the guide bar and saw chain to the rear, and the exhaust away from the body.
> Fit the guide bar cover on the saw chain during transportation or storage.
> Only carry the product in a horizontal position. Grip the front handle in a manner that the product is balanced horizontally.
> Secure the product when transporting in a vehicle to prevent turnover, fuel spillage and damage to the product. Use line or ratchet tie-down if necessary.
> Store the product and fuel so that there is no risk of leakages or fumes coming into contact with sparks or naked flames from electrical equipment, electric motors, relays/switches, boilers etc.
> For longer periods of storage or transportation the fuel and chain oil tanks must be emptied. Dispose of waste oil and fuel at a local petrol station, local authority centre or where facilities exist.
> Store fuel and oil in an approved container specifically designed for that purpose.
> Clean the product and have it serviced before any long-term storage.

Causes and operator prevention of kickback

Kickback may occur when the nose or tip of the guide bar touches an object, or when the wood closes in and pinches the saw chain in the cut.

Tip contact in some cases may cause a sudden reverse reaction, kicking the guide bar up and back towards the operator.

Pinching the saw chain along the top of the guide bar may push the guide bar rapidly back towards the operator.

Either of these reactions may cause you to lose control of the saw which could result in serious personal injury. Do not rely exclusively upon the safety devices built into the chain saw. As a chain saw operator, take several steps to keep the cutting jobs free from accidents or injuries.

5059340255811-ECSP26-ChainSaw-Erbauer-GB-V04.indd 7 21/03/2024 5:57:06 pm

Kickback is the result of tool misuse and/or incorrect operating procedures or conditions. It can be avoided by taking proper precautions as given below:

> **Maintain a firm grip, with thumbs and fingers encircling the chain saw handles, with both hands on the saw and position your body and arm to allow you to resist kickback forces.** Kickback forces can be controlled by the operator, if proper precautions are taken. Do not let go of the chain saw.
> **Do not overreach and do not cut above shoulder height.** This helps prevent unintended tip contact and enables better control of the chain saw in unexpected situations.
> **Only use replacement bars and chains specified by the manufacturer.** Incorrect replacement bars and chains may cause chain breakage and/or kickback.
> **Follow the manufacturer's sharpening and maintenance instructions for the saw chain.** Decreasing the depth gauge height can lead to increased kickback.

Vibration and noise reduction

To reduce the impact of noise and vibration emission, limit the time of operation, use low-vibration and low-noise operating modes as well as wear personal protective equipment.

Take the following points into account to minimise the vibration and noise exposure risks:

> Only use the product as intended by its design and these instructions.
> Ensure that the product is in good condition and well maintained.
> Use correct attachments for the product and ensure they are in good condition.
> Keep a tight grip on the handles/gripping surfaces.
> Maintain this product in accordance with these instructions and keep it well lubricated (where appropriate).
> Plan your work schedule to spread any high vibration tool use across a longer period of time.

Emergency

Familiarise yourself with the use of this product by means of this instruction manual. Memorise the safety directions and follow them to the letter. This will help to prevent risks and hazards.

> **Always be alert when using this product, so that you can recognise and handle risks early.** Fast intervention can prevent serious injury and damage to property.
> **Stop the engine and disconnect the spark plug connector if there are malfunctions.** Have the product checked by a qualified professional and repaired, if necessary, before you operate it again.
> **In case of fire stop the engine and disconnect the spark plug connector.** Take fire-extinguishing measures immediately if the product switch is no longer accessible.

5059340255811-ECSP26-ChainSaw-Erbauer-GB-V04.indd 8 21/03/2024 5:57:06 pm

WARNING! Never use water to extinguish the product on fire. Burning fuel must be extinguished with special extinguishing agents! We recommend that you keep a suitable fire extinguisher within reach in your work area! We recommend to have dry powder fire extinguisher always available.

Residual risks

Even if you are operating this product in accordance with all the safety requirements, potential risks of injury and damage remain. The following dangers can arise in connection with the structure and design of this product:

> Health defects resulting from vibration emission if the product is used over long periods of time or not adequately managed and properly maintained.
> Injuries and damage to property due to broken application tools or the sudden impact of hidden objects during use.
> Danger of injury and property damage caused by flying objects.
> Burns, if touching hot surfaces.

WARNING! This product produces an electromagnetic field during operation! This field may under some circumstances interfere with active or passive medical implants! To reduce the risk of serious or fatal injury, we recommend persons with medical implants to consult their doctor and the medical implant manufacturer before operating this product!

Symbols

On the product, the rating label and within these instructions you will find among others the following symbols and abbreviations. Familiarise yourself with them to reduce hazards like personal injuries and damage to property.

kW	Kilowatt	l	Litre
cm^3	Cubic centimetre	ml	Millilitre
/min or min^{-1}	Per minute	°C	Degree Celsius
mm	Millimetre	dB(A)	Decibel (A-rated)
cm	Centimetre	m/s^2	Metres per second squared
kg	Kilogram		
yyWxx	Manufacturing date code; year of manufacturing (20yy) and week of manufacturing (Wxx)		

5059340255811-ECSP26-ChainSaw-Erbauer-GB-V04.indd 9 21/03/2024 5:57:06 pm

Description of signal words:

⚠ **DANGER!**	The signal word that indicates a hazard with a high level of risk which, if not avoided, will result in death or serious injury.
⚠ **WARNING!**	The signal word that indicates a hazard with a medium level of risk which, if not avoided, could result in death or serious injury.
⚠ **CAUTION!**	The signal word that indicates a hazard with a low level of risk which, if not avoided, could result in minor or moderate injury.
NOTE!	Indicates a practical tip, advice or practice not related to personal injury.

Caution/Warning. Read the instruction manual.

Note/Remark.

Wear hearing/ear protection (compliant to EN 352-1)
Wear eye protection (compliant to EN 166)
Wear head protection (compliant to EN 397)

Wear protective and slip-resistant footwear (compliant to EN ISO 20345 Class 2)

Wear protective gloves (compliant to EN ISO 21420 Class 0)

Wear sturdy cut retardant snug-fitting protective clothing

Wear dust mask.

This product is for trained tree service operators only.

Do not expose the product to rain or wet conditions.

Open flames in the work area, around the product and in the vicinity of flammable materials are prohibited!

5059340255811-ECSP26-ChainSaw-Erbauer-GB-V04.indd 10 21/03/2024 5:57:06 pm

Do not smoke in the work area, around the product and in the vicinity of flammable materials!

Risk of fire/flammable materials.

Hot surface, do not touch! High temperatures on the product's surfaces and structural parts that could cause burns, if they are touched. The product can also stay hot for a longer period of time after the operation!

Petrol engines produce toxic carbon monoxide exhaust fumes. Breathing carbon monoxide can cause nausea, fainting or even death. Do not operate the engine indoors!

Always hold the product firmly in both hands.

Kickback! Tip contact may cause the guide bar to move suddenly upward and backwards what may cause serious injury to user.

Stop the engine before refuelling. Never refuel the product while the engine is running.

Only refuel unleaded petrol and oil mixture in ratio 50:1. Do not use any other mixture ratio.

Filling for fuel-oil mixture.

Filling for saw chain oil.

Direction of the saw chain.

T

Idle-speed adjuster for adjusting the idling speed.

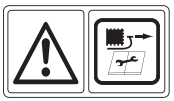

Stop the engine and disconnect the spark plug connector before assembly, cleaning, adjustments, maintenance, storage and transportation.

5059340255811-ECSP26-ChainSaw-Erbauer-GB-V04.indd 11 21/03/2024 5:57:06 pm

Choke – CLOSE position.

Choke – OPEN position.

Primer

Chain brake (the ◯ symbol shows the position in which the brake is released)

Engine manual start; recoil starter.

Guaranteed sound power level value in dB.

The product complies with the applicable European directives and an evaluation method of conformity for these directives was done.

The product complies with the conformity requirements of the applicable UK regulations.

ECSP26

Designation of the tool
(E_Brand Name; CS_Chain Saw; P_Petrol power)

1E36F

Engine brand logo, family-type and model number

e13 SHA1/P V-0384

EU type-approval for the engine

5059340255811-ECSP26-ChainSaw-Erbauer-GB-V04.indd 12 21/03/2024 5:57:07 pm

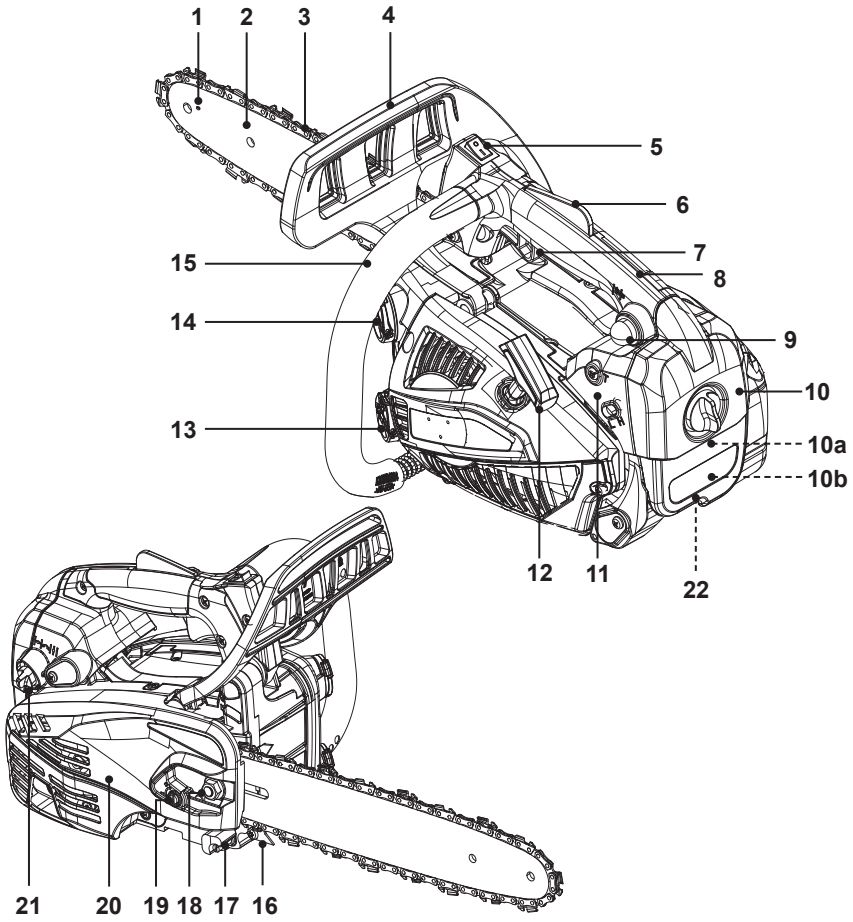

1. Lubrication holes (on both sides)
2. Guide bar
3. Saw chain
4. Front hand guard (with chain brake)
5. Stop switch
6. Throttle trigger lock-out
7. Throttle trigger
8. Rear handle (for right hand)
9. Primer
10. Back cover
    10a. Air filter
    10b. Spark plug connector
11. Adjusting screws for carburetor
12. Recoil starter handle
13. Oil tank cap
14. Fuel tank cap
15. Front handle (for left hand)
16. Spiked bumper
17. Chain catcher
18. Fixing nut
19. Chain tension adjuster
20. Guard cover
21. Choke
22. Attachment point

5059340255811-ECSP26-ChainSaw-Erbauer-GB-V04.indd 13 21/03/2024 5:57:08 pm

Content of delivery

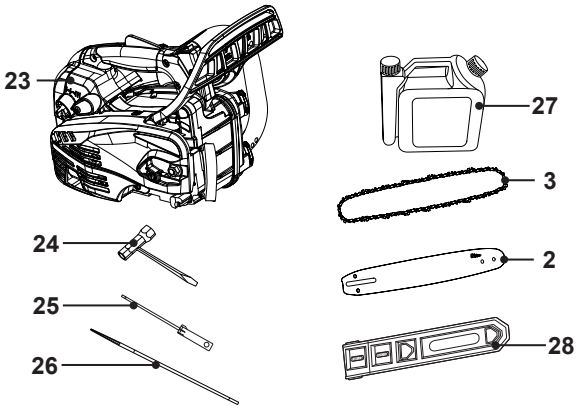

23. Main unit
24. Multi-tool
25. Flat-head screwdriver
26. File
27. Fuel mixing bottle
28. Guide bar cover

Technical specifications

General

>	**Dimensions:**	approx. 275 x 245 x 225 mm
>	**Product without guide bar, saw chain and empty tank:**	approx. 3.26 kg
>	**Product with guide bar, saw chain and empty tank, in normal operating configuration:**	approx. 3.7 kg
>	**Fuel tank capacity:**	210 ml
>	**Petrol type:**	Octane rating of at least 90, unleaded, maximum 10% renewable ethanol (E10, and E5 is recommended for enhanced performance and longevity.)
>	**Engine oil type:**	Top quality synthetic oil specifically for two-stroke engines, of JASO FC minimum specification
>	**Fuel-oil ratio:**	50:1
>	**Lubrication oil capacity:**	200 ml
>	**Cutting length:**	29 cm
>	**Guide bar brand / model:**	OREGON® / 124BXNA041

5059340255811-ECSP26-ChainSaw-Erbauer-GB-V04.indd 14 21/03/2024 5:57:09 pm

> **Guide bar length:**	30 cm (12")
> **Saw chain gauge:**	1.09 mm (0.043")
> **Saw chain brand / model:**	OREGON® / 80TXL051X
> **Saw chain pitch:**	8.255 mm (0.325")
> **Saw chain speed n_0:**	23.11 m/s
> **Drive sprocket:**	7 teeth x 8.255 mm

Engine

> **Engine model:**	1E36F
> **Engine type:**	air cooled, 2-stroke engine
> **Engine displacement:**	28.5 cm^3
> **Nominal power:**	1 kW
> **Maximum operating engine speed (rotational frequency):**	12000 min^{-1}
> **Idle speed:**	3000 ±400 min^{-1}
> **Spark plug type:**	CMR6A
> **Spark plug gap:**	0.7 mm
> **Carburetor brand / model:**	Walbro / WT 1189

Sound emission level

> **Sound pressure level at operator position:**	97.2 dB(A)
> **Measured sound power level L_{WA}:**	109.3 dB(A)
> **Uncertainty K:**	3.0 dB(A)
> **Guaranteed sound power level L_{WA} (acc. to 2000/14/EC amended by 2005/88/EC):**	112 dB(A)

Vibration emission level

> **Hand-arm vibration a_{hw}:**	6.78 m/s^2 (front); 7.2 m/s^2 (rear)
> **Uncertainty K:**	1.5 m/s^2

The sound values have been determined according to noise test code given in EN ISO 11681-1, using the basic standards ISO 22868.

Wear hearing protection, especially when sound pressure is over 80 dB(A).

The declared vibration value has been measured in accordance with a standard test method (according to EN ISO 11681-1) and may be used for comparing one product with another. The declared vibration value may also be used to evaluate the exposure for the user caused by vibration in advance.

5059340255811-ECSP26-ChainSaw-Erbauer-GB-V04.indd 15 21/03/2024 5:57:09 pm

WARNING! Depending on the actual use of the product the vibration values can differ from the declared total. Adopt proper measures to protect yourself against vibration exposures. Take the whole work process including times the product is running under no load or switched off into consideration! Proper measures include among others regular maintenance and care of the product and accessories, keeping hands warm, periodical breaks and proper planning of work processes!

Unpacking

1. Unpack all parts and lay them on a flat, stable surface.
2. Remove all packing materials and protective shipping materials, if applicable, including the protective cover on the spiked bumper (16).
3. Make sure the delivery contents are complete and free of any damage. If you find that parts are missing or show damage do not use the product and contact your dealer. Using an incomplete or damaged product represents a hazard to operators and property.
4. Ensure that you have all the accessories and tools needed for assembly and operation. This also includes suitable personal protective equipment.

WARNING! The product and the packaging are not children's toys! Children must not play with plastic bags, sheets and small parts! There is a danger of choking and suffocation!

You will need

(items not supplied)

> Suitable personal protective equipment
> Fuel funnel with filter
> Suitable 2-stroke engine oil for air-cooled engines, high quality
> Suitable fuel (unleaded petrol)
> Container to collect fuel
> First aid kit
> Container to collect oil
> Saw chain lubrication oil
> Dry powder fire extinguisher readily available
> Soft absorbent cloth (for fuel spills)

(items supplied)

> Multi-tool (24)
> Screwdriver (25)
> File (26) for sharpening the saw chain
> Fuel mixing container (27)

5059340255811-ECSP26-ChainSaw-Erbauer-GB-V04.indd 16 21/03/2024 5:57:10 pm

Assembly

WARNING! The product must be fully assembled before operation!

Do not use a product that is only partly assembled or assembled with damaged parts!

Follow the assembly instructions step-by-step and use the pictures provided as a visual guide to assemble the product easily!

Disconnect the spark plug connector before assembly! Reconnect it after assembly (see "Maintenance").

CAUTION: Risk of cuts!

The teeth of the saw chain are very sharp! Protective gloves must be worn for all work on the saw chain.

NOTE: Take care of small parts that are removed during assembly or when making adjustments. Keep them secure to avoid loss.

Installing the guide bar and saw chain

WARNING! Always use a saw chain designed as “low-kickback” or a saw chain which meets the low-kickback requirements! A standard saw chain (a chain which does not have the kickback reducing guard links) should only be used by an experienced professional operator! Nevertheless, a low-kickback saw chain does not completely eliminated kickback! A low-kickback or “safety” chain should never be regarded as complete protection against injury! Therefore always use a low-kickback saw chain in conjunction with other kickback protection devices such as the front hand guard!

5059340255811-ECSP26-ChainSaw-Erbauer-GB-V04.indd 17 21/03/2024 5:57:10 pm

1. Pull the front hand guard (4) backwards to disengage the chain brake (Fig. 1).

1

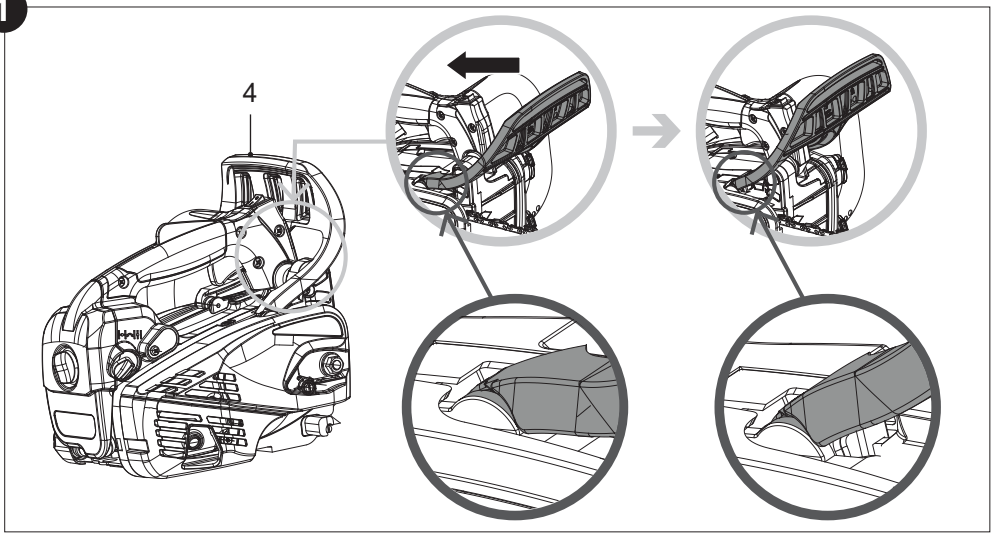

2. Loosen the fixing nut (18) using the multi-tool (24) and remove the guard cover (20) (Fig. 2).
   Ensure the spiked bumper (16) is properly fixed to the product. Tighten the bolt if necessary.

2

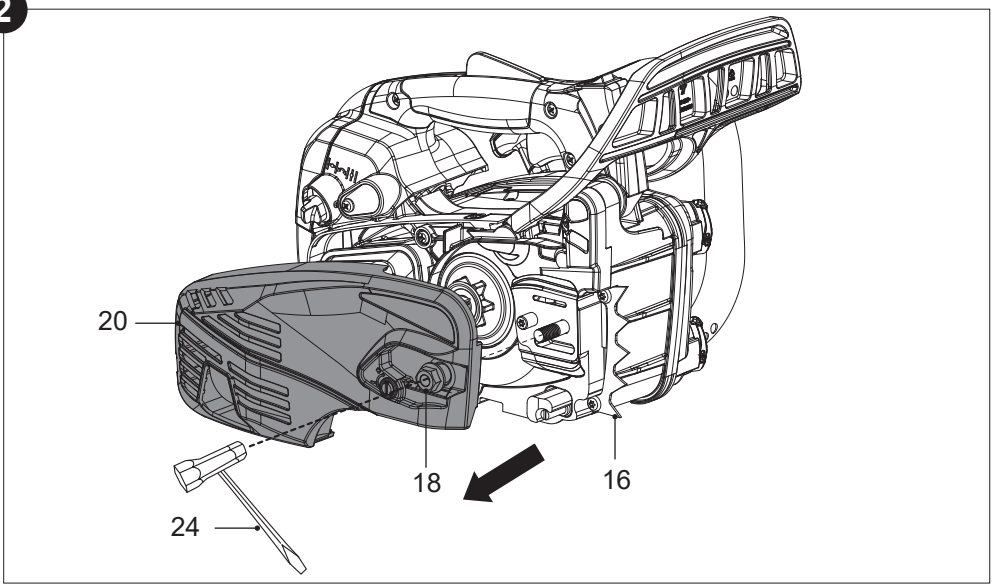

5059340255811-ECSP26-ChainSaw-Erbauer-GB-V04.indd 18 21/03/2024 5:57:13 pm

3. Place the slot on the guide bar (2) over the bolt (step 1, Fig. 3).
4. Push the guide bar (2) to the left towards the drive sprocket (step 2, Fig. 3).
5. Place the saw chain (3) over the drive sprocket and fit around the nose sprocket at the tip of the guide bar (2) in the correct direction (Fig. 4).

NOTE: This symbol indicates the direction which the saw chain (3) runs. Fit the saw chain (3) in the correct direction (Fig. 4)

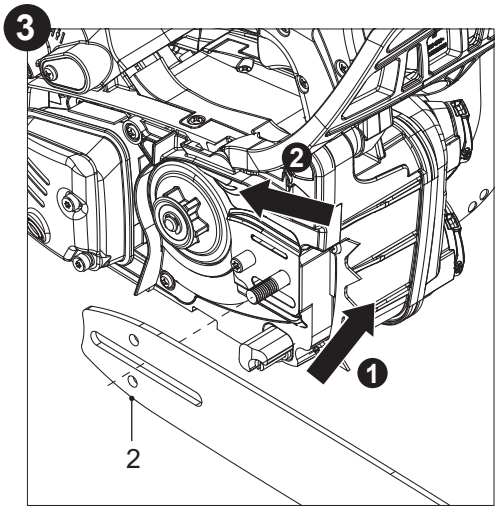

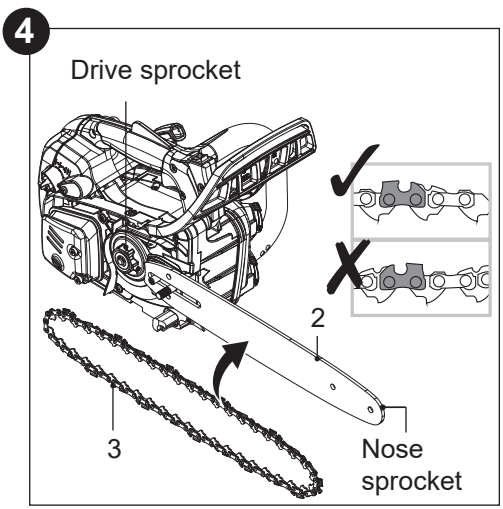

6. Pull the guide bar (2) carefully towards the right to tighten the saw chain (3). Make sure the saw chain (3) is placed above the chain catcher (17) (Fig. 5).

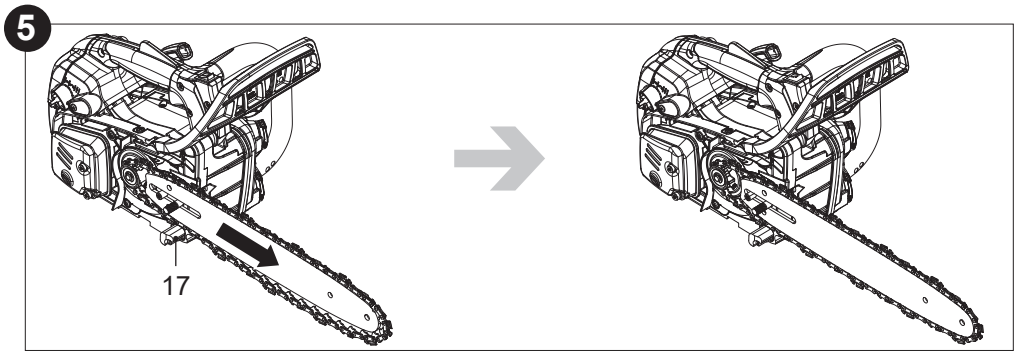

5059340255811-ECSP26-ChainSaw-Erbauer-GB-V04.indd 19 21/03/2024 5:57:16 pm

7. Align the tensioner pin on the back of the guard cover (20) with the lower hole on the guide bar (2) by turning the chain tension adjuster (19) clockwise or anti-clockwise with the multi-tool (24). Close the guard cover (20) with its tab on the left fit into the slot on the main unit (23) (Fig. 6).

6

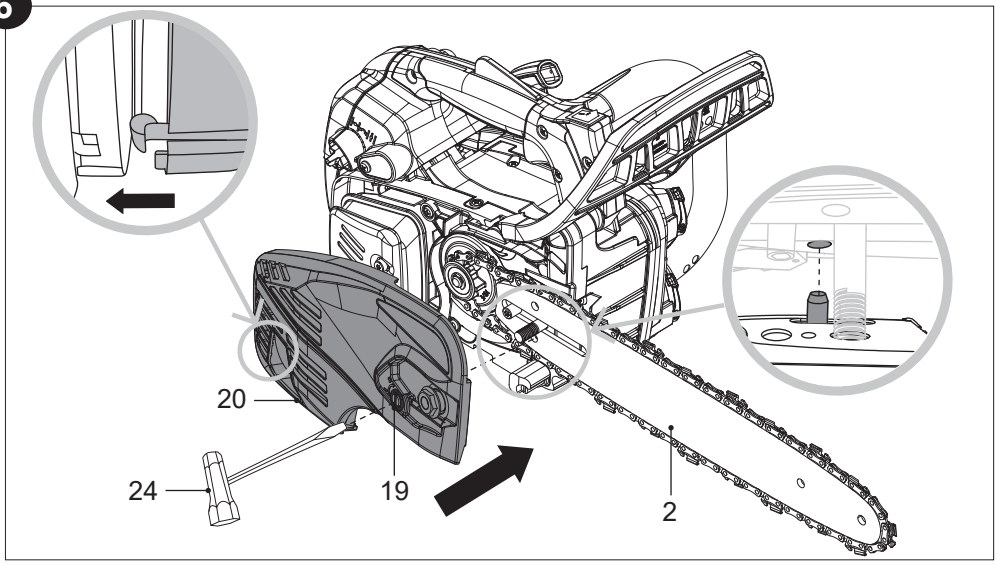

8. Tighten the fixing nut (18) on the guard cover (20) finger tight only at this stage (Fig. 7).

NOTE: The chain tension cannot be adjusted with the fixing nut (18) fully tightened.

7

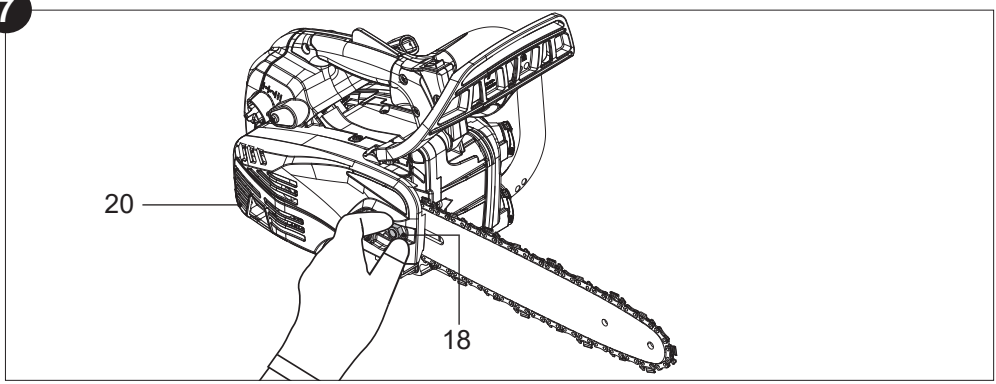

5059340255811-ECSP26-ChainSaw-Erbauer-GB-V04.indd 20 21/03/2024 5:57:18 pm

Tightening the saw chain

Always check the saw chain tension before use, after the first cuts and regularly during use, approx. every five cuts. Upon initial operation, new chains can lengthen considerably. This is normal during the break-in period and the interval between future adjustments will lengthen quickly.

WARNING! Disconnect the spark plug connector (10b) before adjusting saw chain tension!

The cutting edges of the saw chain (3) are sharp! Always wear protective gloves when handling chain!

Always maintain proper chain tension! A loose chain increases the risk of kickback! A loose chain may jump out of the guide bar groove! This may injure the operator and damage the chain! A loose chain will cause rapid wear to the saw chain (3), guide bar (2) and the drive sprocket! Tensioning the chain too tightly will overload the engine and cause damage, and insufficient tension can cause chain derailing, whereas a correctly tightened chain provides the best cutting characteristics and prolonged working life! The chain life mainly depends upon sufficient lubrication and correct tensioning!

1. Lift the tip of the guide bar (2) up and hold for adjusting the chain tension (Fig. 8).
2. Turn the chain tension adjuster (19) until the saw chain (3) is tight around the guide bar (2) (Fig. 9).

8

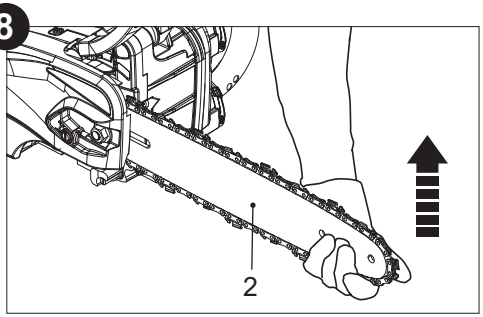

9

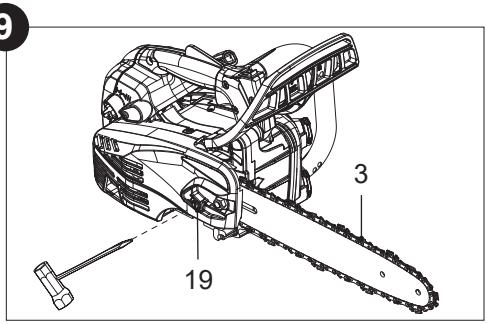

5059340255811-ECSP26-ChainSaw-Erbauer-GB-V04.indd 21 21/03/2024 5:57:19 pm

3. After adjusting the tension it should be possible to lift the saw chain (3) 3-4 mm from the guide bar (2) (Fig. 10).

10

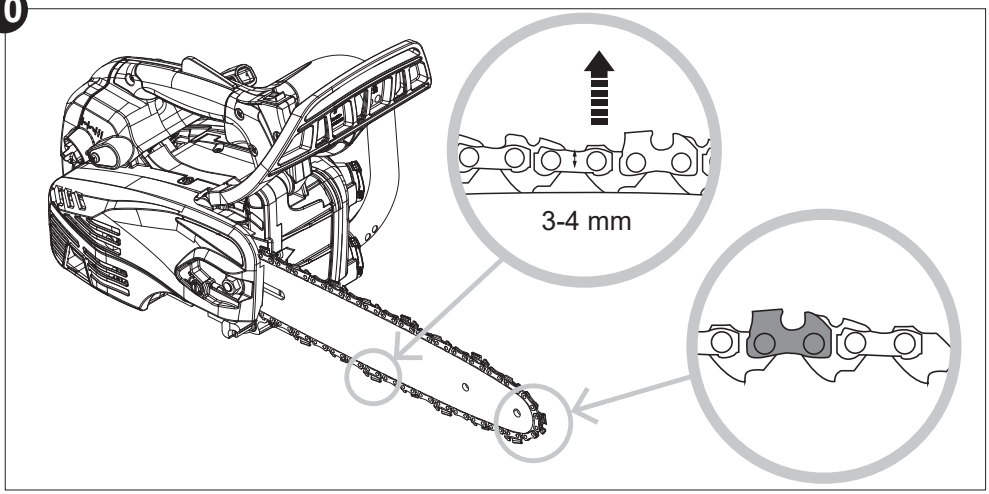

4. Tighten the fixing nut (18) with the multi-tool (24) to secure the guide bar (2) and the guard cover (20).

Chain lubrication

WARNING! The product is not filled with chain oil. It is essential to fill the product with chain oil before using it! Never operate the product without chain oil as this will result in extensive damage to the product! Operating the saw chain dry or with too little chain oil will decrease cutting efficiency, shorten the product life span and cause rapid wear to the saw chain (3) and guide bar (2) from overheating! Insufficient chain oil is evident by smoke or bar discoloration! Adequate lubrication of the saw chain during cutting operations is essential to minimise friction with the guide bar (2).

5059340255811-ECSP26-ChainSaw-Erbauer-GB-V04.indd 22 21/03/2024 5:57:20 pm

1. Place the product on a stable, level surface with the oil tank cap (13) facing upwards. We recommend laying a non-flammable sheet under the product.
2. Unscrew and remove the oil tank cap (13) (Fig. 11).
3. Fill suitable saw chain oil into the tank using a funnel fitted with a filter to avoid debris entering the tank. Do not overfill and leave approximately 5 mm of space between the top of the oil and the inside edge of the tank to allow for expansion (Fig. 12).

NOTE: Use lubricant oil SAE#10W-30 all year round or SAE#30-#40 in summer and SAE#20 in winter.

NOTE: Towards the end of the season, it is advisable to put only as much lubricant in the tank as you need for each cut, so that it is completely used up before you store the product.

11

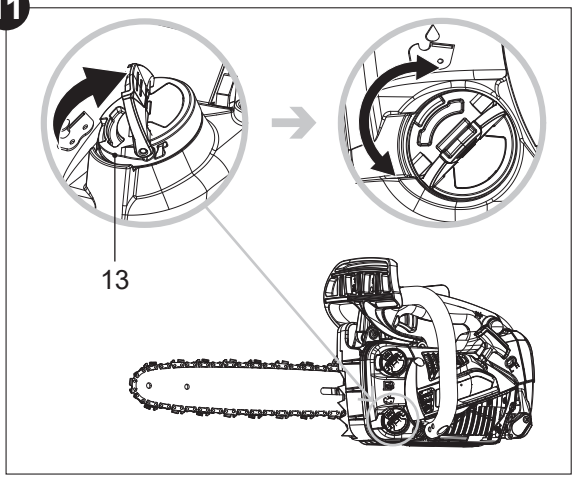

12

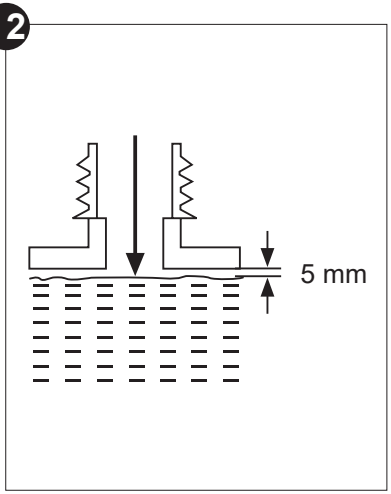

4. Wipe up spilled saw chain oil with a soft cloth. Refit and screw the oil tank cap firmly (Fig. 10).

NOTE: Always dispose of used saw chain oil and objects contaminated with them in accordance with local regulations.

5059340255811-ECSP26-ChainSaw-Erbauer-GB-V04.indd 23 21/03/2024 5:57:21 pm

Test run

NOTE: Perform the following test before operating your product. This product is equipped with an automatic oiling system! The oiling system automatically delivers the proper amount of oil to the guide bar (2) and saw chain (3). Checking the lubrication requires starting the engine. Before checking, the product must be fully assembled and all instructions must have been read.

1. Make sure the guide bar (2) and the saw chain (3) are in place when you check the oil delivery.
2. Start the engine; keep it running at medium speed and check if the chain oil is delivered as shown (Fig. 13).

13

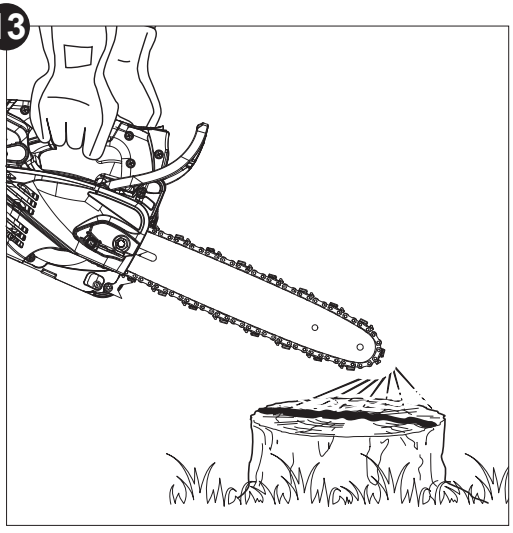

5059340255811-ECSP26-ChainSaw-Erbauer-GB-V04.indd 24 21/03/2024 5:57:22 pm

Filling up fuel and oil

WARNING! This product is not supplied with petrol-oil mixture in the engine! Before operating this product it is essential to fill it with petrol-oil mixture!

This product is equipped with a 2-stroke engine, the fuel and oil tank are combined and it is essential to fill a fuel-oil mixture before operating this product. Observe the technical specifications for suitable fuel and engine oil.

WARNING! Fuel and oil are highly inflammable! Fumes will explode if lit! Ensure that there are no naked flames around the product! Do not smoke while filling fuel and oil!

NOTE: To avoid spillage and to filter out debris, use a funnel with filter to fill the bottle and the oil tank.

1. Place the product on a stable, level surface with the fuel tank cap (14) facing upwards. We recommend laying a non-flammable sheet under the product.
2. Pour a regular-grade unleaded petrol and a quality engine oil for air cooled 2-stroke engines in the supplied fuel mixing bottle (27) respectively via the 2 openings. Use the scale markings on different sides for your desired ratio for petrol:oil. For example, this indicates a correct ratio of 50:1 when using the scale 50:1.
3. Tilt and shake the bottle thoroughly to make the fuel.

NOTE: Use an anti-oxidant added quality oil expressly labelled for air-cooled 2 stroke engine use (JASO FC GRADE OIL or ISO EGC GRADE). Do not use BIA or TWC (2 stroke water-cooling type) mixed oil. The recommended mixing ratio for petrol:oil is 50:1.
NOTE: Never mix fuel and oil directly in the tank of the product.

100 ml	+	2 ml	=	50:1
200 ml	+	4 ml	=	
300 ml	+	6 ml	=	
400 ml	+	8 ml	=	

5059340255811-ECSP26-ChainSaw-Erbauer-GB-V04.indd 25 21/03/2024 5:57:22 pm

4. Unscrew and remove the fuel tank cap (14) (Fig. 14).
5. Fill the fuel and oil mixture into the fuel tank. Leave approximately 5 mm of space between the top of the fuel and the inside edge of the tank to allow for expansion. Do not overfill (Fig. 15).
6. Wipe up spilled fuel with a soft cloth. Refit and screw the fuel tank cap (14) firmly (Fig. 14).

14

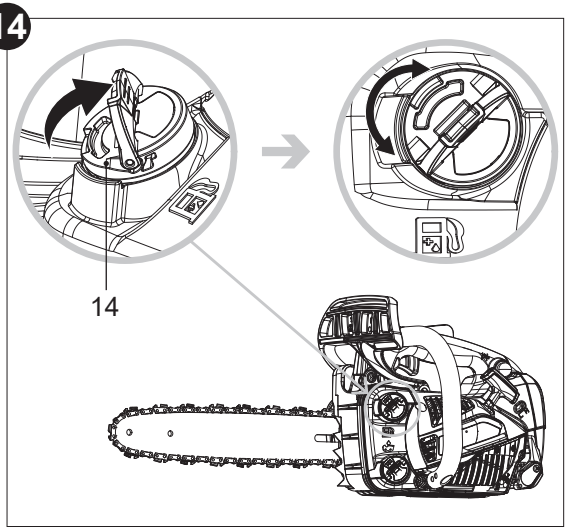

15

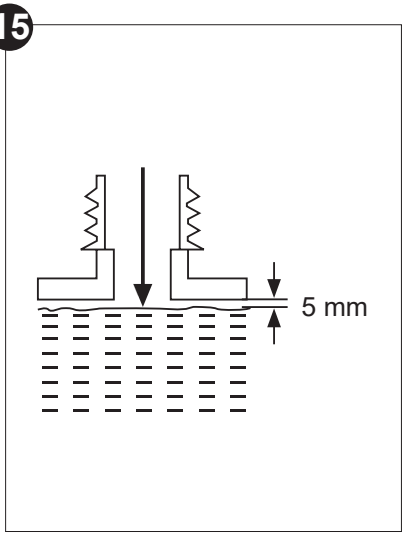

NOTE: Fuel and oil deteriorate over time. It may be difficult to start the engine if you use fuel which has been kept for more than 30 days. Towards the end of the season, it is advisable to put only as much fuel in the tank as you need for each use, since it should be completely used up before storing the product. Empty remaining fuel from the tank when storing the product for over 30 days.

5059340255811-ECSP26-ChainSaw-Erbauer-GB-V04.indd 26 21/03/2024 5:57:23 pm

Operating controls

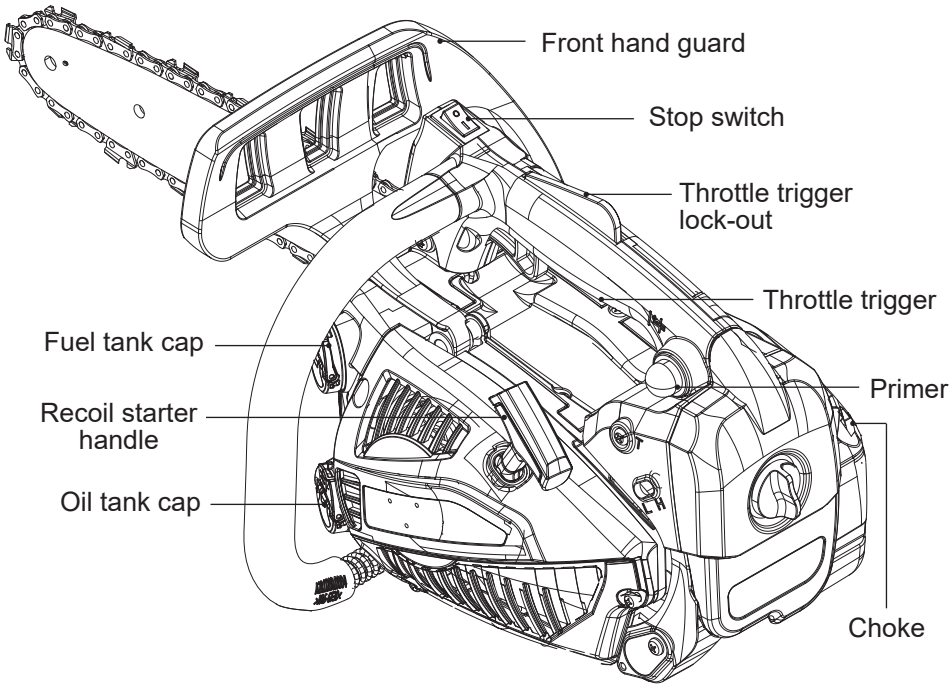

Preparation

Assemble

Adjust

Add fuel and oil mixture

Add chain oil

5059340255811-ECSP26-ChainSaw-Erbauer-GB-V04.indd 27 21/03/2024 5:57:24 pm

Starting

1 Engage the chain brake

2 Press primer 6 times

3 Set the choke to CLOSE position

4 Pull recoil starter handle 4 times

5 Set the choke to OPEN position

6 Pull recoil starter handle until engine starts

7 Press and release throttle trigger and throttle trigger lock-out

8 Run idle for 15 seconds

9 Disengage chain brake

10 Operate

If the engine is warm skip steps 4 and 8

5059340255811-ECSP26-ChainSaw-Erbauer-GB-V04.indd 28 21/03/2024 5:57:24 pm

Stopping

Release throttle trigger and throttle trigger lock-out

Engage the chain brake

Storage

Empty fuel tank

Empty oil

Clean and maintain

Store

WARNING! This quick start provides only a short overview of how to start and stop the product! For safe use it is essential to read the entire instruction manual before first use!

Intended use

This petrol chain saw ECSP26 is designated with a power output of 1 kW. The product is intended for cutting logs and limbs with a thickness of max. 290 mm (see “Technical specifications”).

WARNING! The product may be used for tree service* work by a professionally trained and experienced operator** having read and understood the safety requirements provided within this instruction manual using appropriate personal protective equipment (PPE)!
For tree service operations appropriate harnesses, ropes, strops, carabiners and other equipment for maintaining secure and safe working positions for both yourself and the saw are required!

5059340255811-ECSP26-ChainSaw-Erbauer-GB-V04.indd 29 21/03/2024 5:57:25 pm

Product functions

This product must not be used for cutting other materials, such as plastic, stone, metal, wood that contains foreign objects, or materials that are harmful to health.
The product may only be used with the guide bar/saw chain combination stated within these instructions. The use of other types or sizes is not allowed, because it can result in serious personal injury or death.
For safety reasons it is essential to read the entire instruction manual before first operation and to observe all the instructions therein. This product is intended for private domestic use only, not for any commercial trade use. It must not be used for any purposes other than those described.

* A tree service chain saw is a specialised chain saw of limited mass designed for use by a trained operator for pruning and dismantling standing tree crowns.

** A trained operator is a person who has the competence and knowledge in the use and hazards associated with using a chain saw (for tree service work) as well as the precautions to be taken to limit these hazards.

Safety equipment

The product has several pieces of safety equipment which reduce the risk of injury when working (Fig. 16):

16

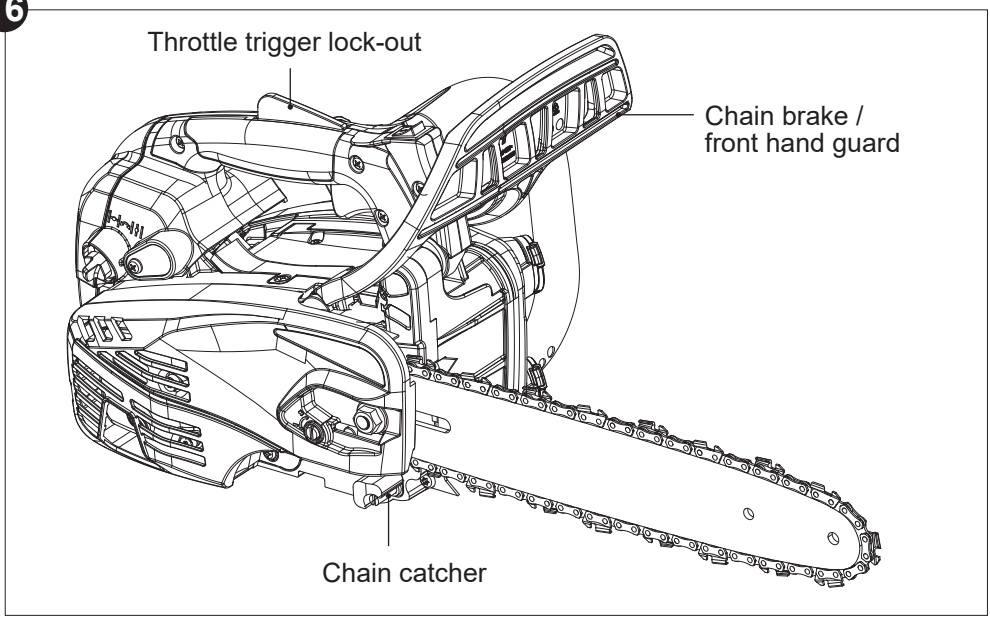

5059340255811-ECSP26-ChainSaw-Erbauer-GB-V04.indd 30 21/03/2024 5:57:25 pm

Chain brake / front hand guard
The front hand guard (4) is a safety mechanism that stops the saw chain (3) immediately when it is pushed towards the operator in case of a kickback.

The chain brake is a safety mechanism activated by the front hand guard (4). When kickback occurs, the saw chain stops immediately.

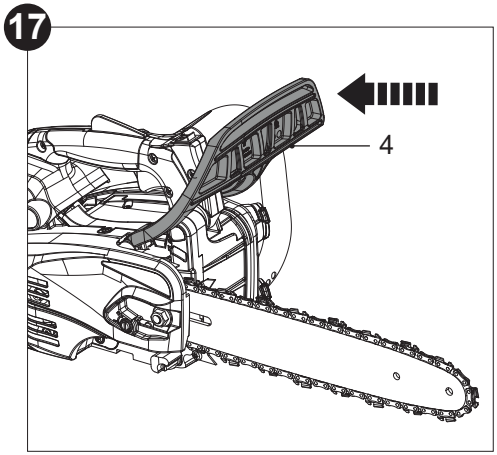

The chain brake in the disengaged position, the product can be operated (Fig. 17).

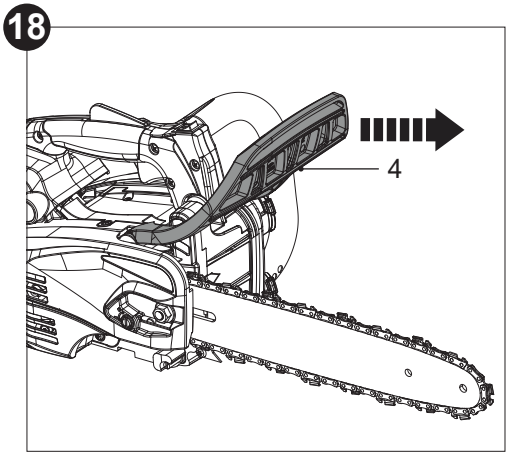

The chain brake in the engaged position, the saw chain is stopped as soon as the chain brake is activated (Fig. 18).

Chain brake test – manual chain brake
The following function check should be carried out before each use. The purpose of the chain brake testing is to reduce the possibility of injury due to kickback.

1. Set the chain brake (4) to a disengaged position (Fig. 17).
2. Start the engine as described in section **“Operation”**.
3. Press the throttle trigger lock-out (6), then fully press the throttle trigger (7) with your index finger and hold in this position.
4. While the engine is running, activate the chain brake by rolling your left hand forward against the front hand guard (4). Saw chain (3) should stop immediately.

WARNING! If the saw chain fails to stop when the chain brake is engaged, take the product to the nearest authorised service centre or a similarly qualified person! Do not use the product if the chain brake is not in working properly!

5059340255811-ECSP26-ChainSaw-Erbauer-GB-V04.indd 31 21/03/2024 5:57:27 pm

Throttle trigger lock-out
The throttle trigger lock-out (6) prevents unintentional activation of the throttle trigger (7). The throttle trigger (7) can only be activated if the throttle trigger lock-out (6) is pressed.

Chain catcher
The chain catcher (17) is intended to catch a torn saw chain (3) or saw chain which has jumped out of the guide bar (2). Through regular maintenance of the guide bar (2) and correct and regular tensioning of the saw chain (3), accidents of this type can be prevented.

DANGER! Risk of injury! The product must only be put into operation if no faults are found. If any safety equipment is defective, it must absolutely be replaced before the next use.

Operation

Stop switch
Use the stop switch (5) switch to start and stop the engine.
> **I** position: The engine can start and run.
> **O** position: The engine stops. After pushing the stop switch (5) to **O** position, the stop switch (5) automatically returns to the **I** position.

Check before starting:
1. Check the product, as well as accessories for damage before each use. Do not use the product if it is damaged or shows wear.
2. Double check that accessories and the guide bar/saw chain are properly fixed.
3. Check the fuel level and chain oil level, refill if necessary.
4. Always hold the product by its handles. Keep the handles dry and clean to ensure safe support.
5. Ensure that the air vents are always unobstructed and clear. Clean them if necessary with a soft brush. Blocked air vents may lead to overheating and damage the product.
6. Stop the engine immediately if you are disturbed while working by other people entering the working area. Always let the product come to complete stop before putting it down.
7. Do not overwork yourself. Take regular breaks to ensure you can concentrate on the work and have full control over the product.

NOTE: In some countries regulations define at what time of the day and on what special days products are allowed to be used and what restrictions apply! Ask your community for detailed information and observe the regulations in order to preserve a peaceful neighbourhood and avoid committing administrative offenses!

5059340255811-ECSP26-ChainSaw-Erbauer-GB-V04.indd 32 21/03/2024 5:57:27 pm

Starting the engine

DANGER! Risk of fire!
> Due to any spilled fuel, the product can catch fire.
> Wipe any spilled fuel up before starting.
> Start the engine a few metres away from the place where you have filled it.

DANGER! Risk of injury! If the chain brake is not engaged, the saw chain starts up directly after the engine is started. Make sure the chain brake is engaged before starting the engine!

NOTE: Risk of product damage!
Never twist the starter cord around your hand! Only pull on the handle!

Do not suddenly release the recoil starter handle! Allow the rope to return slowly and in a controlled manner each time it is pulled!

Engine cold start

1. Place the saw where it does not come into contact with any objects.
2. Engage the chain brake (4).
3. Press the primer (9) until the bubble is filled with fuel (6 times) (Fig. 19).
4. Set the choke (21) to CLOSE position (Fig. 20).

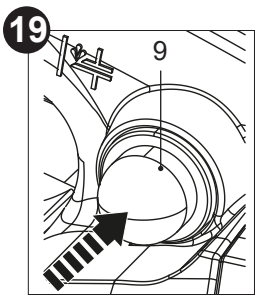

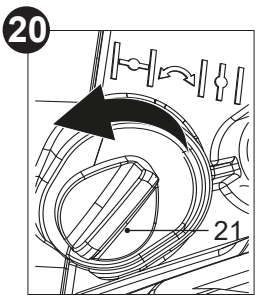

5059340255811-ECSP26-ChainSaw-Erbauer-GB-V04.indd 33 21/03/2024 5:57:27 pm

5. Hold the product securely to the ground. Place your left hand on the front handle (15) and additionally secure the product with your right knee (Fig. 21).

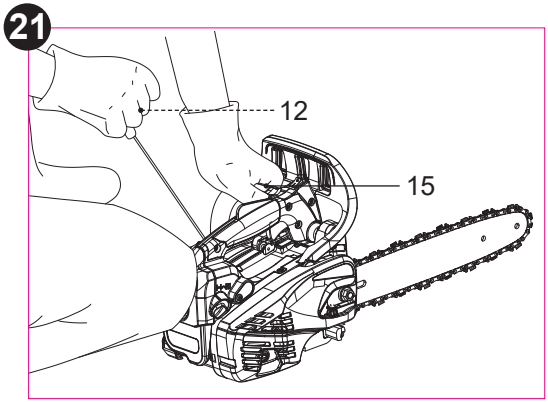

6. Pull the recoil starter handle (12) slowly with your right hand until you feel a definite resistance and then give it a brisk, strong pull. Repeat until the engine attempts to start but no more than 4 times.
7. If the engine does not start, set the choke (21) to OPEN position.
8. Pull the recoil starter handle (12) briskly and strongly. Repeat until the engine starts.
9. Squeeze the throttle trigger lock-out (6) and throttle trigger (7) and release them.
10. Let the product run in idle for **10 to 15 seconds** to let it warm up.
11. Disengage the chain brake (4).
12. To start cutting, grip the product with both hands, left hand holding the front handle (15) and the right hand holding the rear handle (8).

Engine warm start

1. Place the saw where it does not come into contact with any objects.
2. Engage the chain brake (4).
3. Set the choke (21) to CLOSE position (Fig. 19) then to OPEN position (Fig. 22), in order to partially open the throttle for easy starting.

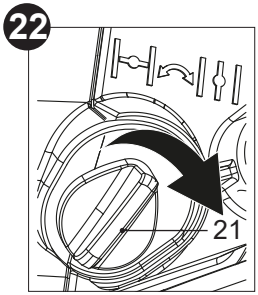

5059340255811-ECSP26-ChainSaw-Erbauer-GB-V04.indd 34 21/03/2024 5:57:28 pm

4. Hold the product securely to the ground. Place your left hand on the front handle (15) and additionally secure the product with your right knee (Fig. 20).
5. Pull the recoil starter handle (12) slowly with your right hand until you feel a definite resistance and then give it a brisk, strong pull. Repeat until the engine starts.
6. Squeeze the throttle trigger lock-out (6) and throttle trigger (7) and release them.
7. Disengage the chain brake (4).
8. To start cutting, grip the product with both hands, left hand holding the front handle (15) and the right hand holding the rear handle (8).

After starting the engine

1. Leave the engine running at idling speed for a while.
2. Slowly press down on the throttle trigger (7) to increase the engine speed.
3. Make sure the saw chain is sufficiently lubricated.
4. Check if the saw chain stops rotating when you release the throttle trigger (7).

Stopping the engine

1. Release the throttle trigger (7) and let the product run in idle for a while.
2. Engage the chain brake (4).
3. Push the stop switch (5) to **O** position until engine stops.

WARNING! The product continues to work for some time even after the engine has been stopped! Wait until it comes to a complete stop before you put the product down!

5059340255811-ECSP26-ChainSaw-Erbauer-GB-V04.indd 35 21/03/2024 5:57:28 pm

Basic operating / cutting procedure

1. To become proficient attend a recognised chain saw training course to learn how to operate chain saws safely and effectively. Familiarise yourself with all the controls and switches. Practise all movements with the product switched off.
2. Always hold the product firmly with both hands. Front handle (15) with the left hand and rear handle (8) with the right hand. Fully grip both handles at all times during operation. Never operate the product using only one hand.
3. Only use the product with a secure stance. Hold the product at the right-hand side of your body (Fig. 23).

23

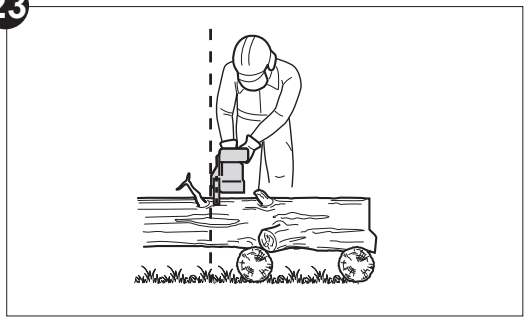

4. Check the proper lubrication as described in section “Before you start - Chain lubrication” before performing any cut.
5. Ensure the saw chain (3) is running at full speed before it makes contact with the wood. Use the spiked bumper (16) to secure the product onto the wood before starting to cut and use it as a leverage point while cutting (Fig. 24).

24

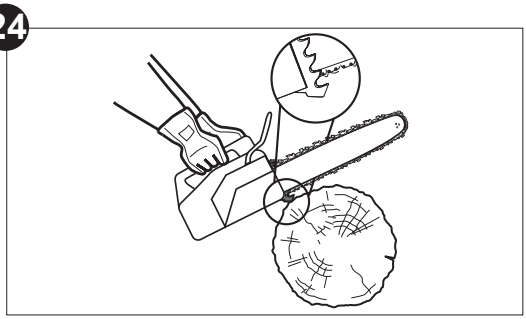

6. Reset the spiked bumper (16) at a low point when cutting thicker logs by pulling the product slightly backwards until the gripping teeth release, and reposition at lower level to continue sawing. Do not remove the product completely from the wood.
7. Do not force the saw chain while cutting, let the chain do the work, using the gripping teeth to apply minimal leverage pressure.

5059340255811-ECSP26-ChainSaw-Erbauer-GB-V04.indd 36 21/03/2024 5:57:28 pm

8. Do not operate the product with arms fully extended or attempt to saw areas which are difficult to reach, or on a ladder. Never use the product above shoulder height (Fig. 25).

25

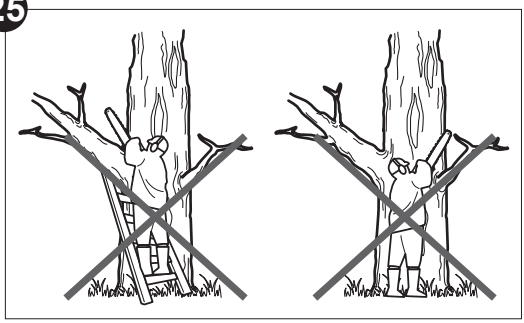

9. Optimum sawing is achieved if the chain speed remains constant during cutting.
10. Be careful when reaching the end of the cut. The weight of the product may change unexpectedly as it cuts free from the wood. This can cause accidents to the legs and feet. Always remove the product from a wood cut while the product is running.
11. Check that the oil feed to the chain is operating correctly; run the chain saw at medium speed and ensure that the chain has received a consistent coating of oil.

Kickback

WARNING! Beware of kickback! Kickback can lead to dangerous loss of control of the product and result in serious or fatal injury to the operator or anyone standing close by! Always be alert because rotational kickback and pinch kickback are major product operational dangers and the leading cause of most accidents!

Kickback may occur if the nose or tip of the guide bar touches an object, or if wood pinches the saw chain in the cut. In some cases, contact with the tip of the guide bar (2) may cause a lightning-fast reverse reaction, kicking the guide bar up and back toward the operator (Fig. 26).

26

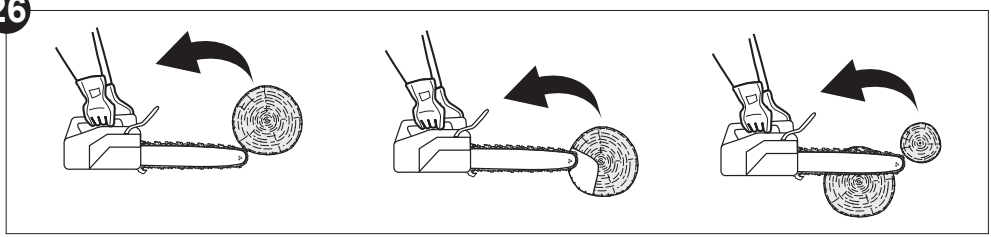

5059340255811-ECSP26-ChainSaw-Erbauer-GB-V04.indd 37 21/03/2024 5:57:29 pm

1. Pinching the saw chain (3) along the bottom of the guide bar (2) may pull the product forward away from the operator (“skating”) (Fig. 27).
2. Pinching the saw chain along the top of the guide bar may push the guide bar rapidly back toward the operator (“bouncing”) (Fig. 28).

27

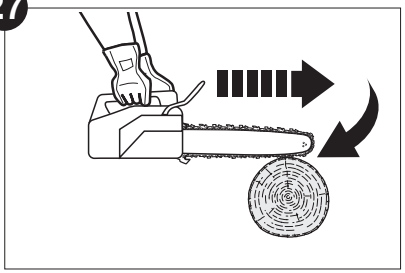

28

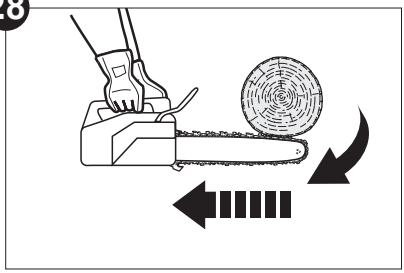

3. Any of these reactions may cause losing control of the product, which could result in serious personal injury or even death.
4. With a basic understanding of “kickback”, the element of surprise can be reduced or eliminated. Sudden surprise contributes to the majority of accidents.
5. Keep a good firm grip on the product with both hands, the right hand on the rear handle (8) and the left hand on the front handle (15), when the engine is running. Maintain a firm grip with your thumbs and fingers encircling the handles. A firm grip will help you reduce “kickback” and maintain control of the product.
6. You should carefully read all safety warnings and user instructions before attempting to operate this product.

To avoid kickback:

1. Saw with guide bar at a flat angle.
2. Never work with a loose, widely stretched or the heavily worn out chain.
3. Ensure chain is sharpened correctly.
4. Never saw above shoulder height.
5. Never work with the tip of the guide bar.
6. Always hold the product firmly with both hands.
7. Always use a low kickback chain.
8. Apply the metal gripping teeth for leverage.
9. Ensure correct chain tension.
10. Do only cut with the engine at high speeds.
11. Do not let the nose of the guide bar contact a log, branch, or any other obstruction which could be hit while you are operating the product.
12. Follow manufacturer’s sharpening and maintenance instructions for the saw chain.
13. Only use replacement guide bars and saw chains specified by the manufacturer or equivalent replacements.

5059340255811-ECSP26-ChainSaw-Erbauer-GB-V04.indd 38 21/03/2024 5:57:29 pm

WARNING! Most “kickback” accidents happen during limbing! Pay close attention to the position of the ‘kickback’ zone of the bar when you are “limbing branches that are under tension.

Felling a tree

1. When bucking and felling operations are being performed by two or more persons at the same time, the felling operations should be separated from the bucking operation by a distance of at least twice the height of the tree being felled. Trees should not be felled in a manner that would endanger any person, strike any utility line or cause any property damage. If the tree does make contact with any utility line, the company should be notified immediately.
2. The product operator should keep on the uphill side of the terrain as the tree is likely to roll or slide downhill after it is felled.
3. An escape path should be planned and cleared as necessary before cuts are started. The escape path should extend back and diagonally to the rear of the expected line of fall (Fig. 29).
4. Before felling is started, consider the natural lean of the tree, the location of larger branches and the wind direction to judge which way the tree will fall.
5. Remove dirt, stones, loose bark, nails, staples and wire from the tree

29

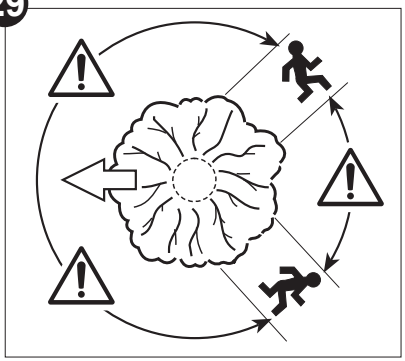

Notching undercut

Make the notch (Fig. 30, B) 1/3 the diameter of the tree, perpendicular to the direction of falls (Fig. 30). Make the lower horizontal notching cut first. This will help to avoid pinching either the saw chain or the guide bar when the second notch is being made.

30

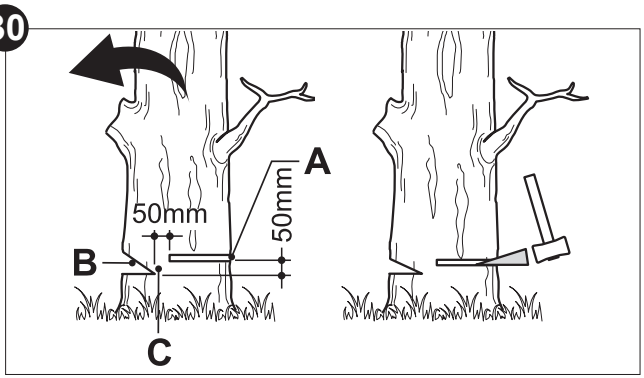

5059340255811-ECSP26-ChainSaw-Erbauer-GB-V04.indd 39 21/03/2024 5:57:29 pm

Felling back cut

1. Make the felling back cut (Fig. 30, A) at least 50 mm higher than the horizontal notching cut (Fig. 30). Keep the felling back cut parallel to the horizontal notching cut. Make the felling back cut so enough wood is left to act as a hinge. The hinge (Fig. 30, C) wood keeps the tree from twisting and falling in the wrong direction. Do not cut through the hinge.
2. As the felling gets close to the hinge, the tree should begin to fall. If there is any chance that the tree may not fall in desired direction or it may rock back and bind the saw chain, stop cutting before the felling back cut is complete and use wedges of wood, plastic or aluminium to open the cut and drop the tree along the desired line of fall.
3. When the tree begins to fall remove the product from the cut, stop the engine, put the product down, then use the retreat path planned. Be alert for overhead limbs falling and watch your footing.

Limbing and pruning

Limbing is removing the branches from a fallen tree. When limbing leave larger lower limbs to support the log off the ground. Remove the small limbs in one cut (Fig. 31). Branches under tension should be cut from the bottom up to avoid binding the product.

31

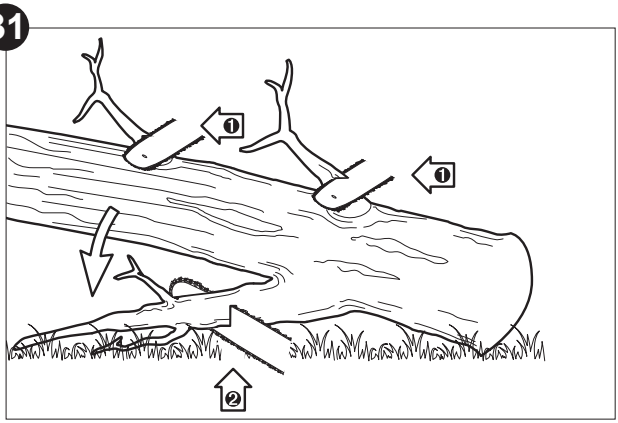

WARNING! Never climb into a tree to limb or prune! Do not stand on ladders, platforms, logs, or in any position which may cause you to lose the balance or control of the saw! When pruning trees, it is important not to make the flush cut next to main limp or trunk until you have cut off the limb further out to reduce the weight! This prevents stripping the bark from the main member!

WARNING! If the limbs to be pruned are above chest height, hire a professional to perform the pruning!

5059340255811-ECSP26-ChainSaw-Erbauer-GB-V04.indd 40 21/03/2024 5:57:30 pm

Cutting spring poles

A spring pole is any log, branch, rooted stump, or sapling which is bent under tension by other wood so that it springs back if the wood holding it is cut or removed.
On a fallen tree, a rooted stump has a high potential of springing back to the upright position during the bucking cut to separate the log from the stump. Watch out for spring poles, they are dangerous.

Bucking a log

Bucking is cutting a log into lengths. It is important to make sure your footing is firm and your weight is evenly distributed on both feet. When possible, the log should be raised and supported by the use of limbs, logs or chocks.

1. Follow the simple directions for easy cutting. When the log is supported along its entire length (Fig. 32), it is cut from the top (overbuck).
2. When the log is supported on one end (Fig. 33), cut 1/3 the diameter from the underside (underbuck). Then make the finished cut by overbucking to meet the first cut.

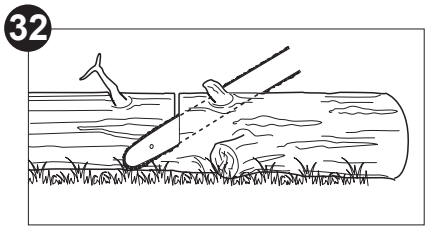

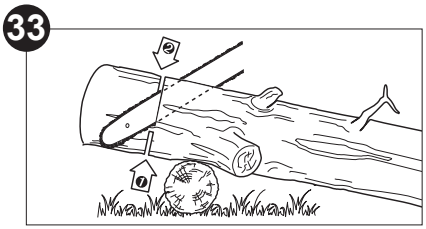

3. When the log is supported on both ends (Fig. 34), cut 1/3 the diameter from the top (overbuck). Then make the finished cut by underbucking the lower 2/3 to meet the first cut.
4. When bucking on a slope always stand on the uphill side of the log (Fig. 35). When “cutting through”, to maintain complete control release the cutting pressure near the end of the cut without relaxing your grip on the product handles. Do not let the chain contact the ground. After completing the cut, wait for the saw chain to stop before you move the product. Always stop the engine before moving from tree to tree.

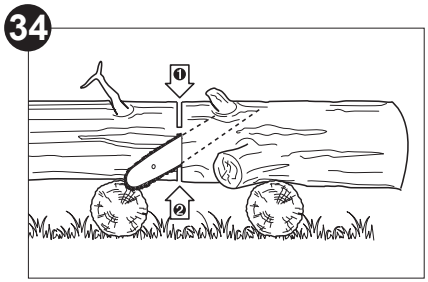

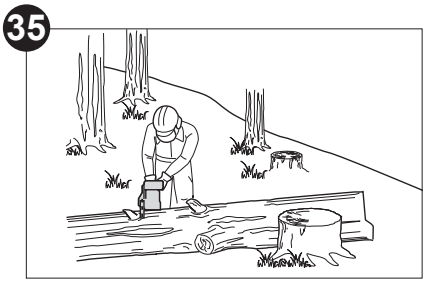

5059340255811-ECSP26-ChainSaw-Erbauer-GB-V04.indd 41 21/03/2024 5:57:30 pm

5. Support small logs on a sawing stand or another log while bucking (Fig. 36).
6. If the wood diameter is large enough for you to insert a soft bucking wedge without touching the chain, you should use the wedge to hold the cut open to prevent pinching (Fig. 37).

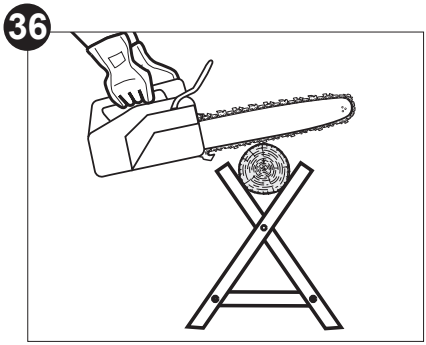

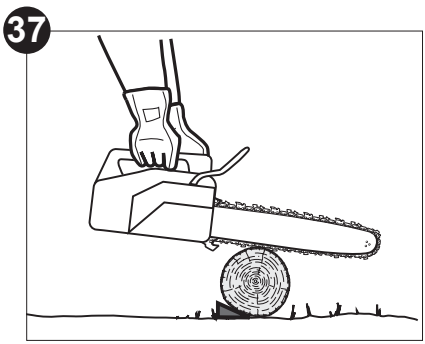

Freeing a trapped saw

It the saw becomes trapped during cutting, operators should

a) switch off the saw and attach it securely to the tree inboard (i.e. towards the trunk side) of the cut or to a separate tool line,
b) pull the saw from the kerf while lifting the branch as necessary, and
c) if necessary, use a handsaw or second chain saw to release the trapped saw by cutting a minimum of 30 cm away from the trapped saw.

Whether a handsaw or a chain saw is used to free a trapped saw, the release cuts should always be outboard (toward the tips of the branch), in order to prevent the saw being taken with the section and further complicating the situation.

Regardless of whether a handsaw or a chain saw is used to release a jammed chain saw, the cuts to release the chain saw should always be made on the outside (towards the branch tips) in order to ensure that the chain saw does not fall along with the sawn off parts and make the situation even more complicated.

5059340255811-ECSP26-ChainSaw-Erbauer-GB-V04.indd 42 21/03/2024 5:57:30 pm

Working with tree service chain saws from rope and harness

WARNING! The following operation may only be performed by professionally trained and experienced operators! The instructions present only a basic overview of rules and precautions to be observed when using the product as a train/service chain saw! They may therefore not be used as solely training material or displacement of an official training course!

Overview

The following instructions set out working practices aimed at reducing the risk of injury from tree service chain saws when working at height from a rope and harness. While it may form the basis of guidance and training literature, it should not be regarded as a substitute for formal training. The given instructions are only an example of best working practice. National laws and regulations should always be followed.

The following instructions include

1. general requirements that should be met before using a tree service chain saw for work at height from a rope and harness,
2. preparations for using a tree service chain saw from a rope and harness, and
3. use of a tree service chain saw for pruning and dismantling, including secure work positioning for two-handed use, starting the chain saw, cutting with the chain saw, restrictions on one-handed use and freeing a trapped saw.

These instructions do not deal with techniques to control sections of branches and stems cut by the saw.

General recommendations

The operator of a tree service chain saw working at height from a rope and harness should never work alone. A ground worker trained in appropriate emergency procedures should be present to assist.

The operator should be trained in general safe climbing and work positioning techniques and should be properly equipped with harness, ropes, strops, carabiners and other equipment for maintaining secure and safe working positions for both himself and the saw.

Preparing the saw for use

The chain saw should be checked, fuelled, started and warmed up by the ground worker and then switched off before being sent up to the operator in the tree.

5059340255811-ECSP26-ChainSaw-Erbauer-GB-V04.indd 43 21/03/2024 5:57:30 pm

The chain saw should be fitted with a suitable strop for attachment to the operator's harness (Fig. 38).

a) Secure the strop around the attachment point on the rear of the saw.

b) Provide suitable carabiners to allow indirect (i.e. via the strop) and direct attachment (i.e. at the attachment point on the saw) of the saw to the operator's harness.

c) Ensure the saw is securely attached when sent up to the operator.

d) Ensure the saw is secured to the harness before disconnecting it from the means of ascent.

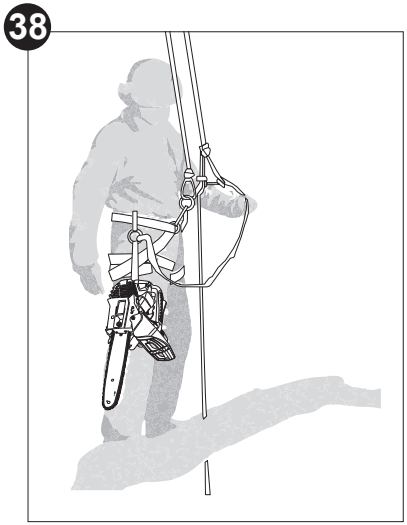

Figure 38 - Example of attachment of tree service chain saw to operator's harness

The ability to directly attach the saw to the harness reduces the risk of damage to equipment when moving around the tree. The saw should always be switched off when directly attached to the harness.

The saw should only be attached to the recommended attachment points on the harness. These may be at mid-point (front or rear) or at the sides. Wherever possible, the saw should be attached to the centre rear mid-point to keep it clear of climbing lines and to support its weight centrally down the operator's spine (Fig. 39).

When moving the saw from any one attachment point to another, the operator should ensure that it is secured in the new position before releasing it from the previous attachment point.

5059340255811-ECSP26-ChainSaw-Erbauer-GB-V04.indd 44 21/03/2024 5:57:31 pm

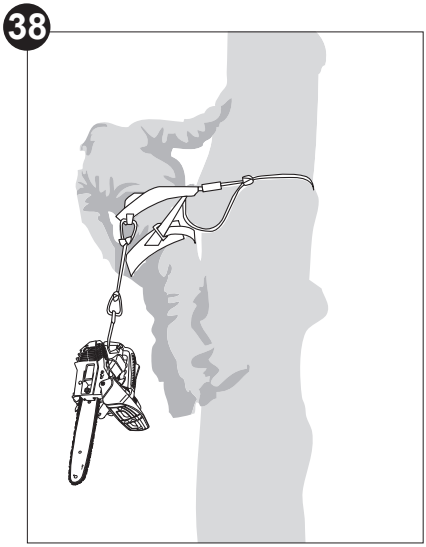

Figure 39 - Example of attachment of tree service chain saw to centre rear midpoint on harness

Using the saw in the tree

An analysis of accidents with these saws during tree service operations shows the primary cause as being inappropriate one-handed use of the saw. In the vast majority of accidents, operators fail to adopt a secure work position that allows them to hold both handles of the saw, resulting in an increased risk of injury due to

> not having a firm grip on the saw if it kicks back,
> a lack of control of the saw, such that it is more likely to come into contact with climbing lines and the operator's body (particularly the left hand and arm), and
> loss of control owing to an insecure work position and resulting in contact with the saw (unexpected movement during operation of the saw).

5059340255811-ECSP26-ChainSaw-Erbauer-GB-V04.indd 45 21/03/2024 5:57:31 pm

Securing the work position for two-handed use
In order to allow the saw to be held with both hands, as a general rule, operators should aim for a secure work position in which the saw is operated at
> hip level, when cutting horizontal sections, and
> solar-plexus level, when cutting vertical sections.

Where the operator is working close into vertical stems with low lateral forces on the work position, secure footing could be all that is needed for maintaining a secure work position. However, as operators move away from the stem, they will need to take measures to remove or counteract increasing lateral forces by, for example, redirecting the main line via a supplementary anchor point or using an adjustable strop direct from the harness to a supplementary anchor point (Fig. 40).

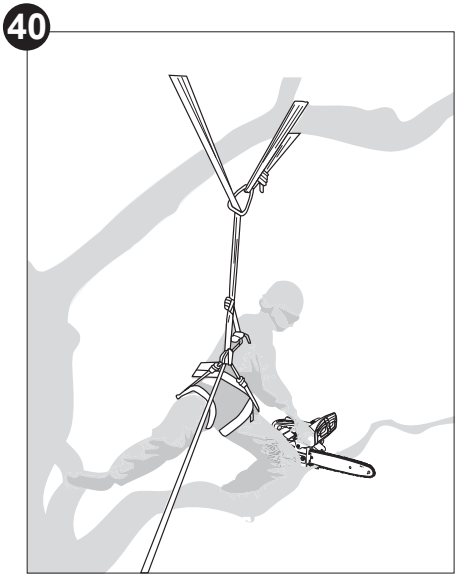

Figure 40 - Example of redirection of main line via supplementary anchor point

5059340255811-ECSP26-ChainSaw-Erbauer-GB-V04.indd 46 21/03/2024 5:57:31 pm

Gaining a secure footing at the work position can be aided by the use of a temporary foot stirrup created from an endless sling (Fig. 41).

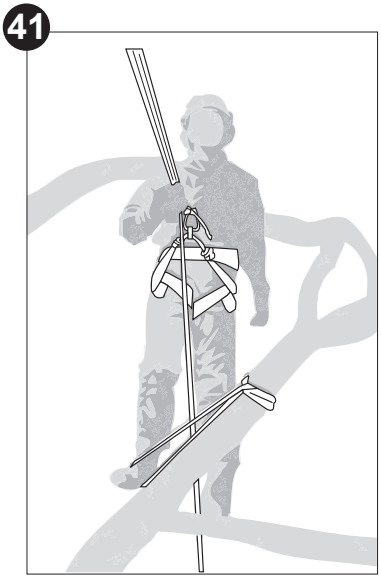

Figure 41 - Example of temporary foot stirrup created from endless sling

Starting the saw in the tree

When starting the saw in the tree, the operator should
a) apply the chain brake before starting,
b) hold the saw on either the left or right side of the body when starting:
    1) on the left side, holding the saw with the left hand on the front handle and thrusting the saw away from the body while holding the pull starter cord in the right hand, or
    2) on the right side, holding the saw with the right hand on either handle

The chain brake should always be engaged before a running saw is lowered onto its strop.

The operator should always check that the saw has sufficient fuel before undertaking critical cuts.

5059340255811-ECSP26-ChainSaw-Erbauer-GB-V04.indd 47 21/03/2024 5:57:31 pm

One-handed use of the chain saw
Operators should not use tree service chain saws one-handed when the work position is unstable or in preference to a handsaw when cutting small diameter wood at the branch tips.

Tree service chain saws should only be used one-handed where

a) operators cannot gain a work position enabling two-handed use,

b) they need to support their working position with one hand, and

c) the saw is being used at full stretch, at right angles to and out of line with the operator's body.

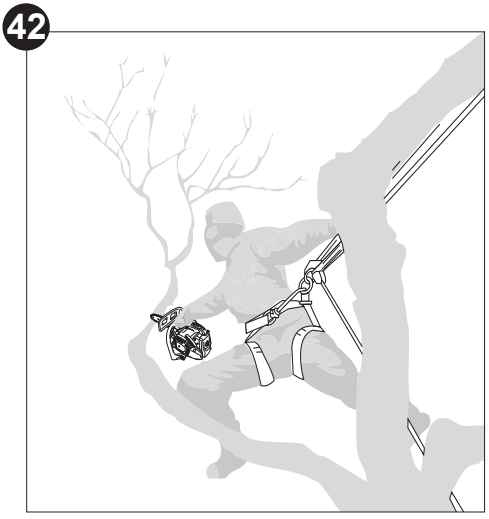

Figure 42 - Example of one-handed use of the chain saw at full stretch

Operators should never
> cut with the kickback zone at the tip of the chain-guide bar,
> "hold and cut" sections, or
> attempt to catch falling sections.

5059340255811-ECSP26-ChainSaw-Erbauer-GB-V04.indd 48 21/03/2024 5:57:31 pm

Freeing a trapped saw

It the saw becomes trapped during cutting, operators should

a) switch off the saw and attach it securely to the tree inboard (i.e. towards the trunk side) of the cut or to a separate tool line,
b) pull the saw from the kerf while lifting the branch as necessary, and
c) if necessary, use a handsaw or second chain saw to release the trapped saw by cutting a minimum of 30 cm away from the trapped saw.

Whether a handsaw or a chain saw is used to free a trapped saw, the release cuts should always be outboard (toward the tips of the branch), in order to prevent the saw being taken with the section and further complicating the situation.

Regardless of whether a handsaw or a chain saw is used to release a jammed chain saw, the cuts to release the chain saw should always be made on the outside (towards the branch tips) in order to ensure that the chain saw does not fall along with the sawn off parts and make the situation even more complicated.

After use

1. Stop the engine, disconnect the spark plug connector (10b) and let the product cool down.
2. Check, clean and store the product as described in section **“The golden rules for care”**.

5059340255811-ECSP26-ChainSaw-Erbauer-GB-V04.indd 49 21/03/2024 5:57:31 pm

The golden rules for care

WARNING! Always stop the engine, disconnect the spark plug connector and let the product cool before performing inspection, maintenance and cleaning work.

DANGER! Proper maintenance is essential for safe and trouble free operation. Improper maintenance, or failure to address a problem instantly can cause a malfunction which can result in serious injury or even death.

1. Keep the product clean. Remove debris after each use and before storage.
2. Regular and proper cleaning helps to ensure safe operation and prolongs the life of the product.
3. Inspect the product before each use for worn and damaged parts. Do not operate it if you find broken and worn parts. Replace worn parts as necessary or contact an authorised service centre for repair before using the product again.

WARNING! Only perform repairs and maintenance work according to these instructions! All further works must be performed by a qualified specialist!

Cleaning

NOTE: Do not use chemical, alkaline, abrasive or other aggressive detergents or disinfectants to clean this product as they might be harmful to its surfaces.

Cleaning the housing

> Use a damp, lint-free cloth to clean the housing of the product.
> Do not emerge the product into water or any liquids.
> Clean the ventilation slots at the side cover of the engine with a soft brush. Clogged ventilation slots might cause the engine to overheat.
> Wipe the surface with a dry cloth afterwards.

Cleaning the saw chain

> Use a soft plastic brush to clean the saw chain (3) from dirt.
> Use a resin solvent (not provided) to clean the saw chain. Read the resin solvent manufacturer's instructions before proceeding.
> To protect the saw chain from rust and oxidation, lubricate it with a special saw chain oil (not provided).

5059340255811-ECSP26-ChainSaw-Erbauer-GB-V04.indd 50 21/03/2024 5:57:32 pm

Cleaning the guide bar

> Disassemble the guide bar (2) and saw chain in reversed order from assembly.
> Remove any dirt accumulated inside the guide bar slot using the putty knife (not provided) (Fig. 43).
> Use a damp, lint-free cloth to clean the surface.
> Wipe the surface with a dry cloth afterwards.

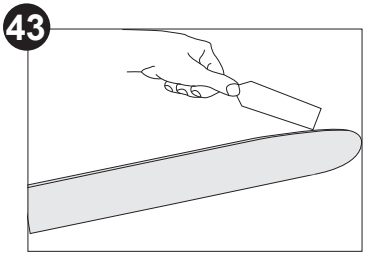

Maintenance table

Inspect and maintain this product regularly based on below maintenance table. Keep the chain saw in good working condition during maintenance.

Part	Task	Before/after each use	Every 10 hours of operation	Every 25 hours of operation
Cylinder fins	clean		X	
Spark plug	check			X
	clean			X
	replace		whenever necessary	
Air filter	check	X		
	clean		X	
	replace		whenever necessary	
Saw chain	check	X		
	lubricate	X		
	clean	X		
	replace		whenever necessary	

Chain catcher

Replace a damaged or worn chain catcher (17) with a new one of the same type.

1. Loosen the bolt of the chain catcher (17) and remove it.
2. Fix a new chain catcher to the product.

5059340255811-ECSP26-ChainSaw-Erbauer-GB-V04.indd 51 21/03/2024 5:57:32 pm

Sprocket wheel

1. Clean the sprocket wheel.
2. Using a disposable lube gun, insert the needle nose into the lubrication hole (1) and inject grease until it appears at the outside edge of the sprocket (Fig. 44).
3. Make sure that the chain brake is disengaged. Rotate the saw chain (3) by hand. Repeat the lubrication procedure until the entire sprocket has been greased.

44

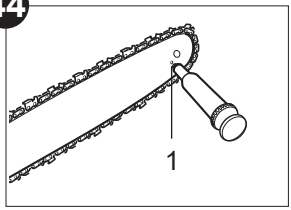

Guide bar and saw chain maintenance

Most guide bar problems can be prevented merely by keeping the product well maintained. Incorrect filing and non-standard cutter and depth gauge settings are the causes of most guide bar problems, primarily resulting in uneven bar wear. As the bar wears unevenly, the rails widen, which may cause the chain to clatter and make it difficult to complete straight cuts. If the guide bar is insufficiently lubricated and the product is operated with a saw chain which is too tight, this will contribute to rapid bar wear. To help minimise bar wear, maintenance of the guide bar as well as the saw chain is recommended.

1. Disassemble the guide bar (2) and saw chain (3) in reversed order from assembly.
2. Check the oiling port for clogging and clean if necessary to ensure proper lubrication of the guide bar (2) and saw chain (3) during operation. Use a soft wire small enough to insert into the oil discharge hole (Fig. 45).

45

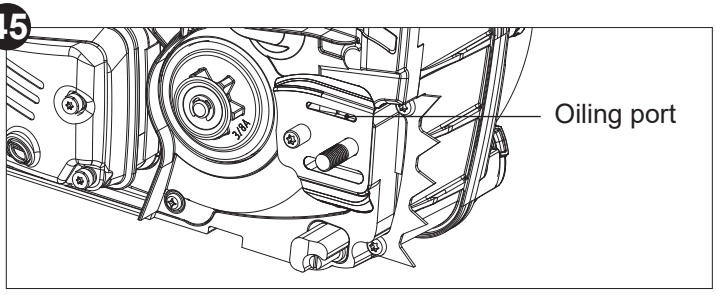

NOTE: The condition of the oil passages can be easily checked. If the passages are clear, the chain will automatically give off a spray of oil within seconds of the product starting. Your product is equipped with an automatic oiling system.

3. Check the drive sprocket. If it is worn or damaged due to strain, have it replaced by an authorised service agent.

5059340255811-ECSP26-ChainSaw-Erbauer-GB-V04.indd 52 21/03/2024 5:57:32 pm

4. Remove any dirt accumulated inside the guide bar (2) slot using the putty knife (not provided) (Fig. 46).

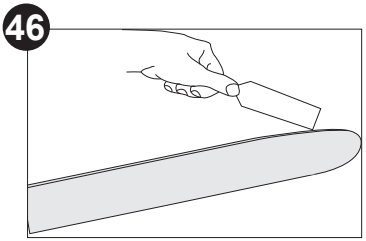

5. Check the guide bar “rail” for wear: Hold a ruler (straight edge) against the side of the guide bar (2) and “cutter side plates”. If there is a gap between the ruler and guide bar (2) the guide bar “rail” is normal. If there is no gap (ruler flush against the side of the guide bar (2)) the guide bar “rail” is worn and needs to be replaced with a new one of the same type (Fig. 47).

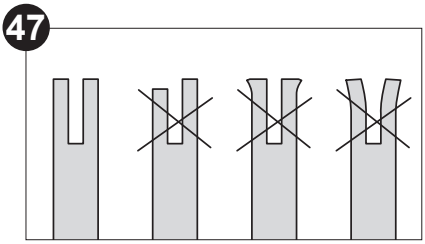

6. Check the saw chain (3) for possible wear and damages. Replace it with a new one if required. Experienced user can sharpen a dull saw chain (see section **“Saw chain sharpening”** below).
7. Refit the saw chain (3) and the guide bar (2) as described under section **“Assembly”**.

Saw chain sharpening

NOTE: Never saw with a blunt chain. The saw chain is blunt if you have to push the product into the tree and the chips are very small.

1. Have the saw chain (3) sharpened professionally at an authorised service centre or sharpen the chain yourself by using the file (26).

WARNING! Only sharpen the saw chain yourself if you are trained and have experience! Use proper tools to sharpen the saw chain!

5059340255811-ECSP26-ChainSaw-Erbauer-GB-V04.indd 53 21/03/2024 5:57:32 pm

2. The height difference between the tooth and the ridge is the cutting depth. When sharpening the saw chain (3) you have to consider the following points (Fig. 48).
> File angle
> Cutting angle
> File position
> Diameter of round file
> File depth
3. To sharpen the chain proceed as follows:
> Use protective gloves.
> Ensure the chain is correctly tensioned.
> Engage the chain brake to lock the chain on the bar.

4. Use the chain file (26), with diameter 1.1 times the cutting tooth depth. Make sure 20 % of the file diameter is above the cutter's top plate.
5. File at an angle perpendicular to the bar, and at an angle of 25° to the direction of travel (Fig. 49).
6. File each tooth from the inside towards outside only. File one side of the chain first than turn the saw around and repeat the process.
7. Sharpen each tooth equally by using the same number of strokes.
8. Keep all cutter lengths equal. Check the safety depth gauge height every 5 sharpenings. If the depth gauges are also trimmed it is essential that the original profile be restored.

48

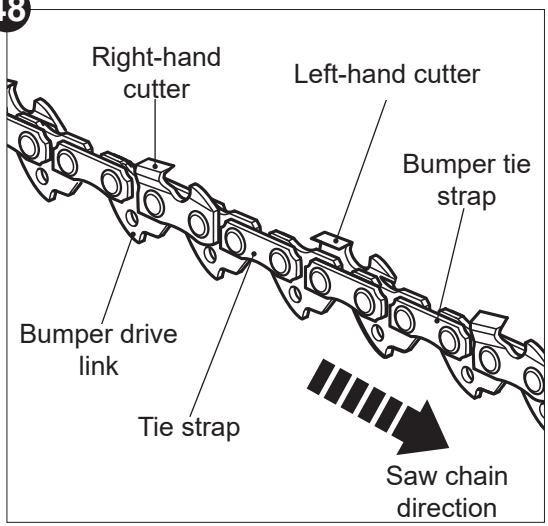

49

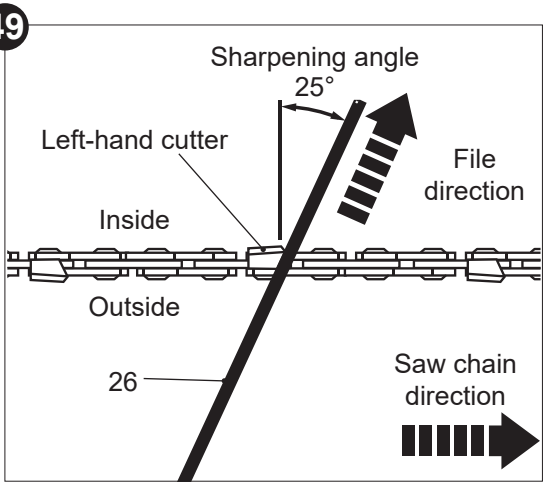

5059340255811-ECSP26-ChainSaw-Erbauer-GB-V04.indd 54 21/03/2024 5:57:33 pm

9. Use a depth gauge measuring instrument to check the height of the depth gauge. Depth gauge measuring jigs are available from most reputable tool merchants (Fig. 50).

50

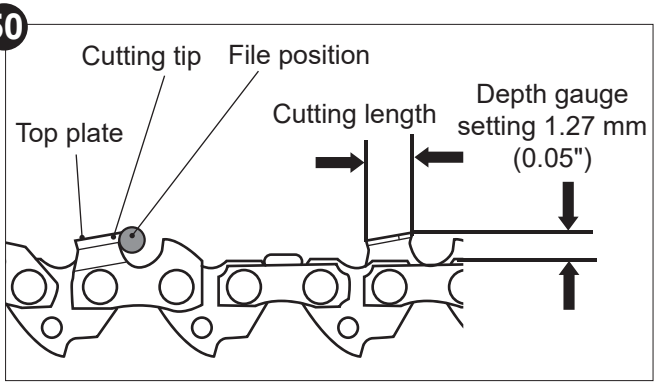

Air filter

Inspect the air filter (10a) regularly. Clean or replace it with a new one if necessary.

1. Loosen the locking screw on the back cover (10). Remove the back cover (10) (Fig. 51).
2. Remove the air filter (10a) and tap it on a stable surface to remove dust. Use compressed air (max. 3 bar) to remove stubborn dust.
3. Apply a small amount of air filter oil on the filter to obtain an optimal performance.
4. Wring out surplus oil and put the filter into the case.
5. Refit the filter and then the back cover (10).

51

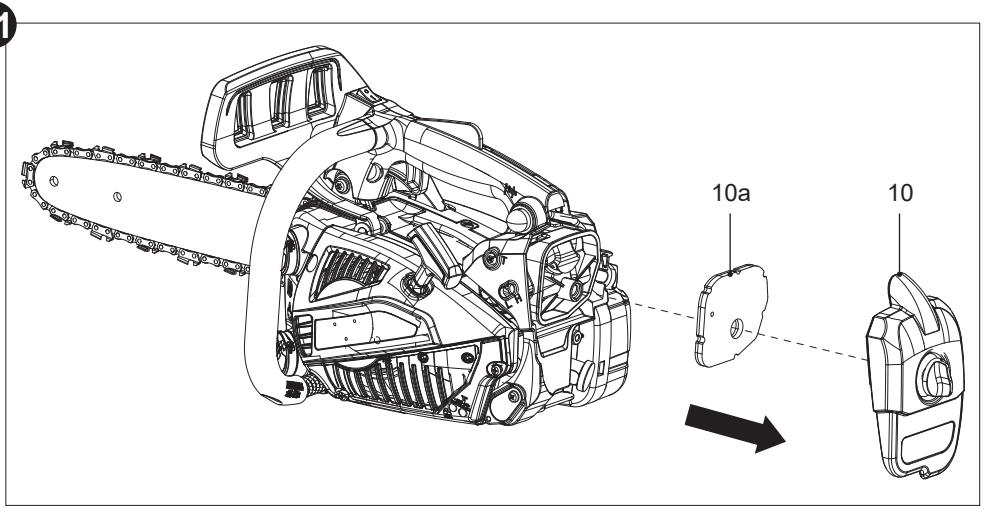

5059340255811-ECSP26-ChainSaw-Erbauer-GB-V04.indd 55 21/03/2024 5:57:34 pm

Spark plug

NOTE: For good performance, the spark plug must be properly gapped and free of deposits.

Inspect the spark plug every 25 hours or before long-term storage over 180 days. Clean or replace with a new one if necessary (type: CMR6A).

1. Loosen the locking screw on the back cover (10). Remove the back cover (10).
2. Disconnect the spark plug connector (10b) (Fig. 52).
3. Loosen the spark plug anti-clockwise using the multi-tool (24) and remove it carefully.

52

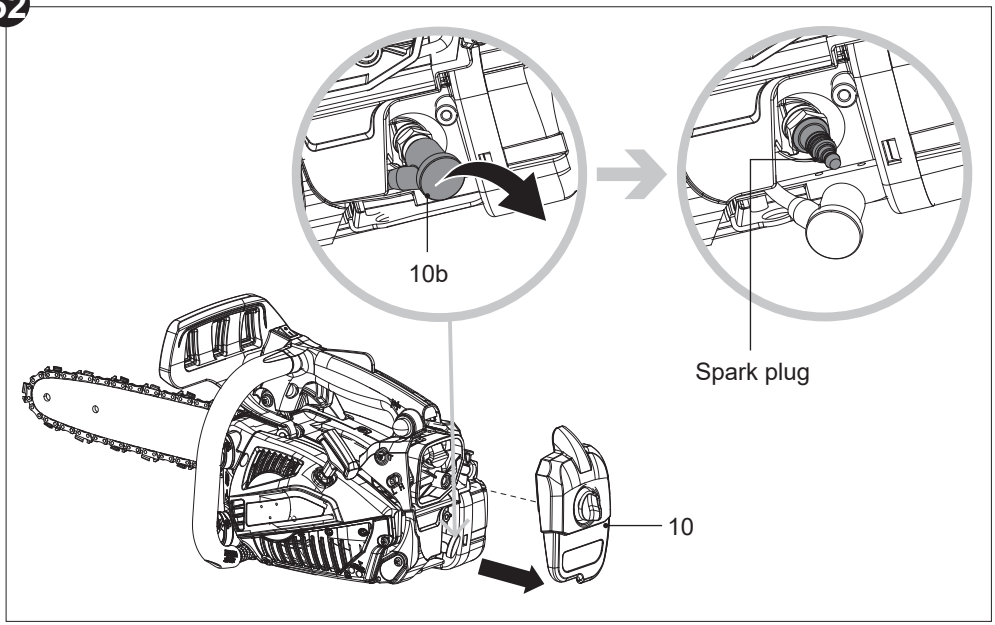

5059340255811-ECSP26-ChainSaw-Erbauer-GB-V04.indd 56 21/03/2024 5:57:35 pm

4. Check the spark plug for damage and wear. The colour of the electrode should be light-brown.
5. Remove the deposits from the electrode with a soft wired brush. Avoid heavy cleaning of the electrode.
6. Dry the spark plug with a soft cloth, if it is wet from fuel.
7. Check the spark plug gap. It should be 0.7 mm (Fig. 53).
8. Replace with a new spark plug if either the electrode or the insulation is damaged.
9. When replacing the spark plug, first screw it in hand tight and then lightly tighten it with the multi-tool (24).

53

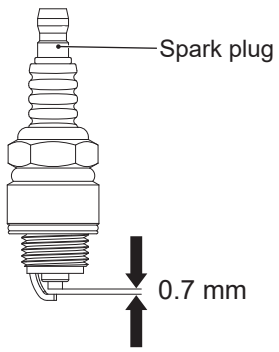

NOTE: Do not over tighten the spark plug to avoid any damage!

10. Refit the spark plug connector (10b) and back cover (10) and secure it with the locking screw.

Carburetor

The carburetor has been carefully set at the factory. Adjustment may be necessary if you notice that the engine does not idle (e.g. the saw chain (3) keeps running when the throttle trigger (7) is released). Contact an authorised service centre or dealer to do idle speed adjustment.

WARNING! Keep others away when making idle speed adjustment. Keep the saw chain (3) off the ground and ensure that it does not contact with any object. The saw chain (3) will be running during this procedure. Wear personal protective equipment and observe all safety precautions.

1. Release the throttle trigger (7) and allow the engine to idle.
2. Turn the idle speed screw clockwise using a flat-head screwdriver (25) to increase engine speed if engine stalls or dies in idle mode (Fig. 54).
3. Turn idle speed screw anticlockwise using a flat-head screwdriver (25) to decrease engine speed if the cutting attachment runs in idle mode.

5059340255811-ECSP26-ChainSaw-Erbauer-GB-V04.indd 57 21/03/2024 5:57:36 pm

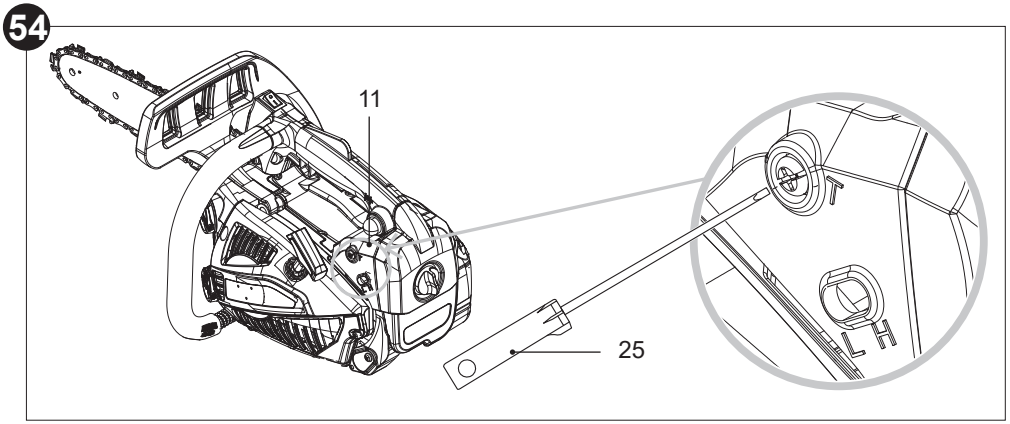

WARNING! Adjusting the screws L and H must be performed by an authorised service centre or a similarly qualified person. Using a single D screwdriver (not provided) turn the screws L and H to adjust the quantity of fuel in relation to the air.

Silencer

If it be necessary to modify or replace the silencer, contact an authorised service centre or a similarly qualified person.

Spare parts/Replacement parts

The following parts of this product may be replaced by the consumer. Spare parts are available at an authorised dealer or through our customer service.

Description	Model no. or Specification
Guide bar (2)	OREGON® / 124BXNA041
Saw chain (3)	OREGON®/ 80TXL051X
Spark plug	CMR6A (Gap of electrodes: 0.7 mm) or other model with same specifications

5059340255811-ECSP26-ChainSaw-Erbauer-GB-V04.indd 58 21/03/2024 5:57:37 pm

Repair

This product does not contain any parts that can be repaired by the consumer. Contact an authorised service centre or a similarly qualified specialist to have it checked and repaired.

Storage

WARNING! Risk of injury! Make sure that unauthorized persons do not have access to the product!

NOTE: Good storage conditions are important for keeping your product trouble-free.

1. Clean the product as described above.
2. Attach transportation guards, if applicable.
3. Store the product and its accessories in a dry, frost-free, well-ventilated place.
4. Always store the product in a place that is inaccessible to children. The ideal storage temperature is between 10 and 30 °C.
5. Store the product in its bag or cover it with a suitable cloth to protect it against dust.

Short term storage

1. Let the product cool down before you store it.
2. Store the product as horizontally as possible. Make sure that no fuel-oil mixture can run out of the carburetor.

Long term storage

NOTE: Risk of product damage!

> If you are not going to be using the product for a while, remove the fuel and saw chain oil from the product. This way, you will prevent a gumming-up of the engine and of the grease pump.

> Store the product in a dry place and far away from possible sources of ignition such as ovens, gas thermostats, etc.

1. Empty both tanks if you are not going to use the product for an extended period of time (more than 3 months) and before storing it for the winter.
2. Start the engine and let it run until the engine stops by itself (see “Starting the engine”).
3. Let the engine cool down (approx. 5 min).
4. Disconnect the spark plug connector (10b) and remove the spark plug.
5. Let a teaspoon of clean two-stroke engine oil run into the combustion chamber.
6. Pull the recoil starter handle (12) slowly several times in order to coat the internal components with the oil.
7. Refit the spark plug.

5059340255811-ECSP26-ChainSaw-Erbauer-GB-V04.indd 59 21/03/2024 5:57:37 pm

Transportation

1. Stop the engine and disconnect the spark plug connector (10b) before transporting the product anywhere.
2. Attach the guide bar cover (28), if applicable.
3. Always carry the product by its handle.
4. Protect the product from any heavy impact or strong vibrations which may occur during transportation in vehicles.
5. Secure the product to prevent it from slipping or falling over, loss of fuel, damage and injury.

If you are transporting the product in a vehicle:

> Let the product cool down.
> Empty both tanks.
> Secure the product against slipping using bungee cords or other similar means.

Troubleshooting

Suspected malfunctions are often due to causes that the operators can fix themselves. Therefore check the product using this section. In most cases, the problem can be solved quickly.

WARNING! Only perform the steps described in these instructions! All further inspection, maintenance and repair work must be performed by an authorised service centre or a similarly qualified specialist if you cannot solve the problem yourself!

Problem	Possible cause	Solution
Engine does not start	Tank empty?	Fill the fuel tank.
	Incorrect starting procedure?	Follow the engine starting procedure.
	Spark plug connector not firmly attached?	Attach the spark plug connector firmly.
	Spark plug connector is dirty?	Clean the spark plug connector.
	Excess fuel in the combustion chamber?	Loosen throttle trigger lock-out, set the choke to OPEN position, start engine several times. If the engine does not start: remove spark plug and dry off electrode.

5059340255811-ECSP26-ChainSaw-Erbauer-GB-V04.indd 60 21/03/2024 5:57:37 pm

Problem	Possible cause	Solution
Engine does not start	Spark plug is soiled (tip is rusted)?	Clean spark plug.
	Primer has been pressed at cold start?	Press the primer 6 times and restart. Follow the engine starting procedure.
	Gap between electrodes is too large?	Set gap between electrodes between 0.7 mm.
	Incorrect fuel or incorrect mixture?	Stop the engine, empty tank, then fill up with the correct mixture of fuel to oil (50:1).
Engine does not reach the maximum speed.	Air filter is soiled?	Clean the air filter.
	Incorrect fuel or incorrect mixture?	Stop the engine, empty tank, then fill up with the correct mixture of fuel to oil (50:1).
	Carburetor setting not correct?	Have a qualified person adjust the carburetor.
Excess smoke from the engine.	Incorrect fuel or incorrect mixture?	Stop the engine and empty tank, then fill up with the correct mixture.
Chain does not start.	Chain brake engaged?	Disengage chain brake.
Chain starts up before throttle trigger is pressed.	Chain brake is not engaged?	Engage chain brake.
	Idling speed too high?	Press throttle trigger again slightly after starting.
		Adjust the idling speed by turning the carburetor adjusting screw **T**.
Insufficient chain lubrication/ grease.	The saw chain oil tank empty?	Fill up saw chain oil.
	Oiling port clogged?	Clean oiling port.

5059340255811-ECSP26-ChainSaw-Erbauer-GB-V04.indd 61 21/03/2024 5:57:37 pm

Recycling and disposal

1. Old equipments are potentially recyclable and do not, therefore, belong in your household rubbish. You are requested to assist us and our contribution to saving resources and protecting the environment by handing in this equipment to an equipped collection centre (if there is one available).
2. Petrol, oil, used oil, a mixture of oil and petrol and objects soiled with oil e.g. cleaning cloths do not belong in the household rubbish. Dispose of oil-contaminated items in accordance with the local guidelines and hand them in at recycling centres.
3. The equipment comes in a package that protects it against damage during shipping. Keep the package until you are sure that all parts have been delivered and the equipment is operating properly. Recycle the package afterwards.

Guarantee

We take special care to select high quality materials and use manufacturing techniques that allow us to create products incorporating design and durability. This product has a manufacturer's guarantee of 3 years against manufacturing defects, from the date of purchase (if bought in store) or date of delivery (if bought online), at no additional cost for normal (non-professional or commercial) household use.
To make a claim under this guarantee, you must present your proof of purchase (such as a sales receipt, purchase invoice or other evidence admissible under applicable law), please keep your proof of purchase in a safe place. For this guarantee to apply, the product you purchased must be new, it will not apply to second hand or display products. Unless stated otherwise by applicable law, any replacement product issued under this guarantee will only be guaranteed until expiry of the original period guarantee period.
This guarantee covers product failures and malfunctions provided the product was used for the purpose for which it is intended and subject to installation, cleaning, care and maintenance in accordance with the information contained in these terms and conditions, in the user manual and standard practice, provided that standard practice does not conflict with the user manual.
This guarantee does not cover defects and damage caused by normal wear and tear or damage that could be the result of improper use, faulty installation or assembly, neglect, accident, misuse, or modification of the product. Unless stated otherwise by applicable law, this guarantee will not cover, in any case, ancillary costs (shipping, movement, costs of uninstalling and reinstalling, labour etc), or direct and indirect damage.
Rights under this guarantee are enforceable in the country in which you purchased this product. Guarantee related queries should be addressed to the store you purchased this product from.
The guarantee is in addition to and does not affect your statutory rights.

5059340255811-ECSP26-ChainSaw-Erbauer-GB-V04.indd 62 21/03/2024 5:57:38 pm

Customer care and technical helpline

A better way to repair your tools

Kingfisher takes special care in creating high-quality garden power tools that are designed to last. But if a fault develops with your garden power tool and you need to claim under the guarantee, the Customer Care and Technical Helpline can support with technical assistance or if required, arrange a free courier collection from your home, assess your garden power tool for fault, repair it, and return it.

Deciding to repair your product rather than buying a replacement and adding to the mountain of waste is a more sustainable choice and you will be doing your bit for the environment.

How does it work?				
		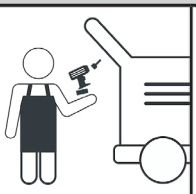		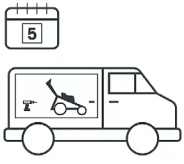
Step 1 Find your proof of purchase and get in touch with the Customer Care and Technical Helpline.	**Step 2** Chat to them about the problem with your tool.	**Step 3** They will provide technical and user advice or alternatively arrange a courier collection from your home*.	**Step 4** The team will access and test and if necessary, repair your product back to full working order.	**Step 5** Your repaired tool will be returned to you via courier within 5 working days*.

NOTE: Before collection, all fuel must be removed from petrol powered machines.

Get in touch

If you need help or more information, please contact the Customer Care and Technical Helpline:

UK: 0800 0789647

EIRE: 1800 932226

Opening hours are Monday – Friday, 8am-5pm

5059340255811-ECSP26-ChainSaw-Erbauer-GB-V04.indd 63 21/03/2024 5:57:38 pm

Availability of spare parts

Contact the customer service helpline for assistance or visit www.kingfisherspares.com

For assistance contact the customer services helpline:
UK: 0800 0789647 uk@Kingfisherservice.com
EIRE: 1800 932226 eire@kingfisherservice.com

Further information about this product can also be found at:
www.kingfisher.com/products

5059340255811-ECSP26-ChainSaw-Erbauer-GB-V04.indd 64 21/03/2024 5:57:38 pm

UK CA

(UK) DECLARATION OF CONFORMITY

Product

> 30cm 28.5cc petrol chainsaw
> ECSP26
> 28.5 cm^3, 1.0 kW
> 000001 - 999999

Name and address of the manufacturer or his authorised representative:

Kingfisher International Products Limited
1 Paddington Square,
London, W2 1GG,
United Kingdom

This declaration of conformity is issued under the sole responsibility of the manufacturer.

Object of the declaration

Product	**Model**	**EAN**
Chain saw	ECSP26	5059340255811

The object of the declaration described above is in conformity with the relevant legislation:

Supply of Machinery (Safety) Regulations 2008 as amended
Noise Emission in the Environment by Equipment for Use Outdoors Regulations 2001 as amended
Electromagnetic Compatibility Regulations 2016 as amended
The Restriction of the use of Certain Hazardous Substances in Electrical and Electronic Equipment Regulations 2012 as amended

Measured Sound Power Level: 109.3 dB(A)
Guaranteed Sound Power Level: 112 dB(A)

References to the relevant designated standards used or references to the other technical specifications in relation to which conformity is declared:

EN ISO 11681-2:2011+A1:2017
EN ISO 14982:2009
EN ISO 3744:1995

Authorised signatory and technical file holder:
Kingfisher International Products Limited
1 Paddington Square,
London, W2 1GG,
United Kingdom

David Awe
Group Quality & Sustainability Director
On: 04/03/2022

5059340255811-ECSP26-ChainSaw-Erbauer-GB-V04.indd 65 21/03/2024 5:57:38 pm

EC declaration of conformity

ECSP26

CE

(EN) EU DECLARATION OF CONFORMITY
(FR) DÉCLARATION UE DE CONFORMITÉ
(PL) DEKLARACJA ZGODNOŚCI UE
(RO) DECLARAȚIA DE CONFORMITATE UE
(ES) DECLARACIÓN UE DE CONFORMIDAD
(PT) DECLARAÇÃO DE CONFORMIDADE UE

Product/ Produit/ Produkt/Produsul/Producto/Produto

> 30cm 28.5cc petrol chainsaw / Tronçonneuse thermique 30cm 28,5cc / Pilarka łańcuchowa spalinowa 30cm 28,5cm³ / Motofierăstrău pe benzină, 30cm 28,5cc / Motosierra de gasolina de 28,5cc, 30cm / Motosserra a gasolina de 30cm e 28,5cc
> ECSP26
> 28.5cc, 1.0kW
> 000001 - 999999

Name and address of the manufacturer or his authorised representative:
Nom et adresse du fabricant ou de son mandataire:
Nazwa i adres producenta lub jego upoważnionego przedstawiciela:
Denumirea și adresa producătorului sau a reprezentantului său autorizat:
Nombre y dirección del fabricante o de su representante autorizado:
Nome e endereço do fabricante ou do respetivo mandatário:

Kingfisher International Products B.V.,
Rapenburgerstraat 175E,
1011 VM Amsterdam,
The Netherlands

This declaration of conformity is issued under the sole responsibility of the manufacturer.
La présente déclaration de conformité est établie sous la seule responsabilité du fabricant.
Niniejsza deklaracja zgodności wydana zostaje na wyłączną odpowiedzialność producenta.
Prezenta declarație de conformitate este emisă pe răspunderea exclusivă a producătorului.
La presente declaración de conformidad se expide bajo la exclusiva responsabilidad del fabricante.
A presente declaração de conformidade é emitida sob a exclusiva responsabilidade do fabricante.

Object of the declaration/Objet de la declaration/Przedmiot deklaracji/Obiectul declarației/Objeto de la declaración/Objeto da declaração

Product/Produit/Produkt/Produsul/Produkt/ Producto/ Produto	**Model/Modèle/ Model/Modelul/ Modell/Modelo/ Modelo**	**EAN**
30cm 28.5cc petrol chainsaw /Tronçonneuse thermique 30cm 28,5cc / Pilarka łańcuchowa spalinowa 30cm 28,5cm³ / Motofierăstrău pe benzină, 30cm 28,5cc / Motosierra de gasolina de 28,5cc, 30cm / Motosserra a gasolina de 30cm e 28,5cc	ECSP26	5059340255811

5059340255811-ECSP26-ChainSaw-Erbauer-GB-V04.indd 66 21/03/2024 5:57:38 pm

The object of the declaration described above is in conformity with the relevant Union harmonisation legislation:
L'objet de la déclaration décrit ci-dessus est conforme à la législation d'harmonisation de l'Union applicable:
Wymieniony powyżej przedmiot niniejszej deklaracji jest zgodny z odnośnymi wymaganiami unijnego prawodawstwa harmonizacyjnego:
Obiectul declarației descris mai sus este în conformitate cu legislația relevantă de armonizare a Uniunii:
El objeto de la declaración descrita anteriormente es conforme con la legislación de armonización pertinente de la Unión:
O objeto da declaração acima descrito está em conformidade com a legislação de harmonização da União aplicável:

2006/42/EC as amended Machinery Directive
2014/30/EU as amended Directive Electromagnetic compatibility
2000/14/EC as amended Outdoor Noise Directive
2016/1628/EU Regulation Gaseous and Particulate Pollutant Emission Limits
2011/65/EU as amended Directive Restriction of the use of certain hazardous substances in electrical and electronic equipment
Directive 2006/42/CE relative aux machines
2014/30 / UE telle que modifiée Directive Compatibilité électromagnétique
Directive 2000/14/CE relative aux émissions sonores extérieures
Règlement (UE) 2016/1628 relatif aux exigences concernant les limites d'émission pour les gaz polluants et les particules polluantes
Directive 2011/65/UE relative à la limitation de l'utilisation de certaines substances dangereuses dans les équipements électriques et électroniques
2006/42/WE w zmienionej dyrektywie maszynowej
2014/30 / UE ze zmianami Dyrektywa Kompatybilność elektromagnetyczna
2000/14/WE w zmienionej dyrektywie w sprawie hałasu na zewnątrz
2016/1628/UE limity emisji zanieczyszczeń gazowych i cząstek stałych
2011/65 / UE ze zmianami Dyrektywa Ograniczenie stosowania niektórych niebezpiecznych substancji w sprzęcie elektrycznym i elektronicznym
2006/42/CE, astfel a fost modificată Directiva privind echipamentele
2014/30/UE, astfel a fost modificată Directiva privind compatibilitatea electromagnetică
2000/14/CE, astfel a fost modificată Directiva privind zgomotul în aer liber
2016/1628/UE Regulamentul privind emisiile de poluanți gazoși și de particule poluante
2011/65/UE, astfel a fost modificată Directiva privind limitarea utilizării anumitor substanțe periculoase în echipamentele electrice și electronice
Directiva sobre maquinaria modificada 2006/42/CE
2014/30/UE modificada Directiva Compatibilidad electromagnética
2000/14/CE modificada Directiva sobre ruido al aire libre
2016/1628/Reglamento de la UE Límites de emisiones de contaminantes gaseosos y partículas
2011/65/UE modificada Directiva Restricción del uso de determinadas sustancias peligrosas en equipos eléctricos y electrónicos
2006/42/CE como diretiva de máquinas alteradas
2014/30/UE como alteração da compatibilidade eletromagnétic
2000/14/CE como diretiva de ruído exterior alterada
Limites de emissão de poluentes gasosos e de poluentes de partículas 2016/1628/REGULAMENTO da UE
2011/65/UE como restrição diretiva alterada da utilização de certas substâncias perigosas em equipamentos elétricos e eletrónicos

5059340255811-ECSP26-ChainSaw-Erbauer-GB-V04.indd 67 21/03/2024 5:57:39 pm

EC declaration of conformity

ECSP26

Measured Sound Power Level/ Le niveau de puissance acoustique mesuré/ Zmierzony poziom mocy akustycznej/ Nivel de putere acustică măsurat/ Nivel de potencia sonora medido/ Nível de potência sonora medido : 109.3 dB(A)

Guaranteed Sound Power Level/ Le niveau de puissance acoustique garant/ Gwarantowany poziom mocy akustycznej/ Nivel de putere acustică garantat/ Nivel de potencia sonora garantizado/ Nível de potência sonora garantido : 112 dB(A)

Engine Model/ Modèle de moteur/ Model silnika/ Modelul motorului/ Modelo de motor/ Modelo de motor: 1E36F

References to the relevant harmonised standards used or references to the other technical specifications in relation to which conformity is declared:
Références des normes harmonisées pertinentes appliquées, y compris la date de celles-ci, ou des autres specifications techniques, y compris la date de celles-ci, par rapport auxquelles la conformité est déclarée:
Odwołania do odnośnych norm zharmonizowanych, które zastosowano, wraz z datą normy, lub do innych specyfikacji technicznych, wraz z datą specyfikacji, w odniesieniu do których deklarowana jest zgodność:
Trimiteri la standardele armonizate relevante folosite, inclusiv data standardului, sau trimiteri la celelalte specificații tehnice, inclusiv data specificațiilor, în legătură cu care se declară conformitatea:
Referencias a las normas armonizadas pertinentes utilizadas, incluidas las fechas de las normas, o referencias a las otras especificaciones técnicas, incluidas las fechas de las especificaciones, respecto a las cuales se declara la conformidad:
Referências às normas harmonizadas aplicáveis utilizadas, incluindo a data da norma, ou às outras especificações técnicas, incluindo a data da especificação, em relação às quais é declarada a conformidade:

EN ISO 11681-2:2011+A1:2017
EN ISO 14982:2009
EN ISO 3744:1995

The notified body, Intertek Deutschland GmbH -Dipl.-Ing. Roland Heine (0905), performed EC Type Examination and issued the certificate 22SHW0388-01
L'organisme notifié, Intertek Deutschland GmbH -Dipl.-Ing. Roland Heine (0905), a effectué EC Type Examination et a établi le certificate 22SHW0388-01
W stosownych przypadkach jednostka notyfikowana, Intertek Deutschland GmbH -Dipl.-Ing. Roland Heine (0905), przeprowadziła EC Type Examination i wydała certyfikat: 22SHW0388-01
Organismul notificat, Intertek Deutschland GmbH -Dipl.-Ing. Roland Heine (0905),, a efectuat EC Type Examination și a emis certificatul 22SHW0388-01
El organismo notificado Intertek Deutschland GmbH -Dipl.-Ing. Roland Heine (0905), ha efectuado EC Type Examination y expide el certificado 22SHW0388-01
O organismo notificado Intertek Deutschland GmbH -Dipl.-Ing. Roland Heine (0905), efetuou EC Type Examination e emitiu o certificado 22SHW0388-01

Authorised signatory and technical file holder/signataire et responsable de la documentation technique authorisé/ podmiot uprawniony do wystawienia i adres prezechowywania dokumentacji technicznej/semnatar autorizat și deținător al dosarului tehnic/firmante autorizado y titular del expediente tecnico/ signatário autorizado e detentor da ficha técnica

Kingfisher International Products B.V.,
Rapenburgerstraat 175E,
1011 VM Amsterdam, The Netherlands

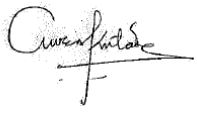

David Awe
Group Quality Director
04/20/2022

5059340255811-ECSP26-ChainSaw-Erbauer-GB-V04.indd 68 21/03/2024 5:57:39 pm

Erbauer®

Manufacturer, Fabricant, Prodecent, Producător, Fabricante:

UK Manufacturer:
Kingfisher International Products Limited
1 Paddington Square, London, W2 1GG,
United Kingdom

EU Manufacturer:
Kingfisher International Products B.V.
Rapenburgerstraat 175E 1011 VM Amsterdam
The Netherlands

EN www.diy.com
www.screwfix.com
www.screwfix.ie

To view instruction manuals online,
visit www.kingfisher.com/products

Erbauer®

Benzynowa piła łańcuchowa (28,5 cm³)

Tłumaczenie oryginalnej instrukcji – ECSP26__V10322

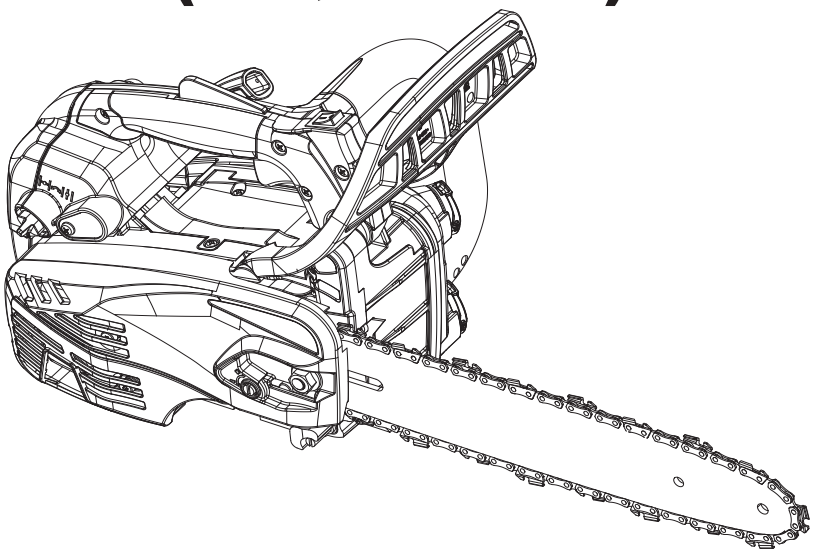

ECSP26

EAN: 5059340255811

BX220IM

OSTRZEŻENIE: Przed przystąpieniem do użytkowania produktu należy uważnie przeczytać podręcznik. Użytkownicy, którzy korzystają z produktu po raz pierwszy, powinni otrzymać od doświadczonego użytkownika praktyczne instrukcje obsługi maszyny i wyposażenia ochronnego.

5059340255811-ECSP26-ChainSaw-Erbauer-PL-V01.indd 1 30-03-2022 14:30:59

Pierwsze **kroki...**

Niniejsze instrukcje służą bezpieczeństwu użytkownika. Przed użyciem należy je dokładnie przeczytać i zachować do wglądu w przyszłości.

Pierwsze **kroki...** 02

Informacje o bezpieczeństwie 03
Twój produkt 14
Specyfikacja **techniczna** 15
Przed rozpoczęciem 17
Szybki start 28

Więcej **szczegółów...** 30

Funkcje **produktu** 30
Obsługa 33
Utrzymanie i **konserwacja** 51
Rozwiązywanie problemów 62
Recykling i **utylizacja** 63
Gwarancja 64
Deklaracja zgodności WE 65

5059340255811-ECSP26-ChainSaw-Erbauer-PL-V01.indd 2 30-03-2022 14:30:59

Ostrzeżenia dotyczące bezpieczeństwa

1. Produkt ten nie jest przeznaczony do użytku przez dzieci i osoby o ograniczonych zdolnościach fizycznych, czuciowych i umysłowych lub o braku doświadczenia i wiedzy.
2. Aby nie dopuścić do zabawy urządzeniem, dzieci powinny pozostawać pod opieką osób dorosłych.

OSTRZEŻENIE! Ten konkretny typ piły łańcuchowej został zaprojektowany specjalnie z myślą o usługach związanych z obróbką drzew. Produkt może być używany wyłącznie przez przeszkolonego operatora, który postępuje według starannie opracowanego protokołu pracy.

Piłę łańcuchową można stosować do obróbki drzew wyłącznie w tych określonych warunkach. Na ogół z piły łańcuchowej należy korzystać, trzymając ją dwiema rękami, w taki sam sposób, jak w przypadku konwencjonalnej piły łańcuchowej.

OSTRZEŻENIE! Bezpieczeństwo Twoje i innych osób jest bardzo ważne. Oczywiście nie ma możliwości wyszczególnienia wszystkich zagrożeń związanych z obsługą lub konserwacją tego produktu. Zawsze należy polegać na własnym rozsądku.

Ostrzeżenia bezpieczeństwa związane z korzystaniem z pił łańcuchowych napędzanych benzyną

> Produkt ten jest niebezpieczny, jeśli używany jest w sposób niedbały lub nieprawidłowy i może spowodować poważne lub nawet śmiertelne obrażenia.
> Należy uważnie przeczytać wszystkie instrukcje. Korzystając z produktów zasilanych benzyną, należy zawsze przestrzegać podanych zasad bezpieczeństwa, aby zmniejszyć ryzyko poważnych obrażeń ciała i/lub uszkodzenia produktu.
> Produkt może być obsługiwany wyłącznie przez osoby, które przeczytały i zrozumiały wszystkie wskazówki bezpieczeństwa i obsługi zawarte w niniejszej instrukcji. Przepisy lokalne mogą nakładać ograniczenia dotyczące wieku operatora.
> W miejscu pracy nie mogą przebywać zwierzęta, dzieci i osoby postronne.
> Postępować zgodnie z instrukcjami dotyczącymi smarowania, napinania łańcucha i wymiany akcesoriów. Nieprawidłowo naciągnięty lub nasmarowany łańcuch może pęknąć lub zwiększyć ryzyko odrzutu. Może to spowodować utratę panowania nad łańcuchem, co z kolei może doprowadzić do poważnych lub nawet śmiertelnych obrażeń.
> Uruchomienie tego produktu w zamkniętym lub źle wentylowanym pomieszczeniu może spowodować śmierć w wyniku uduszenia lub zatrucia tlenkiem węgla. Produkt jest przeznaczony wyłącznie do użytku na zewnątrz.

5059340255811-ECSP26-ChainSaw-Erbauer-PL-V01.indd 3 30-03-2022 14:31:00

Informacje o bezpieczeństwie

- > Zachować szczególną ostrożność w wilgotnych i mroźnych warunkach pogodowych. Nie pracować w deszczu ani przy wietrznej lub burzliwej pogodzie.
- > Nosić maskę oddechową na twarz. Użycie tego produktu może powodować powstawanie gazów spalinowych, mgły olejowej i pyłu zawierającego substancje chemiczne, które powodują uszkodzenia dróg oddechowych.
- > Nosić obuwie ochronne ze stalowym podnoskiem, trwałą, obcisłą i odporną na rozcięcia odzież ochronną, rękawice ochronne, okulary, ochronę słuchu i głowy (ŚOI).
- > Przed użyciem należy zawsze sprawdzić produkt.
- > Nie przystępować do żadnej pracy bez odpowiedniego przeszkolenia umożliwiającego jej wykonanie.
- > Nie pozwalać innym osobom na przebywanie w pobliżu urządzenia podczas uruchamiania go lub cięcia za jego pomocą.
- > Osoby postronne powinny znajdować się w odległości co najmniej 15 metrów od obszaru roboczego.
- > Nie używać urządzenia, jeśli jego sprzęt bezpieczeństwa lub części są uszkodzone.
- > Pod żadnym pozorem nie modyfikować produktu. Modyfikacje mogą prowadzić do poważnych obrażeń ciała i śmierci.
- > Nie rozpoczynać cięcia bez czystego obszaru roboczego i bezpiecznej podstawy pod stopami.
- > Wszelkie prace serwisowe i konserwacyjne produktu, inne niż te wymienione w tej instrukcji, powinny być wykonywane przez autoryzowane centrum serwisowe.
- > Użytkownicy, którzy korzystają z produktu po raz pierwszy, powinni otrzymać od doświadczonego użytkownika praktyczne instrukcje obsługi maszyny i wyposażenia ochronnego.
- > Przepisy krajowe mogą ograniczać korzystanie z produktu.

Odzież i środki ochrony indywidualnej (ŚOI)

- > Długie włosy należy zabezpieczyć tak, aby znajdowały się powyżej poziomu ramion.
- > Nie nosić luźnej odzieży ani biżuterii, ponieważ mogą one zostać wciągnięte do silnika lub pochwycone przez ruchomą część urządzenia.
- > Podczas obsługi produktu należy nosić wymienioną poniżej odzież ochronną oraz środki ochrony osobistej (PPE):
  - Nosić środki ochrony głowy (zgodnie z EN 397)
  - Nosić środki ochrony słuchu (zgodnie z EN 352-1)
  - Nosić środki ochrony oczu (zgodnie z EN 166)
  - Nosić rękawice ochronne (zgodne z EN ISO 21420 klasa 0)
  - Nosić obuwie ochronne ze stalowym podnoskiem (zgodne z EN ISO 20345 klasa 2)
  - Nosić trwałą, obcisłą odzież ochronną odporną na rozcięcia
  - Apteczka pierwszej pomocy w przypadku obrażeń
  - Łatwo dostępna gaśnica proszkowa

5059340255811-ECSP26-ChainSaw-Erbauer-PL-V01.indd 4 30-03-2022 14:31:00

Obchodzenie się z paliwem

> Przed uzupełnieniem paliwa zawsze wyłączać produkt, odłączać złącze świecy zapłonowej i poczekać na ostygnięcie produktu.
> Paliwo i opary paliwa są wysoce łatwopalne. Podczas obchodzenia się z paliwem zachowywać ostrożność.
> Nie palić podczas pracy z produktem, z paliwem lub w pobliżu paliwa.
> Zawsze używać odpowiednich środków pomocniczych, takich jak lejki i wlewki. Nie rozlewać paliwa na produkt lub układ wydechowy. Występuje ryzyko zapłonu. Ostrożnie usunąć rozlane paliwo ze wszystkich części produktu. Wszelkie pozostałości, które mogą być obecne, muszą całkowicie ulotnić się przed uruchomieniem produktu!
> Nigdy nie tankować w pomieszczeniach.
> Nigdy nie używać produktu w miejscach zagrożonych wybuchem. Spaliny i opary paliwa są szkodliwe. Opary paliwa mogą się zapalić.
> Unikać kontaktu skóry z benzyną.
> Nie jeść i nie pić podczas uzupełniania paliwa. W przypadku połknięcia benzyny lub oleju lub jeśli dostały się one do oczu, należy natychmiast zasięgnąć porady lekarza.
> Po napełnieniu zbiornika paliwa dokładnie zakręcić korek zbiornika paliwa.
> W zależności od zastosowanego paliwa, warunków pogodowych i systemu odpowietrzania zbiornika, ciśnienie z oparów w zbiorniku paliwa może wzrosnąć. Aby zmniejszyć ryzyko oparzeń i innych obrażeń ciała, należy ostrożnie zdejmować korek zbiornika paliwa, umożliwiając stopniową redukcję ciśnienia.
> Po napełnieniu zbiornika paliwa należy właściwie zamocować złącze świecy zapłonowej. Poluzowane złącze może spowodować wyładowania elektryczne, które mogą doprowadzić do zapłonu palnych oparów i spowodować pożar lub wybuch.
> Podczas obchodzenia się z paliwem zachowywać ostrożność. Aby uniknąć przypadkowego pożaru, przed uruchomieniem silnika przesunąć produkt co najmniej 3 metry od miejsca tankowania.
> Nie używać produktu, jeśli występują wycieki paliwa.
> Nie otwierać korka zbiornika paliwa, gdy silnik pracuje.
> Nie przechowywać pojemników z paliwem ani nie napełniać zbiornika paliwa w pobliżu kotłów, pieców, ognisk, iskier elektrycznych, iskier spawalniczych oraz innych źródeł ciepła lub ognia, które mogłyby spowodować zapłon paliwa.
> Jeśli podczas tankowania dojdzie do wycieku paliwa, należy wytrzeć wyciek suchą szmatką i przed ponownym włączeniem silnika poczekać, aż pozostałe paliwo wyparuje.
> W razie wylania paliwa na siebie lub na ubranie należy zmienić ubranie i przed ponownym włączeniem silnika umyć wszystkie części ciała, które miały kontakt z paliwem.
> Jeśli paliwo się zapaliło, ugasić pożar za pomocą gaśnicy proszkowej.
> Nigdy nie wdychać oparów paliwa podczas tankowania produktu.
> Utrzymywać świeżość paliwa (musi mieć mniej niż 30 dni) lub dodać stabilizator paliwa.

5059340255811-ECSP26-ChainSaw-Erbauer-PL-V01.indd 5 30-03-2022 14:31:00

Informacje o bezpieczeństwie

Pierwsze kroki

> Nie używać urządzenia w pomieszczeniach. Produkt z włączonym silnikiem wytwarza trujące spaliny, które mogą być bezbarwne i bezwonne.
> Podczas uruchamiania produktu nie owijać linki rozrusznika wokół dłoni. Może to spowodować obrażenia dłoni lub palców.
> Uchwyty należy utrzymywać w stanie suchym, czystym i wolnym od oleju i smaru. Tłuste, naoliwione uchwyty są śliskie i mogą spowodować utratę kontroli nad narzędziem.
> Nie używać produktu z luźnym łańcuchem. Luźny łańcuch może odskoczyć od prowadnicy i spowodować poważne lub nawet śmiertelne obrażenia.
> Podczas pracy piły łańcuchowej wszystkie części ciała należy trzymać z dala od łańcucha tnącego. Przed uruchomieniem silnika upewnić się, że łańcuch tnący nie dotyka żadnych obiektów i nic go nie blokuje. Chwila nieuwagi podczas obsługi piły łańcuchowej może spowodować wciągnięcie odzieży lub części ciała w łańcuch tnący.
> Przed odłożeniem produktu zatrzymać silnik.
> Przed każdym użyciem oraz po upadku produktu sprawdzić, czy urządzenie nie nosi oznak zużycia lub uszkodzeń. W razie potrzeby naprawić produkt.

Obsługa

> Podczas cięcia należy upewnić się, że produkt nie dotyka żadnych obcych materiałów, takich jak skały, płoty, gwoździe itp. Takie przedmioty mogą zostać wyrzucone w powietrze i spowodować uszkodzenie produktu oraz poważne lub nawet śmiertelne obrażenia.
> Nigdy nie używać urządzenia, stojąc na drabinie ani innym niebezpiecznym podparciu.
> Jeśli łańcuch zatnie się podczas cięcia: ZATRZYMAĆ SILNIK. Nie próbować uwolnić produktu. Użyć dźwigni, aby otworzyć nacięcie i uwolnić łańcuch. Niezastosowanie się do tej instrukcji może spowodować poważne lub nawet śmiertelne obrażenia.
> Ciąć wyłącznie z silnikiem pracującym na wysokich obrotach, aby uniknąć zablokowania.
> Zachować szczególną ostrożność podczas cięcia małych krzewów i drzewek. Smukły materiał może złapać łańcuch tnący i odstrzelić w kierunku operatora lub wytrącić operatora z równowagi.
> Produkt należy użytkować wyłącznie w dobrze wentylowanych pomieszczeniach.
> Nie obsługiwać produktu jedną ręką! Obsługa jedną ręką może doprowadzić do poważnych obrażeń operatora oraz osób postronnych.Ten produkt jest przeznaczony wyłącznie do użytku oburęcznego. Umieścić prawą rękę na tylnym uchwycie a lewą rękę na przednim uchwycie. Użytkownik nie jest w stanie kontrolować sił biernych i może stracić kontrolę nad produktem, co może spowodować zsunięcie się lub odbicie prowadnicy i łańcucha od gałęzi lub kłody.
> Nie obsługiwać urządzenia w stanie zmęczenia lub w razie choroby.
> Nie obsługiwać urządzenia pod wpływem narkotyków, alkoholu lub leków.

5059340255811-ECSP26-ChainSaw-Erbauer-PL-V01.indd 6 30-03-2022 14:31:01

> Nie używać produktu w razie jakichkolwiek dolegliwości medycznych, które mogą ulec pogorszeniu poprzez intensywną pracę. Przed uruchomieniem produktu skonsultować się z lekarzem.
> Podczas użytkowania nie dotykać wydechu — JEST ON BARDZO GORĄCY.
> Nie używać urządzenia, jeśli jest uszkodzone, niewłaściwie wyregulowane lub nie jest całkowicie i bezpiecznie zmontowane. Upewnić się, że łańcuch tnący przestaje się poruszać po zwolnieniu spustu przepustnicy.
> Nie używać produktu, stojąc na drzewie, chyba że zostało się odpowiednio przeszkolonym. Obsługa produktu na drzewie może spowodować poważne lub nawet śmiertelne obrażenia.
> Nie używać produktu w pobliżu łatwopalnych cieczy lub gazów.
> Nie palić podczas używania produktu.
> Nie należy blokować produktu na nieruchomych stojakach.
> Nie trzymać uchwytów ze stałym ani nadmiernym naciskiem. Może to zwiększyć odczuwanie wibracji i ryzyko „białego palca w zespole wibracyjnym".
> Podczas obsługi produktu nie należy podnosić go powyżej wysokości ramion.
> Podczas cięcia naciągniętej gałęzi (konaru) należy pamiętać, że może ona odskoczyć i uderzyć operatora, gdy napięcie włókien drzewnych zostanie zwolnione.
> Zawsze utrzymywać właściwą postawę i używać piły łańcuchowej tylko na stałej, bezpiecznej i poziomej powierzchni. Śliskie lub niestabilne powierzchnie, takie jak drabiny, mogą spowodować utratę równowagi lub kontroli nad piłą łańcuchową.
> Ciąć jedynie drewno. Nie używać produktu do celów niezgodnych z przeznaczeniem. Przykładowo, nie używać piły łańcuchowej do cięcia plastiku, murów ani pozostałych materiałów budowlanych innych niż drewno. Używanie piły łańcuchowej do celów innych niż zgodne z przeznaczeniem może spowodować niebezpieczne sytuacje.

Transport i przechowywanie

> Przed przeniesieniem produktu należy zatrzymać silnik i włączyć hamulec łańcucha.
> Przenosić produkt z wyłączonym silnikiem, prowadnicą i łańcuchem tnącym z tyłu oraz wylotem z dala od ciała.
> Założyć osłonę prowadnicy na łańcuch tnący na czas transportu lub przechowywania.
> Produkt przenosić tylko w pozycji poziomej. Chwycić przedni uchwyt w taki sposób, aby produkt był zrównoważony poziomo.
> Zabezpieczyć produkt podczas transportu w pojeździe, aby zapobiec jego obracaniu, rozlaniu paliwa oraz uszkodzeniom. W razie potrzeby użyć opaski zaciskowej lub zapadkowej.
> Produkt oraz paliwo przechowywać w taki sposób, aby wyeliminować ryzyko kontaktu wycieków lub oparów z iskrami lub otwartym ogniem urządzeń elektrycznych, silników elektrycznych, przekaźników/przełączników, kotłów itp.

5059340255811-ECSP26-ChainSaw-Erbauer-PL-V01.indd 7 30-03-2022 14:31:01

> W przypadku dłuższych okresów przechowywania lub transportu należy opróżnić zbiorniki paliwa i oleju łańcuchowego. Odpady oleju i paliwa należy usuwać na lokalnej stacji benzynowej, w lokalnym centrum administracyjnym lub w innych odpowiednich punktach.
> Paliwo i olej przechowywać w zatwierdzonym pojemniku, zaprojektowanym specjalnie do tego celu.
> Wyczyścić produkt i przeprowadzić serwis przed długoterminowym przechowywaniem.

Przyczyny odrzutów i sposoby ich zapobiegania przez operatora
Do odrzutu może dojść, gdy nos lub czubek prowadnicy dotknie obiektu lub gdy drewno zamknie się i ściśnie łańcuch tnący w nacięciu.

Kontakt z końcówką w niektórych przypadkach może spowodować nagłą reakcję odwrotną, odbijając prowadnicę w górę i w tył w kierunku operatora.

Ściśnięcie łańcucha tnącego wzdłuż górnej części prowadnicy może spowodować gwałtowne odepchnięcie prowadnicy z powrotem w kierunku operatora.

Każda z tych reakcji może spowodować utratę kontroli nad piłą, co może doprowadzić do poważnych obrażeń ciała. Nie należy polegać jedynie na wyposażeniu bezpieczeństwa wbudowanemu w piłę łańcuchową. Do obowiązków operatora piły łańcuchowej należy podjęcie środków zapobiegawczych, aby prace związane z cięciem były wolne od wypadków i obrażeń.

Odrzut jest wynikiem niewłaściwego użycia narzędzia i/lub nieprawidłowych procedur albo warunków operacyjnych. Można go uniknąć, stosując odpowiednie środki ostrożności wymienione poniżej:

> **Utrzymywać mocny chwyt, trzymając kciuki i palce wokół rękojeści piły łańcuchowej. Piłę trzeba trzymać obiema rękami a ciało i ramię należy ułożyć tak, aby być w stanie oprzeć się sile odrzutu.** Operator stosujący odpowiednie środki ostrożności jest w stanie kontrolować siłę odrzutu. Nie puszczać piły łańcuchowej.
> **Nie sięgać zbyt daleko i nie ciąć powyżej wysokości ramion.** Pomoże to uniknąć niezamierzonego kontaktu końcówki i umożliwi lepszą kontrolę piły łańcuchowej w nieoczekiwanych sytuacjach.
> **Używać wyłącznie zastępczych prowadnic i łańcuchów określonych przez producenta.** Nieprawidłowe prowadnice i łańcuchy mogą spowodować pęknięcie łańcucha i/lub odrzut.
> **Postępować zgodnie z instrukcjami producenta dotyczącymi ostrzenia i konserwacji łańcucha tnącego.** Zmniejszenie wysokości miernika głębokości może prowadzić do zwiększonego odrzutu.

5059340255811-ECSP26-ChainSaw-Erbauer-PL-V01.indd 8 30-03-2022 14:31:01

Ograniczanie drgań i hałasu
Aby zmniejszyć poziom emisji drgań i hałasu, należy ograniczyć czas pracy, używać trybów pracy o niskim poziomie drgań i niskim poziomie hałasu oraz nosić środki ochrony indywidualnej.

W celu zminimalizowania ryzyka narażenia się na wibracje i hałas należy wziąć pod uwagę następujące punkty:
> Urządzenie należy stosować wyłącznie do celów określonych w niniejszej instrukcji i wynikających z jego konstrukcji.
> Należy dbać o to, aby produkt był w dobrym stanie i był właściwie utrzymany.
> Stosować końcówki odpowiednie dla produktu i upewnić się, że są one w dobrym stanie.
> Trzymać mocno uchwyty lub powierzchnie chwytne.
> Czynności konserwacyjne przy produkcie należy wykonywać zgodnie z zaleceniami niniejszej instrukcji, ze zwróceniem uwagi na właściwe smarowanie (w stosownych przypadkach).
> Planować swój harmonogram pracy, aby używanie narzędzia o wysokiej wibracji rozłożyć w czasie.

Sytuacje awaryjne
Należy zapoznać się ze sposobem użytkowania produktu i w tym celu przeczytać instrukcję obsługi. Należy zapamiętać ostrzeżenia i zalecenia dotyczące bezpieczeństwa, a potem ściśle ich przestrzegać i się do nich stosować. Takie postępowanie zapobiega powstawaniu niebezpiecznych i ryzykownych sytuacji.
> **Podczas używania produktu należy być zawsze czujnym, aby z wyprzedzeniem rozpoznawać zagrożenia i im zapobiegać.** Szybka interwencja pozwala zapobiec poważnym urazom i stratom materialnym.
> **Zatrzymać silnik i odłączyć złącze świecy zapłonowej w przypadku usterki.** Przed ponownym użyciem należy zlecić sprawdzenie produktu wykwalifikowanemu fachowcowi i naprawić, jeśli to konieczne.
> **W przypadku pożaru zatrzymać silnik i odłączyć złącze świecy zapłonowej.** Jeśli dostęp do wyłącznika nie będzie możliwy, należy natychmiast podjąć środki przeciwpożarowe.

OSTRZEŻENIE! Nigdy nie używać wody do gaszenia pożaru produktu. Płonące paliwo musi być gaszone specjalnymi środkami gaśniczymi! Zalecamy trzymanie odpowiedniej gaśnicy w zasięgu ręki w miejscu pracy! Zalecamy, aby pod ręką zawsze mieć gaśnicę proszkową.

5059340255811-ECSP26-ChainSaw-Erbauer-PL-V01.indd 9 30-03-2022 14:31:02

Ryzyka szczątkowe
Nawet jeśli produkt jest używany zgodnie ze wszystkimi zasadami bezpieczeństwa, nadal występuje potencjalne ryzyko urazów i uszkodzeń. Z uwagi na konstrukcję i cechy produktu, wystąpić mogą następujące zagrożenia:

> Uszczerbek na zdrowiu wynikający z emisji drgań, jeżeli produkt jest użytkowany przez dłuższy czas lub jest nieodpowiednio używany i konserwowany.
> Urazy i straty materialne spowodowane ułamaniem się osprzętu produktu lub nagłym uderzeniem w ukryte przeszkody podczas pracy.
> Ryzyko obrażeń i strat materialnych spowodowanych odłamkami wyrzuconymi w powietrze.
> Poparzenia, w wyniku dotknięcia gorącej powierzchni.

OSTRZEŻENIE! W czasie pracy produkt wytwarza pole elektromagnetyczne! Pole to może w pewnych okolicznościach zakłócać pracę aktywnych lub pasywnych implantów medycznych! Aby zmniejszyć ryzyko poważnych lub śmiertelnych obrażeń, zaleca się, aby osoby z implantami medycznymi przed rozpoczęciem używania produktu skonsultowały się ze swoim lekarzem lub producentem implantów!

Symbole

Na produkcie, etykiecie znamionowej i w instrukcji występują m.in. następujące symbole i skróty. Prosimy się z nimi zapoznać, aby ograniczyć ryzyko urazów i szkód materialnych.

kW	Kilowat	l	Litr
cm^3	Centymetr sześcienny	ml	Mililitr
/min lub min^{-1}	Na minutę	°C	Stopień Celsjusza
mm	Milimetr	dB(A)	Decybel (skorygowany wg krzywej A)
cm	Centymetr	m/s^2	Metr na sekundę do kwadratu
kg	Kilogram		

yyWxx Kod daty produkcji; rok produkcji (20yy) i tydzień produkcji (Wxx)

5059340255811-ECSP26-ChainSaw-Erbauer-PL-V01.indd 10 30-03-2022 14:31:02

Opis słów ostrzegawczych:

⚠ **NIEBEZPIECZEŃSTWO!**	Słowo ostrzegawcze wskazujące na zagrożenie o wysokim poziomie ryzyka, które, jeśli się go nie uniknie, spowoduje śmierć lub poważne obrażenia.
⚠ **OSTRZEŻENIE!**	Słowo ostrzegawcze wskazujące na zagrożenie o średnim poziomie ryzyka, które, jeśli się go nie uniknie, może spowodować śmierć lub poważne obrażenia.
⚠ **PRZESTROGA!**	Słowo ostrzegawcze wskazujące na zagrożenie o niskim poziomie ryzyka, które, jeśli się go nie uniknie, może spowodować średnie lub umiarkowane obrażenia.
UWAGA!	Wskazuje praktyczną wskazówkę, poradę lub praktykę niezwiązaną z obrażeniami ciała.

Przestroga lub ostrzeżenie. Przeczytać instrukcję obsługi.

Uwaga lub informacja.

Nosić środki ochrony słuchu (zgodne z EN 352-1)
Nosić środki ochrony oczu (zgodne z EN 166)
Nosić środki ochrony głowy (zgodnie z EN 397)

Nosić obuwie ochronne i przeciwpoślizgowe (zgodne z EN ISO 20345 klasa 2)

Nosić rękawice ochronne (zgodne z EN ISO 21420 klasa 0)

Nosić trwałą, obcisłą odzież ochronną odporną na rozcięcia

Nosić maskę przeciwpyłową.

Produkt ten przeznaczony jest wyłącznie dla przeszkolonych operatorów usług związanych z obróbką drzew.

5059340255811-ECSP26-ChainSaw-Erbauer-PL-V01.indd 11 30-03-2022 14:31:02

Informacje o bezpieczeństwie

Nie narażać produktu na działanie deszczu lub wilgoci.

Używanie otwartego ognia w obszarze roboczym, wokół produktu oraz w pobliżu materiałów łatwopalnych jest zabronione!

Palenie tytoniu w obszarze roboczym, wokół produktu oraz w pobliżu materiałów łatwopalnych jest zabronione!

Zagrożenie ogniem lub materiałami łatwopalnymi.

Gorąca powierzchnia, nie dotykać! Wysokie temperatury na powierzchniach produktu i elementach konstrukcyjnych, które mogą spowodować poparzenia, jeżeli zostaną dotknięte. Po zakończeniu pracy produkt może być gorący przez dłuższy czas!

Silniki benzynowe wytwarzają toksyczne spaliny z tlenkiem węgla. Wdychanie tlenku węgla może powodować mdłości, omdlenia, a nawet śmierć. Nie uruchamiać silnika w pomieszczeniach zamkniętych!

Produkt należy zawsze mocno trzymać obiema rękami.

Odrzut! Kontakt końcówki może spowodować gwałtowny ruch prowadnicy w górę i do tyłu, co może spowodować poważne obrażenia użytkownika.

Przed zatankowaniem należy zatrzymać silnik. Nigdy nie tankować produktu, gdy silnik pracuje.

Uzupełniać wyłącznie mieszanką benzyny bezołowiowej i oleju w proporcji 50:1. Nie stosować mieszanek w innych proporcjach.

Napełnianie mieszaniną paliwa i oleju.

Napełnianie olejem do łańcuchów tnących.

5059340255811-ECSP26-ChainSaw-Erbauer-PL-V01.indd 12 30-03-2022 14:31:02

Kierunek łańcucha tnącego.

T

Regulator biegu jałowego do regulacji prędkości biegu jałowego.

Zatrzymać silnik i odłączyć złącze świecy zapłonowej przed montażem, czyszczeniem, regulacją, konserwacją, przechowywaniem i transportem.

Zawór ssania – pozycja ZAMKNIĘTA.

Zawór ssania – pozycja OTWARTA.

Pompka zastrzykowa

Hamulec łańcucha (symbol (◯) wskazuje położenie zwolnienia hamulca)

Ręczne uruchamianie silnika; rozrusznik.

Gwarantowany poziom mocy akustycznej w dB.

Urządzenie spełnia stosowne dyrektywy Unii Europejskiej i zostało przetestowane pod kątem zgodności z dyrektywami unijnymi.

ECSP26

Oznaczenie narzędzia
(E_Nazwa marki; CS_Piła łańcuchowa; P_Moc benzyny)

1E36F

Logo marki silnika, typ rodziny i numer modelu

e13 SHA1/P V-0384

Zatwierdzenie typu silnika UE

5059340255811-ECSP26-ChainSaw-Erbauer-PL-V01.indd 13 30-03-2022 14:31:03

Twój produkt

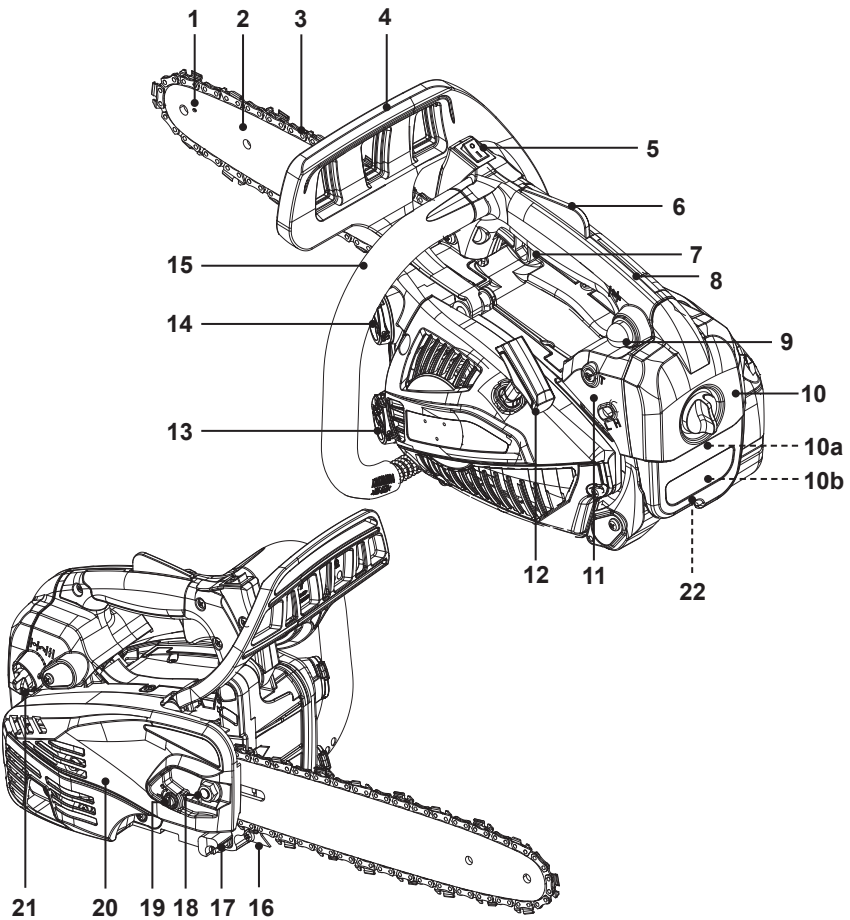

1. Otwory smarowe (po obu stronach)
2. Prowadnica
3. Łańcuch tnący
4. Przednia osłona dłoni (z hamulcem łańcucha)
5. Przełącznik zatrzymania
6. Blokada spustu przepustnicy
7. Spust przepustnicy
8. Tylny uchwyt (na prawą rękę)
9. Pompka zastrzykowa
10. Tylna pokrywa
    10a. Filtr powietrza
    10b. Złącze świecy zapłonowej
11. Śruby regulacyjne gaźnika
12. Uchwyt rozrusznika
13. Korek zbiornika oleju
14. Korek zbiornika paliwa
15. Przedni uchwyt (na lewą rękę)
16. Zderzak z kolcami
17. Łapacz łańcucha
18. Nakrętka mocująca
19. Regulator naprężenia łańcucha
20. Pokrywa ochronna
21. Zawór ssania
22. Punkt mocowania

5059340255811-ECSP26-ChainSaw-Erbauer-PL-V01.indd 14 30-03-2022 14:31:04

Zawartość dostawy

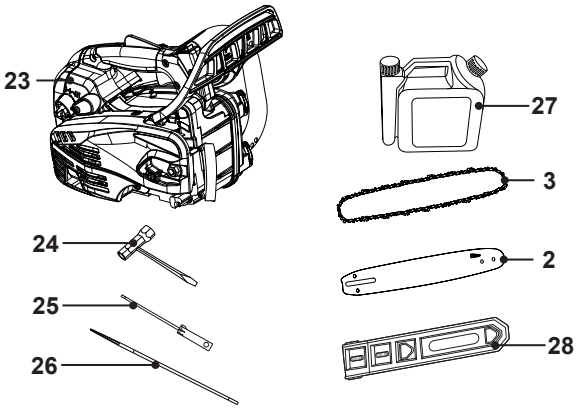

23. Jednostka główna
24. Narzędzie wielofunkcyjne
25. Wkrętak płaski
26. Pilnik
27. Butelka do mieszania paliwa
28. Osłona prowadnicy

Specyfikacja techniczna

Informacje ogólne

> **Wymiary:**	ok. 275 x 245 x 225 mm
> **Urządzenie bez prowadnicy ani łańcucha tnącego, przy pustym zbiorniku:**	ok. 3,26 kg
> **Urządzenie z prowadnicą i łańcuchem tnącym, przy pustym zbiorniku; w normalnej konfiguracji roboczej:**	ok. 3,7 kg
> **Pojemność zbiornika paliwa:**	210 ml
> **Rodzaj paliwa:**	Liczba oktanowa co najmniej 90, benzyna bezołowiowa, maks. 10 % bioetanolu lub poniżej
> **Rodzaj oleju silnikowego:**	Najwyższej jakości olej syntetyczny przeznaczony do dwusuwowych silników, min. specyfikacja JASO FC
> **Stosunek paliwa do oleju:**	50:1
> **Pojemność oleju smarowego:**	200 ml
> **Długość cięcia:**	29 cm
> **Marka/model prowadnicy:**	OREGON® / 124BXNA041
> **Długość prowadnicy:**	30 cm (12")

5059340255811-ECSP26-ChainSaw-Erbauer-PL-V01.indd 15 30-03-2022 14:31:05

Specyfikacje techniczne

ECSP26

> **Wskaźnik łańcucha tnącego:**	1,09 mm (0,043")
> **Marka/model łańcucha tnącego:**	OREGON® / 80TXL051X
> **Wysokość łańcucha tnącego:**	8,255 mm (0,325")
> **Prędkość łańcucha tnącego n_0:**	23,11 m/s
> **Zębatka napędowa:**	7 zębów x 8,255 mm

Silnik

> **Model silnika:**	1E36F
> **Typ silnika:**	Chłodzony powietrzem, 2-suwowy
> **Pojemność skokowa:**	28,5 cm^3
> **Moc znamionowa:**	1 kW
> **Maksymalna prędkość robocza silnika (częstotliwość obrotów):**	12000 min^{-1}
> **Prędkość biegu jałowego:**	3000 ±400 min^{-1}
> **Typ świecy zapłonowej:**	CMR6A
> **Szczelina świecy zapłonowej:**	0,7 mm
> **Gaźnik marka / model:**	Walbro / WT 1189

Poziom emisji dźwięku

> **Poziom ciśnienia akustycznego na stanowisku operatora:**	97,2 dB(A)
> **Zmierzony poziom mocy akustycznej L_{WA}:**	109,3 dB(A)
> **Niepewność K:**	3,0 dB(A)
> **Gwarantowany poziom mocy akustycznej L_{WA} (zgodnie z 2000/14/WE zmienioną przez 2005/88/WE):**	112 dB(A)

Poziom emisji drgań

> **Wibracje ręka–ramię a_{hw}:**	6,78 m/s^2 (przód); 7,2 m/s^2 (tył)
> **Niepewność K:**	1,5 m/s^2

Parametry dźwięku zostały określone zgodnie z zasadami testu hałasu podanymi w normie EN ISO 11681-1 przy zastosowaniu podstawowych norm ISO 22868.

Używać środków ochrony słuchu, szczególnie wtedy, gdy ciśnienie akustyczne przekracza 80 dB(A).

Deklarowana wartość drgań została zmierzona zgodnie ze standardową metodą testową (zgodnie z EN ISO 11681-1) i może być wykorzystana do porównywania rożnych produktów. Deklarowana wartość drgań może również służyć do początkowej oceny narażenia na drgania.

5059340255811-ECSP26-ChainSaw-Erbauer-PL-V01.indd 16 30-03-2022 14:31:06

OSTRZEŻENIE! W zależności od faktycznego sposobu użytkowania produktu, wartości drgań mogą odbiegać od zadeklarowanej wartości całkowitej. Aby zabezpieczyć się przed drganiami, należy zastosować odpowiednie środki. Należy uwzględnić wszystkie etapy pracy, łącznie z czasem działania produktu na biegu jałowym bez obciążenia oraz czasem wyłączenia! Właściwe środki obejmują między innymi regularną konserwację i pielęgnację produktu i akcesoriów, utrzymywanie rąk w cieple, okresowe przerwy i właściwe planowanie procesów pracy!

Rozpakowanie

1. Wypakować wszystkie części i rozłożyć je na płaskiej, stabilnej powierzchni.
2. Usunąć wszystkie materiały opakowaniowe i ochronne transportowe, jeśli są, w tym ochronną pokrywę na zderzaku z kolcami (16).
3. Upewnić się, że zawartość opakowania jest kompletna i że części nie są uszkodzone. Jeśli okaże się, że brakuje części lub wykazują one uszkodzenia, nie używać tego produktu i skontaktować się ze sprzedawcą. Używanie niekompletnego lub uszkodzonego produktu stanowi zagrożenie dla operatorów i mienia.
4. Przygotować wszystkie akcesoria i narzędzia potrzebne do montażu i użytkowania. Obejmuje to również odpowiednie środki ochrony osobistej.

OSTRZEŻENIE! Produkt i materiały pakunkowe nie są zabawkami dla dzieci! Dzieciom nie wolno bawić się foliowymi torbami, arkuszami folii i małymi częściami! Istnieje niebezpieczeństwo zadławienia się i uduszenia!

Co będzie potrzebne

(elementy niedostarczone)

> Odpowiednie środki ochrony osobistej
> Lejek z filtrem
> Odpowiedni olej do silników 2-suwowych chłodzonych powietrzem, wysoka jakość
> Odpowiednie paliwo (benzyna bezołowiowa)
> Pojemnik do zlewania paliwa
> Apteczka
> Pojemnik do zlewania oleju
> Olej do smarowania łańcucha tnącego
> Łatwo dostępna gaśnica proszkowa
> Miękka, chłonna szmatka (na rozlane paliwo)

(elementy dostarczone)

> Narzędzie wielofunkcyjne (24)
> Śrubokręt (25)
> Pilnik (26) do ostrzenia łańcucha tnącego
> Pojemnik do mieszania paliwa (27)

5059340255811-ECSP26-ChainSaw-Erbauer-PL-V01.indd 17 30-03-2022 14:31:06

Montaż

OSTRZEŻENIE! Przed rozpoczęciem użytkowania produkt musi być całkowicie zmontowany!

Nie używać produktu, który jest tylko częściowo zmontowany lub zmontowany z uszkodzonymi częściami!

Postępować zgodnie z instrukcjami montażu krok po kroku i wykorzystać załączone zdjęcia jako wizualny przewodnik, aby łatwo złożyć produkt!

Przed montażem odłączyć złącze świecy zapłonowej! Podłączyć ponownie po zakończeniu montażu (patrz „Konserwacja”).

UWAGA: Ryzyko skaleczeń!

Zęby łańcucha tnącego są bardzo ostre! Podczas wszelkich prac z łańcuchem tnącym należy nosić rękawice ochronne.

UWAGA: Pilnować małych części, które są usuwane podczas montażu lub regulacji. Przechowywać je w bezpiecznym miejscu, aby uniknąć zgubienia.

Montaż prowadnicy i łańcucha tnącego

OSTRZEŻENIE! Zawsze stosować łańcuch tnący oznaczony jako „niski odrzut” lub łańcuch tnący spełniający wymagania dla niskiego odrzutu! Standardowy łańcuch tnący (łańcuch, który nie ma ogniw ochronnych redukujących odrzut) może być stosowany wyłącznie przez doświadczonego i profesjonalnego operatora! Niemniej jednak, łańcuch tnący o niskim odrzucie nie eliminuje całkowicie odrzutu! Łańcuch o niskim odrzucie lub „bezpieczeństwa” nigdy nie stanowi całkowitej ochrony przed obrażeniami! Dlatego też łańcuch tnący o niskim odrzucie należy stosować zawsze w połączeniu z innymi urządzeniami zabezpieczającymi w razie odrzutu, takimi jak przednia osłona dłoni!

5059340255811-ECSP26-ChainSaw-Erbauer-PL-V01.indd 18 30-03-2022 14:31:06

1. Pociągnąć przednią osłonę dłoni (4) do tyłu, aby zwolnić hamulec łańcucha (rys. 1).

1

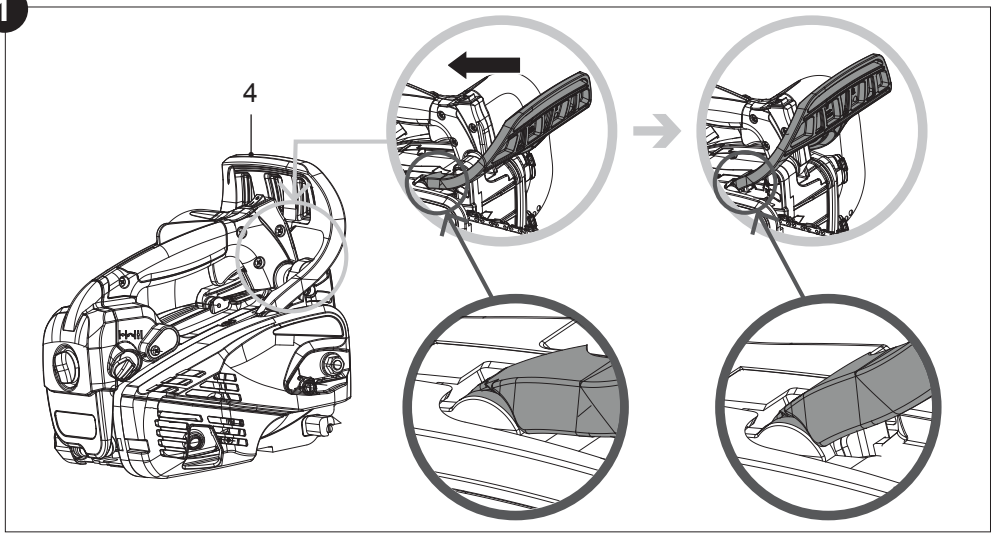

2. Poluzować nakrętki mocujące (18) za pomocą narzędzia wielofunkcyjnego (24) i zdjąć pokrywę ochronną (20) (rys. 2).
   Upewnić się, że zderzak z kolcami (16) jest prawidłowo przymocowany do produktu. W razie potrzeby dokręcić śrubę.

2

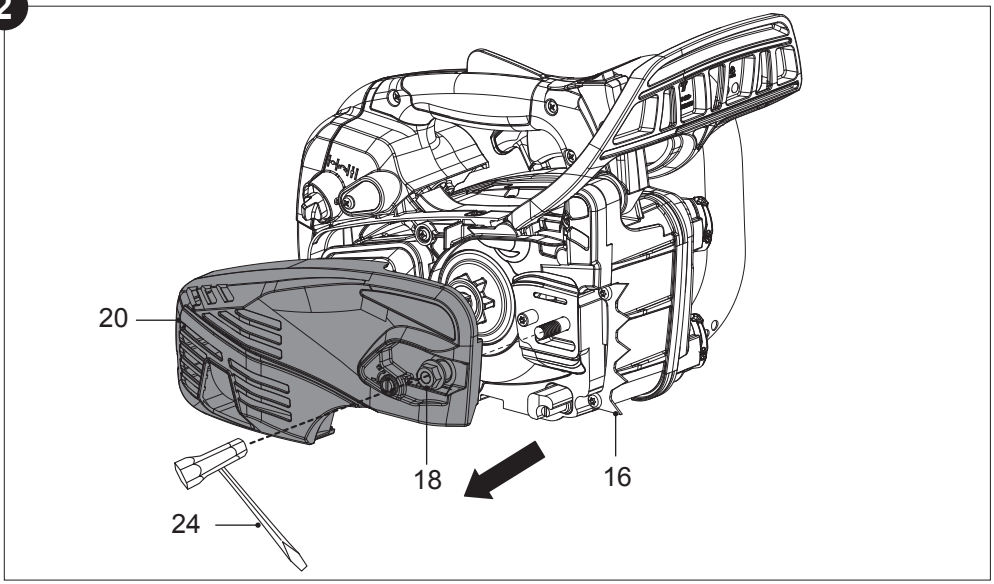

5059340255811-ECSP26-ChainSaw-Erbauer-PL-V01.indd 19 30-03-2022 14:31:09

3. Umieścić szczelinę na prowadnicy (2) nad śrubą (krok 1, rys. 3).
4. Popchnąć prowadnicę (2) w lewo, w kierunku zębatki napędowej (krok 2, rys. 3).
5. Umieścić łańcuch tnący (3) na zębatce napędowej i założyć wokół zębatki biernej na końcu prowadnicy (2), zachować właściwy kierunek (rys. 4).

UWAGA: Ten symbol wskazuje kierunek ruchu łańcucha tnącego (3). Łańcuch tnący (3) należy założyć we właściwym kierunku (rys. 4)

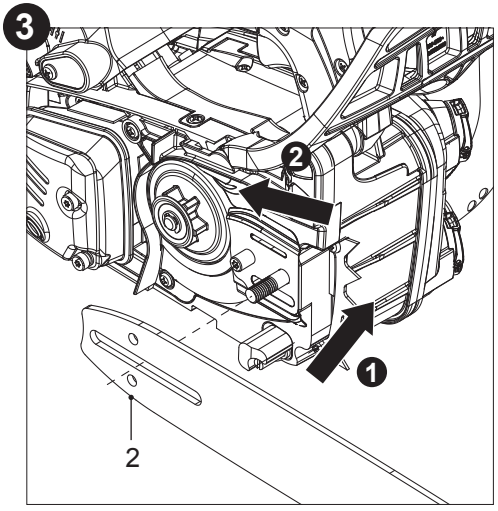

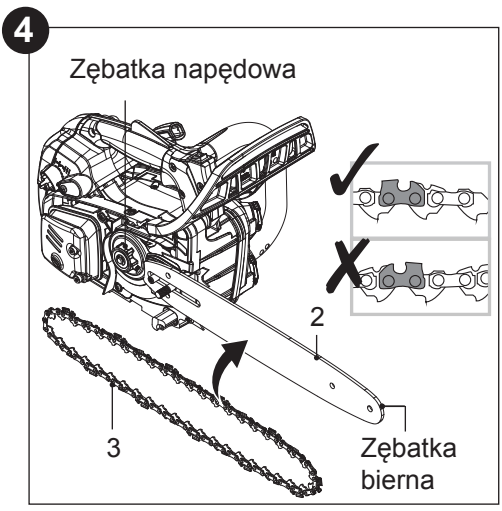

6. Ostrożnie pociągnąć prowadnicę (2) w prawo, aby dokręcić łańcuch tnący (3). Upewnić się, że łańcuch tnący (3) znajduje się nad łapaczem łańcucha (17) (rys. 5).

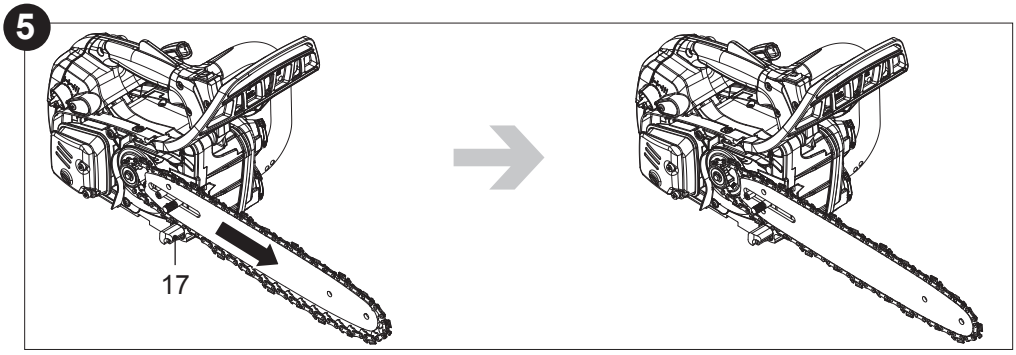

5059340255811-ECSP26-ChainSaw-Erbauer-PL-V01.indd 20 30-03-2022 14:31:12

7. Wyrównać trzpień naprężający z tyłu pokrywy ochronnej (20) z dolnym otworem na prowadnicy (2), obracając regulator naprężenia łańcucha (19) w lewo lub w prawo za pomocą narzędzia wielofunkcyjnego (24). Zamknąć pokrywę ochronna (20) z zapadką po lewej stronie umieszczoną w szczelinie na jednostce głównej (23) (rys. 6).

6

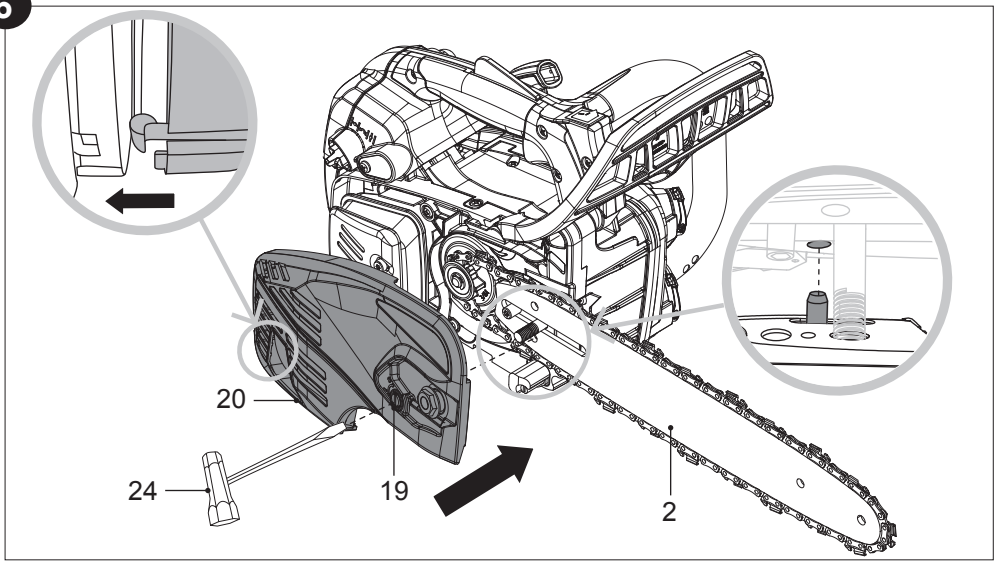

8. Na tym etapie dokręcić nakrętkę mocującą (18) na pokrywie ochronnej (20) wyłącznie palcami (rys. 7).

UWAGA: Regulacja naprężenia łańcucha nie będzie możliwa z całkowicie dokręconymi nakrętkami mocującymi (18).

7

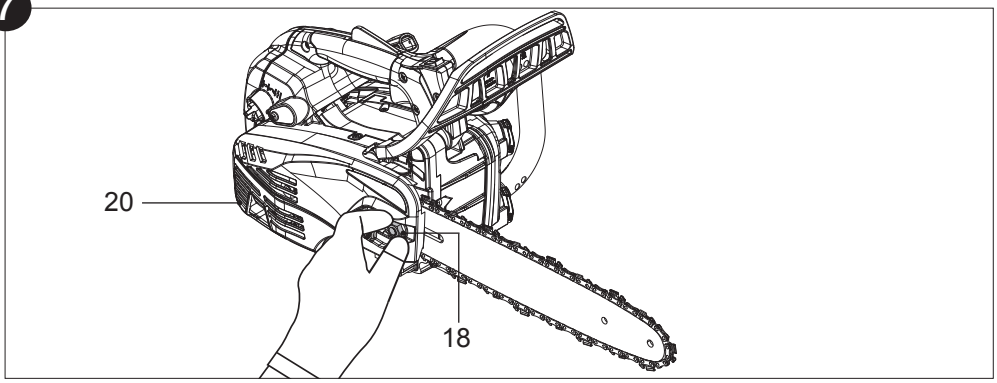

5059340255811-ECSP26-ChainSaw-Erbauer-PL-V01.indd 21 30-03-2022 14:31:14

Dokręcanie łańcucha tnącego

Naprężenie łańcucha tnącego należy sprawdzać zawsze przed użyciem, po pierwszych cięciach i regularnie podczas użytkowania, około co pięć cięć. Po pierwszym cięciu nowe łańcuchy mogą znacznie się wydłużyć. Jest to normalne w okresie docierania, a odstęp czasu między kolejnymi regulacjami szybko się wydłuża.

OSTRZEŻENIE! Odłączyć złącze świecy zapłonowej (10b) przed regulacją naprężenia łańcucha tnącego!

Krawędzie tnące łańcucha tnącego (3) są bardzo ostre! Podczas pracy z łańcuchem należy zawsze nosić rękawice ochronne!

Zawsze utrzymywać właściwy naciąg łańcucha! Luźny łańcuch zwiększa ryzyko odrzutu! Luźny łańcuch może wyskoczyć z rowka prowadnicy! Może to zranić operatora i uszkodzić łańcuch! Luźny łańcuch spowoduje szybkie zużycie łańcucha tnącego (3), prowadnicy (2) i zębatki napędowej! Zbyt mocny naciąg łańcucha spowoduje przeciążenie i uszkodzenie silnika, a niewystarczający naciąg może spowodować wypadnięcie łańcucha z prowadnicy. Prawidłowo dokręcony łańcuch zapewnia natomiast najlepsze właściwości cięcia i przedłuża żywotność urządzenia! Żywotność łańcucha zależy głównie od utrzymania odpowiedniego smarowania i prawidłowego naciągu!

1. Podnieść końcówkę prowadnicy (2) i przytrzymać, aby wyregulować naprężenie łańcucha (rys. 8).
2. Obracać regulator naprężenia łańcucha (19), aż łańcuch tnący (3) będzie mocno przylegał do prowadnicy (2) (rys. 9).

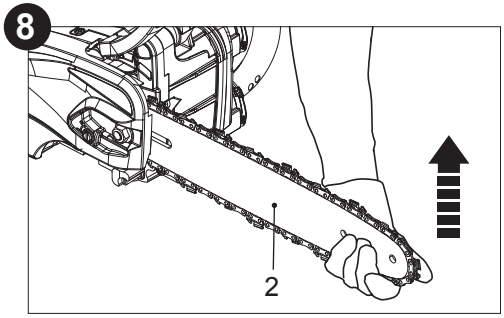

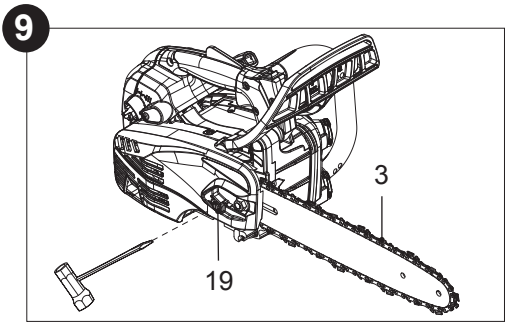

5059340255811-ECSP26-ChainSaw-Erbauer-PL-V01.indd 22 30-03-2022 14:31:15

3. Po regulacji naciągu powinno być możliwe podniesienie łańcucha tnącego (3) o 3–4 mm nad prowadnicę (2) (rys. 10).

10

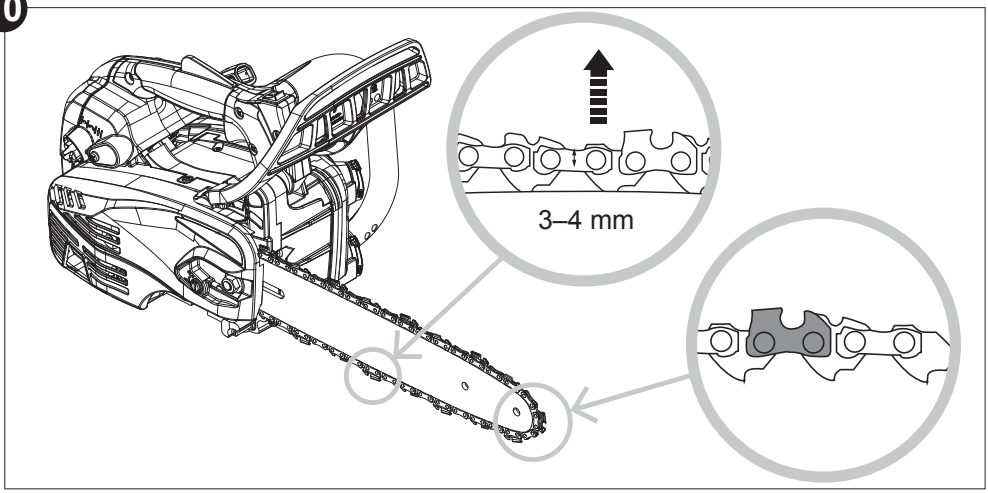

4. Dokręcić nakrętkę mocującą (18) narzędziem wielofunkcyjnym (24), aby zamocować prowadnicę (2) i pokrywę ochronną (20).

Smarowanie łańcucha

OSTRZEŻENIE! Produkt nie jest wypełniony olejem łańcuchowym. Przed użyciem należy koniecznie napełnić produkt olejem łańcuchowym! Nigdy nie używać urządzenia bez oleju łańcuchowego, ponieważ doprowadzi to do rozległych uszkodzeń produktu! Praca łańcucha tnącego na sucho lub przy niewystarczającej ilości oleju łańcuchowego zmniejszy wydajność cięcia, skróci żywotność produktu i spowoduje szybkie zużycie łańcucha tnącego (3) i prowadnicy (2) z powodu przegrzania! Na niewystarczającą ilość oleju łańcuchowego wskazuje dym lub przebarwienie prowadnicy! Odpowiednie smarowanie łańcucha tnącego podczas cięcia jest konieczne, aby zminimalizować tarcie między łańcuchem i prowadnicą (2).

5059340255811-ECSP26-ChainSaw-Erbauer-PL-V01.indd 23 30-03-2022 14:31:17

Przed rozpoczęciem

1. Umieścić produkt na stabilnej, wypoziomowanej powierzchni, z korkiem zbiornika oleju (13) skierowanym do góry. Zalecamy ułożenie niepalnego arkusza pod produktem.
2. Odkręcić i wyjąć korek zbiornika oleju (13) (rys. 11).
3. Napełnić zbiornik odpowiednim olejem do łańcucha tnącego za pomocą lejka wyposażonego w filtr, aby uniknąć przedostania się zanieczyszczeń do zbiornika. Nie przepełniać. Pozostawić około 5 mm przestrzeni między powierzchnią oleju a wewnętrzną krawędzią zbiornika, aby umożliwić ekspansję oleju (rys. 12).

UWAGA: Stosować olej SAE#10W-30 przez cały rok lub SAE#30-#40 latem i SAE#20 zimą.

UWAGA: Pod koniec sezonu wskazane jest umieszczenie w zbiorniku tylko takiej ilości środka smarnego, jaka jest potrzebna do danego cięcia, aby całkowicie zużyć środek przed odłożeniem produktu do przechowywania.

11

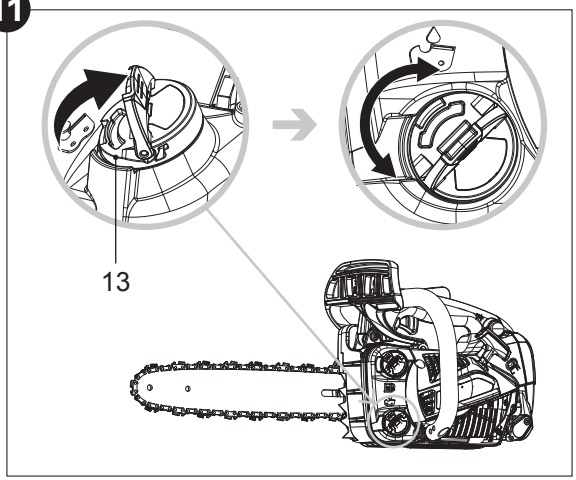

12

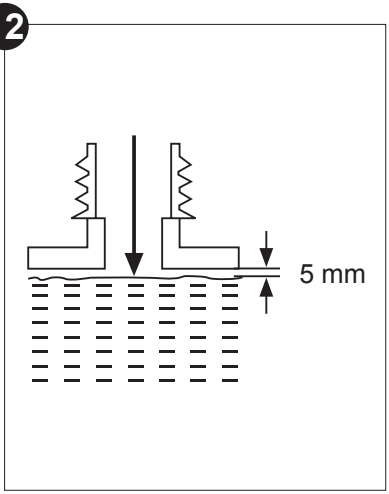

4. Wytrzeć rozlany olej do łańcuchów tnących miękką szmatką. Założyć i mocno dokręcić korek zbiornika oleju (rys. 10).

UWAGA: Zużyty olej do łańcuchów tnących i przedmioty nim zanieczyszczone należy zawsze usuwać zgodnie z lokalnymi przepisami.

5059340255811-ECSP26-ChainSaw-Erbauer-PL-V01.indd 24 30-03-2022 14:31:18

Uruchomienie testowe

UWAGA: Przed przystąpieniem do obsługi produktu należy wykonać następujący test. Produkt wyposażony jest w automatyczny system smarowania! System smarowania automatycznie dostarcza odpowiednią ilość oleju do prowadnicy (2) i łańcucha tnącego (3).
Sprawdzenie smarowania wymaga uruchomienia silnika. Przed sprawdzeniem produkt musi być całkowicie zmontowany, a wszystkie instrukcje całkowicie przeczytane.

1. Podczas sprawdzania dopływu oleju upewnić się, że prowadnica (2) i łańcuch tnący (3) są na miejscu.
2. Włączyć silnik; utrzymywać średnią prędkość pracy i sprawdzić, czy olej do łańcuchów jest dostarczany, jak pokazano (rys. 13).

13

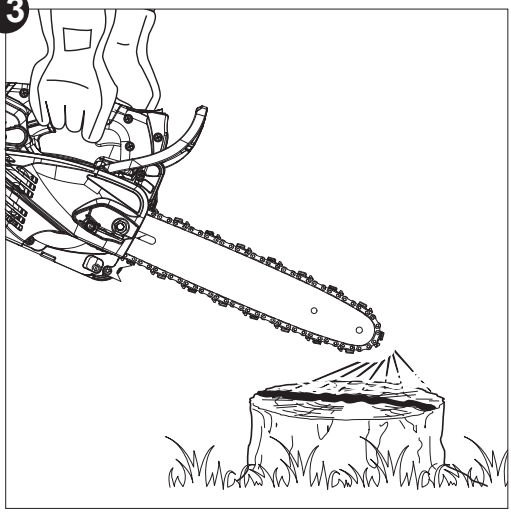

5059340255811-ECSP26-ChainSaw-Erbauer-PL-V01.indd 25 30-03-2022 14:31:19

Napełnianie paliwem i olejem

OSTRZEŻENIE! Produkt ten dostarczany jest bez mieszanki benzyny i oleju w silniku! Przed uruchomieniem tego produktu konieczne jest napełnienie go mieszanką benzyny i oleju!

Produkt jest wyposażony w silnik dwusuwowy. Zbiorniki paliwa i oleju są połączone i przed rozpoczęciem pracy produktu konieczne jest uzupełnienie mieszaniny paliwa z olejem. Odpowiednie paliwo i olej wskazano w parametrach technicznych.

OSTRZEŻENIE! Paliwo i olej są wysoce łatwopalne! Opary eksplodują w kontakcie z ogniem! Upewnić się, że wokół produktu nie ma otwartego ognia! Nie palić tytoniu podczas wlewania paliwa i oleju!

UWAGA: Aby uniknąć rozlania i przefiltrowania zanieczyszczeń, użyć lejka z filtrem do napełnienia butli i zbiornika na olej.

1. Umieścić produkt na stabilnej, wypoziomowanej powierzchni, z korkiem zbiornika paliwa (14) skierowanym do góry. Zalecamy ułożenie niepalnego arkusza pod produktem.
2. Wlać zwykłą benzynę bezołowiową i wysokiej jakości olej silnikowy do silników dwusuwowych chłodzonych powietrzem do dostarczonej butelki do mieszania paliwa (27), odpowiednio przez 2 otwory. Użyć znaczników skali po różnych stronach, aby określić żądany stosunek benzyny i oleju. Na przykład, wskazuje to prawidłowy stosunek 50:1 przy użyciu skali 50:1.
3. Przechylić butlę i porządnie nią potrząsnąć, aby wymieszać paliwo.

UWAGA: Użyć oleju z domieszką antyutleniaczy, wyraźnie oznaczonego jako przeznaczony do dwusuwowych silników chłodzonych powietrzem (JASO FC GRADE OIL lub ISO EGC GRADE). Nie stosować olejów mieszanych BIA lub TWC (typ dwusuwowy chłodzony wodą). Zalecany stosunek mieszania benzyna:olej to 50:1.
UWAGA: Nigdy nie mieszać paliwa i oleju bezpośrednio w zbiorniku produktu.

			=	
100 ml	+	2 ml	=	50:1
200 ml	+	4 ml	=	
300 ml	+	6 ml	=	
400 ml	+	8 ml	=	

5059340255811-ECSP26-ChainSaw-Erbauer-PL-V01.indd 26 30-03-2022 14:31:19

4. Odkręcić i zdjąć korek zbiornika paliwa (14) (rys. 14).
5. Wlać mieszankę paliwa i oleju do zbiornika paliwa. Pozostawić ok. 5 mm wolnej przestrzeni między powierzchnią paliwa a wewnętrzną krawędzią zbiornika, aby umożliwić rozszerzanie. Nie przepełniać (rys. 15).
6. Wytrzeć rozlane paliwo miękką szmatką. Założyć i mocno dokręcić korek zbiornika paliwa (14) (rys. 14).

14

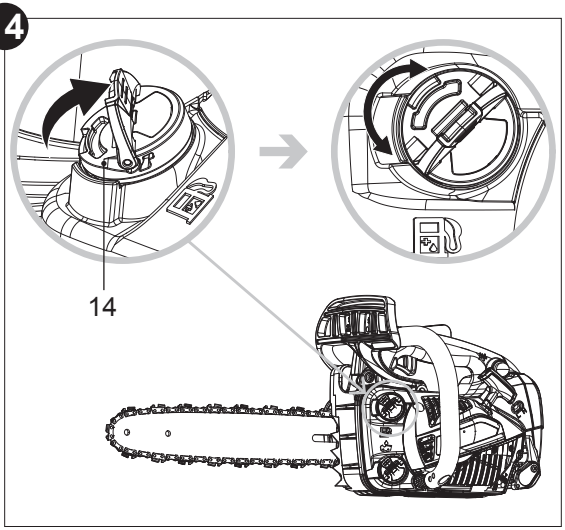

15

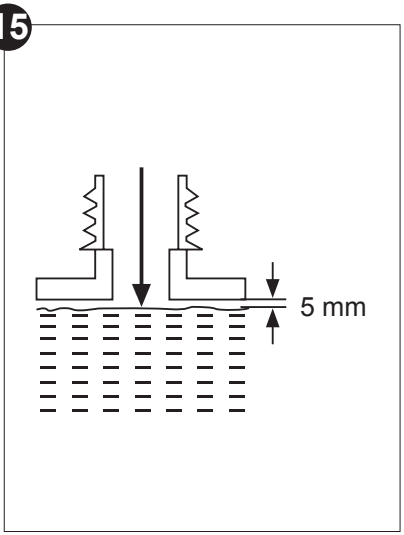

UWAGA: Jakość paliwa i oleju pogarsza się z czasem. Uruchomienie silnika może być trudne, jeśli używane jest paliwo, które było przechowywane przez ponad 30 dni. Pod koniec sezonu wskazane jest umieszczenie w zbiorniku tylko takiej ilości paliwa, jaka jest potrzebna do danego użycia, aby całkowicie zużyć paliwo przed odłożeniem produktu do przechowywania. W razie przechowywania produktu przez ponad 30 dni należy opróżnić pozostałe paliwo ze zbiornika.

5059340255811-ECSP26-ChainSaw-Erbauer-PL-V01.indd 27 30-03-2022 14:31:20

Elementy sterowania

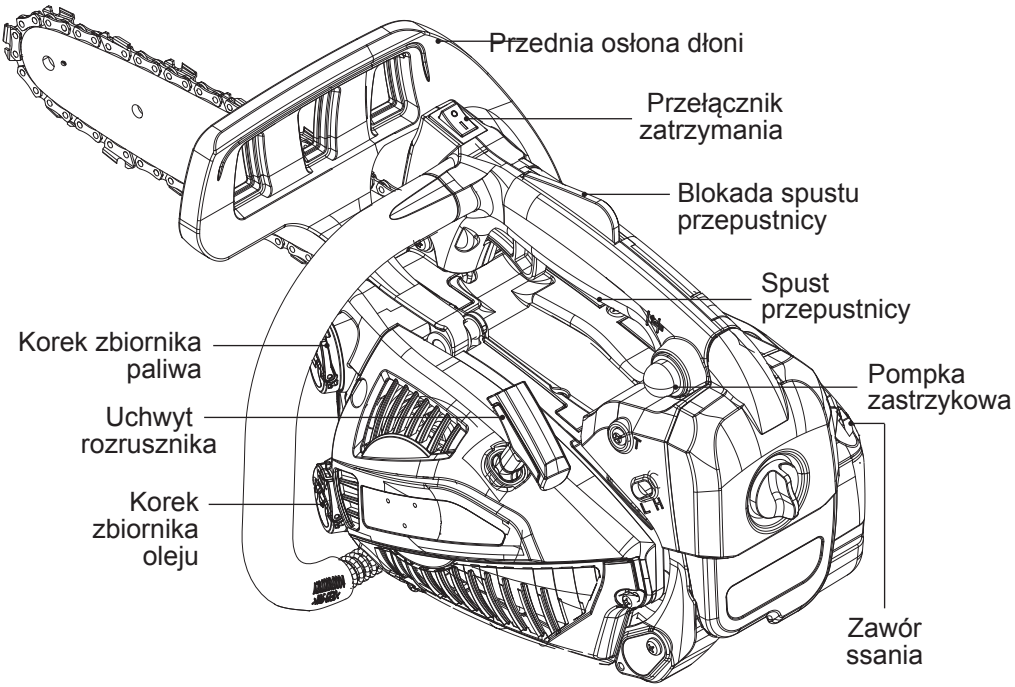

Przygotowanie

Montaż

Regulacja

Dodać mieszankę paliwa i oleju

Dodać olej łańcuchowy

5059340255811-ECSP26-ChainSaw-Erbauer-PL-V01.indd 28 30-03-2022 14:31:21

Uruchomienie

1 Zaciągnąć hamulec łańcucha

2 Nacisnąć pompkę zastrzykową 6 razy

3 Ustawić zawór ssania w położeniu ZAMKNIĘTYM |←|.

4 Pociągnąć uchwyt rozrusznika 4 razy

5 Ustawić zawór ssania w położeniu OTWARTYM |↕|.

6 Pociągać uchwyt rozrusznika, aż silnik się uruchomi

7 Nacisnąć i zwolnić spust przepustnicy i blokadę spustu przepustnicy

8 Pozostawić na biegu jałowym przez 15 sekund

9 Zwolnić hamulec łańcucha

Obsługa

Jeśli silnik jest rozgrzany, pominąć kroki 4 i 8

5059340255811-ECSP26-ChainSaw-Erbauer-PL-V01.indd 29 30-03-2022 14:31:21

Zatrzymywanie

Zwolnić spust przepustnicy oraz blokadę spustu przepustnicy

Zaciągnąć hamulec łańcucha

Przechowywanie

Opróżnić zbiornik paliwa

Wylać olej

Wyczyścić i zakonserwować

Schować

OSTRZEŻENIE! Ta skrócona instrukcja opisuje zwięźle, jak uruchomić i zatrzymać produkt! W celu bezpiecznego użytkowania przed pierwszym użyciem należy koniecznie przeczytać całą instrukcję!

Przeznaczenie

Moc wyjściowa tej spalinowej piły łańcuchowej ECSP26 wynosi 1 kW. Produkt przeznaczony jest do cięcia kłód i gałęzi o grubości maks. 290 mm (patrz „Dane techniczne”).

OSTRZEŻENIE! Urządzenie może być używane do obróbki drzew* przez wykwalifikowanego i doświadczonego operatora**, który przeczytał ze zrozumieniem wymagania bezpieczeństwa zawarte w niniejszej instrukcji obsługi i który korzysta z odpowiednich środków ochrony indywidualnej (ŚOI)! Do obróbki drzew wymagane są odpowiednie uprzęże, liny, pasy, karabińczyki i inne elementy wyposażenia, które zapewnią bezpieczne warunki pracy dla operatora i piły!

5059340255811-ECSP26-ChainSaw-Erbauer-PL-V01.indd 30 30-03-2022 14:31:22

Produkt ten nie może być używany do cięcia innych materiałów, takich jak plastik, kamień, metal, drewno zawierające ciała obce lub materiały szkodliwe dla zdrowia.
Produkt ten może być używany wyłącznie w połączeniu z prowadnicą/ łańcuchem tnącym wyszczególnionymi w niniejszej instrukcji. Stosowanie innych typów lub rozmiarów jest niedozwolone, ponieważ może spowodować poważne obrażenia ciała lub śmierć.
Ze względów bezpieczeństwa przed pierwszym użyciem konieczne jest przeczytanie całej instrukcji obsługi i przestrzeganie zawartych w niej wskazówek. Urządzenie jest przeznaczone wyłącznie do prywatnego użytku domowego. Nie jest przeznaczone do zastosowań komercyjnych ani handlowych. Zabrania się używać jej do jakichkolwiek celów innych niż opisano.

* Piła łańcuchowa do pracy przy drzewach jest specjalistyczną piłą łańcuchową o zmniejszonej masie, przeznaczoną do użytku przez przeszkolonego operatora do przycinania i odcinania koron drzew stojących.

**Wyszkolony operator to osoba, która ma kompetencje i wiedzę w zakresie użytkowania i zagrożeń związanych z używaniem piły łańcuchowej (do prac przy drzewach) i stosuje odpowiednie środki zaradcze, aby ograniczyć te zagrożenia.

Sprzęt bezpieczeństwa

Produkt ma kilka elementów wyposażenia bezpieczeństwa, które zmniejszają ryzyko obrażeń podczas pracy (rys. 16):

16

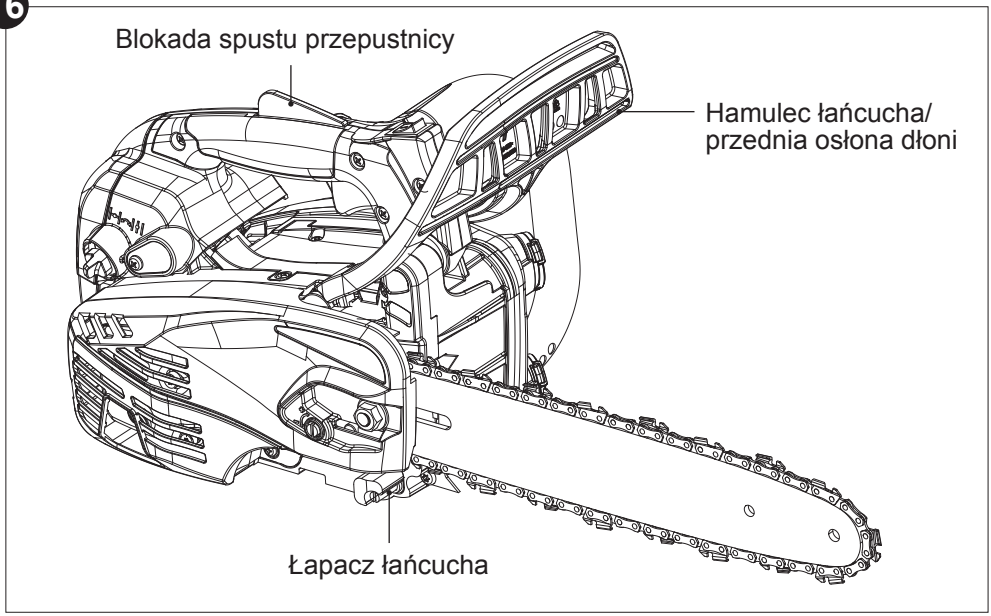

5059340255811-ECSP26-ChainSaw-Erbauer-PL-V01.indd 31 30-03-2022 14:31:22

Hamulec łańcucha/ przednia osłona dłoni
Przednia osłona dłoni (4) jest mechanizmem zabezpieczającym, który zatrzymuje łańcuch tnący (3) natychmiast po pchnięciu jej w kierunku operatora w przypadku odrzutu.

Hamulec łańcucha to mechanizm bezpieczeństwa uruchamiany przez przednią osłonę dłoni (4). W razie odrzutu łańcuch tnący zatrzymuje się natychmiastowo.

17

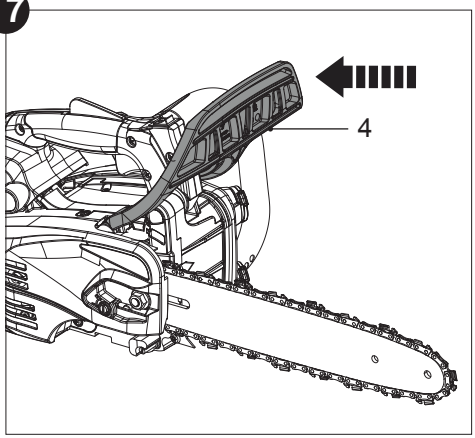

Produkt można obsługiwać, gdy hamulec łańcucha znajduje się w położeniu zwolnionym (rys. 17).

18

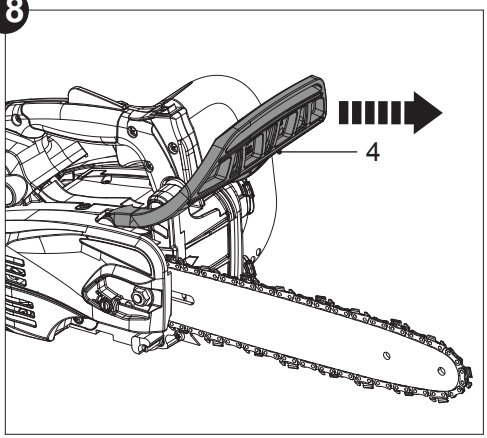

Gdy tylko hamulec łańcucha zostanie zaciągnięty, łańcuch tnący natychmiast się zatrzymuje (rys. 18).

Test hamulca łańcucha — ręczny hamulec łańcucha
Poniższą kontrolę funkcji należy przeprowadzić przed każdym użyciem. Celem sprawdzania hamulców łańcucha jest zmniejszenie ryzyka obrażeń powodowanych odrzutem.

1. Ustawić hamulec łańcucha (4) w położeniu rozłączonym (rys. 17).
2. Uruchomić silnik, jak opisano w sekcji **„Obsługa”**.
3. Nacisnąć blokadę spustu przepustnicy (6), a następnie całkowicie wcisnąć spust przepustnicy (7) palcem wskazującym i przytrzymać go w tej pozycji.
4. Po uruchomieniu silnika należy włączyć hamulec łańcucha, przesuwając lewą rękę do przodu, do przedniej osłony dłoni (4). Łańcuch tnący (3) powinien natychmiast się zatrzymać.

OSTRZEŻENIE! Jeśli łańcuch tnący nie zatrzyma się, gdy hamulec łańcucha jest włączony, należy zanieść produkt do najbliższego, autoryzowanego centrum serwisowego lun podobnie wykwalifikowanej osoby! Nie używać produktu, jeśli hamulec łańcucha nie działa prawidłowo!

5059340255811-ECSP26-ChainSaw-Erbauer-PL-V01.indd 32 30-03-2022 14:31:24

Blokada spustu przepustnicy
Blokada spustu przepustnicy (6) zapobiega niezamierzonemu uruchomieniu spustu przepustnicy (7). Spust przepustnicy (7) można aktywować tylko po naciśnięciu blokady spustu przepustnicy (6).

Łapacz łańcucha
Łapacz łańcucha (17) ma za zadanie złapać łańcuch tnący (3) po jego rozerwaniu lub zeskoczeniu z prowadnicy (2). Dzięki regularnej konserwacji prowadnicy (2) oraz prawidłowemu i regularnemu napinaniu łańcucha tnącego (3) można zapobiec wypadkom tego typu.

NIEBEZPIECZEŃSTWO! Ryzyko zranienia! Produkt można uruchomić tylko wtedy, gdy nie zostaną wykryte żadne usterki. Jeśli jakikolwiek sprzęt bezpieczeństwa jest uszkodzony, należy go bezwzględnie wymienić przed następnym użyciem.

Obsługa

Przełącznik zatrzymania
Przełącznik zatrzymania (5) służy do uruchamiania i zatrzymywania silnika.
> Położenie **I**: Silnik może być uruchomiony i pracować.
> Położenie **O**: Silnik się zatrzymuje. Po naciśnięciu przełącznika zatrzymania (5) do położenia **O** przełącznik zatrzymania (5) automatycznie powraca do położenia **I**.

Przed rozpoczęciem sprawdzić:
1. Przed każdym użyciem produkt oraz akcesoria należy sprawdzać pod kątem uszkodzeń. Nie należy używać urządzenia, jeżeli jest ono uszkodzone lub wykazuje oznaki zużycia.
2. Dwukrotnie sprawdzić, czy akcesoria i prowadnica/ łańcuch tnący są prawidłowo zamocowane.
3. Sprawdzić poziom paliwa i oleju łańcuchowego i uzupełnić je w razie potrzeby.
4. Zawsze trzymać produkt za uchwyty. Zadbać o czyste i suche uchwyty, aby zapewnić bezpieczne podparcie.
5. Otwory wentylacyjne muszą być zawsze drożne i czyste. W razie potrzeby należy je czyścić miękką szczotką. Zapchane i niedrożne otwory wentylacyjne mogą spowodować przegrzanie silnika i uszkodzenie produktu.
6. Natychmiast zatrzymać silnik, jeśli podczas pracy inne osoby weszły na teren roboczy. Przed odłożeniem produktu należy zawsze zaczekać, aż całkowicie się zatrzyma.
7. Nie wolno się przepracowywać. Regularne przerwy zapewniają skoncentrowanie na pracy i pełną kontrolę nad produktem.

5059340255811-ECSP26-ChainSaw-Erbauer-PL-V01.indd 33 30-03-2022 14:31:25

UWAGA: W niektórych krajach przepisy określają, o której porze dnia i w jakich szczególnych dniach produkty mogą być używane i jakie ograniczenia obowiązują! O szczegółowe informacje należy pytać lokalną administrację i przestrzegać przepisów, aby zachować spokój okolicy i uniknąć popełniania wykroczeń administracyjnych!

Uruchamianie silnika

NIEBEZPIECZEŃSTWO! Ryzyko pożaru!
> Rozlane paliwo może doprowadzić do zapalenia się produktu.
> Przed uruchomieniem należy wytrzeć rozlane paliwo.
> Silnik uruchomić kilka metrów od miejsca tankowania.

NIEBEZPIECZEŃSTWO! Ryzyko zranienia! Jeśli hamulec łańcucha nie jest włączony, łańcuch tnący uruchamia się bezpośrednio po uruchomieniu silnika. Przed uruchomieniem silnika należy się upewnić, że hamulec łańcucha jest włączony!

UWAGA: Ryzyko uszkodzenia produktu!
Nigdy nie owijać linki rozrusznika wokół dłoni! Pociągnąć jedynie za uchwyt!

Nie zwalniać gwałtownie uchwytu rozrusznika! Pozwolić, aby po każdym pociągnięciu linka powracała do pierwotnego położenia powoli i w kontrolowany sposób!

Zimny rozruch silnika

1. Umieścić piłę w miejscu, w którym nie będzie wchodzić w kontakt z żadnymi innymi przedmiotami.
2. Zaciągnąć hamulec łańcucha (4).
3. Naciskać pompkę zastrzykową (9), aż pęcherzyk wypełni się paliwem (6 razy) (rys. 19).
4. Ustawić zawór ssania (21) w położeniu ZAMKNIĘTYM |→| (rys. 20).

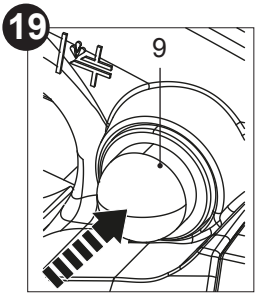

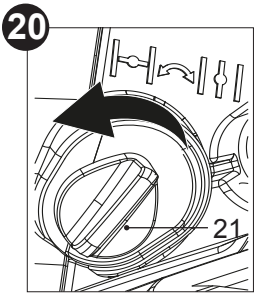

5059340255811-ECSP26-ChainSaw-Erbauer-PL-V01.indd 34 30-03-2022 14:31:25

5. Bezpiecznie przycisnąć produkt do ziemi. Położyć lewą rękę na przednim uchwycie (15) i dodatkowo unieruchomić urządzenie prawym kolanem (rys. 21).

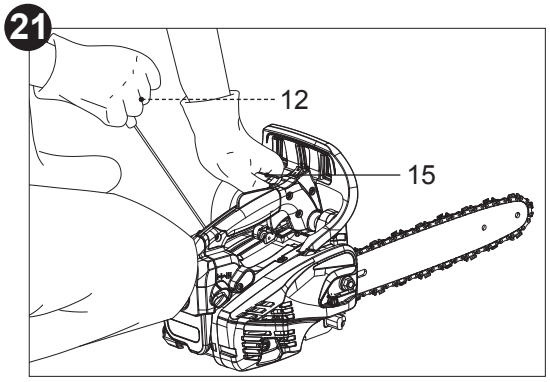

6. Prawą ręką pociągnąć powoli uchwyt rozrusznika (12), aż będzie dało się wyczuć wyraźny opór, a następnie pociągnąć energicznie. Powtarzać, aż silnik będzie próbował się uruchomić, ale nie więcej niż 4 razy.
7. Jeśli silnik się nie uruchomi, ustawić zawór ssania (21) w położeniu OTWARTYM |↕|.
8. Mocno i energicznie pociągnąć uchwyt rozrusznika (12). Powtarzać, aż silnik się uruchomi.
9. Nacisnąć blokadę spustu przepustnicy (6) oraz spust przepustnicy (7), a następnie je zwolnić.
10. Pozostawić produkt na biegu jałowym na **10 do 15 sekund**, aby się rozgrzał.
11. Zwolnić hamulec łańcucha (4).
12. Aby rozpocząć cięcie, chwycić produkt obiema rękami. Lewą ręką trzymać przedni uchwyt (15), a prawą ręką trzymać tylny uchwyt (8).

Ciepły rozruch silnika

1. Umieścić piłę w miejscu, w którym nie będzie wchodzić w kontakt z żadnymi innymi przedmiotami.
2. Zaciągnąć hamulec łańcucha (4).
3. Ustawić zawór ssania (21) w położeniu ZAMKNIĘTYM |→| (rys. 19), a następnie w położeniu OTWARTYM |↕| (rys. 22), aby częściowo otworzyć przepustnicę w celu ułatwienia rozruchu.

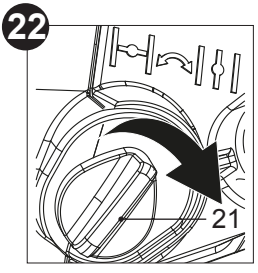

5059340255811-ECSP26-ChainSaw-Erbauer-PL-V01.indd 35 30-03-2022 14:31:26

4. Bezpiecznie przycisnąć produkt do ziemi. Położyć lewą rękę na przednim uchwycie (15) i dodatkowo unieruchomić urządzenie prawym kolanem (rys. 20).
5. Prawą ręką pociągnąć powoli uchwyt rozrusznika (12), aż będzie dało się wyczuć wyraźny opór, a następnie pociągnąć energicznie. Powtarzać, aż silnik się uruchomi.
6. Nacisnąć blokadę spustu przepustnicy (6) oraz spust przepustnicy (7), a następnie je zwolnić.
7. Zwolnić hamulec łańcucha (4).
8. Aby rozpocząć cięcie, chwycić produkt obiema rękami. Lewą ręką trzymać przedni uchwyt (15), a prawą ręką trzymać tylny uchwyt (8).

Po uruchomieniu silnika

1. Pozostawić na chwilę silnik na biegu jałowym.
2. Powoli nacisnąć spust przepustnicy (7), aby zwiększyć prędkość silnika.
3. Upewnić się, że łańcuch tnący jest wystarczająco nasmarowany.
4. Sprawdzić, czy łańcuch tnący przestaje się obracać po zwolnieniu spustu przepustnicy (7).

Zatrzymywanie silnika

1. Zwolnić spust przepustnicy (7) i pozwolić urządzeniu pracować przez chwilę na biegu jałowym.
2. Zaciągnąć hamulec łańcucha (4).
3. Nacisnąć przełącznik zatrzymania (5) do położenia **O**, aż silnik się zatrzyma.

OSTRZEŻENIE! Produkt działa przez pewien czas nawet po zatrzymaniu silnika! Przed odłożeniem produktu należy zaczekać, aż całkowicie się zatrzyma!

5059340255811-ECSP26-ChainSaw-Erbauer-PL-V01.indd 36 30-03-2022 14:31:26

Podstawowa procedura obsługi/cięcia

1. Aby zdobyć biegłość w posługiwaniu się urządzeniem, należy wziąć udział w uznanym szkoleniu z obsługi pił łańcuchowych. Na takich kursach można się dowiedzieć, jak bezpiecznie i skutecznie obsługiwać piły łańcuchowe. Zapoznać się ze wszystkimi elementami sterującymi i przełącznikami. Przećwiczyć wszystkie ruchy przy wyłączonym produkcie.
2. Produkt należy zawsze mocno trzymać obiema rękami. Przedni uchwyt (15) złapać lewą ręką a tylny uchwyt (8) prawą ręką. Przez cały czas obsługi mocno trzymać oba uchwyty. Nigdy nie używać urządzenia tylko jedną ręką.
3. Używać produktu tylko w bezpiecznej pozycji. Trzymać produkt po prawej stronie ciała (rys. 23).

23

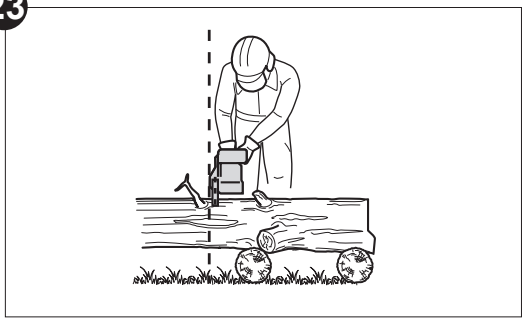

4. Sprawdzić prawidłowe smarowanie, jak opisano w rozdziale „Przed rozpoczęciem — smarowanie łańcucha” przed wykonaniem jakiegokolwiek cięcia.
5. Upewnić się, że łańcuch tnący (3) pracuje z pełną prędkością zanim zetknie się z drewnem. Użyć zderzaka z kolcami (16), aby przymocować produkt do drewna przed rozpoczęciem cięcia i użyć go jako punktu dźwigni podczas cięcia (rys. 24).

24

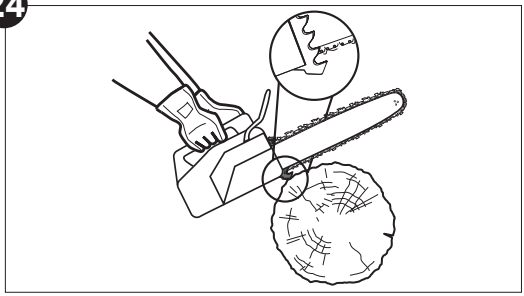

6. Ponownie ustawić zderzak z kolcami (16) w niskim punkcie podczas cięcia grubszych kawałków drewna, odciągając urządzenie lekko do tyłu, aż do zwolnienia zębów chwytających, a następnie ustawić go na niższym poziomie, aby kontynuować cięcie. Nie wyjmować całkowicie produktu z drewna.

5059340255811-ECSP26-ChainSaw-Erbauer-PL-V01.indd 37 30-03-2022 14:31:26

7. Nie wywierać siły na łańcuch tnący podczas cięcia, pozwolić łańcuchowi wykonać pracę, używając zębów chwytających do wywarcia minimalnego nacisku dźwigni.
8. Nie używać urządzenia z wyciągniętymi rękami ani nie próbować dotrzeć do obszarów trudno dostępnych czy też wymagających wejścia na drabinę. Nigdy nie podnosić produktu powyżej wysokości ramion (rys. 25).

25

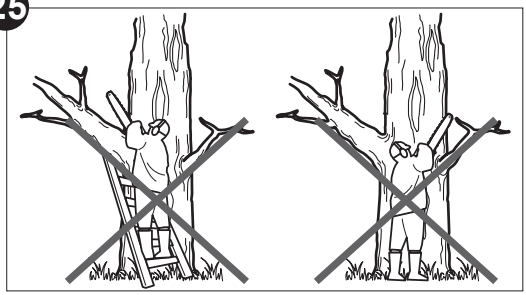

9. Optymalne cięcie uzyskuje się, gdy prędkość łańcucha podczas cięcia jest stała.
10. Zachować ostrożność pod koniec cięcia. Ciężar produktu może się nie spodziewanie zmienić po uwolnieniu się z drewna. Może to spowodować obrażenia nóg i stóp. Zawsze usuwać produkt z nacięcia w drewnie, gdy wciąż jest uruchomiony.
11. Sprawdzić, czy zasilanie olejem łańcucha działa prawidłowo; poprowadzić piłę łańcuchową ze średnią prędkością i upewnić się, że łańcuch pokryty jest równomiernie powłoką oleju.

Odrzut

OSTRZEŻENIE! Należy uważać na odrzut! Odrzut może doprowadzić do niebezpiecznej utraty kontroli nad produktem i spowodować poważne lub śmiertelne obrażenia operatora lub osoby stojącej w pobliżu! Czujność należy zachować przez cały czas, ponieważ odrzut rotacyjny i odrzut wynikający z zakleszczenia się ostrza są głównymi zagrożeniami eksploatacyjnymi produktu i główną przyczyną większości wypadków!

Do odrzutu może dojść, gdy nos lub czubek prowadnicy dotknie obiektu lub gdy drewno ściśnie łańcuch tnący w nacięciu. W niektórych przypadkach kontakt z końcówką prowadnicy (2) może spowodować błyskawiczną reakcję odwrotną, odrzucającą prowadnicę do góry i w tył, w kierunku operatora (rys. 26).

26

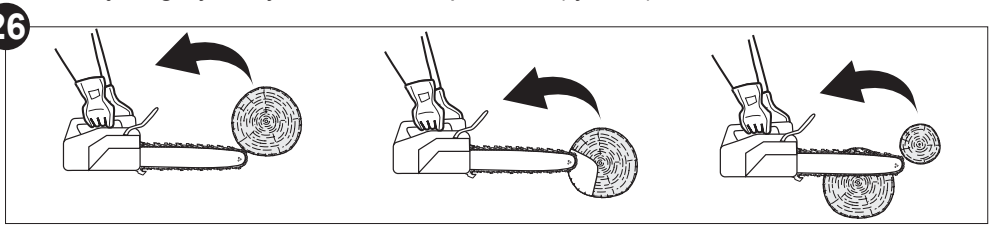

5059340255811-ECSP26-ChainSaw-Erbauer-PL-V01.indd 38 30-03-2022 14:31:26

1. Ściśnięcie łańcucha tnącego (3) wzdłuż dolnej części prowadnicy (2) może odciągnąć produkt od operatora („poślizg”) (rys. 27).
2. Ściśnięcie łańcucha tnącego wzdłuż górnej części prowadnicy może spowodować gwałtowne odepchnięcie prowadnicy z powrotem w kierunku operatora („odskok”) (rys. 28).

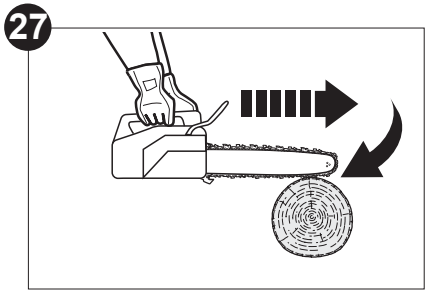

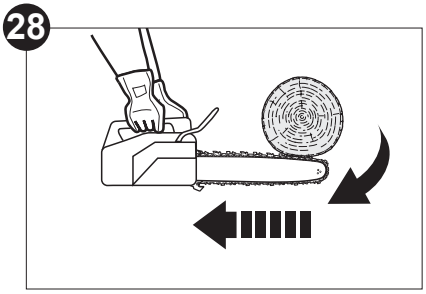

3. Każda z tych reakcji może spowodować utratę kontroli nad produktem, co może doprowadzić do poważnych obrażeń ciała a nawet śmierci.
4. Dzięki podstawowemu zrozumieniu zjawiska „odrzutu” można zminimalizować lub nawet wyeliminować element zaskoczenia. Zaskoczenie przyczynia się do większości wypadków.
5. Produkt należy trzymać mocno, obiema rękami. Gdy silnik pracuje, prawą rękę należy położyć na tylnym uchwycie (8), a lewą na przednim uchwycie (15). Utrzymywać pewny chwyt kciukami i palcami otaczającymi uchwyty. Pewny chwyt pomoże zredukować „odrzut” i zachować kontrolę nad produktem.
6. Przed przystąpieniem do obsługi tego produktu należy dokładnie przeczytać wszystkie ostrzeżenia dotyczące bezpieczeństwa i instrukcję obsługi.

Aby uniknąć odrzutu:

1. Piłować, utrzymując prowadnicę pod płaskim kątem.
2. Nigdy nie pracować z luźnym, szeroko rozciągniętym ani mocno zużytym łańcuchem.
3. Upewnić się, że łańcuch jest odpowiednio naostrzony.
4. Nigdy nie ciąć powyżej wysokości ramion.
5. Nigdy nie pracować końcówką prowadnicy.
6. Produkt należy zawsze mocno trzymać obiema rękami.
7. Zawsze stosować łańcuch o niskim odrzucie.
8. Zastosować metalowe zęby chwytające, aby uzyskać efekt dźwigni.
9. Upewnić się, że łańcuch jest prawidłowo naciągnięty.
10. Ciąć wyłącznie przy silniku pracującym na wysokich obrotach.
11. Nie pozwolić, aby nosek prowadnicy dotknął kłody, gałęzi lub jakiejkolwiek innej przeszkody, która mogłaby zostać uderzona podczas obsługi produktu.
12. Postępować zgodnie z instrukcjami producenta dotyczącymi ostrzenia i konserwacji łańcucha tnącego.

5059340255811-ECSP26-ChainSaw-Erbauer-PL-V01.indd 39 30-03-2022 14:31:27

13. Używać wyłącznie zastępczych prowadnic i łańcuchów tnących określonych przez producenta lub równoważnych.

OSTRZEŻENIE! Większość wypadków „odrzutów” ma miejsce podczas okrzesywania! Zwrócić szczególną uwagę na położenie strefy „odrzutu” prowadnicy podczas okrzesywania naprężonych konarów.

Ścinanie drzew

1. Jeśli przycinanie i ścinka są wykonywane przez dwie lub więcej osób jednocześnie, operacje związane ze ścinką powinny być oddzielone od operacji przycinania na odległość równą co najmniej dwukrotnej wysokości ścinanego drzewa. Drzew nie należy ścinać w sposób, który mógłby zagrozić jakiejkolwiek osobie, spowodować uderzenie w linię energetyczną lub uszkodzenie mienia. Jeśli drzewo ma kontakt z przewodami doprowadzającymi media, należy natychmiast poinformować o tym firmę.
2. Operator produktu powinien stać po wyższej stronie terenu, ponieważ ścięte drzewo może się stoczyć lub osunąć w dół.
3. Ścieżkę ewakuacyjną należy zaplanować i w razie potrzeby oczyścić przed rozpoczęciem cięcia. Droga ewakuacyjna powinna rozciągać się ukośnie w tył względem oczekiwanej linii upadku (rys. 29).
4. Przed rozpoczęciem ścinki należy wziąć pod uwagę naturalne pochylenie drzewa, rozmieszczenie większych gałęzi i kierunek wiatru, aby ocenić, w którą stronę spadnie drzewo.

29

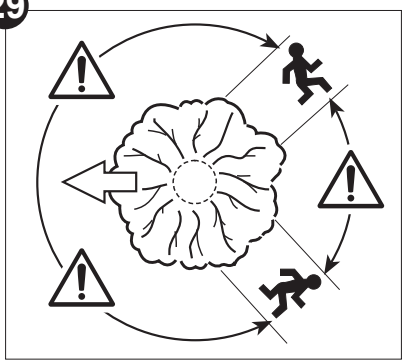

5. Usunąć z drewna brud, kamienie, luźną korę, gwoździe, zszywki i druty

Podcięcie wrębu
Wykonać nacięcie (rys. 30, B) o długości 1/3 średnicy drzewa, prostopadle do kierunku upadku (rys. 30). Najpierw wyciąć dolne nacięcie poziome. Pomoże to uniknąć zakleszczenia łańcucha tnącego lub prowadnicy podczas wykonywania drugiego wycięcia.

30

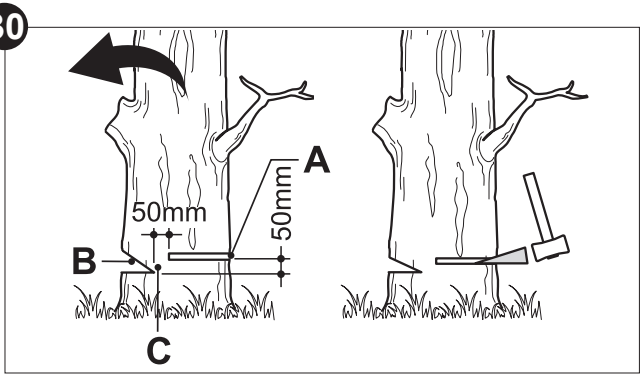

5059340255811-ECSP26-ChainSaw-Erbauer-PL-V01.indd 40 30-03-2022 14:31:27

Tylny rzaz ścinający

1. Wykonać tylny rzaz ścinający (rys. 30, A) co najmniej 50 mm powyżej wrębu poziomego (rys. 30). Rzaz ścinający musi być równoległy do wrębu poziomego. Rzaz ścinający należy wykonać w taki sposób, aby pozostawić wystarczającą ilość drewna działającą jako zawias. Drewno zawiasowe (rys. 30, C) chroni drzewo przed skręcaniem i upadaniem w złym kierunku. Nie przecinać zawiasu.
2. Gdy cięcie zbliża się do zawiasu, drzewo powinno zacząć spadać. Jeśli istnieje prawdopodobieństwo, że drzewo nie spadnie w pożądanym kierunku lub może odskoczyć i ścisnąć łańcuch tnący, należy przerwać cięcie przed zakończeniem ścinki i użyć klinów z drewna, plastiku lub aluminium, aby otworzyć nacięcie i upuścić drzewo wzdłuż pożądanej linii upadku.
3. Kiedy drzewo zaczyna spadać, usunąć narzędzie z wycięcia, zatrzymać silnik, odłożyć produkt, a następnie użyć zaplanowanej ścieżki ewakuacyjnej. Zachować czujność na spadające gałęzie i obserwować swoje kroki.

Okrzesywanie i przycinanie

Okrzesywanie to usuwanie gałęzi z powalonego drzewa. Podczas okrzesywania należy pozostawić większe gałęzie dolne, aby podeprzeć kłodę. Usunąć małe gałęzie jednym cięciem (rys. 31). Naprężone gałęzie należy ciąć od dołu do góry, aby uniknąć zakleszczenia produktu.

31

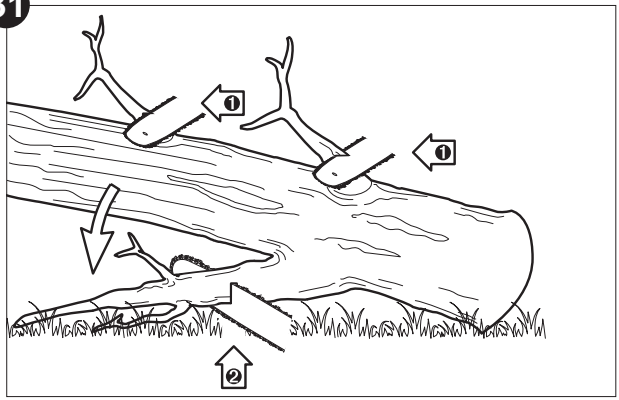

OSTRZEŻENIE! Nigdy nie wchodzić na drzewo w celu jego okrzesywania lub przycinania! Nie stawać na drabinach, platformach, konarach ani w żadnej pozycji, która mogłaby spowodować utratę równowagi lub kontroli nad piłą! Podczas przycinania drzew istotne jest, aby nie wykonywać cięcia powierzchniowego obok głównego konaru lub pnia zanim nie zostaną obcięte dalsze gałęzie celem zminimalizowania ciężaru! Pomoże to zapobiec zdzieraniu kory z głównego konara!

5059340255811-ECSP26-ChainSaw-Erbauer-PL-V01.indd 41 30-03-2022 14:31:27

OSTRZEŻENIE! Jeśli gałęzie, które mają zostać przycięte, znajdują się powyżej wysokości klatki piersiowej, należy zatrudnić profesjonalistę, który je przytnie!

Cięcie sprężystych pali

Sprężysty pal to dowolna kłoda, gałąź, ukorzeniony pień lub drzewko, który jest wygięty z powodu naprężenia powodowanego przez inne drzewo, w związku z czym odskoczy, gdy trzymające je drewno zostanie ścięte lub usunięte.
W zwalonym drzewie ukorzeniony pień ma duży potencjał, aby powrócić do pozycji pionowej podczas cięcia celem oddzielenia kłody od pnia. Należy uważać na sprężyste pale, ponieważ są one niebezpieczne.

Przerzynanie kłody

Przerzynanie to cięcie kłody wzdłuż. Ważne jest, aby operator upewnił się, że jego stopy są stabilne a ciężar ciała jest równomiernie rozłożony na obie stopy. W miarę możliwości kłodę należy podnosić i podtrzymywać gałęziami, innymi kłodami lub klockami.

1. Postępować zgodnie z prostymi wskazówkami, aby ułatwić cięcie. Kiedy kłoda podparta jest na całej długości (rys. 32), należy ciąć ją od góry (przerzynanie odgórne).
2. Gdy kłoda podparta jest na jednym końcu (rys. 33), należy naciąć od spodu około 1/3 średnicy (przerzynanie dolne). Następnie należy wykonać przerzynanie odgórne, aby oba nacięcia się spotkały.

32

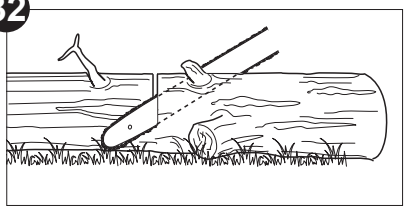

33

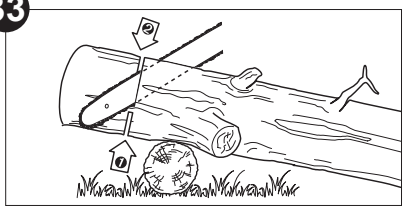

3. Gdy kłoda podparta jest na obu końcach (rys. 34), należy naciąć od góry około 1/3 średnicy (przerzynanie odgórne). Następnie należy wykonać przerzynanie dolne na 2/3, aby oba nacięcia się spotkały.
4. Podczas przerzynania na wzniesieniu należy zawsze stawać po wyższej stronie (rys. 35). Podczas „przecinania”, aby zachować pełną kontrolę, zmniejszyć nacisk cięcia pod koniec cięcia, nie rozluźniając przy tym uścisku uchwytu produktu. Nie dopuścić, aby łańcuch wszedł w kontakt z podłożem. Po zakończeniu cięcia i przed przeniesieniem produktu zaczekać, aż łańcuch tnący całkowicie się zatrzyma. Przed przejściem od drzewa do drzewa należy zawsze zatrzymać silnik urządzenia.

5059340255811-ECSP26-ChainSaw-Erbauer-PL-V01.indd 42 30-03-2022 14:31:28

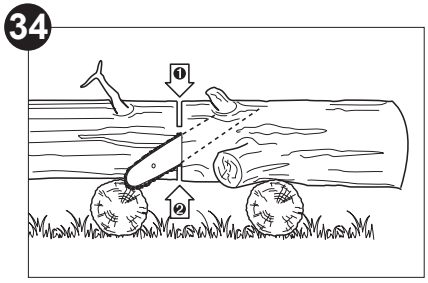

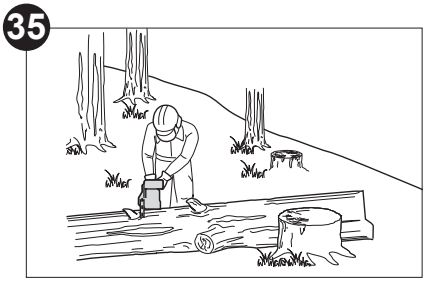

5. Podczas przerzynania małe gałęzie należy podeprzeć stojakiem do piłowania lub inną gałęzią (rys. 36).
6. Jeśli średnica drewna jest wystarczająco duża, aby można było wsunąć miękki klin do przerzynania bez dotykania łańcucha, należy użyć klina, aby utrzymać rozwarcie nacięcia i uniknąć ściśnięcia (rys. 37).

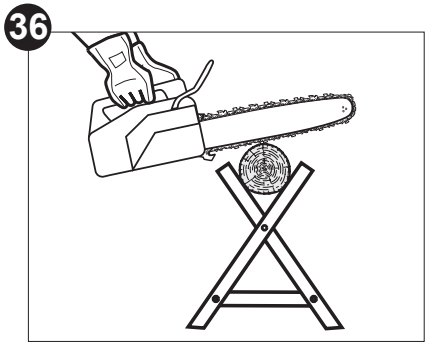

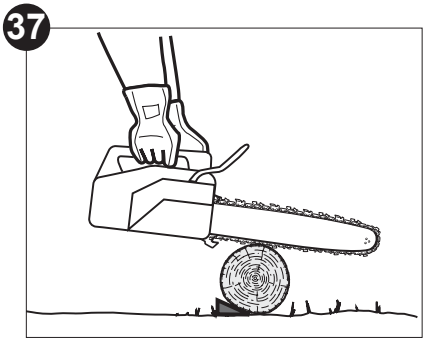

Uwolnienie uwięzionej piły

Gdy piła zostanie uwięziona podczas cięcia, operator powinien

a) wyłączyć piłę i bezpiecznie przymocować ją do drzewa w kierunku wewnętrznym (w stronę pnia) cięcia lub do osobnej linii narzędzia,
b) wyciągnąć piłę z rzazu, podnosząc gałąź, jeśli jest to konieczne i
c) w razie potrzeby użyć ręcznej piły lub zapasowej piły łańcuchowej, aby zwolnić uwięzioną piłę, wykonując cięcie w odległości co najmniej 30 cm od uwięzionej piły.

Niezależnie od tego, czy do uwolnienia uwięzionej piły używana jest piła ręczna czy też łańcuchowa, nacięcia zwalniające powinny być zawsze skierowane na zewnątrz (w kierunku końcówek gałęzi), aby zapobiec porwaniu piły przez odcinany fragment, co jeszcze bardziej skomplikowałoby sytuację.

Niezależnie od tego czy do zwolnienia zablokowanej piły łańcuchowej używana jest piła ręczna czy łańcuchowa, nacięcia do zwolnienia piły łańcuchowej powinny być zawsze wykonywane do zewnątrz, aby zapewnić, że piła łańcuchowa nie spadnie wraz z odcinanymi fragmentami, co jeszcze bardziej skomplikowałoby sytuację.

5059340255811-ECSP26-ChainSaw-Erbauer-PL-V01.indd 43 30-03-2022 14:31:28

Praca z piłami łańcuchowymi do obróbki drzew z liny i uprzęży

OSTRZEŻENIE! Poniższą operację mogą wykonywać tylko profesjonalnie przeszkoleni i doświadczeni operatorzy! Instrukcje przedstawiają jedynie podstawowy przegląd zasad i środków ostrożności, których należy przestrzegać podczas używania produktu w postaci piły pociągowej/łańcuchowej! W związku z tym nie można stosować ich jako wyłącznego materiału szkoleniowego lub substytutu dla oficjalnego szkolenia!

Omówienie

Poniższe instrukcje określają zasady pracy mające na celu zmniejszenie ryzyka obrażeń przez piły łańcuchowe do obróbki drzew podczas pracy na wysokości z liny lub uprzęży. Chociaż informacje te mogą to stanowić podstawę literatury dotyczącej poradnictwa i szkolenia, nie należy traktować ich jako substytutu formalnego szkolenia. Podane instrukcje są jedynie przykładem najlepszej praktyki pracy. Należy zawsze przestrzegać krajowych przepisów ustawowych i wykonawczych.

Poniższe instrukcje obejmują

1. ogólne wymagania, które należy spełnić przed użyciem piły łańcuchowej do prac na wysokości z liny i uprzęży,
2. przygotowania do użycia piły łańcuchowej do obróbki drzew z liny i uprzęży oraz
3. zastosowanie piły łańcuchowej do obróbki drzew w celu przycinania i demontażu, w tym bezpieczne pozycjonowanie do pracy oburęcznej, uruchamianie piły łańcuchowej, cięcie piłą łańcuchową, ograniczenia podczas użycia jedną ręką oraz uwalnianie uwięzionej piły.

Instrukcje te nie dotyczą technik kontrolowania fragmentów gałęzi i łodyg ciętych piłą.

Zalecenia ogólne

Operator piły łańcuchowej pracujący na wysokości z liny lub uprzęży nigdy nie powinien pracować w pojedynkę. Obecny musi być również pracownik terenowy przeszkolony w zakresie odpowiednich procedur awaryjnych.

Operator powinien być przeszkolony w zakresie ogólnych bezpiecznych technik wspinaczki i pozycjonowania oraz powinien być odpowiednio wyposażony w uprząż, liny, pasy, karabińczyki i inne wyposażenie, aby zapewnić stabilne i bezpieczne pozycje pracy zarówno sobie, jak i pile.

Przygotowanie piły do użytku

Pracownik naziemny musi sprawdzić, napełnić paliwem i rozgrzać piłę łańcuchową, a następnie wyłączyć ją przed podaniem jej operatorowi na drzewie.

5059340255811-ECSP26-ChainSaw-Erbauer-PL-V01.indd 44 30-03-2022 14:31:28

Piła łańcuchowa powinna być wyposażona w odpowiedni pas do mocowania do uprzęży operatora (rys. 38).

a) Zamocować pas wokół punktu mocowania z tyłu piły.

b) Zapewnić odpowiednie karabińczyki, aby umożliwić pośrednie (tj. przez pas) i bezpośrednie mocowanie (tj. w punkcie mocowania piły) do uprzęży operatora.

c) Upewnić się, że piła jest bezpiecznie zamocowana w momencie podania jej operatorowi.

d) Upewnić się, że piła jest przymocowana do uprzęży przed odłączeniem jej od sprzętu do podnoszenia na wysokości.

38

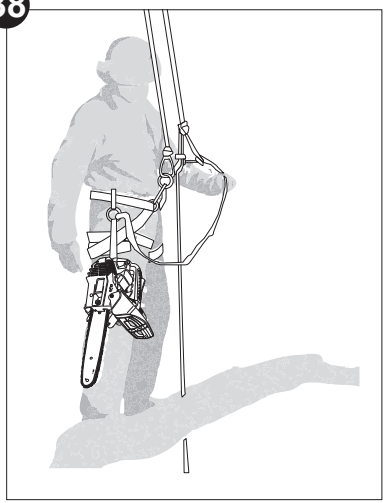

Rysunek 38 — przykład mocowania piły łańcuchowej do obróbki drzew do uprzęży operatora

Możliwość bezpośredniego zamocowania piły do uprzęży zmniejsza ryzyko uszkodzenia sprzętu podczas poruszania się dookoła drzewa. Piła powinna być zawsze wyłączona, gdy jest przymocowana bezpośrednio do uprzęży.

Piła powinna być przymocowana tylko do zalecanych punktów mocowania na uprzęży. Mogą one znajdować się na środku (z przodu lub z tyłu) lub po bokach. Jeśli tylko to możliwe, piłę należy przymocować do punktu środkowego z tyłu, aby nie znajdowała się w linii wspinaczki oraz by jej ciężar oparty był po środku, wzdłuż kręgosłupa operatora (rys. 39).

Podczas przenoszenia piły z jednego punktu mocowania do drugiego operator powinien upewnić się, że piła przymocowana jest w nowym położeniu przed zwolnieniem jej z poprzedniego punktu mocowania.

5059340255811-ECSP26-ChainSaw-Erbauer-PL-V01.indd 45 30-03-2022 14:31:29

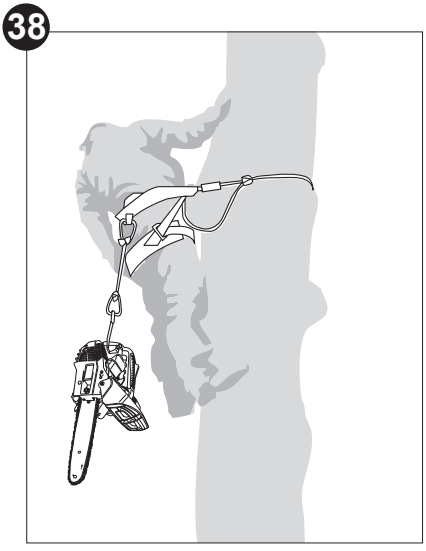

Rysunek 39 — przykład mocowania piły łańcuchowej do obróbki drzew po środku, z tyłu uprzęży operatora

Używanie piły na drzewie

Analiza wypadków z tymi piłami podczas operacji związanych z obróbką drzew pokazuje, że główną przyczyną wypadków jest niewłaściwe używanie piły jedną ręką. W zdecydowanej większości przypadków operatorzy nie przyjęli bezpieczniej pozycji roboczej, która pozwala trzymać oba uchwyty piły, co zwiększa ryzyko obrażeń z powodu

> niewystarczającego chwytu piły w razie odrzutu,
> braku kontroli nad piłą, w związku z czym zwiększa się prawdopodobieństwo, że wejdzie ona w kontakt z linami wspinaczkowymi i ciałem operatora (szczególnie w przypadku lewej ręki i ramienia), oraz
> utraty kontroli z powodu niepewnej pozycji roboczej i kontaktu z piłą (nieoczekiwany ruch podczas pracy piły).

5059340255811-ECSP26-ChainSaw-Erbauer-PL-V01.indd 46 30-03-2022 14:31:29

Zabezpieczenie pozycji roboczej podczas obsługi oburęcznej
Aby umożliwić trzymanie piły obiema rękami, operatorzy powinni z reguły dążyć do przyjęcia bezpiecznej pozycji pracy, w której piła operuje na
> wysokości bioder podczas cięć poziomych oraz na
> wysokości splotu słonecznego, podczas cięć pionowych.

Gdy operator pracuje blisko pionowych pni z niskimi siłami bocznymi, stabilnie postawione stopy mogą wystarczyć do zachowania bezpiecznej pozycji roboczej. Jednakże, gdy operatorzy odsuwają się od pnia, konieczne jest podjęcie kroków w celu uniknięcia rosnących sił bocznych lub przeciwdziałania im, na przykład przez przekierowanie głównej liny przez dodatkowy punkt kotwiczenia lub użycie regulowanej linki łączącej uprząż bezpośrednio z dodatkowym punktem kotwiczenia (rys. 40).

40

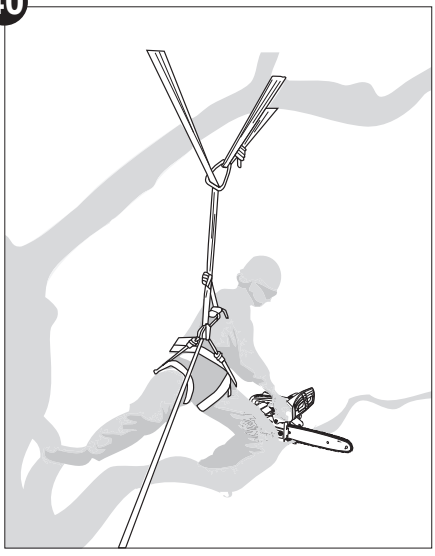

Rysunek 40 — Przykład przekierowania liny głównej przez dodatkowy punkt kotwiczenia

5059340255811-ECSP26-ChainSaw-Erbauer-PL-V01.indd 47 30-03-2022 14:31:29

Uzyskanie pewnej podstawy w pozycji roboczej może być wspomagane przez użycie prowizorycznego strzemienia utworzonego z zawiesia bezkońcowego (rys. 41).

41

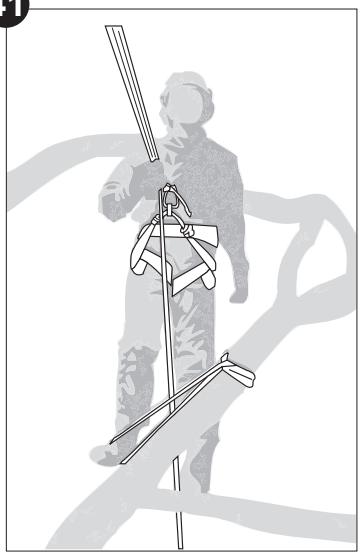

Rysunek 41 — przykład prowizorycznego strzemienia utworzonego z zawiesia bezkońcowego

Uruchamianie piły na drzewie

Podczas uruchamiania piły na drzewie operator powinien
a) zastosować hamulec łańcucha przed uruchomieniem,
b) podczas rozruchu trzymać piłę po lewej lub prawej stronie ciała:
   1) po lewej stronie, trzymając piłę lewą ręką za przedni uchwyt i odsuwając piłę od ciała, trzymając linkę rozrusznika w prawej ręce lub
   2) po prawej stronie, trzymając piłę prawą ręką za dowolny uchwyt.

Należy zawsze włączyć hamulec łańcuchowy przed opuszczeniem włączonej piły na pas.

Przed krytycznymi cięciami operator powinien zawsze sprawdzić, czy piła ma wystarczającą ilość paliwa.

5059340255811-ECSP26-ChainSaw-Erbauer-PL-V01.indd 48 30-03-2022 14:31:29

Obsługa piły łańcuchowej jedną ręką
Operatorzy nie powinni używać pił łańcuchowych do obróbki drzew jedną ręką, jeśli pozycja robocza jest niestabilna lub preferowana jest piła ręczna do cięcia drewna o małej średnicy na końcówkach gałęzi.

Używanie piły łańcuchowej do obróbki drzew tylko jedną ręką jest dopuszczalne, jeśli

a) operator nie jest w stanie przyjąć pozycji roboczej umożliwiającej oburęczne użycie;

b) operator musi podtrzymywać swoją pozycję roboczą jedną ręką i

c) piła jest używana w pełnym zakresie, pod kątem prostym do i poza linią ciała operatora.

42

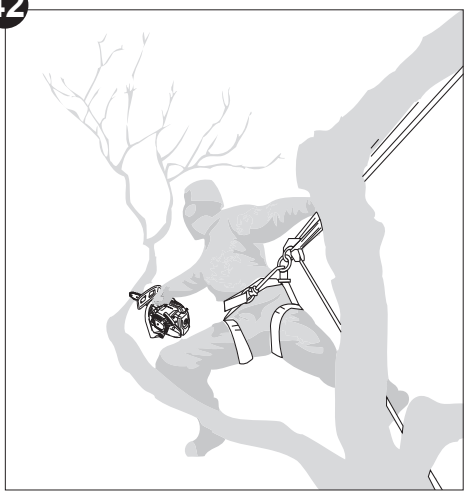

Rys. 42 – Przykład jednoręcznej obsługi piły łańcuchowej w pełnym zakresie

Operator nigdy nie powinien
> ciąć w strefie odrzutu za pomocą końcówki prowadnicy łańcucha,
> „trzymać i ciąć" żadnych części, ani
> próbować łapać spadających fragmentów.

5059340255811-ECSP26-ChainSaw-Erbauer-PL-V01.indd 49 30-03-2022 14:31:29

Uwolnienie uwięzionej piły

Gdy piła zostanie uwięziona podczas cięcia, operator powinien

a) wyłączyć piłę i bezpiecznie przymocować ją do drzewa w kierunku wewnętrznym (w stronę pnia) cięcia lub do osobnej linii narzędzia,
b) wyciągnąć piłę z rzazu, podnosząc gałąź, jeśli jest to konieczne i
c) w razie potrzeby użyć ręcznej piły lub zapasowej piły łańcuchowej, aby zwolnić uwięzioną piłę, wykonując cięcie w odległości co najmniej 30 cm od uwięzionej piły.

Niezależnie od tego, czy do uwolnienia uwięzionej piły używana jest piła ręczna czy też łańcuchowa, nacięcia zwalniające powinny być zawsze skierowane na zewnątrz (w kierunku końcówek gałęzi), aby zapobiec porwaniu piły przez odcinany fragment, co jeszcze bardziej skomplikowałoby sytuację.

Niezależnie od tego czy do zwolnienia zablokowanej piły łańcuchowej używana jest piła ręczna czy łańcuchowa, nacięcia do zwolnienia piły łańcuchowej powinny być zawsze wykonywane do zewnątrz, aby zapewnić, że piła łańcuchowa nie spadnie wraz z odcinanymi fragmentami, co jeszcze bardziej skomplikowałoby sytuację.

Po użyciu

1. Zatrzymać silnik, odłączyć złącze świecy zapłonowej (10b) i poczekać, aż produkt ostygnie.
2. Sprawdzać, czyścić i przechowywać produkt w sposób opisany w sekcji **„Najważniejsze zasady pielęgnacji”**.

5059340255811-ECSP26-ChainSaw-Erbauer-PL-V01.indd 50 30-03-2022 14:31:30

Najważniejsze zasady pielęgnacji

OSTRZEŻENIE! Przed przystąpieniem do prac związanych z kontrolą, konserwacją i czyszczeniem należy zawsze zatrzymać silnik, odłączyć złącze świecy zapłonowej i poczekać, aż produkt ostygnie.

NIEBEZPIECZEŃSTWO! Właściwa konserwacja jest niezbędna dla bezpiecznego i bezproblemowego działania. Niewłaściwa konserwacja lub brak natychmiastowego rozwiązania problemu mogą spowodować awarię, która może doprowadzić do poważnych obrażeń a nawet śmierci.

1. Należy dbać o czystość produktu. Po każdym użyciu i przed przechowywaniem należy usunąć zanieczyszczenia.
2. Regularne i prawidłowe czyszczenie pomaga zapewnić bezpieczną pracę i wydłuża żywotność produktu.
3. Przed każdym użyciem produktu należy skontrolować pod kątem zużytych lub uszkodzonych części. Nie wolno używać produktu po stwierdzeniu uszkodzonych lub zużytych części. Przed pracą zużyte części należy wymienić, a jeśli zajdzie potrzeba, skontaktować się z autoryzowanym serwisem w celu dokonania naprawy.

OSTRZEŻENIE! Naprawy i czynności konserwacyjne należy wykonywać wyłącznie zgodnie z zaleceniami niniejszej instrukcji! Wszelkie inne prace muszą zostać wykonane przez wykwalifikowanego specjalistę!

Czyszczenie

UWAGA: Do czyszczenia tego produktu nie należy używać chemicznych, alkalicznych, ściernych lub agresywnych detergentów ani środków dezynfekujących, ponieważ mogą one być szkodliwe dla jego powierzchni.

Czyszczenie obudowy

> Do czyszczenia obudowy produktu używać wilgotnej, niestrzępiącej się szmatki.
> Nie zanurzać produktu w wodzie ani w innych płynach.
> Miękką szczotką wyczyścić otwory wentylacyjne bocznej pokrywie silnika. Zatkane szczeliny wentylacyjne mogą spowodować przegrzanie silnika.
> Następnie powierzchnię należy przetrzeć suchą szmatką.

Czyszczenie łańcucha tnącego

> Do oczyszczenia łańcucha tnącego (3) z brudu należy użyć miękkiej, plastikowej szczotki.

5059340255811-ECSP26-ChainSaw-Erbauer-PL-V01.indd 51 30-03-2022 14:31:30

> Do czyszczenia łańcucha tnącego stosować rozpuszczalnik żywiczny (nie dołączono do zestawu). Przed przystąpieniem do czyszczenia należy przeczytać instrukcje producenta rozpuszczalnika żywicznego.
> Aby chronić łańcuch tnący przed rdzą i utlenianiem, należy nasmarować go specjalnym olejem do łańcuchów tnących (brak w zestawie).

Czyszczenie prowadnicy

> Zdemontować prowadnicę (2) i łańcuch tnący, wykonując kroki montażu w odwróconej kolejności.
> Szpachelką (brak w zestawie) usunąć zabrudzenia nagromadzone wewnątrz szczeliny prowadnicy (rys. 43).
> Do czyszczenia powierzchni używać wilgotnej, niestrzępiącej się szmatki.
> Następnie powierzchnię należy przetrzeć suchą szmatką.

43

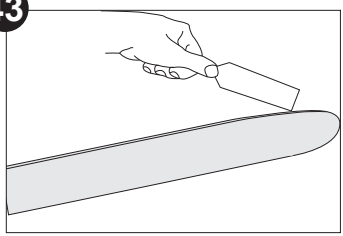

Tabela konserwacji

Produkt należy regularnie sprawdzać i konserwować na podstawie poniższej tabeli konserwacji. Dzięki konserwacji można zapewnić dobry stan piły łańcuchowej.

Część	Zadanie	Przed każdym użyciem/ po każdym użyciu	Co 10 godzin pracy	Co 25 godzin pracy
Płetwy cylindra	wyczyścić		X	
Świeca zapłonowa	sprawdzić			X
	wyczyścić			X
	wymienić		w razie potrzeby	
Filtr powietrza	sprawdzić	X		
	wyczyścić		X	
	wymienić		w razie potrzeby	
Łańcuch tnący	sprawdzić	X		
	nasmarować	X		
	wyczyścić	X		
	wymienić		w razie potrzeby	

5059340255811-ECSP26-ChainSaw-Erbauer-PL-V01.indd 52 30-03-2022 14:31:30

Łapacz łańcucha

Wymienić uszkodzony lub zużyty łapacz łańcucha (17) na nowy, tego samego typu.
1. Poluzować śrubę łapacza łańcucha (17) i wyjąć łapacz.
2. Założyć nowy łapacz łańcucha w produkcie.

Zębatka

1. Wyczyścić zębatkę.
2. Za pomocą jednorazowego pistoletu smarowego wsunąć nosek igły do otworu smarowania (1) i wtryskiwać smar, aż będzie widoczny na zewnętrznej krawędzi zębatki (rys. 44).
3. Upewnić się, że hamulec łańcucha jest odłączony. Ręcznie obrócić łańcuch tnący (3). Powtórzyć procedurę smarowania, aż cała zębatka zostanie nasmarowana.

44

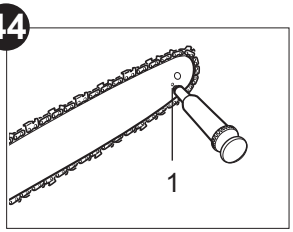

Konserwacja prowadnicy i łańcucha tnącego

Większości problemom z prowadnicami można zapobiec przez utrzymanie produktu w dobrym stanie. Nieprawidłowe ostrzenie i niestandardowe ustawienia frezu i miernika głębokości są przyczyną większości problemów z prowadnicami, skutkując głównie nierównomiernym zużyciem prowadnicy. Ponieważ prowadnica zużywa się nierównomiernie, szyny się rozszerzają, co może powodować stukot łańcucha i utrudniać wykonywanie prostych cięć. Jeśli prowadnica nie jest wystarczająco nasmarowana, a produkt pracuje ze zbyt mocno naciągniętym łańcuchem tnącym, przyczyni się to do szybkiego zużycia prowadnicy. Aby zminimalizować zużycie prowadnicy, zaleca się jej konserwację oraz łańcucha tnącego.

1. Zdemontować prowadnicę (2) i łańcuch tnący (3), wykonując czynności montażu w odwróconej kolejności.
2. Sprawdzić, czy port smarowania nie jest zatkany i w razie potrzeby wyczyścić go, aby zapewnić prawidłowe smarowanie prowadnicy (2) i łańcucha tnącego (3) podczas pracy. Użyć miękkiego drutu, który jest na tyle mały, aby zmieścił się w otworze wylotowym oleju (rys. 45).

45

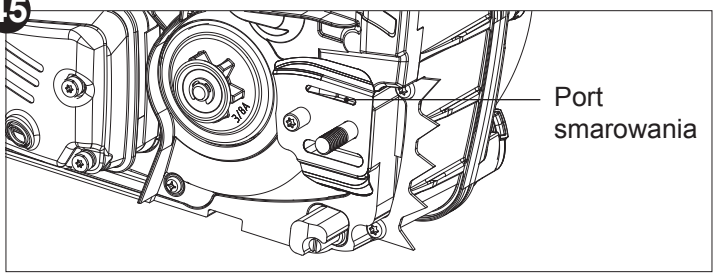

5059340255811-ECSP26-ChainSaw-Erbauer-PL-V01.indd 53 30-03-2022 14:31:31

UWAGA: Stan kanałów olejowych można łatwo sprawdzić. Jeśli przejścia są czyste, łańcuch wydziela automatycznie strumień oleju w ciągu kilku sekund od uruchomienia produktu. Produkt wyposażony jest w automatyczny system smarowania.

3. Sprawdzić zębatkę napędową. Jeśli jest zużyta lub uszkodzona z powodu obciążenia, należy ją wymienić w autoryzowanym serwisie.
4. Szpachelką (brak w zestawie) usunąć zabrudzenia nagromadzone wewnątrz szczeliny prowadnicy (2) (rys. 46).

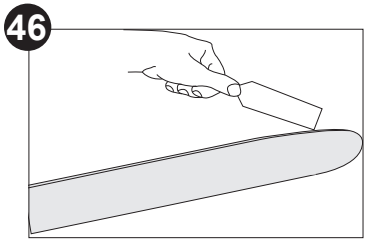

5. Sprawdzić szynę prowadzącą pod kątem zużycia: Przyłożyć linijkę (prosta krawędź) do boku prowadnicy (2) i „bocznych płytek ostrza". Jeśli między linijką a prowadnicą (2) jest przerwa, „szyna" prowadnicy jest w dobrym stanie. Jeśli nie ma przerwy (linijka przylega do boku prowadnicy (2), „szyna" prowadnicy jest zużyta, co wymaga wymiany na nową prowadnicę tego samego typu (rys. 47).

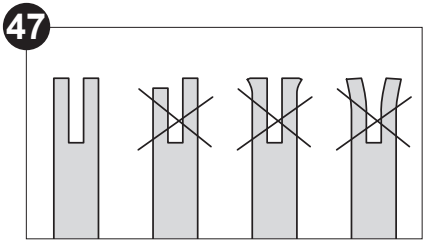

6. Sprawdzić łańcuch tnący (3) pod kątem możliwego zużycia i uszkodzeń. W razie potrzeby wymienić na nowy. Doświadczony użytkownik może naostrzyć stępiony łańcuch tnący **„Ostrzenie łańcucha tnącego"**).
7. Założyć łańcuch tnący (3) i prowadnicę (2) w sposób opisany w sekcji **„Montaż"**.

Ostrzenie łańcucha tnącego

UWAGA: Nigdy nie piłować z tępym łańcuchem. Łańcuch tnący jest tępy, jeśli konieczne jest przyciskanie produktu do drzewa, a wióry są bardzo małe.

5059340255811-ECSP26-ChainSaw-Erbauer-PL-V01.indd 54 30-03-2022 14:31:31

1. Łańcuch tnący (3) należy ostrzyć profesjonalnie w autoryzowanym centrum serwisowym lub samodzielnie pilnikiem (26).

OSTRZEŻENIE! Łańcuch tnący mogą ostrzyć wyłącznie przeszkolone i doświadczone osoby! Stosować odpowiednie narzędzia do ostrzenia łańcucha tnącego!

2. Różnica wysokości między zębem a grzbietem stanowi głębokość cięcia. Podczas ostrzenia łańcucha tnącego (3) należy wziąć pod uwagę następujące punkty (rys. 48).
> Kąt pilnika
> Kąt cięcia
> Położenie pilnika
> Średnica okrągłego pilnika
> Głębokość pilnika

3. Aby naostrzyć łańcuch, należy wykonać następujące czynności:
> Używać rękawic ochronnych.
> Upewnić się, że łańcuch jest prawidłowo napięty.
> Włączyć hamulec łańcucha, aby zablokować łańcuch na prowadnicy.

4. Użyć pilnika do łańcucha (26) o średnicy 1,1 razy większej niż głębokość zęba tnącego. Upewnić się, że 20 % średnicy pilnika znajduje się powyżej górnej półki ogniwa tnącego.
5. Ostrzyć pod kątem prostopadłym do prowadnicy i pod kątem 25° do kierunku posuwu (rys. 49).
6. Ostrzyć każdy ząb jedynie od środka na zewnątrz. Najpierw należy naostrzyć jedną stronę łańcucha, a następnie odwrócić go i powtórzyć proces.
7. Wszystkie zęby należy naostrzyć tak samo, w tej samej liczbie pociągnięć.

48

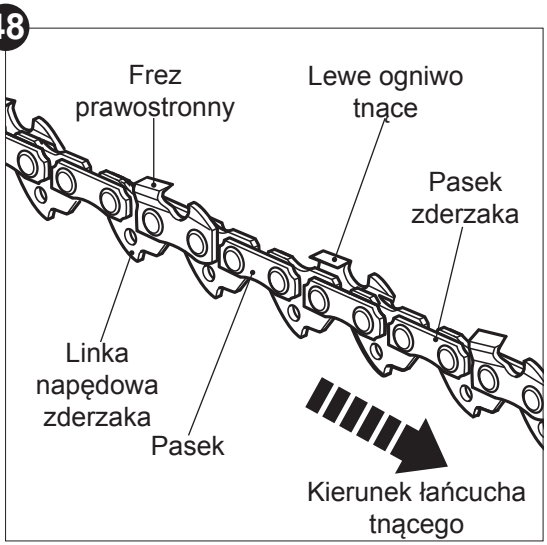

49

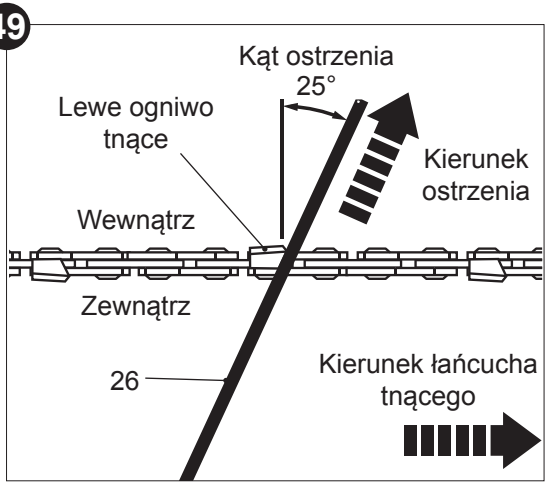

5059340255811-ECSP26-ChainSaw-Erbauer-PL-V01.indd 55 30-03-2022 14:31:31

8. Wszystkie długości ogniw tnących powinny być takie same. Co 5 ostrzeń należy sprawdzić wysokość głębokościomierza bezpieczeństwa. Jeśli ograniczniki głębokości również są skracane, konieczne jest przywrócenie ich oryginalnego profilu.
9. Wysokość ogranicznika głębokości należy sprawdzać odpowiednim przyrządem pomiarowym. Przyrządy do pomiaru głębokości są dostępne u większości renomowanych sprzedawców narzędzi (rys. 50).

50

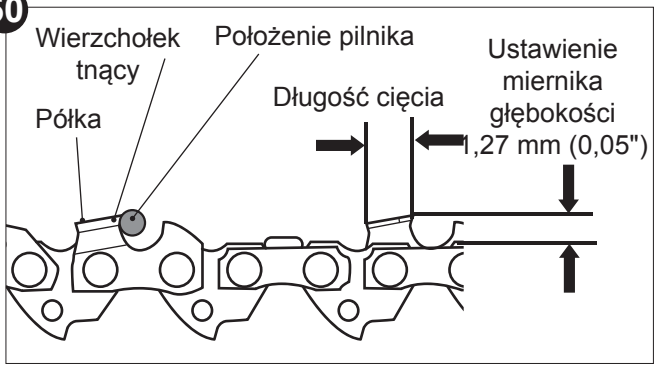

Filtr powietrza

Regularnie sprawdzaj filtr powietrza (10a). W razie potrzeby należy go wyczyścić i wymienić na nowy.

1. Poluzować śrubę mocującą na tylnej pokrywie (10). Zdjąć tylną pokrywę (10) (rys. 51).
2. Wyjąć filtr powietrza (10a) i postukać nim o stabilną powierzchnię, aby usunąć kurz. Użyć sprężonego powietrza (maks. 3 bary), aby usunąć uporczywy kurz.
3. Nałożyć niewielką ilość oleju filtra powietrza na filtr, aby uzyskać optymalną wydajność.
4. Wycisnąć nadmiar oleju i włożyć filtr do obudowy.
5. Ponownie założyć filtr i tylną pokrywę (10).

51

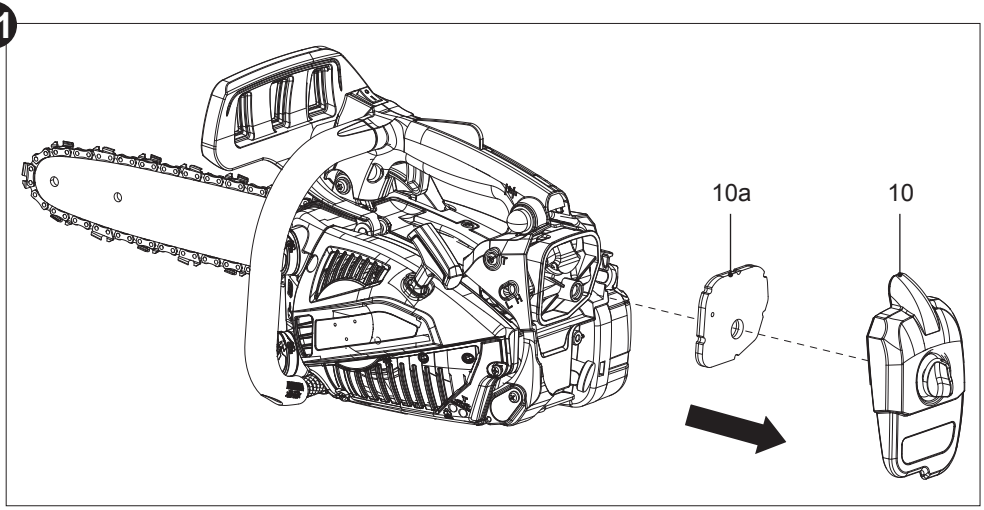

5059340255811-ECSP26-ChainSaw-Erbauer-PL-V01.indd 56 30-03-2022 14:31:32

Świeca zapłonowa

UWAGA: Aby uzyskać dobrą wydajność, świeca zapłonowa musi mieć prawidłowo ustawioną szczelinę i być wolna od osadów.

Sprawdzać świecę zapłonową co 25 godzin lub przed długoterminowym przechowywaniem przez ponad 180 dni. Jeśli zachodzi taka potrzeba, wyczyścić lub wymienić świecę na nową (typ: CMR6A).

1. Poluzować śrubę mocującą na tylnej pokrywie (10). Zdjąć tylną pokrywę (10).
2. Odłączyć złącze świecy zapłonowej (10b) (rys. 52).
3. Odkręcić świecę zapłonową w kierunku przeciwnym do ruchu wskazówek zegara za pomocą narzędzia wielofunkcyjnego (24) i ostrożnie ją wyjąć.

52

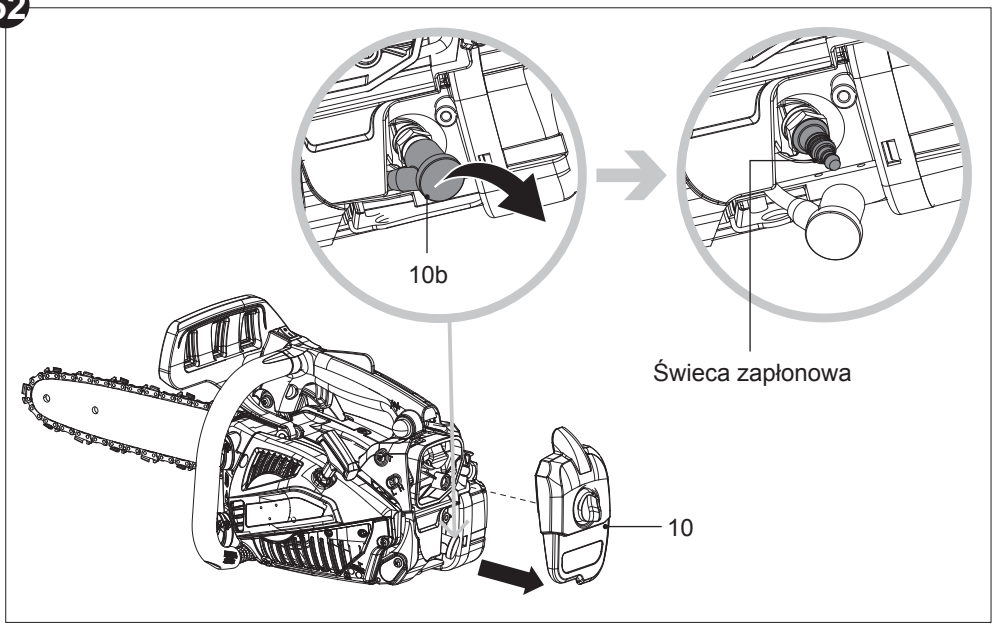

5059340255811-ECSP26-ChainSaw-Erbauer-PL-V01.indd 57 30-03-2022 14:31:34

4. Sprawdzić świecę zapłonową pod kątem uszkodzeń i zużycia. Elektroda powinna mieć kolor jasnobrązowy.
5. Miękką szczotką drucianą usunąć osad z elektrody. Unikać intensywnego czyszczenia elektrody.
6. Wysuszyć świecę zapłonową miękką szmatką, jeśli jest mokra od paliwa.
7. Sprawdzić szczelinę świecy zapłonowej. Powinna wynosić 0,7 mm (rys. 53).
8. Wymienić świecę zapłonową na nową, jeśli jest uszkodzona lub ma uszkodzoną izolację.
9. Podczas wymiany świecy zapłonowej najpierw dokręcić ją ręcznie, a następnie lekko dokręcić za pomocą narzędzia wielofunkcyjnego (24).

53

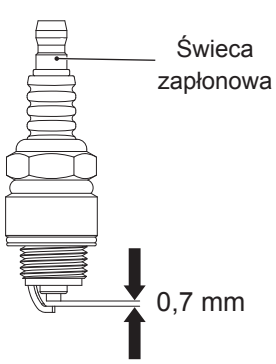

UWAGA: Nie należy nadmiernie dokręcać świecy zapłonowej, aby uniknąć uszkodzeń!

10. Założyć złącze świecy zapłonowej (10b) i tylną pokrywę (10) i zabezpieczyć je dźwignią blokującą.

Gaźnik

Gaźnik został dokładnie wyregulowany w fabryce. Regulacja może być konieczna, jeśli silnik nie przechodzi do pracy jałowej (np. łańcuch tnący (3) obraca się po zwolnieniu spustu przepustnicy (7)). Aby wykonać regulację prędkości biegu jałowego, należy skontaktować się z autoryzowanym serwisem lub sprzedawcą.

OSTRZEŻENIE! Podczas regulacji prędkości biegu jałowego należy zachować odległość od innych osób. Łańcuch tnący (3) musi być podniesiony nad ziemią i nie może stykać się z innymi przedmiotami.
Łańcuch tnący (3) będzie się obracać podczas tej procedury. Należy nosić środki ochrony indywidualnej i przestrzegać wszystkich zasad bezpieczeństwa.

1. Zwolnić spust przepustnicy (7) i pozwolić na jałową pracę silnika.
2. Jeśli silnik gaśnie na biegu jałowym, za pomocą wkrętaka płaskiego (25) obrócić śrubę prędkości biegu jałowego w prawo, aby zwiększyć prędkość silnika (rys. 54).
3. Jeśli narzędzie tnące pracuje na biegu jałowym, za pomocą wkrętaka płaskiego (25) obrócić śrubę prędkości biegu jałowego w lewo, aby zmniejszyć prędkość silnika.

5059340255811-ECSP26-ChainSaw-Erbauer-PL-V01.indd 58 30-03-2022 14:31:34

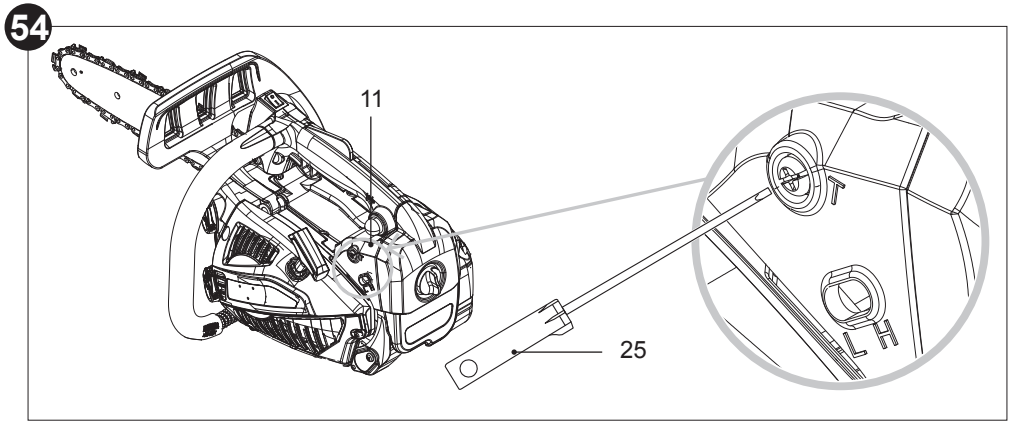

OSTRZEŻENIE! Regulację śruby L i H powinny przeprowadzić autoryzowane centrum serwisowe lub podobnie wykwalifikowana osoba.
Za pomocą śrubokręta D (nie dołączono do zestawu), należy obrócić śruby L i H tak, aby dostosować stosunek ilości paliwa do powietrza.

Tłumik

Jeśli konieczna jest regulacja lub wymiana tłumika, należy skontaktować się z autoryzowanym serwisem lub osobą o podobnych kwalifikacjach.

Części zamienne

Niżej wymienione części mogą być wymieniane przez użytkownika. Części zamienne są dostępne u autoryzowanego dystrybutora lub przez nasz dział obsługi klienta.

Opis	**Nr modelu lub specyfikacja**
Prowadnica (2)	OREGON® / 124BXNA041
Łańcuch tnący (3)	OREGON®/ 80TXL051X
Świeca zapłonowa	CMR6A (Odstęp między elektrodami: 0,7 mm) lub inny model o takich samych parametrach

5059340255811-ECSP26-ChainSaw-Erbauer-PL-V01.indd 59 30-03-2022 14:31:35

Naprawa

Produkt nie zawiera żadnych części, które mogą być naprawiane przez użytkownika. Skontaktować się z autoryzowanym centrum serwisowym lub wykwalifikowanym specjalistą, aby je sprawdzić i naprawić.

Przechowywanie

OSTRZEŻENIE! Ryzyko zranienia! Upewnić się, że osoby nieupoważnione nie mają dostępu do produktu!

UWAGA: Dobre warunki przechowywania są ważne, aby zapewnić bezproblemowe działanie do produktu.

1. Wyczyścić urządzenie, tak jak opisano powyżej.
2. W stosownych przypadkach należy założyć osłony transportowe.
3. Produkt wraz z akcesoriami należy przechowywać w suchym, zabezpieczonym przed mrozem i dobrze wentylowanym miejscu.
4. Urządzenie należy zawsze przechowywać w miejscu niedostępnym dla dzieci. Idealna temperatura przechowywania wynosi od 10 do 30 °C.
5. Przechowywać produkt w torbie lub przykryć go odpowiednią narzutą w celu ochrony przed kurzem.

Przechowywanie krótkoterminowe

1. Przed schowaniem produkt należy pozostawić go do ostygnięcia.
2. Jeśli to możliwe, przechowywać produkt poziomo. Upewnić się, że z gaźnika nie wypłynie żadna mieszanka benzyny i oleju.

Przechowywanie długotrwałe

UWAGA: Ryzyko uszkodzenia produktu!

> Jeśli produkt nie będzie używany przez pewien czas, należy usunąć z niego paliwo oraz olej do łańcucha tnącego. W ten sposób można zapobiec unieruchomieniu silnika i pompy smaru.

> Przechowywać produkt w suchym miejscu, z dala od możliwych źródeł zapłonu, takich jak piekarniki, termostaty gazowe itp.

1. Opróżnić oba zbiorniki, jeśli produkt nie będzie używany przez dłuższy czas (ponad 3 miesiące) i przed przechowywaniem przez zimę.
2. Uruchomić silnik i pozwolić mu pracować, aż sam się zatrzyma (patrz „Uruchamianie silnika”).
3. Pozwolić silnikowi ostygnąć (ok. 5 min).
4. Odłączyć złącze świecy zapłonowej (10b) i usunąć świecę zapłonową.
5. Wlać łyżeczkę czystego oleju do silników dwusuwowych do komory spalania.

5059340255811-ECSP26-ChainSaw-Erbauer-PL-V01.indd 60 30-03-2022 14:31:36

6. Powoli kilkakrotnie pociągnąć uchwyt rozrusznika (12), aby pokryć olejem elementy wewnętrzne.
7. Ponownie założyć świecę zapłonową.

Transport

1. Przed przeniesieniem urządzenia należy zatrzymać silnik i odłączyć złącze świecy zapłonowej (10b).
2. Przymocować osłonę prowadnicy (28), o ile ma to zastosowanie.
3. Zawsze przenosić produkt, trzymając za uchwyty.
4. Produkt należy chronić przed wszelkimi silnymi uderzeniami lub drganiami, które mogłyby wystąpić w transporcie pojazdem.
5. Zabezpieczyć produkt, aby zapobiec ślizganiu się lub upadkowi, utracie oleju, uszkodzeniom i obrażeniom.

Jeśli produkt przewożony jest w pojeździe:

> Pozostawić produkt do ostygnięcia.
> Opróżnić oba zbiorniki.
> Zabezpieczyć urządzenie przed poślizgiem za pomocą linki elastycznej lub podobnych akcesoriów.

5059340255811-ECSP26-ChainSaw-Erbauer-PL-V01.indd 61 30-03-2022 14:31:36

Rozwiązywanie problemów

Przypuszczalne awarie często wynikają z przyczyn, którym operatorzy mogą sami zapobiec. Prosimy więc skontrolować produkt według poniższych wskazówek. W większości przypadków problem da się szybko usunąć.

OSTRZEŻENIE! Wykonywać wyłącznie polecenia opisane w tych instrukcjach! Jeżeli problemu nie da się usunąć we własnym zakresie, wszelkie dalsze kontrole, czynności konserwacyjne i naprawy muszą zostać wykonane w autoryzowanym punkcie serwisowym lub przez specjalistę o podobnych kwalifikacjach!

Problem	Możliwa przyczyna	Rozwiązanie
Silnik nie uruchamia się	Pusty zbiornik?	Napełnić zbiornik paliwa.
	Nieprawidłowa procedura uruchamiania?	Postępować zgodnie z procedurą uruchamiania silnika.
	Złącze świecy zapłonowej nie jest dobrze podłączone?	Mocno docisnąć złącze świecy zapłonowej.
	Złącze świecy zapłonowej jest brudne?	Wyczyścić złącze świecy zapłonowej.
	Zbyt dużo paliwa w komorze spalania?	Poluzować blokadę spustu przepustnicy, ustawić zawór ssania w pozycji OTWARTEJ, a następnie kilka razy uruchomić silnik. Jeśli silnik się nie włączy, usunąć świecę zapłonową i osuszyć elektrodę.
Silnik nie uruchamia się	Świeca zapłonowa jest zabrudzona (końcówka jest zardzewiała)?	Oczyścić świecę zapłonową.
	Pompka zastrzykowa została wciśnięta przy zimnym starcie?	Nacisnąć pompkę zastrzykową 6 razy i uruchomić ponownie. Postępować zgodnie z procedurą uruchamiania silnika.
	Odstęp między elektrodami jest zbyt duży?	Odległość między elektrodami ustawić na 0,7 mm.
	Nieprawidłowe paliwo lub mieszanka?	Zatrzymać silnik, opróżnić zbiornik, a następnie wlać odpowiednią mieszankę paliwa z olejem (50:1).

5059340255811-ECSP26-ChainSaw-Erbauer-PL-V01.indd 62 30-03-2022 14:31:36

Problem	Możliwa przyczyna	Rozwiązanie
Silnik nie osiąga maksymalnej prędkości.	Filtr powietrza jest zabrudzony?	Wyczyścić filtr powietrza.
	Nieprawidłowe paliwo lub mieszanka?	Zatrzymać silnik, opróżnić zbiornik, a następnie wlać odpowiednią mieszankę paliwa z olejem (50:1).
	Ustawienie gaźnika nie jest prawidłowe?	Zlecić regulację gaźnika wykwalifikowanej osobie.
Nadmierny dym wydobywający się z silnika.	Nieprawidłowe paliwo lub mieszanka?	Zatrzymać silnik i opróżnić zbiornik, a następnie napełnić go prawidłową mieszanką.
Łańcuch się nie włącza.	Załączony hamulec łańcucha?	Zwolnić hamulec łańcucha.
Łańcuch zaczyna się ruszać przed naciśnięciem spustu przepustnicy.	Hamulec łańcucha nie jest zaciągnięty?	Zaciągnąć hamulec łańcucha.
	Zbyt wysoka prędkość na biegu jałowym?	Lekko nacisnąć spust przepustnicy po uruchomieniu.
		Dostosować prędkość biegu jałowego, obracając śrubę regulacyjną gaźnika **T**.
Niewystarczające smarowanie łańcucha.	Zbiornik oleju łańcucha tnącego jest pusty?	Napełnić olejem do łańcucha tnącego.
	Zatkany port smarowania?	Wyczyścić port smarowania.

Recykling i utylizacja

1. Stare urządzenia nadają się do recyklingu i dlatego nie wolno wyrzucać ich z odpadami domowymi. Prosimy o pomoc i wkład w oszczędzanie zasobów i ochronę środowiska poprzez oddanie tego urządzenia do odpowiednio wyposażonego punktu zbiórki (jeśli takowy jest dostępny).
2. Benzyna, olej, zużyty olej, mieszanina oleju i benzyny oraz przedmioty zabrudzone olejem, np. ściereczki do czyszczenia, nie należą do odpadów domowych. Zanieczyszczonych produktów należy pozbywać się zgodnie z lokalnymi wytycznymi i przekazywać je do ośrodków recyklingu.
3. Urządzenie dostarczane jest w opakowaniu, które chroni je przed uszkodzeniem podczas transportu. Zachować opakowanie, aż do upewnienia się, że wszystkie części zostały dostarczone a urządzenie działa prawidłowo. Potem opakowanie należy poddać recyklingowi.

5059340255811-ECSP26-ChainSaw-Erbauer-PL-V01.indd 63 30-03-2022 14:31:36

Gwarancja

Przykładamy szczególną wagę do tego, aby wybierać materiały wysokiej jakości i stosować techniki produkcyjne, które umożliwiają tworzenie wytrzymałych, a zarazem atrakcyjnych produktów. Ten produkt ma gwarancję producenta na 3 lat, która obejmuje wady produkcyjne, począwszy od daty zakupu (zakup w sklepie) lub dostawy (zakup przez Internet) bez dodatkowych kosztów w przypadku normalnego (nieprofesjonalnego lub niekomercyjnego) użytku domowego.

Aby dokonać zgłoszenia reklamacyjnego, należy przedstawić dowód zakupu (np. paragon, fakturę lub inny dowód na mocy obowiązujących przepisów prawa). Dowód zakupu należy przechowywać w bezpiecznym miejscu. Gwarancja obejmuje produkty nowe; nie obejmuje produktów używanych lub z ekspozycji. Produkt zamienny objęty niniejszą gwarancją będzie nią objęty aż do wygaśnięcia okresu obowiązywania gwarancji oryginalnego produktu, chyba że określono inaczej w obowiązujących przepisach prawa.

Niniejsza gwarancja obejmuje wady i uszkodzenia produktu, pod warunkiem że produkt był używany zgodnie z przeznaczeniem oraz zamontowany, czyszczony i konserwowany zgodnie z informacjami zawartymi powyżej oraz w instrukcji obsługi, a także ze standardowymi praktykami (jeśli te praktyki nie są sprzeczne z instrukcją użytkownika).

Niniejsza gwarancja nie obejmuje wad ani uszkodzeń wynikających z normalnego zużycia lub uszkodzeń będących skutkiem niewłaściwego używania, montażu lub złożenia, a także zaniedbania, wypadku i modyfikacji produktu. Gwarancja nie obejmuje w żadnym wypadku dodatkowych kosztów (transportu, przenoszenia, montażu i demontażu, robocizny itd.) ani strat bezpośrednich lub pośrednich, chyba że określono inaczej w obowiązujących przepisach prawa.

Prawa wynikające z tej gwarancji obowiązują w kraju, w którym zakupiono produkt. Zapytania dotyczące gwarancji powinno się kierować do sklepu, w którym zakupiono produkt.
Niniejsza gwarancja jest dokumentem dodatkowym, który nie ma wpływu na ustawowe prawa konsumenta.
Jeśli produkt zakupiono w Polsce, niniejsza gwarancja nie wyklucza, nie ogranicza ani nie zawiesza uprawnień wynikających z przepisów prawa dotyczących gwarancji na wady zakupionego towaru.

5059340255811-ECSP26-ChainSaw-Erbauer-PL-V01.indd 64 30-03-2022 14:31:36

CE

(EN) EU DECLARATION OF CONFORMITY
(FR) DÉCLARATION UE DE CONFORMITÉ
(PL) DEKLARACJA ZGODNOŚCI UE
(RO) DECLARAȚIA DE CONFORMITATE UE
(ES) DECLARACIÓN UE DE CONFORMIDAD
(PT) DECLARAÇÃO DE CONFORMIDADE UE

Product/ Produit/ Produkt/Produsul/Producto/Produto

> Chain saw/Tronçonneuse/Pilarka łancuchowa/Motoferastrau/Motosierra/Motosserra
> ECSP26
> 28.5 cm^3, 1.0 kW
> 000001 - 999999

Name and address of the manufacturer or his authorised representative:
Nom et adresse du fabricant ou de son mandataire:
Nazwa i adres producenta lub jego upoważnionego przedstawiciela:
Denumirea și adresa producătorului sau a reprezentantului său autorizat:
Nombre y dirección del fabricante o de su representante autorizado:
Nome e endereço do fabricante ou do respetivo mandatário:

Kingfisher International Products B.V.,
Rapenburgerstraat 175E,
1011 VM Amsterdam,
The Netherlands
www.kingfisher.com/products

This declaration of conformity is issued under the sole responsibility of the manufacturer.
La présente déclaration de conformité est établie sous la seule responsabilité du fabricant.
Niniejsza deklaracja zgodności wydana zostaje na wyłączną odpowiedzialność producenta.
Prezenta declarație de conformitate este emisă pe răspunderea exclusivă a producătorului.
La presente declaración de conformidad se expide bajo la exclusiva responsabilidad del fabricante.
A presente declaração de conformidade é emitida sob a exclusiva responsabilidade do fabricante.

Object of the declaration/Objet de la déclaration/Przedmiot deklaracji/Obiectul declarației/Gegenstand der Erklärung/Objeto de la declaración/Objeto da declaração

Product/Produit/Produkt/Produsul/Produkt/ Producto/ Produto	**Model/Modèle/ Model/Modelul/ Modell/Modelo/ Modelo**	**EAN**
Chain saw/Tronçonneuse/Pilarka łancuchowa/ Motoferastrau/Motosierra/Motosserra	ECSP26	5059340255811

5059340255811-ECSP26-ChainSaw-Erbauer-PL-V01.indd 65 30-03-2022 14:31:36

Deklaracja zgodności WE

ECSP26

The object of the declaration described above is in conformity with the relevant Union harmonisation legislation:
L'objet de la déclaration décrit ci-dessus est conforme à la législation d'harmonisation de l'Union applicable:
Wymieniony powyżej przedmiot niniejszej deklaracji jest zgodny z odnośnymi wymaganiami unijnego prawodawstwa harmonizacyjnego:
Obiectul declarației descris mai sus este în conformitate cu legislația relevantă de armonizare a Uniunii:
El objeto de la declaración descrita anteriormente es conforme con la legislación de armonización pertinente de la Unión:
O objeto da declaração acima descrito está em conformidade com a legislação de harmonização da União aplicável:

2006/42/EC as amended Machinery Directive
2014/30/EU as amended Directive Electromagnetic compatibility
2000/14/EC as amended Outdoor Noise Directive
2016/1628/EU Regulation Gaseous and Particulate Pollutant Emission Limits
2011/65/EU as amended Directive Restriction of the use of certain hazardous substances in electrical and electronic equipment

2006/42/CE telle que modifiée Directive sur les machines
2014/30/EU telle que modifiée Directive Compatibilité électromagnétique
2000/14/CE telle que modifiée Directive relative aux émissions sonores dans l'environnement des matériels destinés à être utilisés à l'extérieur des bâtiments
2016/1628/UE Règlement relatif aux exigences concernant les limites d'émission pour les gaz polluants et les particules polluantes telle que modifiée
2011/65/UE Directive relative à la limitation de l'utilisation de certaines substances dangereuses dans les équipements électriques et électroniques
2006/42/WE w zmienionej dyrektywie maszynowej
2014/30 / UE ze zmianami Dyrektywa Kompatybilność elektromagnetyczna
2000/14/WE w zmienionej dyrektywie w sprawie hałasu na zewnątrz
2016/1628/UE limity emisji zanieczyszczeń gazowych i cząstek stałych
2011/65 / UE ze zmianami Dyrektywa Ograniczenie stosowania niektórych niebezpiecznych substancji w sprzęcie elektrycznym i elektronicznym
2006/42/CE, astfel a fost modificată Directiva privind echipamentele
2014/30/UE, astfel a fost modificată Directiva privind compatibilitatea electromagnetică
2000/14/CE, astfel a fost modificată Directiva privind zgomotul în aer liber
2016/1628/UE Regulamentul privind emisiile de poluanți gazoși și de particule poluante
2011/65/UE, astfel a fost modificată Directiva privind limitarea utilizării anumitor substanțe periculoase în echipamentele electrice și electronice
Directiva sobre maquinaria modificada 2006/42/CE
2014/30/UE modificada Directiva Compatibilidad electromagnética
2000/14/CE modificada Directiva sobre ruido al aire libre
2016/1628/Reglamento de la UE Límites de emisiones de contaminantes gaseosos y partículas
2011/65/UE modificada Directiva Restricción del uso de determinadas sustancias peligrosas en equipos eléctricos y electrónicos
2006/42/CE como diretiva de máquinas alteradas
2014/30/UE como alteração da compatibilidade eletromagnétic
2000/14/CE como diretiva de ruído exterior alterada
Limites de emissão de poluentes gasosos e de poluentes de partículas 2016/1628/REGULAMENTO da UE
2011/65/UE como restrição diretiva alterada da utilização de certas substâncias perigosas em equipamentos elétricos e eletrónicos

5059340255811-ECSP26-ChainSaw-Erbauer-PL-V01.indd 66 30-03-2022 14:31:36

Measured Sound Power Level/ Niveau de puissance acoustique mesuré/ Zmierzony poziom mocy akustycznej/ Nivel de putere acustică măsurat/ Nivel de potencia sonora medido / Nível de potência sonora medido: 109.3 dB(A)

Guaranteed Sound Power Level/ Niveau de puissance acoustique garanti/ Gwarantowany poziom mocy akustycznej/ Nivel de putere acustică garantat/ Nivel de potencia sonora garantizado/ Nível de potência sonora garantido: 112 dB (A)

Engine Model/ Modèle de moteur/ Model silnika/ Modelul motorului/ Modelo de motor/ Modelo de motor: 1E36F

References to the relevant harmonised standards used or references to the other technical specifications in relation to which conformity is declared:
Références des normes harmonisées pertinentes appliquées, y compris la date de celles-ci, ou des autres caractéristiques techniques, y compris la date de celles-ci, par rapport auxquelles la conformité est déclarée:
Odwołania do odnośnych norm zharmonizowanych, które zastosowano, wraz z datą normy, lub do innych specyfikacji technicznych, wraz z datą specyfikacji, w odniesieniu do których deklarowana jest zgodność:
Trimiteri la standardele armonizate relevante folosite, inclusiv data standardului, sau trimiteri la celelalte specificații tehnice, inclusiv data specificațiilor, în legătură cu care se declară conformitatea:
Referencias a las normas armonizadas pertinentes utilizadas, incluidas las fechas de las normas, o referencias a las otras especificaciones técnicas, incluidas las fechas de las especificaciones, respecto a las cuales se declara la conformidad:
Referências às normas harmonizadas aplicáveis utilizadas, incluindo a data da norma, ou às outras especificações técnicas, incluindo a data da especificação, em relação às quais é declarada a conformidade:

EN ISO 11681-2:2011+A1:2017
EN ISO 14982:2009

Where applicable, the notified body Intertek Deutschland GmbH, No. 0905 performed EC Type Examination and issued the certificate: XXXXXXXXX
Le cas échéant, l'organisme notifié Intertek Deutschland GmbH, No. 0905 a effectué l'examen CE de type et a établi le certificat : XXXXXXXXX
W stosownych przypadkach jednostka notyfikowana Intertek Deutschland GmbH, No. 0905 przeprowadziła EC Type Examination i wydała certyfikat: XXXXXXXXX
După caz, organismul notificat Intertek Deutschland GmbH, No. 0905 a efectuat EC Type Examination și a emis certificatul: XXXXXXXXX
Si procede, el organismo notificado Intertek Deutschland GmbH, No. 0905 ha efectuado EC Type Examination y expide el certificado: XXXXXXXXX
Se for esse o caso, o organismo notificado Intertek Deutschland GmbH, No. 0905 efetuou EC Type Examination e emitiu o certificado: XXXXXXXXX

Authorised signatory and technical file holder/signataire et responsable de la documentation technique authorisé/ podmiot uprawniony do wystawienia i adres prezechowywania dokumentacji technicznej/semnatar autorizat și deținător al dosarului tehnic/firmante autorizado y titular del expediente tecnico/ signatário autorizado e detentor da ficha técnica

Kingfisher International Products B.V.,
Rapenburgerstraat 175E,
1011 VM Amsterdam, The Netherlands

David Awe
Group Quality & Sustainability Director
On/le/dnia/la/am/el/em: 04/03/2022

5059340255811-ECSP26-ChainSaw-Erbauer-PL-V01.indd 67 30-03-2022 14:31:37

Erbauer®

Manufacturer, Fabricant, Prodecent, Producător, Fabricante:

UK Manufacturer:
Kingfisher International Products Limited
3 Sheldon Square London W2 6PX
United Kingdom

EU Manufacturer:
Kingfisher International Products B.V.
Rapenburgerstraat 175E 1011 VM Amsterdam
The Netherlands

PL www.castorama.pl

Aby zapoznać się z instrukcją obsługi online,
odwiedź stronę www.kingfisher.com/products

1 11/04/2024 ELVIN | 2 XX/XX/24 NAME | 3 XX/XX/24 NAME | 4 XX/XX/24 NAME | 5 XX/XX/24 NAME
EAN: 5059340255811
Impala Ref: PRJ30462
Page Size: A5

Erbauer®

Motosierra de gasolina (28,5 cm³)

Instrucciones originales – ECSP26__V10424

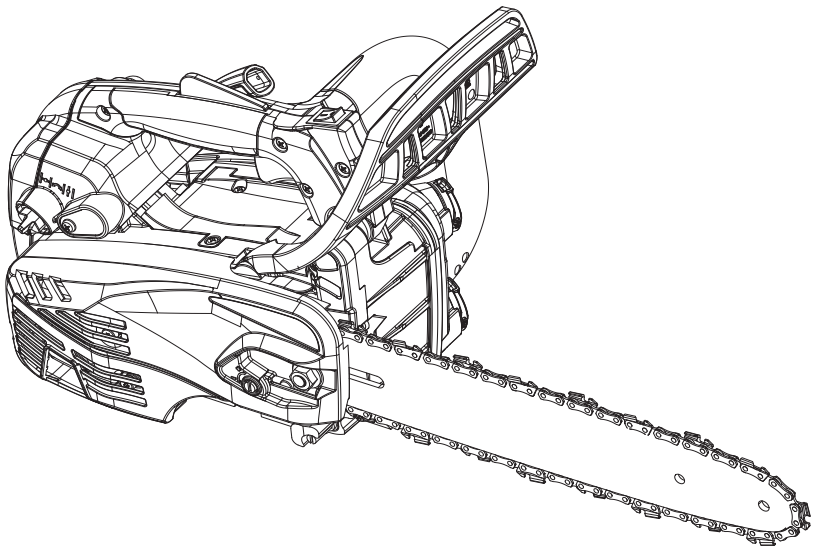

ECSP26

EAN: 5059340255811

V10424_5059340255811_MAND2_2324

ADVERTENCIA: Lea detenidamente el manual de instrucciones antes de utilizar el producto. Si un operario utiliza el producto por primera vez, un operario con experiencia debe proporcionarle instrucciones prácticas sobre el uso del producto y el equipo de protección.

5059340255811_MNL_ES_V01.indd 1 4/12/2024 5:31:49 PM

Empecemos...

Estas instrucciones son para su propia seguridad. Léalas atentamente antes de usar el producto y guárdelas para consultarlas en el futuro.

Para **empezar...** 03

Información de seguridad 04
El producto 14
Especificaciones técnicas 15
Antes de **empezar** 17
Inicio rápido 28

Con más **detalle...** 29

Funciones del producto 29
Funcionamiento 33
Cuidado y **mantenimiento** 51
Resolución de problemas 62
Garantía 65
Declaración de **conformidad** CE 66

5059340255811_MNL_ES_V01.indd 2 4/12/2024 5:31:49 PM

Advertencias de seguridad

1. Este producto no está diseñado para que lo usen niños ni personas con capacidades físicas, sensoriales o mentales reducidas, o sin experiencia ni conocimientos.
2. Los niños deben estar vigilados para evitar que jueguen con el producto.

ADVERTENCIA: Esta motosierra está diseñada especialmente para su uso en árboles. El producto solo debe usarlo un operario formado con un sistema de trabajo diseñado al detalle y seguro. La motosierra solo debe usarse en árboles si se cumplen estas condiciones definidas. Por lo general, la motosierra está diseñada para su uso con ambas manos, al igual que una motosierra convencional.

ADVERTENCIA: Su seguridad y la de los demás es muy importante. No es práctico ni viable avisarle de todos los peligros asociados al manejo o el mantenimiento de este producto. En todo momento debe aplicar su buen criterio.

Advertencias de seguridad de la motosierra de gasolina

> Este producto es peligroso si se utiliza sin cuidado o incorrectamente, y puede causar lesiones graves o incluso mortales.
> Lea todas las instrucciones atentamente. Al utilizar productos de gasolina, siga siempre las precauciones de seguridad estipuladas para reducir el riesgo de lesiones personales graves o daños en el producto.
> El producto solo deben utilizarlo personas que hayan leído y comprendido todas las instrucciones de funcionamiento y seguridad de este manual. Las normativas locales pueden limitar la edad del operario.
> Mantenga el área de trabajo libre de animales, niños y transeúntes.
> Siga las instrucciones de lubricación, tensado de la cadena y cambio de accesorios. Si la cadena no está correctamente tensada o lubricada, podría romperse o aumentar las probabilidades de rebote. Si la cadena se rompe, podrían producirse lesiones graves o incluso mortales.
> El uso de este producto en un área confinada o mal ventilada puede provocar la muerte por asfixia o intoxicación por monóxido de carbono. Este producto es solo para uso en exteriores.
> Tenga extremo cuidado en condiciones meteorológicas húmedas y con temperaturas bajo cero. No trabaje bajo la lluvia, con viento o con tormenta.
> Utilice una máscara respiratoria. El uso de este producto puede generar gases de escape, neblina de aceite de lubricación y serrín, que contienen productos químicos que pueden causar daños en las vías respiratorias.

5059340255811_MNL_ES_V01.indd 3 4/12/2024 5:31:50 PM

> Utilice calzado de seguridad con puntera de acero, ropa protectora ceñida, robusta y resistente a cortes, guantes protectores, y equipos de protección individual (EPI) para los ojos, los oídos y la cabeza.
> Realice siempre una comprobación visual del producto antes de usarlo.
> No intente realizar tareas para las que no cuente con la formación adecuada.
> No permita que otras personas estén cerca al activar el producto o cortar con él.
> Mantenga a los transeúntes y animales como mínimo a 15 metros del área de trabajo.
> No utilice el producto si el equipo de seguridad está defectuoso o tiene piezas dañadas.
> No modifique el producto bajo ninguna circunstancia. Las modificaciones pueden provocar lesiones graves o la muerte.
> No empiece a cortar hasta que el área de trabajo esté despejada y tenga una postura de trabajo segura.
> Todas las labores de reparación y mantenimiento, salvo las que aparecen en este manual, debe realizarlas un centro de servicio técnico autorizado.
> Si un operario utiliza el producto por primera vez, un operario con experiencia debe proporcionarle instrucciones prácticas sobre el uso del producto y el equipo de protección.
> Las normativas nacionales pueden limitar el uso del producto.

Ropa y equipo de protección individual (EPI)

> Si tiene el pelo largo, recójaselo de forma que quede por encima de los hombros.
> No use ropa suelta ni joyas, ya que podrían introducirse en el motor, o bien engancharse en alguna pieza móvil del producto.
> Utilice la ropa de seguridad y el equipo de protección individual (EPI) indicados a continuación cuando utilice el producto:
  • Protección para la cabeza (conforme a la norma EN 397)
  • Protección auditiva (conforme a la norma EN 352-1)
  • Protección ocular (conforme a la norma EN 166)
  • Guantes protectores (conforme a la norma EN ISO 21420 Clase 0)
  • Calzado de seguridad con puntera de acero (conforme a la norma EN ISO 20345 Clase 2)
  • Ropa protectora ceñida, robusta y resistente a cortes
  • Kit de primeros auxilios por si se produjeran lesiones
  • Extintor de incendios de polvo seco ubicado en un lugar fácilmente accesible

Manipulación del combustible

> Antes de repostar, apague siempre el producto, desconecte el conector de la bujía y deje que el producto se enfríe.
> El combustible y el vapor del combustible son altamente inflamables. Tenga cuidado al manipular el combustible.

5059340255811_MNL_ES_V01.indd 4 4/12/2024 5:31:50 PM

- > No fume mientras utiliza el producto, manipula combustible o se encuentra cerca del combustible.
- > Utilice siempre herramientas adecuadas, como embudos y bocas de llenado. No derrame combustible en el producto ni en su sistema de escape. Esto supondría un riesgo de incendio. Elimine cuidadosamente el combustible derramado en todas las partes del producto. Cualquier residuo que pueda quedar debe haberse evaporado completamente antes de poner el producto en funcionamiento.
- > Nunca reposte en interiores.
- > Nunca utilice el producto en entornos donde exista riesgo de explosión. Los gases de escape y los vapores del combustible son tóxicos. Los vapores del combustible pueden inflamarse.
- > Evite el contacto de la piel con gasolina.
- > No coma ni beba al repostar el producto. Si ha ingerido gasolina o aceite, o si la gasolina o el aceite entran en contacto con los ojos, acuda a un médico inmediatamente.
- > Apriete completamente el tapón del depósito de combustible después de llenarlo.
- > La presión del vapor del combustible puede acumularse en el interior del depósito de combustible, en función del combustible utilizado, las condiciones meteorológicas y el sistema de ventilación del depósito. Para reducir el riesgo de quemaduras y otras lesiones personales, quite el tapón del depósito de combustible con cuidado para que la presión acumulada se libere lentamente.
- > Asegúrese de que el conector de la bujía esté bien conectado después de llenar el depósito de combustible. Si el conector está suelto, se puede producir un arco eléctrico que podría incendiar los vapores del combustible, y provocar un incendio o una explosión.
- > Tenga cuidado al manipular el combustible. Para evitar incendios accidentales, aleje el producto al menos 3 metros del punto de repostaje antes de arrancar el motor.
- > No utilice el producto si tiene fugas de combustible.
- > No quite el tapón del depósito de combustible mientras el motor está en marcha.
- > No guarde latas de combustible ni llene el depósito de combustible en ningún lugar donde haya calderas, estufas, fuego de leña, chispas eléctricas, chispas de soldadura u otras fuentes de calor o de fuego que puedan inflamar el combustible.
- > Si se produce un derrame de combustible durante el repostaje, use un trapo seco para limpiarlo y deje que el combustible restante se evapore antes de poner el motor en marcha de nuevo.
- > Si ha derramado combustible sobre usted o sobre su ropa, cámbiese la ropa y lávese cualquier parte del cuerpo que haya entrado en contacto con el combustible antes de poner el motor en marcha de nuevo.
- > Si se prende el combustible, apague el fuego con un extintor de incendios de polvo seco.
- > No inhale nunca vapores del combustible al repostar el producto.
- > Utilice combustible nuevo (de menos de 30 días) o agregue estabilizador de combustible.

5059340255811_MNL_ES_V01.indd 5 4/12/2024 5:31:50 PM

Información de seguridad

Para empezar

> No use el producto en interiores. El producto emite gases de escape tóxicos por el escape mientras el motor está en marcha; estos pueden ser incoloros e inodoros.
> No se envuelva la cuerda de arranque alrededor de la mano al arrancar el producto. Esto puede provocar lesiones en la mano o los dedos.
> Mantenga las empuñaduras secas, limpias y sin aceite ni grasa. Si las empuñaduras tienen grasa o aceite, pueden estar resbaladizas y provocar una pérdida de control.
> No utilice el producto con la cadena floja. Si la cadena está floja, puede saltar de la espada y causar lesiones graves o incluso mortales.
> Mantenga todas las partes del cuerpo alejadas de la cadena cuando la motosierra está en funcionamiento. Antes de arrancar el motor, asegúrese de que la cadena no está en contacto con nada y de que no hay ningún obstáculo. Un momento de distracción al utilizar la motosierra puede provocar que la ropa o una parte del cuerpo se enganche en la cadena.
> Detenga el motor antes de colocar el producto en el suelo.
> Compruebe si hay signos de desgaste o daños antes de cada uso, después de cualquier impacto o si el producto se ha caído. Repare el producto si es necesario.

Funcionamiento

> Cuando corte con el producto, asegúrese de que este no toque ningún material extraño, como rocas, vallas, clavos, etc. Estos objetos podrían salir despedidos y provocar daños en el producto, lesiones personales o incluso la muerte.
> No utilice nunca el producto sobre una escalera u otro apoyo inseguro.
> Si la cadena se atasca en el corte: PARE EL MOTOR. No intente sacar el producto. Utilice una palanca para abrir el corte y liberar la cadena. En caso contrario, podrían producirse lesiones graves o mortales.
> Cuando corte con el producto, hágalo funcionar a alta velocidad para que no se quede atascado.
> Tenga mucho cuidado al cortar arbustos y árboles pequeños. Los materiales delgados pueden engancharse en la cadena, salir despedidos hacia el operario o hacerle perder el equilibrio.
> Utilice el producto solo en áreas bien ventiladas.
> No utilice el producto con una sola mano. Si el producto se utiliza con una mano, el operario o los transeúntes podrían sufrir lesiones graves. Este producto está diseñado para utilizarse con dos manos. Coloque la mano derecha en la empuñadura trasera y la mano izquierda en la empuñadura delantera. No es capaz de controlar las fuerzas reactivas y podría perder el control del producto, lo que puede hacer que la espada y la cadena resbalen o reboten en la rama o el tronco.
> No utilice el producto si está cansado o no se encuentra bien.
> No utilice el producto bajo la influencia de drogas, alcohol o medicamentos.
> No utilice el producto si tiene cualquier trastorno médico que podría verse agravado por un trabajo arduo. Consulte a un médico antes de utilizar este producto.

5059340255811_MNL_ES_V01.indd 6 4/12/2024 5:31:51 PM

> No toque el escape con el producto en marcha; ESTÁ MUY CALIENTE.
> No utilice el producto si está dañado o mal ajustado, o si no está montado de forma completa y segura. Asegúrese de que la cadena se detiene al soltar el gatillo del acelerador.
> No utilice el producto en un árbol a menos que haya recibido una formación específica para ello. Si utiliza el producto mientras está subido a un árbol, podría sufrir lesiones personales graves o incluso mortales.
> No utilice el producto cerca o alrededor de líquidos o gases inflamables.
> No fume mientras utiliza el producto.
> No bloquee el producto sobre soportes fijos.
> No agarre las empuñaduras con una fuerza constante o excesiva. Esto podría aumentar la sensación de vibración y el riesgo de sufrir el síndrome del dedo blanco por vibración.
> No alargue los brazos en exceso al utilizar el producto ni corte por encima de la altura de los hombros.
> Al cortar una rama que está bajo tensión, tenga cuidado para que la rama no le golpee al liberarse esta tensión.
> Coloque siempre los pies de forma segura; utilice la motosierra solo si está de pie sobre una superficie fija, segura y nivelada. Las superficies inestables o resbaladizas, como las escaleras de mano, pueden causar una pérdida de equilibrio o de control de la motosierra.
> Corte madera solamente. No utilice el producto para fines no previstos. Por ejemplo, no utilice la motosierra para cortar plástico, mampostería u otros materiales de construcción que no sean de madera. El uso de la motosierra para operaciones diferentes de las previstas podría dar lugar a situaciones de peligro.

Transporte y almacenamiento

> Pare el motor y accione el freno de la cadena antes de transportar el producto.
> Transporte el producto con el motor parado, la espada y la cadena hacia atrás, y el escape alejado del cuerpo.
> Coloque la cubierta de la espada en la cadena durante el transporte o el almacenamiento.
> Transporte siempre el producto en posición horizontal. Agarre la empuñadura delantera de manera que el producto esté equilibrado horizontalmente.
> Sujete bien el producto cuando lo transporte en un vehículo para evitar que vuelque, que se derrame el combustible y que se dañe el producto. Utilice una cuerda o una cincha si es necesario.
> Guarde el producto y el combustible de forma que no haya riesgo de que los líquidos o gases entren en contacto con las chispas o las llamas de equipos eléctricos, motores eléctricos, relés/interruptores, calderas, etc.

5059340255811_MNL_ES_V01.indd 7 4/12/2024 5:31:51 PM

> Si va a almacenar o transportar el producto durante periodos prolongados, vacíe los depósitos de combustible y de aceite de cadena. Elimine los residuos de aceite y combustible en una gasolinera local, un centro de las autoridades locales o en las instalaciones correspondientes.
> Almacene el combustible y el aceite en un recipiente aprobado diseñado específicamente para ese propósito.
> Limpie el producto y realice el mantenimiento necesario antes de almacenarlo durante un periodo prolongado.

Causas del rebote y prevención por parte del operario
El rebote puede ocurrir cuando la punta de la espada toca un objeto, o cuando la madera se cierra y bloquea la cadena en el corte.

En ocasiones, el contacto con la punta puede causar una reacción inversa repentina que hace rebotar la espada hacia arriba y en dirección al operario.

El pinzamiento de la cadena en la parte superior de la espada puede empujar la espada rápidamente hacia atrás, en dirección al operario.

Cualquiera de estas reacciones puede hacerle perder el control del producto, lo que podría provocar lesiones personales graves. No confíe exclusivamente en los dispositivos de seguridad incorporados en la motosierra. Como operario de motosierra, debe tomar varias medidas para que no se produzcan accidentes ni lesiones durante los trabajos de corte.

El rebote es el resultado de un mal uso de la herramienta, o de unas condiciones o unos procedimientos de trabajo incorrectos. Se puede evitar tomando las precauciones apropiadas que se indican a continuación:

> **Mantenga un agarre firme, con los pulgares y los demás dedos rodeando las empuñaduras de la motosierra, con ambas manos en la sierra, y coloque el cuerpo y el brazo de forma que pueda resistir las fuerzas de rebote.** El operario puede controlar las fuerzas de rebote si se toman las precauciones adecuadas. No suelte la motosierra.
> **No alargue los brazos en exceso ni corte por encima de la altura de los hombros.** Esto ayuda a evitar un contacto involuntario de la punta y permite controlar mejor la motosierra en situaciones inesperadas.
> **Utilice únicamente espadas y cadenas de repuesto especificadas por el fabricante.** Las espadas y cadenas de repuesto inadecuadas pueden causar rebote o una rotura de la cadena.
> **Siga las instrucciones de afilado y mantenimiento del fabricante de la cadena.** Una reducción de la altura del talón de profundidad puede generar un aumento del rebote.

5059340255811_MNL_ES_V01.indd 8 4/12/2024 5:31:51 PM

Reducción de ruido y vibraciones
Para reducir el impacto de las emisiones de ruido y vibración, limite el tiempo de uso de la herramienta, utilice métodos de trabajo que reduzcan las vibraciones y el ruido, y utilice equipos de protección personal.

Tenga en cuenta los puntos siguientes para minimizar los riesgos de exposición al ruido y la vibración:
> Utilice el producto solo conforme a su diseño y estas instrucciones.
> Asegúrese de que el producto se conserva en buen estado y recibe un mantenimiento adecuado.
> Utilice los accesorios correctos para el producto y asegúrese de que se encuentran en buen estado.
> Mantenga un agarre firme en la superficie de las empuñaduras.
> Realice el mantenimiento de este producto de acuerdo con las presentes instrucciones y manténgalo bien lubricado (si procede).
> Planifique su programa de trabajo para distribuir el uso de cualquier herramienta de alta vibración a lo largo de un periodo prolongado.

Emergencia
Familiarícese con el uso de este producto por medio de este manual de instrucciones. Memorice las instrucciones de seguridad y sígalas al pie de la letra. Esto ayudará a evitar riesgos y peligros.
> **Manténgase siempre alerta cuando utilice este producto, de modo que pueda reconocer y afrontar los riesgos en una fase temprana.** Una intervención rápida puede evitar lesiones y daños materiales graves.
> **Pare el motor y desconecte el conector de la bujía si hubiera anomalías.** Haga que un profesional cualificado compruebe y, si es necesario, repare el producto antes de volver a ponerlo en funcionamiento.
> **En caso de incendio, pare el motor y desconecte el conector de la bujía.** Tome inmediatamente medidas de extinción de incendios si no puede acceder al interruptor del producto.

ADVERTENCIA: Nunca use agua para apagar un incendio en el producto. El combustible incendiado debe apagarse con agentes extintores especiales. Le recomendamos que mantenga un extintor adecuado cerca del área de trabajo. Recomendamos tener siempre un extintor de incendios de polvo seco a mano.

5059340255811_MNL_ES_V01.indd 9 4/12/2024 5:31:51 PM

Riesgos residuales

Aunque utilice este producto cumpliendo todos los requisitos de seguridad, siguen existiendo riesgos potenciales de lesiones y daños. Pueden surgir los riesgos siguientes en relación con la estructura y el diseño de este producto:

> Problemas de salud resultantes de la emisión de vibraciones si el producto se utiliza durante largos periodos de tiempo o no se realiza un mantenimiento adecuado del mismo.
> Lesiones personales y daños materiales debido a la rotura de los útiles o el impacto repentino de objetos ocultos durante el uso.
> Peligro de lesiones y daños materiales causados por objetos que salen despedidos.
> Quemaduras, si toca superficies calientes.

ADVERTENCIA: Este producto produce un campo electromagnético durante su funcionamiento. En determinadas circunstancias, este campo puede interferir con implantes médicos activos o pasivos. Para reducir el riesgo de lesiones graves o letales, recomendamos que las personas con implantes médicos consulten a su médico y al fabricante de dichos implantes antes de utilizar este producto.

Símbolos

En el producto, en la etiqueta de especificaciones y en estas instrucciones encontrará, entre otros, los siguientes símbolos y abreviaturas. Familiarícese con ellos para reducir los riesgos de lesiones personales y daños materiales.

kW	Kilovatios	l	Litros
cm^3	Centímetros cúbicos	ml	Mililitros
/min o min^{-1}	Por minuto	°C	Grados Celsius
mm	Milímetros	dB(A)	Decibelios (ponderación A)
cm	Centímetros	m/s^2	Metros por segundo al cuadrado
kg	Kilogramos		
yyWxx	Código de fecha de fabricación: año (20yy) y semana del año (Wxx) de fabricación.		

5059340255811_MNL_ES_V01.indd 10 4/12/2024 5:31:52 PM

Descripción de las palabras de señalización:

⚠ **PELIGRO**	Palabra de señalización que indica un peligro con un alto nivel de riesgo que, si no se evita, provocará la muerte o lesiones graves.
⚠ **ADVERTENCIA**	La palabra de señalización que indica un peligro con un nivel de riesgo medio que, si no se evita, puede provocar la muerte o lesiones graves.
⚠ **PRECAUCIÓN**	La palabra de señalización que indica un peligro con un nivel de riesgo bajo que, si no se evita, podría provocar lesiones leves o moderadas.
NOTA:	Indica un consejo práctico, una recomendación o una práctica no relacionada con lesiones personales.

Precaución/Advertencia. Lea el manual de instrucciones.

Nota/Comentario.

Use protección auditiva (conforme a la norma EN 352-1)
Use protección ocular (conforme a la norma EN 166)
Use protección para la cabeza (conforme a la norma EN 397)

Use calzado se seguridad antideslizante (conforme a la norma EN ISO 20345 Clase 2)

Use guantes protectores (conforme a la norma EN ISO 21420 Clase 0)

Use ropa protectora ceñida, robusta y resistente a cortes

Utilice una mascarilla antipolvo.

Este producto solo está diseñado para operarios formados en el mantenimiento de árboles.

No exponga el producto a la lluvia ni a condiciones de humedad.

5059340255811_MNL_ES_V01.indd 11 4/12/2024 5:31:52 PM

Información de seguridad

Se prohíbe la presencia de llamas en la zona de trabajo, alrededor del producto o cerca de materiales inflamables.

No fume en el área de trabajo, alrededor del producto ni cerca de materiales inflamables.

Riesgo de incendio/materiales inflamables.

Superficie caliente; no tocar. Las altas temperaturas en la superficie del producto y las partes estructurales podrían causar quemaduras en caso de contacto. El producto también puede permanecer caliente durante un largo periodo de tiempo después de su uso.

Los motores de gasolina emiten monóxido de carbono por el escape, que es un gas tóxico. Respirar monóxido de carbono puede causar náuseas, desvanecimientos o incluso la muerte. No ponga en marcha el motor en interiores.

Sostenga siempre el producto firmemente con ambas manos.

Rebote: El contacto de la punta puede hacer que la espada se desplace repentinamente hacia arriba y hacia atrás, lo que podría causar graves lesiones al operario.

Pare el motor antes de repostar. No reposte el producto con el motor en marcha.

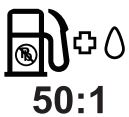

Utilice solamente gasolina sin plomo y una mezcla de gasolina y aceite con una proporción de 50:1. No utilice ninguna otra proporción de mezcla.

Repostaje con mezcla de combustible y aceite.

Llenado de aceite de cadena.

Dirección de la cadena.

5059340255811_MNL_ES_V01.indd 12 4/12/2024 5:31:52 PM

T Mecanismo de ajuste de ralentí.

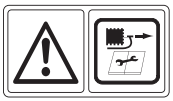

Pare el motor y desconecte el conector de la bujía antes de realizar labores de montaje, limpieza, ajuste, mantenimiento, almacenamiento y transporte.

Estrangulador: Posición CERRADA.

Estrangulador: Posición ABIERTA.

Cebador

Freno de cadena (el símbolo (◯) indica la posición en la que se suelta el freno)

Arranque manual del motor; arranque de retroceso.

Valor garantizado del nivel de potencia acústica en dB.

El producto cumple las directivas europeas vigentes; se ha sometido a un método de evaluación de conformidad con estas directivas.

ECSP26 Designación de la herramienta
(E: designación de la marca; CS: motosierra; P: motor de gasolina)

1E36F Logotipo de la marca del motor, tipo de familia y número de modelo

e13 SHA1/P V-0384 Homologación de la UE del motor

5059340255811_MNL_ES_V01.indd 13 4/12/2024 5:31:52 PM

El producto

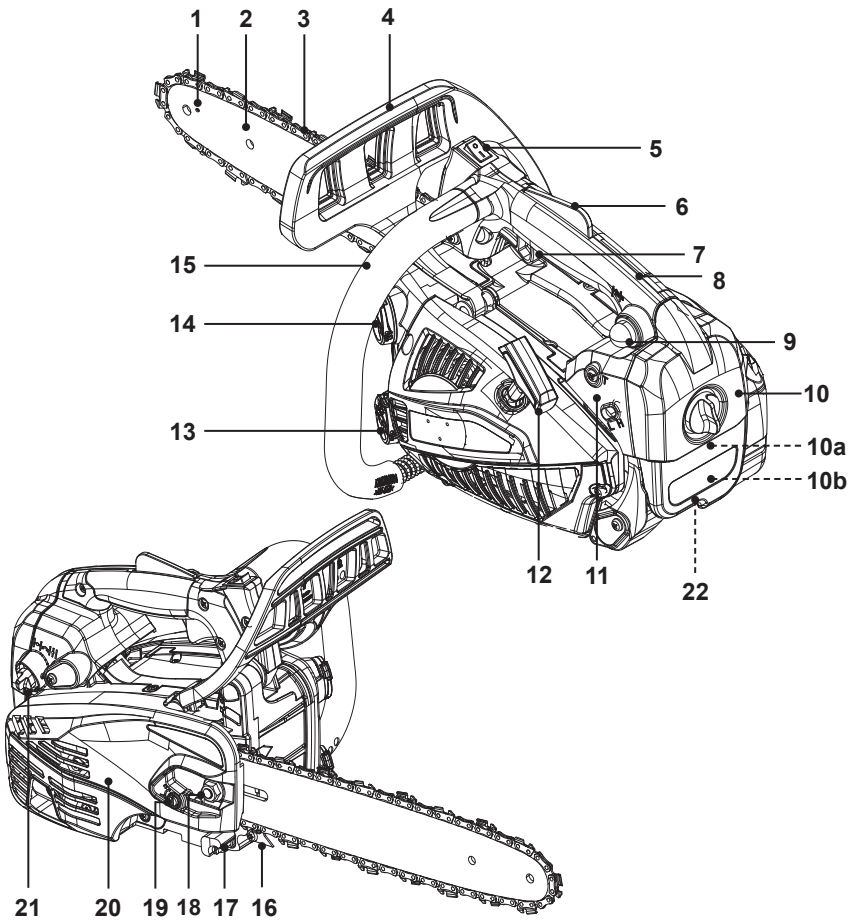

1. Orificios de lubricación (en ambos lados)
2. Espada
3. Cadena
4. Protector de manos delantero (con freno de cadena)
5. Interruptor de parada
6. Bloqueo del gatillo del acelerador
7. Gatillo del acelerador
8. Empuñadura trasera (para la mano derecha)
9. Cebador
10. Tapa posterior
    10a. Filtro de aire
    10b. Conector de la bujía
11. Tornillos de ajuste del carburador
12. Empuñadura de la cuerda de arranque
13. Tapón del depósito de aceite
14. Tapón del depósito de combustible
15. Empuñadura delantera (para la mano izquierda)
16. Paragolpes con púas
17. Enganche de la cadena
18. Tuerca de fijación
19. Mecanismo de ajuste de la tensión de la cadena
20. Cubierta protectora
21. Estrangulador
22. Punto de fijación

5059340255811_MNL_ES_V01.indd 14 4/12/2024 5:31:53 PM

Contenido de la entrega

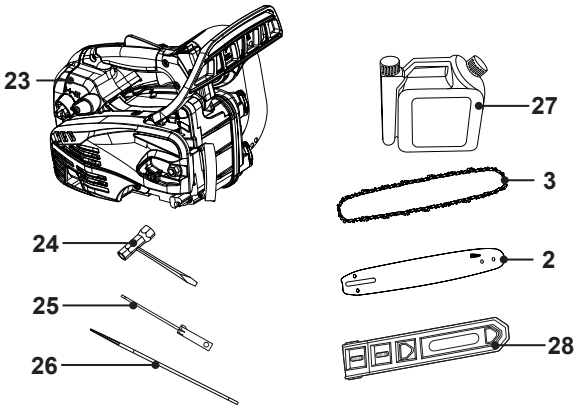

23. Unidad principal
24. Multiherramienta
25. Destornillador de punta plana
26. Lima
27. Botella de mezcla de combustible
28. Cubierta de la espada

Especificaciones técnicas

General

>	**Dimensiones:**	Aprox. 275 × 245 × 225 mm
>	**Producto sin espada, sin cadena y con el depósito vacío:**	Aprox. 3,26 kg
>	**Producto con espada, con cadena y con el depósito vacío, con una configuración de funcionamiento normal:**	Aprox. 3,7 kg
>	**Capacidad del depósito de combustible:**	210 ml
>	**Tipo de gasolina:**	Octanaje mínimo de 90, sin plomo, máximo 10 % de etanol renovable (se recomienda el uso de combustible E10 y E5 para mejorar el rendimiento y prolongar la vida útil del producto).
>	**Tipo de aceite del motor:**	Aceite sintético de alta calidad para motores de dos tiempos, como mínimo JASO FC
>	**Proporción de mezcla de combustible y aceite:**	50:1
>	**Capacidad del aceite de lubricación:**	200 ml
>	**Longitud de corte:**	29 cm

5059340255811_MNL_ES_V01.indd 15 4/12/2024 5:31:54 PM

Especificaciones técnicas

> **Marca/modelo de la espada:**	OREGON®/124BXNA041
> **Longitud de espada:**	30 cm (12")
> **Calibre de cadena:**	1,09 mm (0,043")
> **Marca/modelo de la cadena:**	OREGON®/80TXL051X
> **Paso de la cadena:**	8,255 mm (0,325")
> **Velocidad de la cadena n_0:**	23,11 m/s
> **Engranaje de transmisión:**	7 dientes x 8,255 mm

Motor

> **Modelo de motor:**	1E36F
> **Tipo de motor:**	Motor de 2 tiempos refrigerado por aire
> **Cilindrada del motor:**	28,5 cm^3
> **Potencia nominal:**	1 kW
> **Velocidad máxima del motor en funcionamiento (frecuencia giratoria):**	12 000 min^{-1}
> **Velocidad de ralentí:**	3000 ± 400 min^{-1}
> **Tipo de bujía:**	CMR6A
> **Separación de la bujía:**	0,7 mm
> **Marca/modelo del carburador:**	Walbro/WT 1189

Nivel de emisiones acústicas

> **Nivel de presión acústica en la posición del operario:**	97,2 dB(A)
> **Nivel medido de potencia acústica L_{WA}:**	109,3 dB(A)
> **Incertidumbre K:**	3,0 dB(A)
> **Nivel garantizado de potencia acústica L_{WA} (de acuerdo con 2000/14/CE, modificada por 2005/88/CE):**	112 dB(A)

Nivel de emisiones de vibración

> **Vibración en mano y brazo a_{hw}:**	6,78 m/s^2 (parte delantera); 7,2 m/s^2 (parte trasera)
> **Incertidumbre K:**	1,5 m/s^2

Los valores acústicos se han determinado según el código de prueba de ruido indicado en la norma EN ISO 11681-1, con la norma básica ISO 22868.

Utilice protección auditiva, especialmente cuando la presión acústica sea superior a 80 dB(A).

El valor de vibraciones declarado se ha medido conforme a un método de prueba estándar (según la norma EN ISO 11681-1) y se puede utilizar para comparar un producto con otro. El valor de vibraciones declarado también se puede utilizar para evaluar de antemano la exposición del usuario a las vibraciones.

5059340255811_MNL_ES_V01.indd 16 4/12/2024 5:31:55 PM

ADVERTENCIA: Dependiendo del uso real del producto, los valores de vibración pueden variar con respecto al valor total declarado. Adopte las medidas adecuadas para protegerse contra la exposición a las vibraciones. Tenga en cuenta todo el proceso de trabajo, incluido el tiempo en el que el producto funciona sin carga o está apagado.
Entre las medidas adecuadas se encuentran el cuidado y mantenimiento regular del producto y los accesorios, mantener las manos calientes, realizar pausas periódicas y una planificación adecuada de los procesos de trabajo.

Desembalaje

1. Desembale todas las piezas y colóquelas sobre una superficie lisa y estable.
2. Retire todos los materiales de embalaje y de protección para el transporte, si procede, incluida la cubierta protectora del paragolpes con púas (16).
3. Asegúrese de que el contenido está completo y no ha sufrido daños. Si faltan piezas o estas presentan daños, no utilice el producto y póngase en contacto con su distribuidor. El uso de un producto incompleto o dañado puede suponer un peligro de lesiones para los operarios y daños materiales.
4. Asegúrese de que tiene todos los accesorios y herramientas necesarios para el montaje y funcionamiento. Esto también incluye el equipo de protección individual adecuado.

ADVERTENCIA: El producto y el embalaje no son juguetes. Los niños no deben jugar con bolsas de plástico, hojas ni piezas pequeñas. Existe riesgo de atragantamiento y asfixia.

Necesitará

(artículos no suministrados)
> Equipo de protección individual adecuado
> Embudo para combustible con filtro
> Aceite de alta calidad para motores de 2 tiempos refrigerados por aire
> Combustible adecuado (gasolina sin plomo)
> Recipiente para recoger el combustible
> Kit de primeros auxilios
> Recipiente para recoger el aceite
> Aceite de lubricación para la cadena de la sierra
> Extintor de incendios de polvo seco ubicado en un lugar fácilmente accesible
> Bayeta absorbente suave (para derrames de combustible)

(artículos suministrados)
> Multiherramienta (24)
> Destornillador (25)
> Lima (26) para afilar la cadena
> Recipiente de mezcla de combustible (27)

5059340255811_MNL_ES_V01.indd 17 4/12/2024 5:31:55 PM

Montaje

ADVERTENCIA: El producto debe estar totalmente montado antes del funcionamiento.

No utilice un producto que solo esté montado parcialmente o se haya montado con piezas dañadas.

Siga las instrucciones de montaje paso a paso y utilice las imágenes proporcionadas como guía visual para montar el producto fácilmente.

Desconecte el conector de la bujía antes del montaje. Vuelva a conectarlo después del montaje (consulte "Mantenimiento").

PRECAUCIÓN: Riesgo de cortes.

Los dientes de la cadena están muy afilados. Debe llevar guantes de protección para todos los trabajos que se realicen en la cadena.

NOTA: Tenga cuidado con las piezas pequeñas que se retiran durante el montaje o al realizar ajustes. Guárdelas de forma segura para evitar que se pierdan.

Instalación de la espada y la cadena

ADVERTENCIA: Utilice siempre una cadena designada como "de bajo nivel de rebote" o una cadena que cumpla los requisitos de bajo nivel de rebote. Una cadena estándar (una cadena que no tenga los eslabones de protección para reducir el rebote) solo la debe utilizar un operario profesional experimentado. No obstante, tenga en cuenta que una cadena de bajo nivel de rebote no elimina el rebote completamente. No considere nunca que una cadena de bajo nivel de rebote o "de seguridad" ofrece una protección completa frente a lesiones. Por tanto, utilice siempre una cadena de bajo nivel de rebote junto con otros dispositivos de protección de rebote, como el protector de manos delantero.

5059340255811_MNL_ES_V01.indd 18 4/12/2024 5:31:55 PM

1. Tire del protector de manos delantero (4) hacia atrás para desacoplar el freno de la cadena (Fig. 1).

1

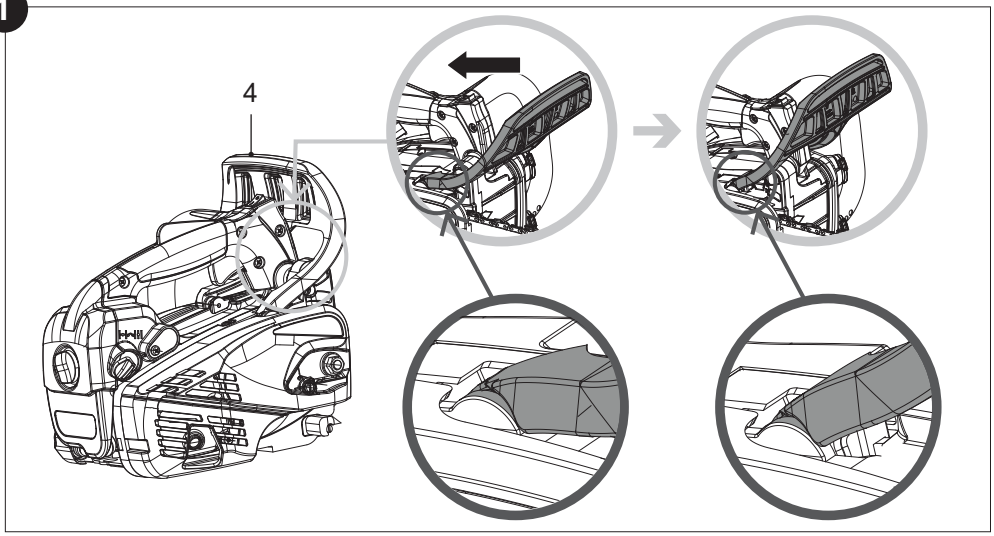

2. Afloje las tuercas de fijación (18) con la multiherramienta (24) y retire la cubierta de protección (20) (Fig. 2).
   Asegúrese de que el paragolpes con púas (16) está correctamente fijado en el producto. Apriete el perno si es necesario.

2

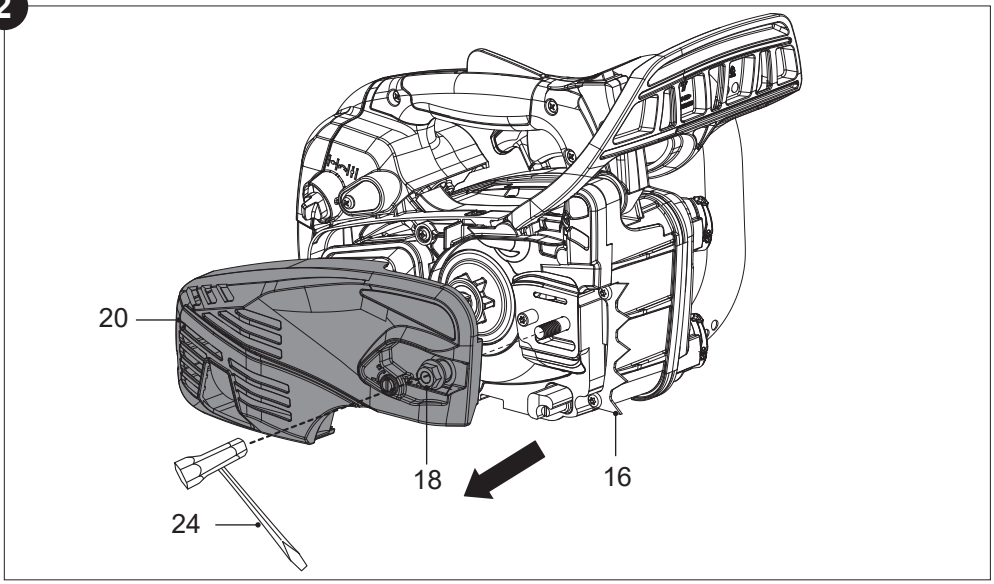

5059340255811_MNL_ES_V01.indd 19 4/12/2024 5:31:58 PM

3. Coloque la ranura de la espada (2) sobre el perno (paso 1, Fig. 3).
4. Presione la espada (2) a la izquierda hacia el engranaje de transmisión (paso 2, Fig. 3).
5. Coloque la cadena (3) sobre el engranaje de transmisión y alrededor del engranaje de la punta de la espada (2) en la dirección correcta (Fig. 4).

NOTA: El símbolo indica la dirección en la que se mueve la cadena (3). Coloque la cadena (3) en la dirección correcta (Fig. 4).

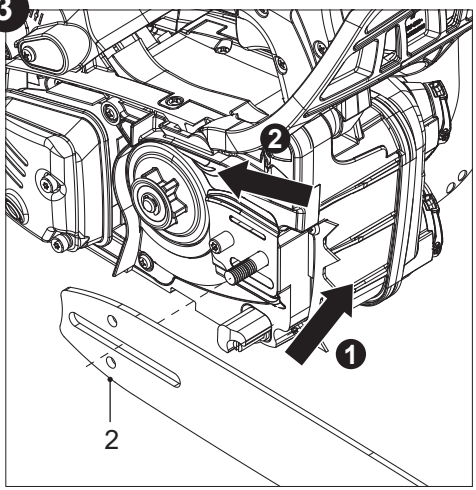

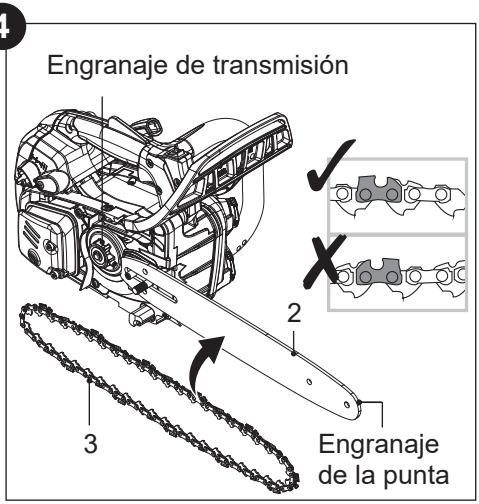

6. Tire de la espada (2) con cuidado hacia la derecha para tensar la cadena (3). Asegúrese de que la cadena (3) está colocada sobre el enganche de la cadena (17) (Fig. 5).

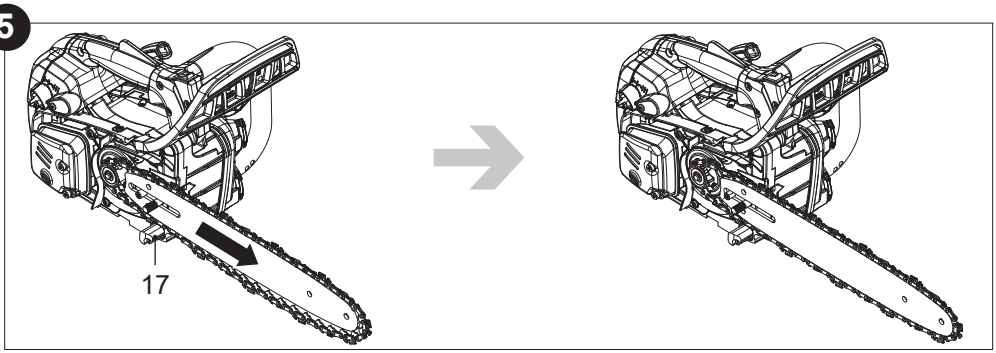

5059340255811_MNL_ES_V01.indd 20 4/12/2024 5:32:00 PM

7. Alinee el pasador de tensión de la parte trasera de la cubierta de protección (20) con el orificio inferior de la espada (2); para ello, gire el mecanismo de ajuste de la tensión de la cadena (19) hacia la derecha o hacia la izquierda con la multiherramienta (24). Cierre la cubierta de protección (20) encajando la pestaña de la izquierda en la ranura de la unidad principal (23) (Fig. 6).

6

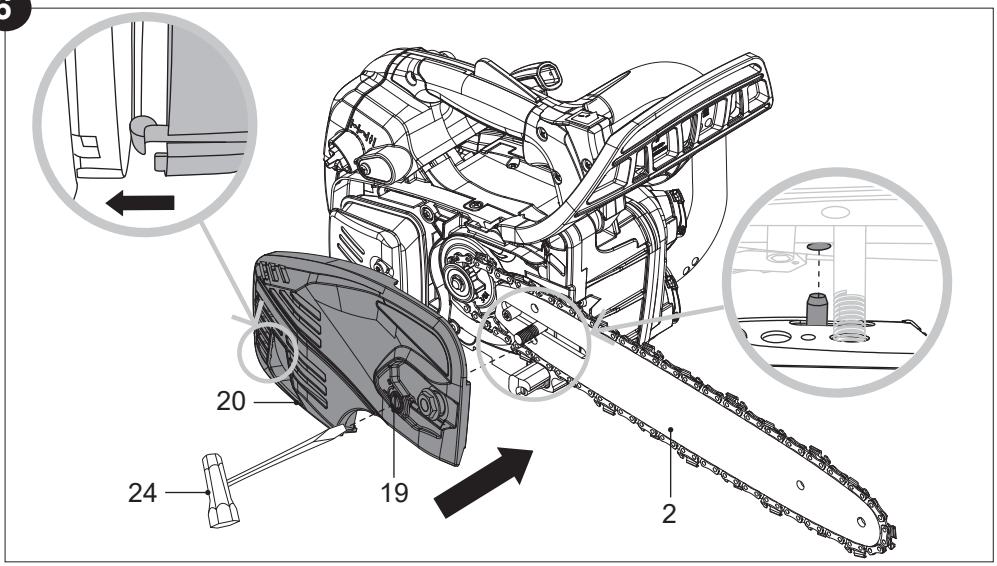

8. Apriete la tuerca de fijación (18) de la cubierta de protección (20); de momento, apriétela solamente a mano (Fig. 7).

NOTA: La tensión de la cadena no se puede ajustar con la tuerca de fijación (18) totalmente apretada.

7

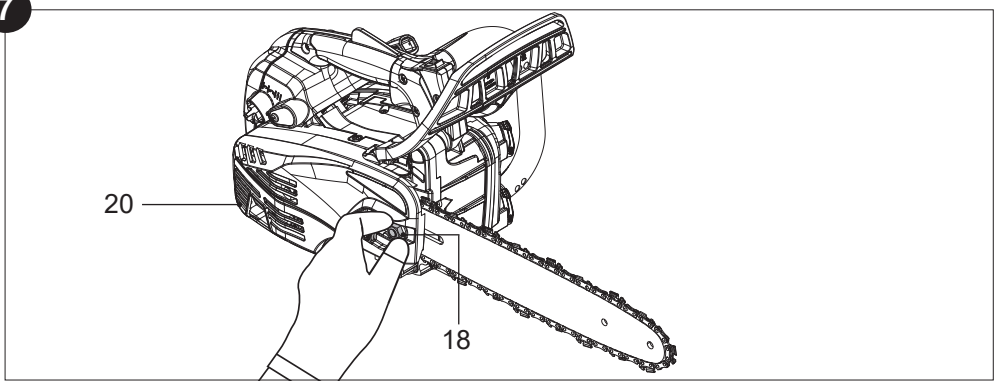

5059340255811_MNL_ES_V01.indd 21 4/12/2024 5:32:02 PM

Tensado de la cadena

Compruebe siempre la tensión de la cadena antes de utilizarla, después de los primeros cortes y regularmente durante su uso (aproximadamente, cada cinco cortes). Tras la operación inicial, las cadenas nuevas se pueden alargar considerablemente. Esto es normal durante el período de rodaje; el intervalo entre futuros ajustes se prolongará rápidamente.

ADVERTENCIA: Desconecte el conector de la bujía (10b) antes de ajustar la tensión de la cadena.

Los filos de corte de la cadena (3) están afilados. Lleve siempre guantes protectores al manipular la cadena.

Mantenga siempre la tensión adecuada de la cadena. Si la cadena está floja, aumenta el riesgo de rebote. Si la cadena está floja, puede salir despedida de la ranura de la espada. Esto puede lesionar al operario y dañar la cadena. Si la cadena está floja, se produce un desgaste rápido de la cadena (3), la espada (2) y el engranaje de transmisión. Si la cadena está demasiado tensa, se sobrecargará el motor y se producirán daños; una tensión insuficiente puede causar un descarrilamiento de la cadena; una cadena con la tensión correcta ofrece las mejores características de corte y una vida útil prolongada. La vida útil de la cadena depende principalmente de una lubricación suficiente y un tensado correcto.

1. Levante la punta de la espada (2) hacia arriba y manténgala ahí para ajustar la tensión de la cadena (Fig. 8).
2. Gire el mecanismo de ajuste de la tensión de la cadena (19) hasta que la cadena (3) esté tensa sobre la espada (2) (Fig. 9).

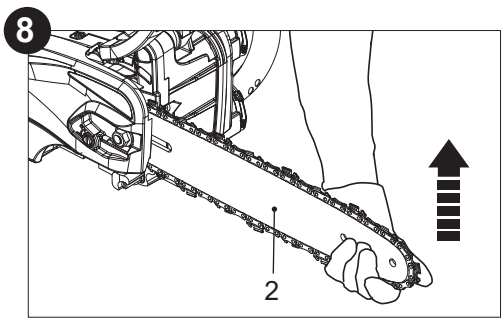

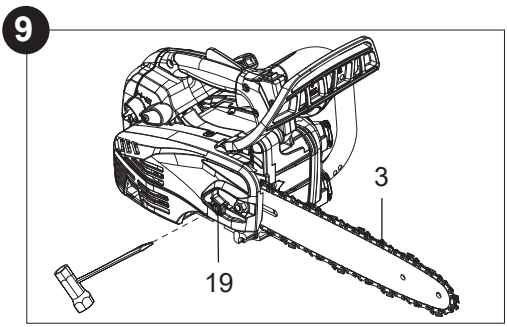

5059340255811_MNL_ES_V01.indd 22 4/12/2024 5:32:03 PM

3. Una vez ajustada la tensión, la cadena (3) se debería poder levantar 3-4 mm de la espada (2) (Fig. 10).

10

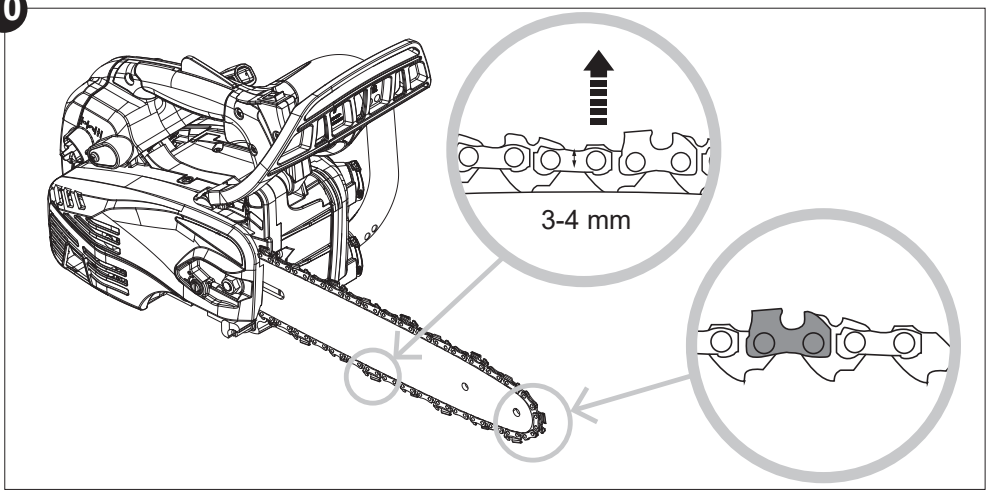

4. Apriete la tuerca de fijación (18) con la multiherramienta (24) para fijar la espada (2) y la cubierta de protección (20).

Lubricación de la cadena

ADVERTENCIA: El producto no se suministra lleno de aceite de cadena. Es indispensable llenar el producto de aceite de cadena antes de usarlo. No utilice nunca el producto sin aceite de cadena, ya que esto causará graves daños en el producto. Si la cadena se utiliza seca o con muy poco aceite de cadena, disminuirá la eficiencia de corte, se reducirá la vida útil del producto, y se producirá un rápido desgaste de la cadena (3) y de la espada (2) debido al sobrecalentamiento. Algunos síntomas evidentes de la insuficiencia del aceite de cadena son la aparición de humo o decoloración de la espada. Una lubricación adecuada de la cadena durante las operaciones de corte es esencial para reducir al mínimo la fricción con la espada (2).

5059340255811_MNL_ES_V01.indd 23 4/12/2024 5:32:04 PM

Antes de empezar

1. Coloque el producto sobre una superficie estable y nivelada, con el tapón del depósito de aceite (13) hacia arriba. Recomendamos colocar una hoja no inflamable debajo del producto.
2. Desenrosque el tapón del depósito de aceite (13) y quítelo (Fig. 11).
3. Añada un aceite de cadena adecuado en el depósito utilizando un embudo con filtro para evitar la entrada de suciedad en el depósito. No llene el depósito en exceso; deje aproximadamente 5 mm de espacio entre la parte superior del aceite y el borde interior del depósito para permitir que el aceite se expanda (Fig. 12).

NOTA: Utilice aceite lubricante SAE#10W-30 todo el año, o SAE#30-#40 en verano y SAE#20 en invierno.

NOTA: Hacia el final de la temporada, es recomendable rellenar el depósito de lubricante según sea necesario para cada corte, de forma que el aceite se agote completamente antes de almacenar el producto.

11

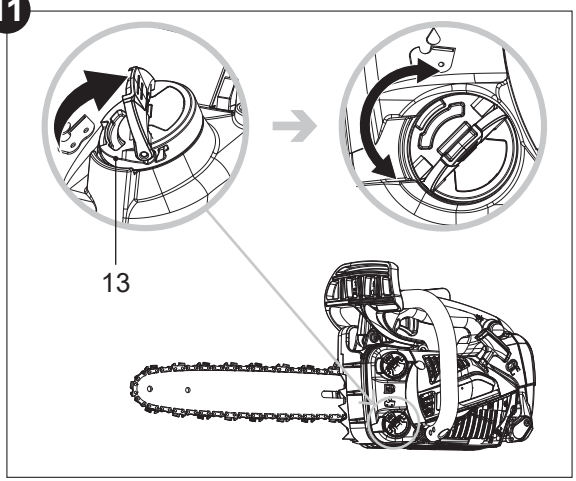

12

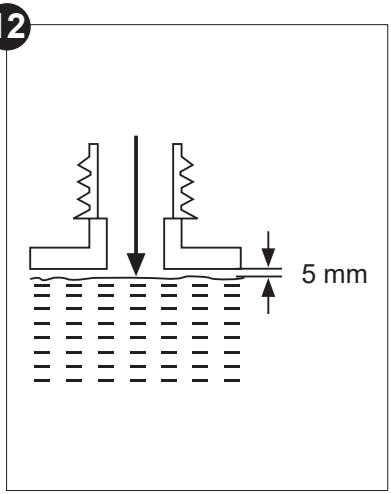

4. Limpie el aceite de cadena derramado con un paño suave. Vuelva a colocar el tapón del depósito de aceite y apriételo firmemente (Fig. 10).

NOTA: Deshágase siempre del aceite de cadena usado y de los objetos contaminados por este de conformidad con las normativas locales.

5059340255811_MNL_ES_V01.indd 24 4/12/2024 5:32:05 PM

Prueba de funcionamiento

NOTA: Realice la siguiente prueba antes de utilizar el producto. Este producto está equipado con un sistema de lubricación automático. El sistema de lubricación proporciona automáticamente la cantidad correcta de aceite a la espada (2) y la cadena (3).
Para comprobar la lubricación, es preciso arrancar el motor. Antes de la comprobación, el producto debe estar completamente montado y el operario debe haber leído todas las instrucciones.

1. Asegúrese de que la espada (2) y la cadena (3) están en su lugar al comprobar el suministro de aceite.
2. Arranque el motor; déjelo en marcha a velocidad media y compruebe si el aceite de cadena se suministra como se muestra (Fig. 13).

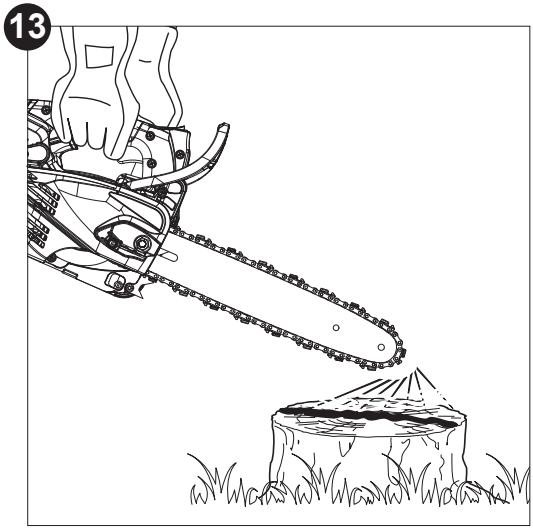

5059340255811_MNL_ES_V01.indd 25 4/12/2024 5:32:06 PM

Llenado de aceite y combustible

ADVERTENCIA: Este producto no se suministra con mezcla de gasolina y aceite en el motor. Antes de usar este producto, es esencial rellenarlo con una mezcla de gasolina y aceite.

Este producto está equipado con un motor de 2 tiempos; el depósito de combustible y de aceite están combinados, por lo que es esencial rellenarlo con una mezcla de combustible y aceite antes de utilizar el producto. Observe las especificaciones técnicas acerca del combustible y el aceite de motor adecuados.

ADVERTENCIA: El combustible y el aceite son altamente inflamables. Los gases explotarán si se incendian. Asegúrese de que no haya llamas alrededor del producto. No fume al llenar el depósito de combustible y el aceite.

NOTA: Para evitar derrames y la entrada de residuos, utilice un embudo con filtro para llenar la botella y el depósito de aceite.

1. Coloque el producto sobre una superficie estable y nivelada, con el tapón del depósito de combustible (14) hacia arriba. Recomendamos colocar una hoja no inflamable debajo del producto.
2. Añada gasolina sin plomo de calidad normal y aceite de motor de calidad para motores de 2 tiempos con refrigeración por aire en la botella de mezcla de combustible (27) suministrada por las 2 aberturas correspondientes. Utilice las marcas de la escala situadas en los diferentes lados para obtener la mezcla deseada de gasolina y aceite. Por ejemplo, al utilizar la escala 50:1 se obtiene una mezcla correcta con una proporción de 50:1.
3. Incline y agite bien la botella para mezclar el combustible.

NOTA: Utilice un aceite antioxidante de calidad añadida expresamente etiquetado para motores de 2 tiempos con refrigeración por aire (aceite JASO FC o ISO EGC). No utilice aceite mixto BIA o TWC (para motores de 2 tiempos con refrigeración por agua). La proporción de mezcla recomendada de gasolina:aceite es 50:1.

NOTA: No mezcle nunca el combustible y el aceite directamente en el depósito del producto.

5059340255811_MNL_ES_V01.indd 26 4/12/2024 5:32:06 PM

100 ml	+	2 ml	=	50:1
200 ml	+	4 ml	=	
300 ml	+	6 ml	=	
400 ml	+	8 ml	=	

4. Desenrosque y deje a un lado el tapón del depósito de combustible (14) (Fig. 14).
5. Llene el depósito de combustible con la mezcla de combustible y aceite Deje unos 5 mm de espacio entre la parte superior del combustible y el borde interior del depósito para permitir que se expanda. No llene en exceso (Fig. 15).
6. Limpie el combustible derramado con una bayeta suave. Vuelva a colocar el tapón del depósito de combustible (14) y apriételo firmemente (Fig. 14).

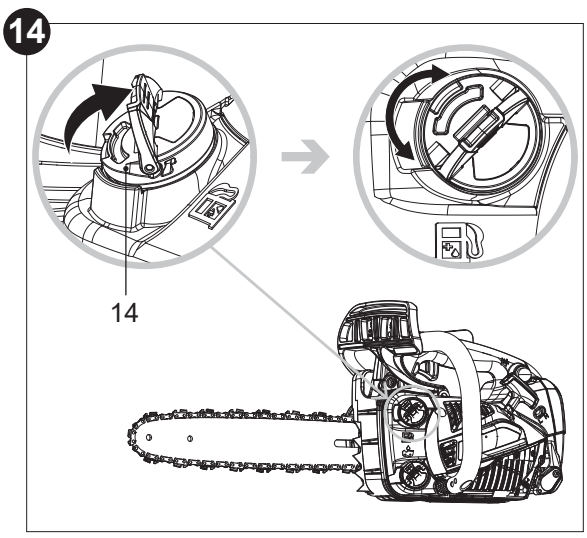

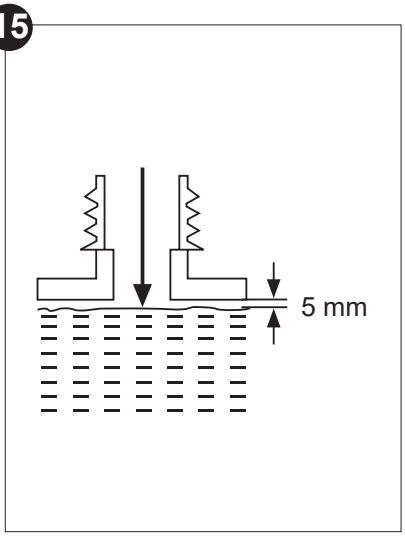

NOTA: El combustible y el aceite se deterioran con el tiempo. Puede resultar difícil arrancar el motor si se utiliza combustible almacenado durante más de 30 días. Hacia finales de temporada, es recomendable rellenar el depósito de gasolina con la cantidad que vaya a usar en cada sesión, de forma que se agote completamente antes de almacenar el producto. Vacíe el combustible restante del depósito cuando vaya a guardar el producto durante más de 30 días.

5059340255811_MNL_ES_V01.indd 27 4/12/2024 5:32:07 PM

Controles de funcionamiento

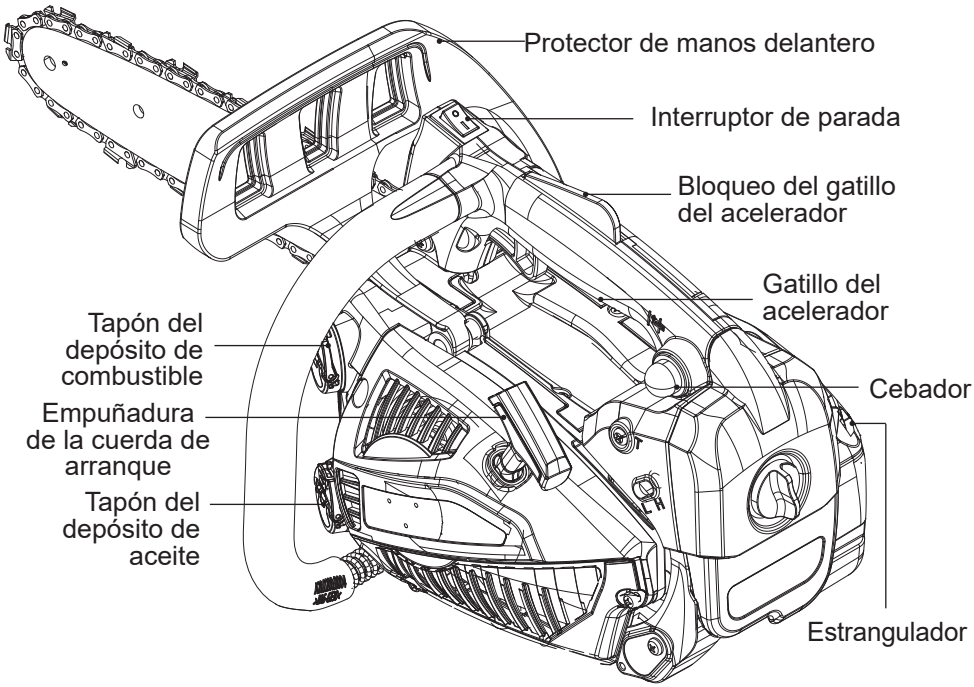

Preparación

Monte

Ajuste

Añada mezcla de aceite y combustible

Añada aceite de cadena

5059340255811_MNL_ES_V01.indd 28 4/12/2024 5:32:07 PM

Arranque

1 Acople el freno de la cadena

2 Presione el cebador 6 veces

3 Coloque el estrangulador en la posición CERRADA

4 Tire de la empuñadura de la cuerda de arranque 4 veces

5 Coloque el estrangulador en la posición ABIERTA

6 Tire de la empuñadura de la cuerda de arranque hasta que el motor arranque

7 Presione y suelte el gatillo del acelerador y el bloqueo del gatillo del acelerador

8 Deje el producto a ralentí durante 15 segundos

9 Desacople el freno de la cadena

Utilice el producto

Si el motor está caliente, omita los pasos 4 y 8

5059340255811_MNL_ES_V01.indd 29 4/12/2024 5:32:08 PM

Parada

Suelte el gatillo del acelerador y el bloqueo del gatillo del acelerador

Acople el freno de la cadena

Almacenamiento

Vacíe el depósito de combustible

Vacíe el aceite

Haga limpieza y mantenimiento

Almacene el producto

ADVERTENCIA: Esta guía de inicio rápido proporciona únicamente una breve descripción general de cómo iniciar y detener el producto. Para un uso seguro es esencial leer todo el manual de instrucciones antes del primer uso.

Uso previsto

La motosierra de gasolina ECSP26 tiene una potencia de 1 kW. El producto está diseñado para cortar troncos y ramas con un espesor máximo de 290 mm (consulte las "Especificaciones técnicas").

ADVERTENCIA: El producto está diseñado para el mantenimiento de árboles* por parte de un operario experimentado y con formación profesional** tras haber leído y entendido los requisitos de seguridad indicados en el manual de instrucciones y llevando siempre un equipo de protección individual (EPI) adecuado.
Para el mantenimiento de árboles, se requieren arneses adecuados, cuerdas, cabos, mosquetones y otros equipos para garantizar la seguridad, tanto de la sierra como del operario.

5059340255811_MNL_ES_V01.indd 30 4/12/2024 5:32:08 PM

Este producto no debe utilizarse para cortar otros materiales, como plástico, piedra, metal, madera que contenga objetos extraños o materiales que sean nocivos para la salud.
El producto solamente se puede utilizar con la combinación de espada y cadena indicada en estas instrucciones. El uso de otros tipos o tamaños no está permitido, ya que puede causar lesiones personales graves o la muerte.
Por motivos de seguridad, es fundamental leer el manual de instrucciones completo antes de usar el producto por primera vez, así como seguir todas las indicaciones incluidas en él. Este producto está diseñado solamente para uso doméstico privado, no para uso comercial. No se debe utilizar para fines distintos de los indicados en el manual.

* Una motosierra para el mantenimiento de árboles es una motosierra de masa limitada diseñada para su uso por parte de un operario formado para podar y cortar copas de árboles.

** Un operario formado es una persona con las competencias y el conocimiento sobre el uso y los peligros asociados con el uso de una motosierra (para el mantenimiento de árboles), así como sobre las precauciones necesarias para limitar estos peligros.

Equipo de seguridad

El producto tiene varios equipos de seguridad que reducen el riesgo de lesiones al trabajar (Fig. 16):

16

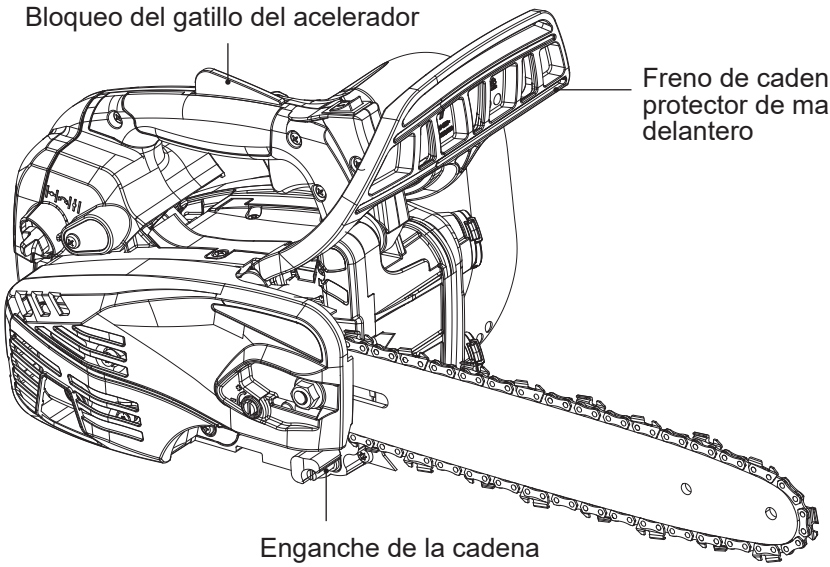

5059340255811_MNL_ES_V01.indd 31 4/12/2024 5:32:09 PM

Freno de cadena/protector de manos delantero
El protector de manos delantero (4) es un mecanismo de seguridad que detiene inmediatamente la cadena (3) cuando se empuja hacia el operario en caso de rebote.

El freno de cadena es un mecanismo de seguridad activado por el protector de manos delantero (4). Cuando se produce el efecto de rebote, la cadena se detiene inmediatamente.

17

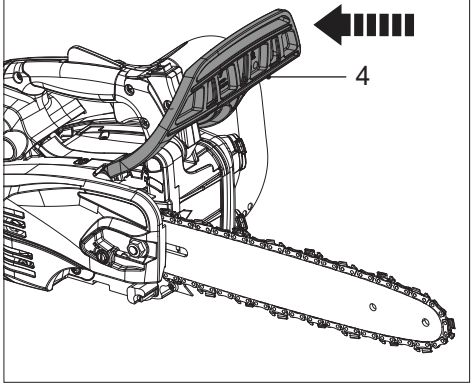

Freno de cadena en posición desactivada; el producto se puede utilizar (Fig. 17).

18

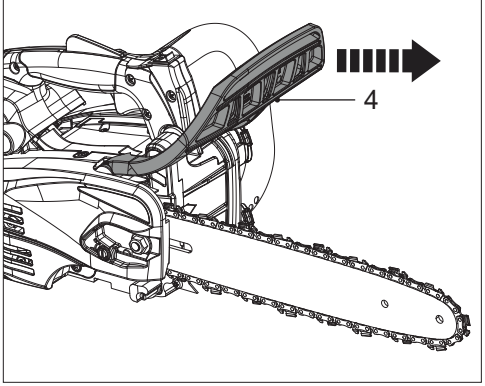

Freno de cadena en posición de accionamiento; la cadena se detiene en cuanto se activa el freno (Fig. 18).

Prueba del freno de cadena: freno de cadena manual
La siguiente comprobación de funcionamiento debe llevarse a cabo antes de cada uso. El propósito de esta prueba del freno de cadena es reducir la posibilidad de lesiones debido al rebote.

1. Coloque el freno de cadena (4) en posición de desactivación (Fig. 17).
2. Arranque el motor como se describe en la sección **"Funcionamiento"**.
3. Presione el bloqueo del gatillo del acelerador (6); a continuación, apriete completamente el gatillo del acelerador (7) con el dedo índice y sosténgalo en esta posición.
4. Mientras el motor está en marcha, active el freno de cadena desplazando la mano izquierda hacia adelante contra el protector de manos delantero (4). La cadena (3) debería detenerse inmediatamente.

ADVERTENCIA: Si la cadena no se detiene al accionar el freno de cadena, lleve el producto al centro de servicio autorizado más cercano o a una persona cualificada. No utilice el producto si el freno de la cadena no funciona correctamente.

5059340255811_MNL_ES_V01.indd 32 4/12/2024 5:32:10 PM

Bloqueo del gatillo del acelerador
El bloqueo del gatillo del acelerador (6) evita la activación accidental del gatillo del acelerador (7). El gatillo del acelerador (7) solo se puede activar si se presiona el bloqueo del gatillo del acelerador (6).

Enganche de la cadena
El enganche de la cadena (17) está destinado a atrapar una cadena de sierra rota (3) o una cadena de sierra que se ha salido de la espada (2). Si se efectúa el mantenimiento periódico de la espada (2) y la cadena (3) se tensa de manera adecuada y de forma periódica, se pueden evitar accidentes de este tipo.

PELIGRO: Riesgo de lesión. El producto solo debe ponerse en funcionamiento si no se detectan fallos. Si algún equipo de seguridad está defectuoso, debe reemplazarse inmediatamente antes del siguiente uso.

Funcionamiento

Interruptor de parada
Utilice el interruptor de parada (5) para arrancar y detener el motor.
> Posición I: El motor puede ponerse en marcha.
> Posición O: El motor se detiene. Después de colocar el interruptor de parada (5) en la posición O, el interruptor de parada (5) regresa automáticamente a la posición I.

Comprobación antes de arrancar:
1. Antes de cada uso, compruebe el producto y los accesorios por si presentaran daños. No utilice el producto si está dañado o desgastado.
2. Compruebe que los accesorios y la espada/cadena están fijados correctamente.
3. Compruebe el nivel de combustible y el nivel de aceite de cadena, y rellénelos si es necesario.
4. Sostenga siempre el producto por las empuñaduras. Manténgalas secas y limpias para garantizar una sujeción segura.
5. Asegúrese siempre de que las rejillas de salida del aire no estén obstruidas. Si es necesario, límpielas con un cepillo suave. Si las rejillas de salida del aire están obstruidas, el producto puede sobrecalentarse y dañarse.
6. Detenga el motor inmediatamente si otras personas acceden a la zona de trabajo. Espere siempre a que el producto se detenga completamente antes de soltarlo.
7. No realice un esfuerzo excesivo. Tómese descansos regulares para garantizar que puede concentrarse en el trabajo y controlar completamente el producto.

NOTA: Las normativas de algunos países estipulan a qué hora del día y en qué días especiales está permitido utilizar los productos y qué restricciones se aplican. Pregunte a las autoridades locales para obtener información detallada, y cumpla las normativas para garantizar la tranquilidad del barrio y evitar cometer faltas administrativas.

5059340255811_MNL_ES_V01.indd 33 4/12/2024 5:32:10 PM

Arranque del motor

PELIGRO: Riesgo de incendio.
> Los derrames de combustible pueden provocar incendios en el producto.
> Limpie los derrames de combustible antes de poner el producto en marcha.
> Aléjese del lugar donde ha repostado combustible para poner en marcha el motor.

PELIGRO: Riesgo de lesión. Si el freno de cadena no está acoplado, la cadena empieza a funcionar inmediatamente después de arrancar el motor. Asegúrese de que el freno de cadena esté acoplado antes de arrancar el motor.

NOTA: Riesgo de daños en el producto.
Nunca se enrolle la cuerda de arranque en la mano. Tire solo de la empuñadura.

No suelte de repente la empuñadura de la cuerda de arranque. Deje que la cuerda regrese lentamente y de forma controlada después de cada tirón.

Arranque en frío del motor

1. Coloque la motosierra en un sitio donde no pueda entrar en contacto con ningún objeto.
2. Acople el freno de cadena (4).
3. Presione el cebador (9) hasta que la perilla se llene de combustible (6 veces) (Fig. 19).
4. Coloque el estrangulador (21) en la posición CERRADA |⊸| (Fig. 20).

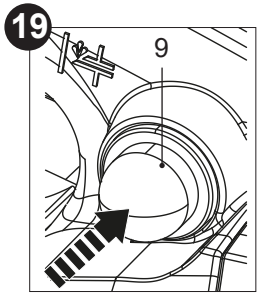

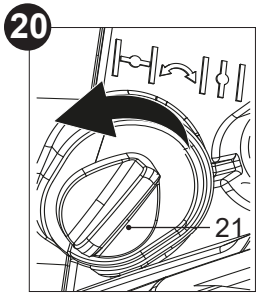

5059340255811_MNL_ES_V01.indd 34 4/12/2024 5:32:11 PM

5. Sujete el producto de forma segura en el suelo. Coloque la mano izquierda en la empuñadura delantera (15) y sujete el producto con la rodilla derecha (Fig. 21).

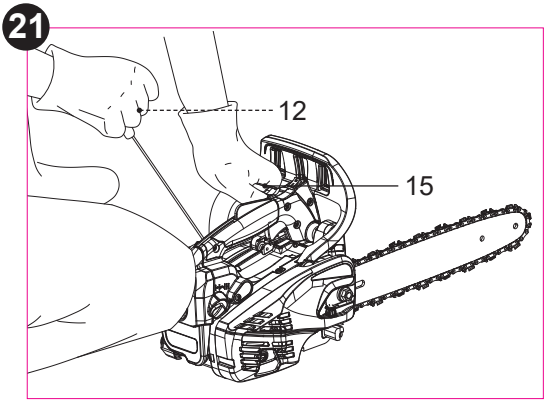

6. Tire de la empuñadura de la cuerda de arranque (12) lentamente con su mano derecha hasta que note una resistencia definida y, a continuación, dé un tirón fuerte. Repita hasta que el motor intente arrancar, pero no más de 4 veces.
7. Si el motor no arranca, coloque el estrangulador (21) en la posición ABIERTA |↕|.
8. Pegue un tirón fuerte de la empuñadura de la cuerda de arranque (12). Repita hasta que el motor arranque.
9. Apriete el bloqueo del gatillo del acelerador (6) y el gatillo del acelerador (7), y suéltelos.
10. Deje el producto a ralentí durante 10-15 segundos para que se caliente.
11. Desacople el freno de cadena (4).
12. Para empezar a cortar, sujete el producto con ambas manos, es decir, coloque la mano izquierda en la empuñadura delantera (15) y la mano derecha en la empuñadura trasera (8).

Arranque en caliente del motor

1. Coloque la motosierra en un sitio donde no pueda entrar en contacto con ningún objeto.
2. Acople el freno de cadena (4).

5059340255811_MNL_ES_V01.indd 35 4/12/2024 5:32:11 PM

3. Coloque el estrangulador (21) en la posición CERRADA |⊸| (Fig. 19) y luego en la posición ABIERTA |↕| (Fig. 22) para abrir parcialmente el acelerador y facilitar el arranque.

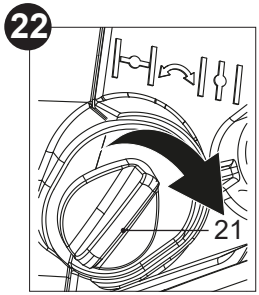

4. Sujete el producto de forma segura en el suelo. Coloque la mano izquierda en la empuñadura delantera (15) y sujete el producto con la rodilla derecha (Fig. 20).
5. Tire de la empuñadura de la cuerda de arranque (12) lentamente con su mano derecha hasta que note una resistencia definida y, a continuación, dé un tirón fuerte. Repita hasta que el motor arranque.
6. Apriete el bloqueo del gatillo del acelerador (6) y el gatillo del acelerador (7), y suéltelos.
7. Desacople el freno de cadena (4).
8. Para empezar a cortar, sujete el producto con ambas manos, es decir, coloque la mano izquierda en la empuñadura delantera (15) y la mano derecha en la empuñadura trasera (8).

Después de arrancar el motor

1. Deje el motor a ralentí unos instantes.
2. Presione lentamente el gatillo del acelerador (7) para aumentar la velocidad del motor.
3. Asegúrese de que la cadena esté bien lubricada.
4. Compruebe si la cadena deja de girar cuando suelta el gatillo del acelerador (7).

Parada del motor

1. Suelte el gatillo del acelerador (7) y deje el producto a ralentí durante unos instantes.
2. Acople el freno de cadena (4).
3. Coloque el interruptor de parada (5) en la posición **O** hasta que el motor se detenga.

⚠ **ADVERTENCIA:** El producto seguirá funcionando durante un breve espacio de tiempo, incluso después de apagar el motor. Espere a que se detenga completamente antes de soltar el producto.

5059340255811_MNL_ES_V01.indd 36 4/12/2024 5:32:12 PM

Funcionamiento básico/procedimiento de corte

1. Para dominar el uso de la herramienta, asista a un curso de formación en motosierras reconocido con objeto de aprender cómo utilizar motosierras de forma segura y eficaz. Familiarícese con todos los controles e interruptores. Practique todos los movimientos con el producto apagado.
2. Sostenga siempre el producto firmemente con ambas manos. La empuñadura delantera (15) con la mano izquierda y la empuñadura trasera (8) con la mano derecha. Agarre bien ambas empuñaduras en todo momento durante el uso del producto. No utilice nunca el producto con una sola mano.
3. Utilice siempre el producto en una postura segura. Sostenga el producto en el lado derecho de su cuerpo (Fig. 23).

23

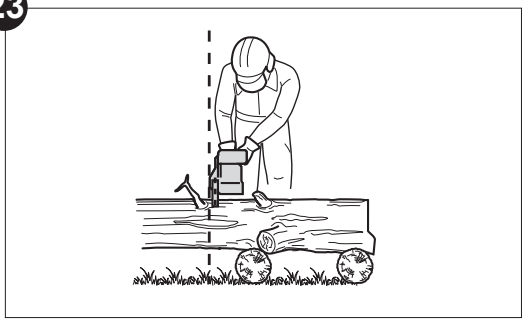

4. Antes de realizar ningún corte, compruebe que la lubricación es la correcta, como se describe en la sección "Antes de empezar: lubricación de la cadena".
5. Asegúrese de que la cadena (3) está funcionando a toda velocidad antes de entrar en contacto con la madera. Utilice el paragolpes con púas (16) para fijar el producto en la madera antes de comenzar a cortar y utilícelo como punto para hacer palanca al cortar (Fig. 24).

24

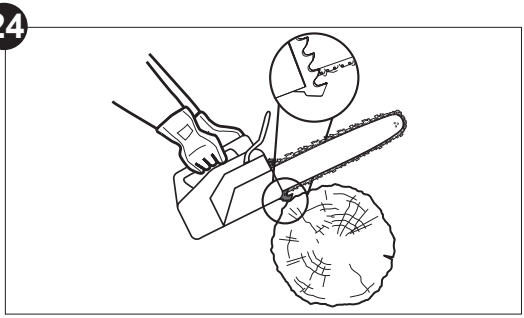

5059340255811_MNL_ES_V01.indd 37 4/12/2024 5:32:12 PM

6. Reajuste el paragolpes con púas (16) en un punto bajo al cortar troncos gruesos tirando del producto ligeramente hacia atrás hasta que los dientes de agarre se suelten y vuelva a colocarlo en un nivel inferior para continuar serrando. No retire el producto completamente de la madera.
7. No fuerce la cadena de sierra durante el corte; deje que la cadena haga su trabajo, utilizando los dientes de agarre para aplicar la presión de palanca mínima.
8. No utilice el producto con los brazos completamente extendidos, no intente serrar zonas de difícil alcance ni utilice la herramienta en una escalera. No utilice nunca el producto por encima de la altura de los hombros (Fig. 25).

25

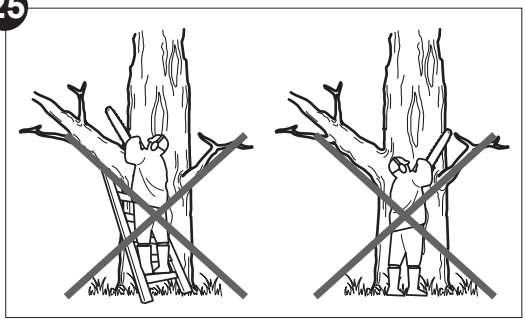

9. El serrado óptimo se consigue si la velocidad de la cadena permanece constante durante el corte.
10. Tenga cuidado al llegar al final del corte. El peso del producto puede cambiar de forma inesperada al salir de la madera. Esto puede causar accidentes en las piernas y los pies. Retire siempre el producto de un corte de madera mientras el producto está en marcha.
11. Compruebe que la alimentación de aceite a la cadena funciona correctamente; ponga la motosierra en marcha a velocidad media y asegúrese de que la cadena recibe una capa uniforme de aceite.

Rebote

ADVERTENCIA: Tenga cuidado con el rebote. El rebote puede producir una pérdida de control peligrosa del producto, lo que podría provocar lesiones graves o mortales en el operario u otras personas que se encuentren en las cercanías. Esté siempre alerta, ya que el rebote rotacional y el rebote de pinzamiento son graves peligros en el funcionamiento del producto y la principal causa de la mayoría de los accidentes.

El rebote puede ocurrir cuando la punta de la espada toca un objeto o cuando la madera atrapa la cadena en el corte. En algunos casos, el contacto con la punta de la espada (2) puede provocar una reacción inversa muy rápida que hace rebotar la espada hacia arriba y hacia atrás, en dirección al operario (Fig. 26).

26

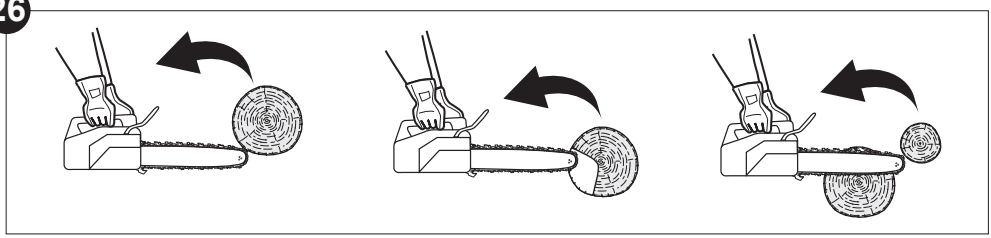

1. El pinzamiento de la cadena (3) en la parte inferior de la espada (2) puede tirar del producto hacia delante, en dirección contraria al operario ("resbalón") (Fig. 27).
2. El pinzamiento de la cadena en la parte superior de la espada puede empujar de forma brusca la espada hacia atrás, en dirección al operario ("rebote") (Fig. 28).

27

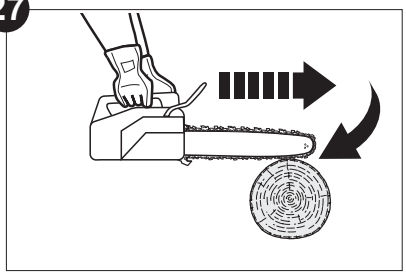

28

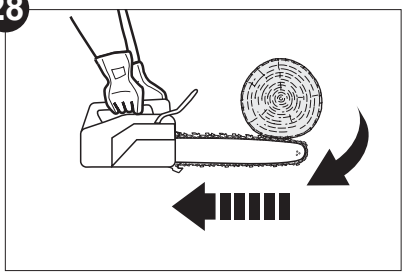

3. Cualquiera de estas reacciones puede hacerle perder el control del producto, lo que podría provocar lesiones personales graves o incluso la muerte.
4. Si comprende los fundamentos básicos del "rebote", puede reducirse o eliminarse el factor sorpresa. La sorpresa repentina contribuye a la mayoría de los accidentes.

5059340255811_MNL_ES_V01.indd 39 4/12/2024 5:32:12 PM

5. Agarre el producto firmemente con ambas manos; la mano derecha debe estar en la empuñadura trasera (8) y la mano izquierda en la empuñadura delantera (15) cuando el motor está en marcha. Agarre el producto firmemente con los pulgares y los demás dedos alrededor de las empuñaduras. Un agarre firme le ayudará a reducir el "rebote" y a mantener el control del producto.
6. Lea atentamente todas las advertencias de seguridad y las instrucciones de uso antes de intentar utilizar este producto.

Cómo evitar el rebote:

1. Sierre con la espada en un ángulo plano.
2. No trabaje nunca si la cadena está floja, estirada o muy desgastada.
3. Asegúrese de que la cadena está correctamente afilada.
4. No sierre nunca por encima de la altura de los hombros.
5. No trabaje nunca con la punta de la espada.
6. Sostenga siempre el producto firmemente con ambas manos.
7. Utilice siempre una cadena con bajo nivel de rebote.
8. Aplique los dientes de agarre de metal para hacer palanca.
9. Asegúrese de que la cadena tiene la tensión correcta.
10. Corte únicamente con el motor a altas velocidades.
11. No deje que la punta de la espada entre en contacto con un tronco, una rama ni ningún otro obstáculo que pueda ser golpeado al usar el producto.
12. Siga las instrucciones de afilado y mantenimiento del fabricante de la cadena.
13. Utilice únicamente espadas y cadenas de repuesto especificadas por el fabricante o recambios equivalentes.

ADVERTENCIA: La mayoría de los accidentes por "rebote" se producen al desramar. Preste atención a la posición de la zona de "rebote" de la espada al cortar ramas que estén bajo tensión.

Tala de árboles

1. Al realizar tareas de tala y seccionamiento entre dos o más personas al mismo tiempo, las labores de tala deben separarse de las labores de seccionamiento por una distancia de al menos el doble de la altura del árbol en cuestión. Los árboles no se deben talar de forma que pueda poner en peligro a una persona, golpear un cable o provocar daños materiales. Si el árbol entra en contacto con un cable, debe notificarse inmediatamente a la empresa propietaria.

5059340255811_MNL_ES_V01.indd 40 4/12/2024 5:32:12 PM

2. El operario del producto debe situarse en el lado ascendente del terreno, ya que es probable que el árbol ruede o se deslice hacia abajo una vez talado.
3. Debe planificar y preparar una ruta de escape antes de iniciar el corte. La ruta de escape debe ir hacia atrás diagonalmente hasta la parte trasera de la línea de caída esperada (Fig. 29).
4. Antes de comenzar la tala, tenga en cuenta la inclinación natural del árbol, la ubicación de ramas grandes y la dirección del viento para calcular hacia dónde caerá el árbol.
5. Retire la suciedad, las piedras, la corteza suelta, los clavos, las grapas y los cables que haya en el árbol.

29

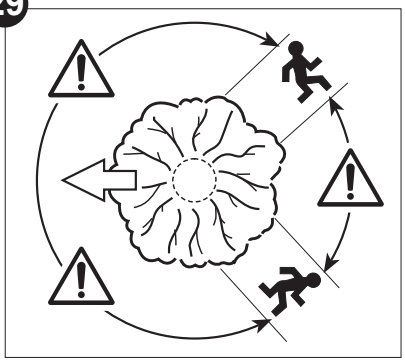

Corte inferior de muesca

Haga la muesca (Fig. 30, B) de 1/3 del diámetro del árbol, perpendicular con respecto a la dirección de caída (Fig. 30). Realice primero el corte de muesca horizontal inferior. Esto ayudará a evitar el pinzamiento de la cadena o de la espada al hacer la segunda muesca.

30

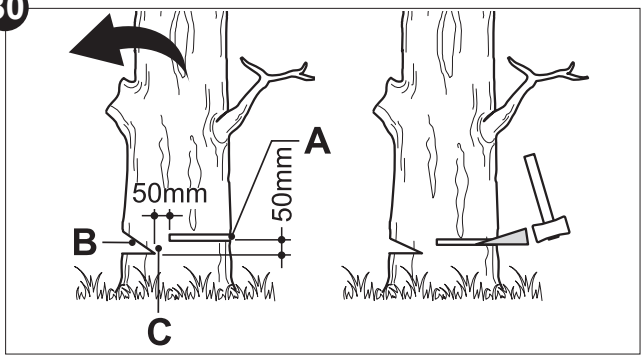

Corte posterior de tala

1. Realice el corte posterior de tala (Fig. 30, A) al menos 50 mm más alto que el corte de muesca horizontal (Fig. 30). Haga el corte posterior de tala paralelo con el corte de muesca horizontal. Realice el corte posterior de tala de forma que quede suficiente madera que actúe como bisagra. La madera de bisagra (Fig. 30, C) impide que el árbol se tuerza y caiga en la dirección incorrecta. No corte toda la bisagra.
2. Al acercarse a la bisagra, el árbol debería empezar a caer. Si hay alguna posibilidad de que el árbol no caiga en la dirección deseada, o de que se balancee hacia atrás y bloquee la cadena, pare de cortar antes de finalizar el corte posterior de tala; a continuación, utilice cuñas de madera, plástico o aluminio para abrir el corte y lograr que el árbol caiga en la dirección deseada.
3. Cuando el árbol comience a caer, retire el producto del corte, pare el motor, deje el producto en el suelo y utilice la ruta de escape planificada. Esté alerta por si caen ramas y tenga cuidado con los lugares en los que pisa.

5059340255811_MNL_ES_V01.indd 41 4/12/2024 5:32:13 PM

Desrame y poda

Desramar consiste en retirar las ramas de un árbol caído. Al desramar, deje las ramas inferiores grandes para que soporten el tronco sobre el suelo. Retire las ramas pequeñas de un corte (Fig. 31). Las ramas bajo tensión deben cortarse de abajo arriba para evitar que el producto quede atascado.

31

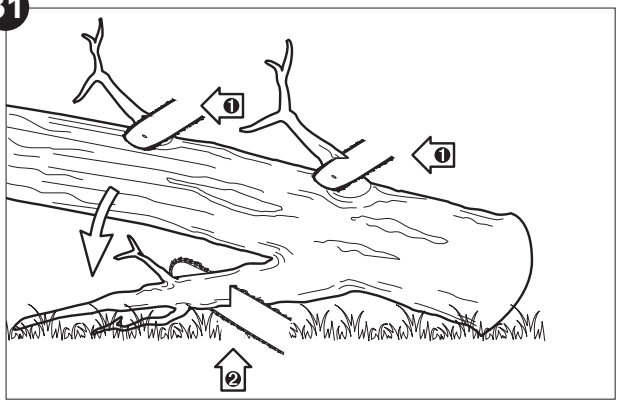

ADVERTENCIA: No se suba nunca a un árbol para desramar o podar. No se sitúe sobre una escalera, una plataforma, un tronco o cualquier otra posición en la que podría perder el equilibrio o el control de la sierra. Al podar árboles, es importante no hacer el corte al ras del tronco hasta después de haber cortado la rama más arriba para reducir el peso. Esto evita que se desprenda la corteza del tronco.

ADVERTENCIA: Si las ramas que desea podar están situadas por encima de la altura del pecho, contrate a un profesional para que realice la tarea.

Corte de maderas en tensión

Una madera en tensión es cualquier tronco, rama, tocón con raíces o retoño doblado y en tensión por parte de otra madera, de forma que sufrirá un efecto de resorte al cortar o retirar la madera que la está sujetando.
En un árbol caído, un tocón con raíces tiene muchas probabilidades de regresar a su posición vertical durante el corte de seccionamiento para separar el tronco del tocón. Tenga mucho cuidado con las maderas en tensión, ya que son muy peligrosas.

5059340255811_MNL_ES_V01.indd 42 4/12/2024 5:32:13 PM

Seccionamiento de un tronco

Seccionar consiste en cortar un tronco en secciones más pequeñas. Es importante asegurarse de que los pies están en posición firme y el peso está distribuido de manera uniforme entre ambos pies. Si es posible, debe levantarse el tronco y sujetarse mediante ramas, troncos o calzos.

1. Siga estas sencillas instrucciones para facilitar el corte. Cuando el tronco está apoyado en toda su longitud (Fig. 32), se corta desde la parte superior (seccionamiento superior).
2. Cuando el tronco está apoyado en un extremo (Fig. 33), corte 1/3 del diámetro de la parte inferior (seccionamiento inferior). A continuación, realice el corte final haciendo un seccionamiento superior que se encuentre con el primer corte.

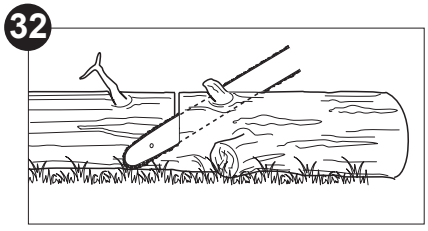

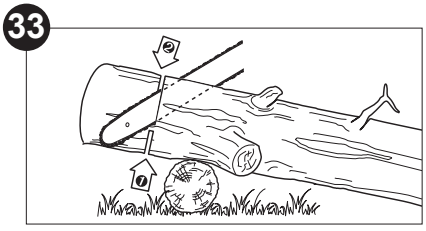

3. Cuando el tronco está apoyado en ambos extremos (Fig. 34), corte 1/3 del diámetro de la parte superior (seccionamiento superior). A continuación, realice el corte final haciendo un seccionamiento inferior en los 2/3 inferiores hasta encontrarse con el primer corte.
4. Al seccionar en una pendiente, colóquese siempre en lado ascendente del tronco (Fig. 35). Al cortar, para mantener un control completo, libere la presión de corte cerca del final del corte sin relajar el agarre de las empuñaduras del producto. No deje que la cadena entre en contacto con el suelo. Tras finalizar el corte, espere a que la cadena se detenga antes de mover el producto. Pare siempre el motor antes de pasar de un árbol a otro.

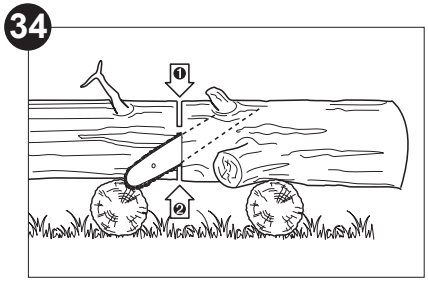

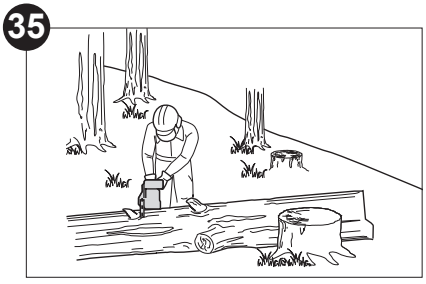

5059340255811_MNL_ES_V01.indd 43 4/12/2024 5:32:13 PM

5. Apoye los troncos pequeños en un soporte de serrado o en otro tronco durante el seccionamiento (Fig. 36).
6. Si el diámetro de la madera es lo suficientemente grande como para insertar una cuña de seccionamiento blanda sin tocar la cadena, utilice la cuña para mantener el corte abierto y así evitar el pinzamiento (Fig. 37).

36

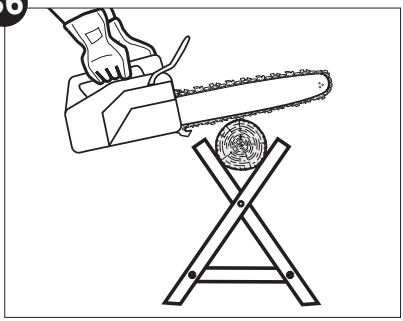

37

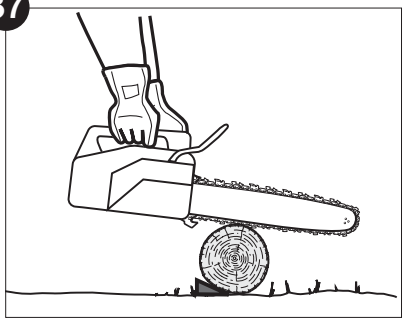

Liberación de una sierra atrapada

Si la motosierra queda atrapada durante el corte, el operario debe realizar lo siguiente:

a) Apagar el producto y fijarlo de forma segura en el interior del árbol (hacia el lado del tronco) o a una cuerda para herramientas independiente.
b) Tirar de la motosierra para sacarla del corte mientras levanta la rama si fuera necesario.
c) Y si fuera necesario, utilizar una sierra de mano u otra motosierra para soltar la motosierra atrapada cortando una distancia mínima de 30 cm desde la motosierra atrapada.

Tanto si se usa una sierra manual como una motosierra para liberar la sierra atrapada, los cortes necesarios deben realizarse siempre hacia fuera (hacia la punta de la rama) para evitar que la sierra caiga con la sección y se complique más la situación.

Independientemente de si se utiliza una sierra de mano o una motosierra para liberar una motosierra atascada, los cortes para liberar la motosierra siempre deben hacerse en el exterior (hacia las puntas de las ramas) con el fin de garantizar que la motosierra no caiga junto con las partes cortadas y complicar aún más la situación.

5059340255811_MNL_ES_V01.indd 44 4/12/2024 5:32:14 PM

Trabajo con motosierras para el mantenimiento de árboles con una cuerda y un arnés

ADVERTENCIA: El producto solo deben usarlo operarios experimentados y que hayan recibido una formación profesional. Las instrucciones solo suponen un resumen básico de reglas y precauciones que deben observarse al usar el producto como motosierra de formación/servicio. Por tanto, no deben usarse como el único material de formación ni como sustitución de un curso de formación oficial.

Resumen

Las siguientes instrucciones exponen prácticas de trabajo dirigidas a reducir el riesgo de lesiones debido a las motosierras utilizadas en el mantenimiento de árboles al trabajar a cierta altura desde una cuerda y arnés. Si bien podría formar la base de la documentación de guiado y formación, no se debe considerar una sustitución de una formación formal. Las instrucciones dadas son solo una ejemplo de las mejores prácticas de trabajo. Se deben seguir siempre las leyes y regulaciones nacionales.

Entre las siguientes instrucciones se incluyen:

1. Requisitos generales que deben cumplirse antes de usar una motosierra para el mantenimiento de árboles para trabajar a cierta altura desde una cuerda y arnés.
2. Preparativos necesarios para usar una motosierra para el mantenimiento de árboles a cierta altura desde una cuerda y arnés.
3. Uso de una motosierra para el mantenimiento de árboles para poda y corte, incluyendo colocación segura para trabajar con dos manos, arranque de la motosierra, corte con la motosierra, restricciones del uso con una mano y liberación de una sierra atrapada.

Estas instrucciones no incluyen técnicas para controlar secciones de ramas y tallos cortados por la sierra.

Recomendaciones generales

Si un operario trabaja con una motosierra para el mantenimiento de árboles a cierta altura con una cuerda y un arnés, nunca debe hacerlo solo. Debe haber un trabajador en tierra con una formación adecuada sobre procedimientos de emergencia para prestar ayuda en caso necesario.

El operario debería tener formación sobre técnicas generales de colocación para trabajar y trepar de forma segura, y estar equipado de forma adecuada con arneses, cuerdas, cabos, mosquetones y otros equipos para garantizar la seguridad, tanto de la motosierra como del operario.

5059340255811_MNL_ES_V01.indd 45 4/12/2024 5:32:14 PM

Preparación de la motosierra para su uso
Antes de que el trabajador del suelo le pase la motosierra al operario en el árbol, este deberá comprobarla, repostarla, arrancarla y calentarla.

La motosierra debe estar equipada con un cabo adecuado para sujetarla al arnés del operario (Fig. 38).
a) Fije el cabo alrededor del punto de fijación en la parte trasera de la motosierra.
b) Obtenga mosquetones adecuados para permitir una fijación indirecta (mediante el cabo) y directa (en el punto de fijación de la motosierra) de la motosierra al arnés del operario.
c) Asegúrese de que la motosierra está bien fijada cuando se entregue al operario.
d) Asegúrese de que la motosierra está fijada al arnés antes de desconectarla del elemento elevador.

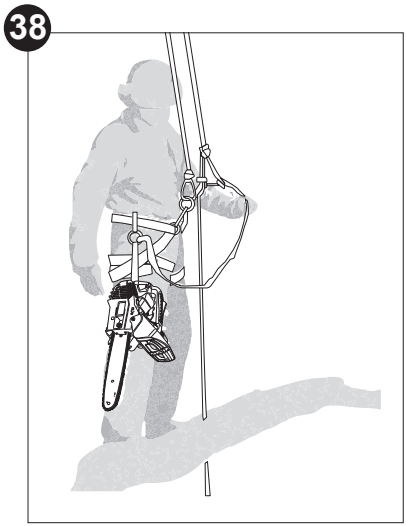

Fig. 38: Ejemplo de fijación de la motosierra para el mantenimiento de árboles en el arnés del operario

La capacidad de fijar directamente la sierra en el arnés reduce el riesgo de dañar el equipo al moverse alrededor del árbol. La motosierra siempre debe apagarse cuando se acople directamente al arnés.

La sierra solo debe colocarse en los puntos de fijación recomendados en el arnés. Estos podrían estar en el punto central (delantero o trasero) o en los laterales. Si es posible, la motosierra debe fijarse en el punto central trasero para mantenerla alejada de las cuerdas para trepar, así como para soportar su peso de forma central hacia abajo con respecto a la columna vertebral del operario (Fig. 39).

Al mover la motosierra de un punto de fijación a otro, el operario deberá asegurarse de que está fijada en la nueva posición antes de soltarla del punto de fijación anterior.

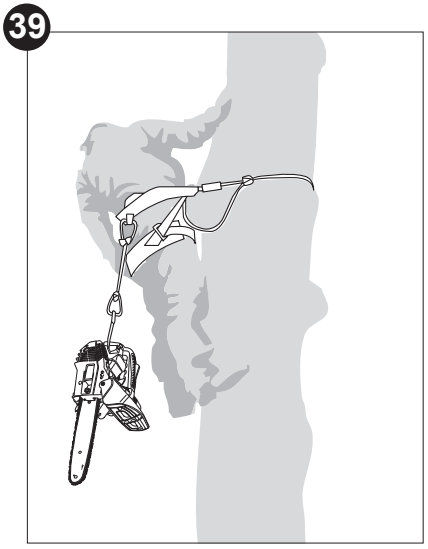

Fig. 39: Ejemplo de fijación de la motosierra para el mantenimiento de árboles en el punto central trasero del arnés

Uso de la motosierra en el árbol

Un análisis de accidentes con estas sierras durante el mantenimiento de árboles muestra que la causa principal es un uso inadecuado de la sierra con una mano. En la gran mayoría de accidentes, los operarios no adquieren una postura de trabajo segura que les permita sujetar la motosierra con ambas manos, lo que resulta en un riesgo mayor de lesiones debido a

> la falta de un agarre firme de la sierra si rebota,
> una falta de control de la motosierra, como una mayor probabilidad de que entre en contacto con las cuerdas para trepar y el cuerpo del operario (especialmente la mano y el brazo izquierdos), y
> pérdida de control debido a una posición de trabajo insegura y que provoque el contacto con la sierra (movimiento inesperado durante el funcionamiento de la sierra).

5059340255811_MNL_ES_V01.indd 47 4/12/2024 5:32:14 PM

Aseguramiento de la posición de trabajo para uso con dos manos
Para que la motosierra pueda sujetarse con ambas manos, por lo general los operarios deben intentar lograr una posición de trabajo segura que les permita operar la motosierra al

> nivel de la cadera si se cortan secciones horizontales y
> al nivel del plexo solar si se cortan secciones verticales.

Si el operario trabaja cerca de tallos verticales con fuerzas laterales bajas en la posición de trabajo, una buena colocación de los pies es todo lo necesario para mantener una posición de trabajo segura. Sin embargo, a medida que los operarios se alejan del tallo, deberán tomar medidas para eliminar o contrarrestar las fuerzas laterales que van aumentando, por ejemplo, mediante la redirección de la cuerda principal con un punto de anclaje suplementario o el uso de un cabo ajustable directamente en el arnés hacia un punto de anclaje suplementario (Fig. 40).

40

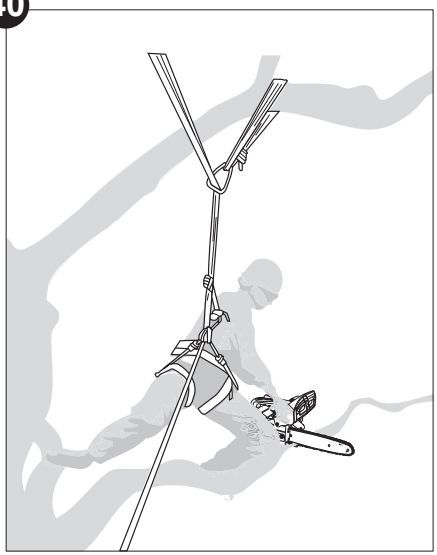

Fig. 40: Ejemplo de redirección de la cuerda principal mediante un punto de anclaje suplementario

5059340255811_MNL_ES_V01.indd 48 4/12/2024 5:32:15 PM

El uso de un estribo para pies temporal creado a partir de una eslinga sin fin (Fig. 41) puede ayudarle a apoyar los pies correctamente en la posición de trabajo.

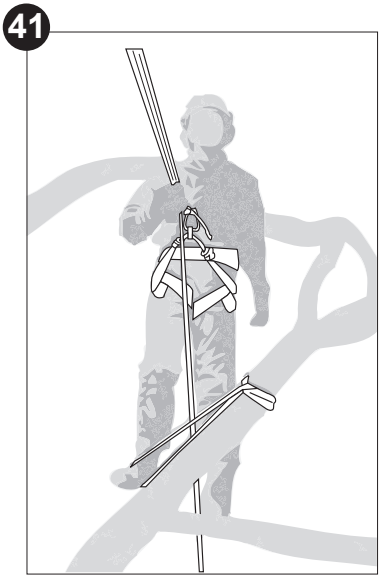

Fig. 41: Ejemplo de estribo para pies temporal creado a partir de una eslinga sin fin

Arranque de la motosierra en el árbol

Antes de arrancar la sierra en el árbol, el operario debe realizar lo siguiente:
a) Aplicar el freno de cadena antes de ponerla en marcha.
b) Sujetar la motosierra en el lado izquierdo o derecho del cuerpo al arrancar:
    1) En el lado izquierdo, sujete la motosierra con la mano izquierda en la empuñadura delantera y empuje la motosierra para alejarla del cuerpo mientras sujeta la cuerda de arranque con la mano derecha.
    2) En el lado derecho, sujete la motosierra con la mano derecha en cualquier empuñadura.

El freno de cadena debe acoplarse siempre antes de bajar una motosierra en marcha por el cabo.

El operario siempre debe comprobar que la motosierra tiene suficiente combustible antes de realizar cortes críticos.

5059340255811_MNL_ES_V01.indd 49 4/12/2024 5:32:15 PM

Uso de la motosierra con una mano
El operario no debe utilizar una motosierra para el mantenimiento de árboles con una mano si la posición de trabajo es inestable o como preferencia a una sierra de mano al cortar madera de poco diámetro en las puntas de las ramas.

Las motosierras para el mantenimiento de árboles solo deben utilizarse con una sola mano en los siguientes casos:

a) Cuando el operario no puede lograr una posición de trabajo que permita el uso con dos manos.

b) Cuando el operario tenga que usar una mano para apoyarse.

c) Cuando la motosierra se utilice con el cuerpo totalmente estirado, en ángulo recto y sin estar en línea con el cuerpo del operario.

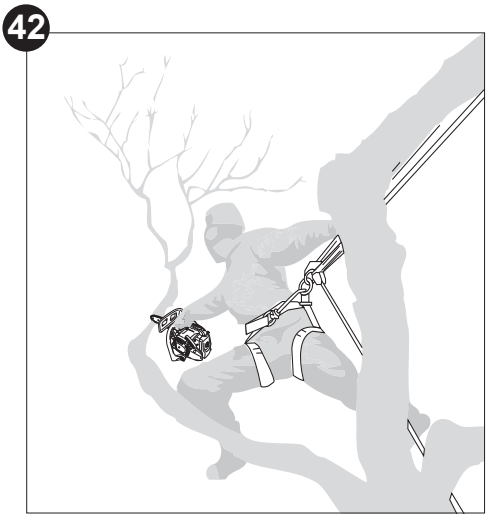

Fig. 42: Ejemplo de uso de la motosierra con una sola mano con el cuerpo totalmente estirado

El operario nunca debería:
> Cortar con la zona de rebote del extremo de la espada de la motosierra.
> Cortar secciones mientras las sujeta.
> Intentar agarrar secciones mientras caen.

5059340255811_MNL_ES_V01.indd 50 4/12/2024 5:32:15 PM

Liberación de una sierra atrapada

Si la motosierra queda atrapada durante el corte, el operario debe hacer lo siguiente:

a) Apagar el producto y fijarlo de forma segura en el interior del árbol (hacia el lado del tronco) o a una cuerda para herramientas independiente.
b) Tirar de la motosierra para sacarla del corte mientras levanta la rama si fuera necesario.
c) Y si fuera necesario, utilizar una sierra de mano u otra motosierra para soltar la motosierra atrapada cortando una distancia mínima de 30 cm desde la motosierra atrapada.

Tanto si se usa una sierra manual como una motosierra para liberar la sierra atrapada, los cortes necesarios deben realizarse siempre hacia fuera (hacia la punta de la rama) para evitar que la sierra caiga con la sección y se complique más la situación.

Independientemente de si se utiliza una sierra de mano o una motosierra para liberar una motosierra atascada, los cortes para liberar la motosierra siempre deben hacerse en el exterior (hacia las puntas de las ramas) con el fin de garantizar que la motosierra no caiga junto con las partes cortadas y complicar aún más la situación.

Después del uso

1. Pare el motor, desconecte el conector de la bujía (10b) y deje que el producto se enfríe.
2. Compruebe, limpie y almacene el producto como se describe en la sección **"Reglas de oro para el cuidado del producto"**.

Reglas de oro para el cuidado del producto

ADVERTENCIA: Antes de llevar a cabo tareas de inspección, mantenimiento y limpieza, apague siempre el motor, desconecte el conector de la bujía y deje que el producto se enfríe.

PELIGRO: Un mantenimiento adecuado es esencial para un funcionamiento seguro y sin problemas. Un mantenimiento inadecuado, o no solucionar un problema al instante, puede causar un funcionamiento incorrecto que puede provocar lesiones graves o incluso la muerte.

1. Mantenga el producto limpio. Retire la suciedad después de cada uso y antes del almacenamiento.
2. Una limpieza regular y adecuada ayuda a garantizar un funcionamiento seguro y prolonga la vida útil del producto.

5059340255811_MNL_ES_V01.indd 51 4/12/2024 5:32:15 PM

3. Inspeccione el producto antes de cada uso por si hubiera piezas dañadas o desgastadas. No lo utilice si hay piezas rotas o desgastadas. Sustituya las piezas dañadas según sea necesario o póngase en contacto con un centro de servicio autorizado para que repare el producto antes de volver a usarlo.

ADVERTENCIA: Realice solamente las labores de reparación y mantenimiento indicadas en estas instrucciones. Cualquier otro trabajo deberá realizarlo un especialista cualificado.

Limpieza

NOTA: No utilice productos químicos, abrasivos o alcalinos, u otros detergentes o desinfectantes agresivos para limpiar este producto, ya que podrían dañar sus superficies.

Limpieza de la carcasa

> Utilice una bayeta húmeda y sin pelusa para limpiar la carcasa del producto.
> No sumerja el producto en agua ni en ningún líquido.
> Limpie las ranuras de ventilación de la cubierta lateral del motor con un cepillo suave. Si las ranuras de ventilación están obstruidas, pueden hacer que el motor se recaliente.
> Limpie después la superficie con una bayeta seca.

Limpieza de la cadena de sierra

> Utilice un cepillo de plástico suave para limpiar la suciedad de la cadena (3).
> Utilice un disolvente de resina (no suministrado) para limpiar la cadena. Lea las instrucciones del fabricante del disolvente de resina antes de proceder.
> Para proteger la cadena del óxido y la corrosión, lubríquela con un aceite especial para cadenas (no suministrado).

Limpieza de la espada

> La espada (2) y la cadena se desmontan en el orden inverso del proceso de montaje.
> Elimine la suciedad acumulada en el interior de la ranura de la espada utilizando la espátula (no suministrada) (Fig. 43).
> Use una bayeta húmeda que no suelte pelusa para limpiar la superficie.
> Limpie después la superficie con una bayeta seca.

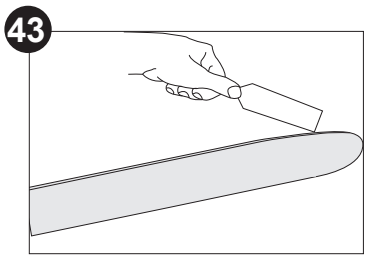

5059340255811_MNL_ES_V01.indd 52 4/12/2024 5:32:15 PM

Tabla de mantenimiento

Inspeccione el producto y sométalo a labores de mantenimiento de forma regular, conforme a esta tabla de mantenimiento. Mantenga la motosierra en óptimas condiciones de trabajo durante el mantenimiento.

Pieza	Tarea	Antes/ después de cada uso	Cada 10 horas de funcionamiento	Cada 25 horas de funcionamiento
Aletas del cilindro	limpieza		X	
Bujía	comprobación			X
	limpieza			X
	sustitución		siempre que sea necesario	
Filtro de aire	comprobación	X		
	limpieza		X	
	sustitución		siempre que sea necesario	
Cadena	comprobación	X		
	lubricación	X		
	limpieza	X		
	sustitución		siempre que sea necesario	

Enganche de la cadena

Si el enganche de la cadena (17) está dañado o desgastado, sustitúyalo por uno nuevo del mismo tipo.

1. Afloje el perno del enganche de la cadena (17) y retírelo.
2. Fije un nuevo enganche de la cadena en el producto.

5059340255811_MNL_ES_V01.indd 53 4/12/2024 5:32:15 PM

Rueda dentada

1. Limpie la rueda dentada.
2. Con una pistola de engrase desechable, inserte la punta de aguja en el orificio de lubricación (1) e inyecte grasa hasta que aparezca en el borde exterior del engranaje (Fig. 44).
3. Asegúrese de que el freno de cadena no esté accionado. Gire la cadena (3) con la mano. Repita el procedimiento de lubricación hasta que esté engrasado todo el engranaje.

44

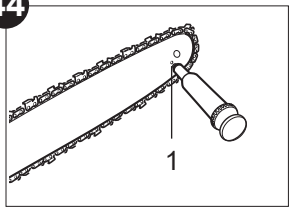

Mantenimiento de la espada y la cadena

La mayoría de los problemas con la espada se pueden prevenir con un mantenimiento adecuado del producto. La mayoría de los problemas con la espada se deben a un limado incorrecto, así como al ajuste no estándar del talón de profundidad y de la cuchilla, lo que produce principalmente un desgaste irregular de la barra. Si la espada se desgasta de forma irregular, los raíles se ensanchan, lo que genera un martilleo de la cadena y dificulta la realización de cortes rectos. Si la espada no está suficientemente lubricada y el producto se utiliza con una cadena demasiado tensa, la espada se desgastará más rápidamente. Para reducir el desgaste de la espada, se recomienda llevar a cabo un mantenimiento correcto de la espada y de la cadena.

1. La espada (2) y la cadena (3) se desmontan en el orden inverso del proceso de montaje.
2. Revise el puerto de lubricación por si estuviera atascado, y límpielo si es necesario para garantizar una lubricación adecuada de la espada (2) y la cadena (3) durante el uso de la herramienta. Utilice un alambre blando lo suficientemente pequeño para poder insertarlo en el orificio de descarga de aceite (Fig. 45).

45

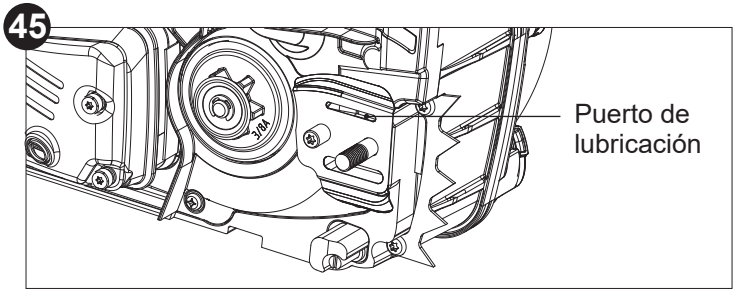

NOTA: El estado de los conductos de aceite puede comprobarse fácilmente. Si los conductos están limpios, la cadena realizará automáticamente una pulverización de aceite unos segundos después de arrancar el producto. Este producto está equipado con un sistema de lubricación automático.

3. Compruebe el engranaje de transmisión. Si está desgastado o dañado debido al esfuerzo, deberá sustituirlo un centro de servicio autorizado.

5059340255811_MNL_ES_V01.indd 54 4/12/2024 5:32:16 PM

4. Elimine la suciedad acumulada en el interior de la ranura de la espada (2) utilizando la espátula (no suministrada) (Fig. 46).

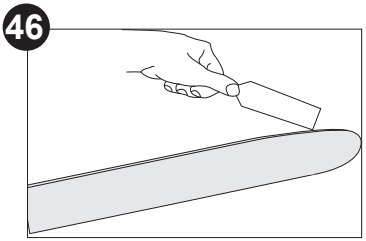

5. Compruebe si el raíl de la espada presenta desgaste. Sostenga una regla (de borde recto) contra el lateral de la espada (2) y las placas laterales de corte. Si existe una holgura entre la regla y la espada (2), el raíl de la espada es normal. Si no hay holgura (la regla queda al ras contra el lateral de la espada (2)), el raíl de la espada está desgastado y debe sustituirse por uno nuevo del mismo tipo (Fig. 47).

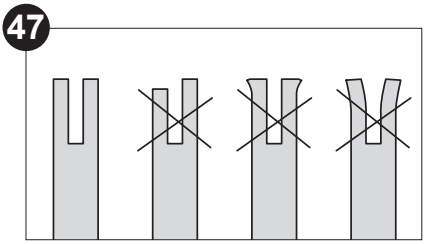

6. Compruebe la cadena (3) por si presentara desgaste y daños. Si es necesario, sustitúyala. Un usuario experimentado puede afilar la cadena si está roma (consulte la sección **"Afilado de la cadena"** a continuación).
7. Vuelva a colocar la cadena (3) y la espada (2) como se describe en la sección **"Montaje"**.

Afilado de la cadena

NOTA: No sierre nunca con una cadena roma. Sabrá que la cadena está roma si tiene que presionar el producto en el árbol y las virutas son muy pequeñas.

1. Lleve la cadena (3) a un centro de servicio autorizado para que este realice un afilado profesional o hágalo usted mismo con la lima (26).

ADVERTENCIA: Afile la cadena únicamente si está formado para ello y tiene experiencia. Utilice las herramientas adecuadas para afilar la cadena.

5059340255811_MNL_ES_V01.indd 55 4/12/2024 5:32:16 PM

2. La diferencia de altura entre el diente y el surco es la profundidad de corte. Al afilar la cadena (3), debe tener en cuenta los siguientes factores (Fig. 48).
> Ángulo de limado
> Ángulo de corte
> Posición de la lima
> Diámetro de la lima redonda
> Profundidad de la lima

3. Para afilar la cadena, siga estos pasos:
> Utilice guantes protectores.
> Asegúrese de que la cadena está correctamente tensada.
> Accione el freno de cadena para bloquear la cadena en la espada.

4. Utilice una lima de cadena (26) con un diámetro de 1,1 veces la profundidad del diente de corte. Asegúrese de que el 20 % del diámetro de la lima se encuentra por encima de la placa superior de la cuchilla.
5. Lime con un ángulo perpendicular a la espada y con un ángulo de 25° con respecto a la dirección de desplazamiento (Fig. 49).
6. Lime cada diente desde el interior hacia el exterior. Lime primero un lado de la cadena; a continuación, dele la vuelta a la sierra y repita el proceso.
7. Afile cada diente en la misma medida utilizando el mismo número de pasadas.
8. Mantenga todas las longitudes de corte iguales. Compruebe la altura del talón de profundidad de seguridad cada 5 afilados. Si recorta los talones de profundidad, es fundamental restaurar el perfil original.

48

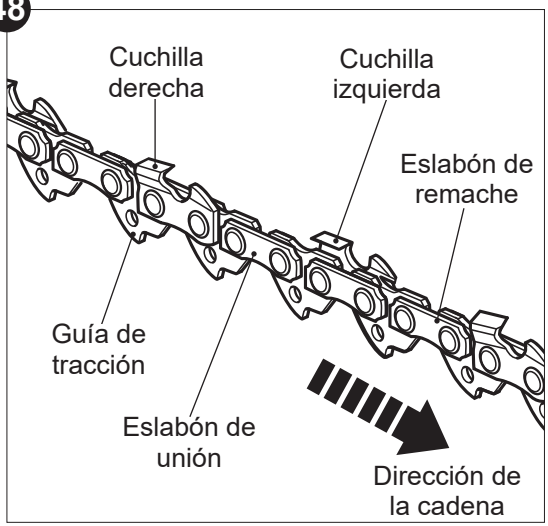

49

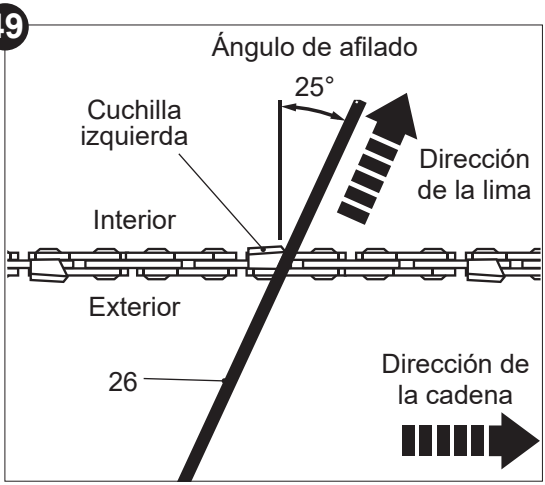

5059340255811_MNL_ES_V01.indd 56 4/12/2024 5:32:16 PM

9. Utilice un instrumento de medición del talón de profundidad para comprobar la altura de este. La mayoría de los principales proveedores de herramientas pueden suministrarle dispositivos de medición del talón de profundidad (Fig. 50).

50

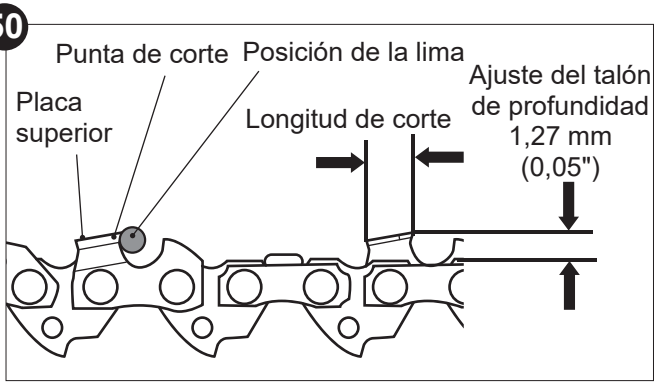

Filtro de aire

Inspeccione el filtro de aire (10a) periódicamente. Límpielo o sustitúyalo por uno nuevo si es necesario.

1. Afloje el tornillo de bloqueo de la tapa posterior (10). Retire la tapa posterior (10) (Fig. 51).
2. Extraiga el filtro de aire (10a) y golpéelo sobre una superficie sólida para quitar el polvo. Utilice aire comprimido (máx. 3 bar) para eliminar el polvo más resistente.
3. Aplique al filtro una pequeña cantidad de aceite para filtros de aire para conseguir un rendimiento óptimo.
4. Escurra el exceso de aceite y vuelva a colocar el filtro en su carcasa.
5. Vuelva a colocar el filtro y la tapa posterior (10).

51

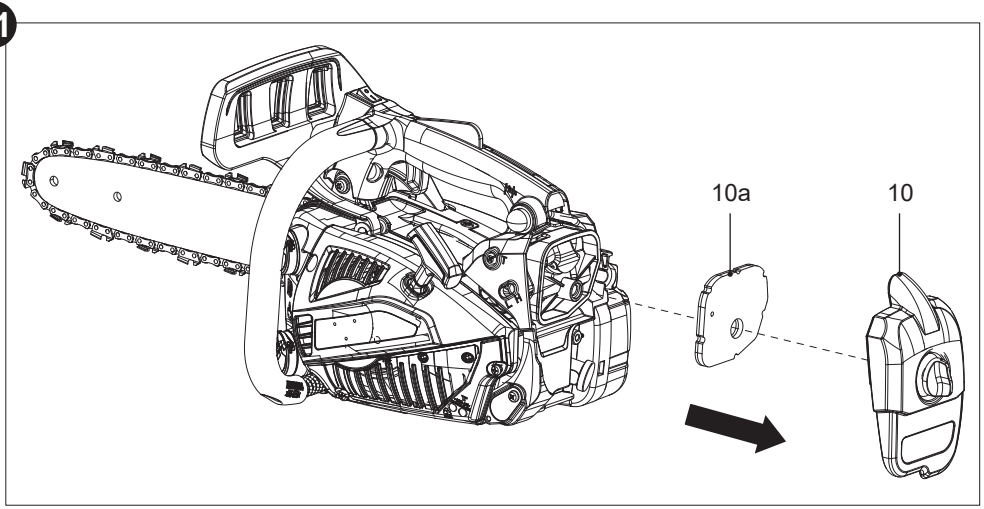

5059340255811_MNL_ES_V01.indd 57 4/12/2024 5:32:17 PM

Bujía

NOTA: Para un buen rendimiento, la separación entre electrodos de la bujía debe ser correcta y esta debe estar libre de depósitos.

Inspeccione la bujía cada 25 horas o antes de un almacenamiento prolongado de más de 180 días. Límpiela o sustitúyala por una nueva si es necesario (tipo: CMR6A).

1. Afloje el tornillo de bloqueo de la tapa posterior (10). Retire la tapa posterior (10).
2. Desconecte el conector de la bujía (10b) (Fig. 52).
3. Afloje la bujía hacia la izquierda utilizando la multiherramienta (24) y extráigala con cuidado.

52

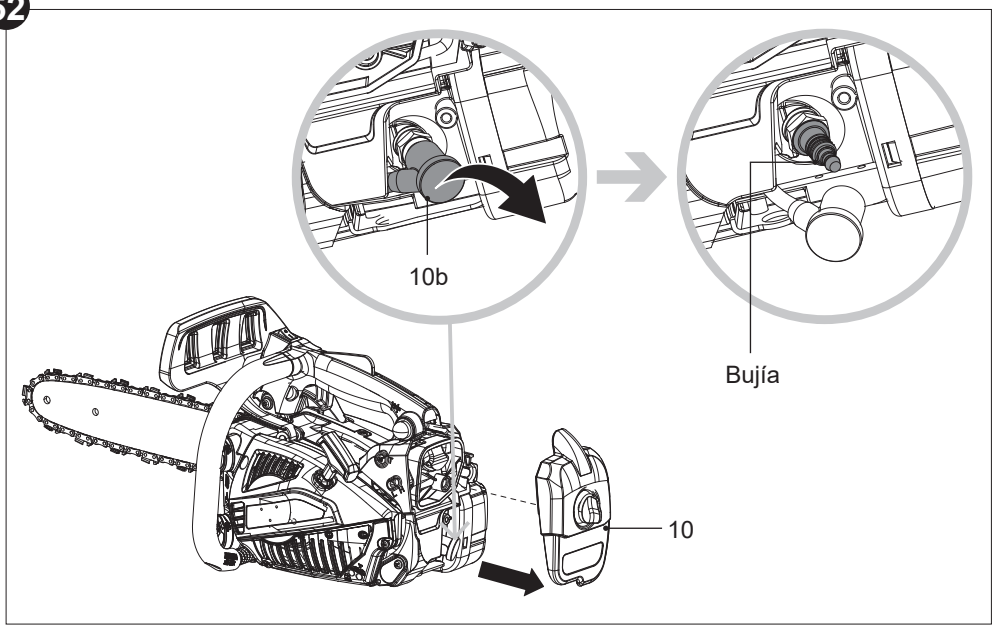

5059340255811_MNL_ES_V01.indd 58 4/12/2024 5:32:19 PM

4. Compruebe la bujía en busca de daños y desgaste. El color del electrodo debería ser marrón claro.
5. Elimine los depósitos del electrodo con un cepillo de alambre suave. No limpie el electrodo con excesiva fuerza.
6. Seque la bujía con una bayeta suave si está mojada con combustible.
7. Compruebe la separación de la bujía. Debe ser de 0,7 mm (Fig. 53).
8. Si el electrodo o el aislamiento están dañados, cámbiela por una bujía nueva.
9. Cuando vaya a colocar la bujía, primero apriétela a mano y, a continuación, apriétela ligeramente con la multiherramienta (24).

53

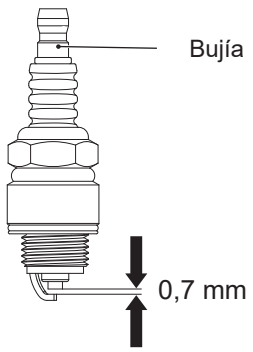

NOTA: No apriete en exceso la bujía para evitar daños.

10. Vuelva a colocar el conector de la bujía (10b) y la tapa posterior (10), y fíjela con el tornillo de bloqueo.

Carburador

El carburador se ajusta de manera precisa en la fábrica. Puede que sea necesario ajustarlo si observa que el motor no funciona bien a ralentí (por ejemplo, la cadena (3) sigue funcionando cuando se suelta el gatillo del acelerador (7)). Acuda a un centro de servicio autorizado o un distribuidor para que ajusten el ralentí.

ADVERTENCIA: Procure que no se acerque nadie mientras realiza ajustes en el régimen de ralentí. Mantenga la cadena (3) alejada del suelo y asegúrese de que no entra en contacto con ningún objeto. La cadena (3) puede ponerse en funcionamiento durante este procedimiento. Utilice equipo de protección individual y respete todas las precauciones de seguridad.

5059340255811_MNL_ES_V01.indd 59 4/12/2024 5:32:19 PM

1. Suelte el gatillo del acelerador (7) y deje que el motor funcione a ralentí.
2. Gire el tornillo de ralentí hacia la derecha con un destornillador de punta plana (25) para aumentar la velocidad del motor si el motor se detiene o se cala a ralentí (Fig. 54).
3. Gire el tornillo de ralentí hacia la izquierda con un destornillador de punta plana (25) para disminuir la velocidad del motor si el accesorio de corte se pone en marcha cuando el motor está a ralentí.

54

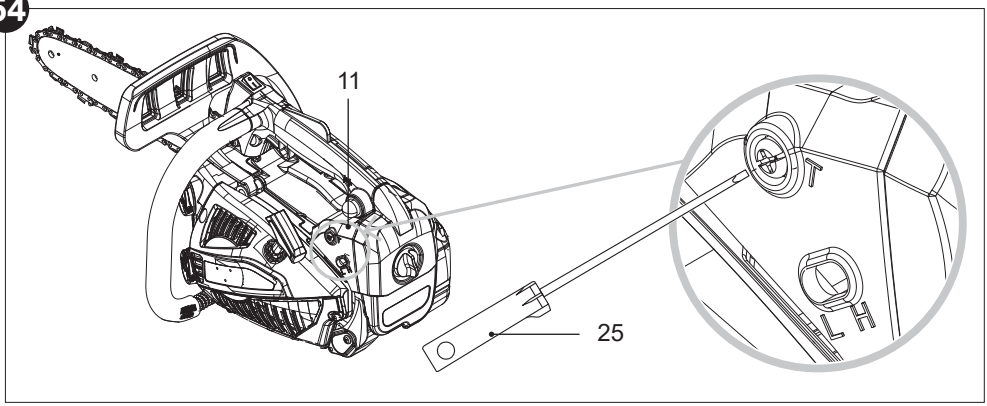

ADVERTENCIA: El ajuste de los tornillos L y H debe encomendarse a un centro de servicio autorizado o una persona cualificada. Con un destornillador de tipo Single D (no suministrado), gire los tornillos L y H para ajustar la mezcla de combustible y aire.

Silenciador

Si es necesario modificar o sustituir el silenciador, póngase en contacto con un centro de servicio autorizado o una persona cualificada.

5059340255811_MNL_ES_V01.indd 60 4/12/2024 5:32:20 PM

Piezas de repuesto/piezas de recambio

Las siguientes piezas de este producto las puede sustituir el consumidor. Puede obtener piezas de repuesto en un distribuidor autorizado o a través de nuestro servicio de atención al cliente.

Descripción	**N.º de modelo o especificación**
Espada (2)	OREGON®/124BXNA041
Cadena (3)	OREGON®/80TXL051X
Bujía	CMR6A (separación de electrodos: 0,7 mm) u otro modelo con las mismas especificaciones

Reparación

Este producto no contiene piezas que pueda reparar el consumidor. Póngase en contacto con un centro de servicio autorizado o un especialista cualificado para que la revise y repare.

Almacenamiento

ADVERTENCIA: Riesgo de lesión. Asegúrese de que las personas no autorizadas no tengan acceso al producto.

NOTA: Para que el producto permanezca siempre en un estado óptimo, es fundamental garantizar unas excelentes condiciones de almacenamiento.

1. Limpie el producto como se describe anteriormente.
2. Fije las protecciones de transporte, si procede.
3. Almacene el producto y sus accesorios en un lugar seco, sin heladas y bien ventilado.
4. Guarde siempre el producto en un lugar inaccesible para los niños. La temperatura de almacenamiento ideal es de entre 10 y 30 °C.
5. Guarde el producto en su bolsa o cúbralo con una tela adecuada para protegerlo contra el polvo.

Almacenamiento a corto plazo

1. Deje que el producto se enfríe antes de almacenarlo.
2. Almacene el producto lo más horizontal posible. Asegúrese de que la mezcla de aceite y combustible no pueda salirse del carburador.

5059340255811_MNL_ES_V01.indd 61 4/12/2024 5:32:20 PM

Almacenamiento a largo plazo

NOTA: Riesgo de daños en el producto.

> Si no va a usar el producto durante un tiempo, vacíe el producto de combustible y aceite de cadena. De esta manera, evitará que los restos de aceite y combustible se solidifiquen y causen problemas en el motor y la bomba de engrase.

> Almacene el producto en un lugar seco y alejado de posibles fuentes de ignición como hornos, termostatos de gas, etc.

1. Vacíe ambos depósitos si no va a utilizar el producto durante un periodo de tiempo prolongado (más de 3 meses) y antes de almacenarlo para el invierno.
2. Ponga en marcha el motor y déjelo funcionar hasta que el motor se detenga por sí solo (consulte "Arranque el motor").
3. Deje que el motor se enfríe (aproximadamente 5 min.).
4. Desconecte el conector de la bujía (10b) y quite la bujía.
5. Vierta una cucharada de aceite para motores de dos tiempos limpio en la cámara de combustión.
6. Tire de la empuñadura de la cuerda de arranque (12) lentamente varias veces para que los componentes internos se impregnen de aceite.
7. Vuelva a colocar la bujía.

Transporte

1. Detenga el motor y desconecte el conector de la bujía (10b) antes de transportar el producto a cualquier lugar.
2. Coloque la cubierta de la espada (28), si procede.
3. Sostenga siempre el producto por la empuñadura.
4. Proteja el producto frente a los impactos o vibraciones fuertes que puedan producirse durante su transporte en un vehículo.
5. Asegure el producto para evitar que se deslice o caiga, pierda combustible, o produzca daños o lesiones.

Si transporta el producto en un vehículo:

> Deje que se enfríe el producto.

> Vacíe ambos depósitos.

> Sujete el producto con cuerdas elásticas u otros medios similares para que no resbale.

5059340255811_MNL_ES_V01.indd 62 4/12/2024 5:32:20 PM

Resolución de problemas

A menudo, las posibles anomalías se deben a causas que el operario puede arreglar por sí mismo. Por lo tanto, verifique el producto mediante esta sección. En la mayoría de los casos, el problema se puede resolver rápidamente.

ADVERTENCIA: Realice únicamente los pasos descritos en estas instrucciones. Cualquier otra labor de inspección, mantenimiento o reparación debe realizarla un centro de servicio autorizado o un especialista cualificado si usted no puede resolver el problema.

Problema	Posible causa	Solución
El motor no arranca	Depósito vacío.	Llene el depósito de combustible.
	Procedimiento de arranque incorrecto.	Siga el procedimiento de arranque del motor.
	El conector de la bujía no está bien conectado.	Conecte firmemente el conector de la bujía.
	El conector de la bujía está sucio.	Limpie el conector de la bujía.
	Hay demasiado combustible en la cámara de combustión.	Suelte el bloqueo del gatillo del acelerador, coloque el estrangulador en la posición ABIERTA y trate de arrancar el motor varias veces. Si el motor no arranca, quite la bujía y seque el electrodo.
El motor no arranca	La bujía está sucia (la punta está oxidada).	Limpie la bujía.
	Se ha presionado el cebador durante el arranque en frío.	Presione el cebador 6 veces y vuelva a intentar el arranque. Siga el procedimiento de arranque del motor.
	La separación entre los electrodos es excesiva.	Ajuste la separación entre los electrodos a 0,7 mm.
	Combustible o mezcla incorrectos.	Detenga el motor, vacíe el depósito y luego llene con la mezcla correcta de combustible y aceite (50:1).
El motor no alcanza la velocidad máxima.	El filtro de aire está sucio.	Limpie el filtro de aire.
	Combustible o mezcla incorrectos.	Detenga el motor, vacíe el depósito y luego llene con la mezcla correcta de combustible y aceite (50:1).
	Ajuste del carburador incorrecto.	Solicite el ajuste del carburador a una persona cualificada.

5059340255811_MNL_ES_V01.indd 63 4/12/2024 5:32:20 PM

Problema	Posible causa	Solución
El motor emite demasiado humo.	Combustible o mezcla incorrectos.	Detenga el motor y vacíe el depósito; luego llénelo con la mezcla correcta.
La cadena no se pone en marcha.	El freno de cadena está acoplado.	Desacople el freno de cadena.
La cadena se pone en marcha antes de presionar el gatillo del acelerador.	El freno de cadena no está acoplado.	Acople el freno de cadena.
	Velocidad de ralentí demasiado alta.	Presione un poco el gatillo del acelerador de nuevo después del arranque.
		Ajuste la velocidad de ralentí girando el tornillo de ajuste del carburador **T**.
Lubricación/ engrase de la cadena insuficientes.	El depósito de aceite de la cadena está vacío.	Añada aceite de cadena.
	El puerto de lubricación está obstruido.	Limpie el puerto de lubricación.

Reciclaje y eliminación

1. Los equipos usados son potencialmente reciclables y, por tanto, no deben eliminarse con la basura doméstica. Le rogamos nos ayude y colabore con nuestra contribución a ahorrar recursos y proteger el medio ambiente entregando este equipo en un centro de reciclaje adecuado (si hay uno disponible).
2. La gasolina, el aceite, el aceite usado, las mezclas de aceite y gasolina, y los objetos contaminados con aceite (p. ej., paños de limpieza) no deben eliminarse con la basura doméstica. Elimine los objetos contaminados con aceite conforme a las normativas locales y entréguelos en un centro de reciclaje.
3. El equipo se suministra en un embalaje que lo protege frente a daños durante el transporte. Conserve el embalaje hasta que esté seguro de que todas las piezas se han entregado y de que el equipo funciona correctamente. A continuación, recicle el embalaje.

5059340255811_MNL_ES_V01.indd 64 4/12/2024 5:32:20 PM

Garantía

Nos preocupamos por seleccionar materiales de alta calidad y usar técnicas de fabricación que nos permitan crear productos que combinen diseño y durabilidad. Este producto incluye una garantía del fabricante de 3 años frente a defectos de fabricación, a partir de la fecha de compra (en caso de haberse adquirido en un establecimiento) o de la fecha de entrega (en caso de haberse adquirido por Internet), sin coste adicional alguno y aplicable a un uso doméstico habitual (uso no profesional ni comercial).
Para presentar una reclamación en el marco de esta garantía, deberá presentar el comprobante de compra (como un recibo, factura de compra u otras pruebas admisibles en virtud de la ley aplicable); conserve su comprobante de compra en un lugar seguro.
Para poder acogerse a esta garantía, el producto adquirido deberá ser nuevo; la garantía no se aplicará a productos de segunda mano ni a productos de exposición. A menos que la legislación vigente indique lo contrario, todo producto de sustitución entregado conforme a esta garantía tendrá cobertura solo hasta la fecha de vencimiento original.
La presente garantía cubre los fallos y anomalías del producto siempre y cuando este se haya utilizado para los fines para los que está destinado y que su instalación, limpieza, cuidado y mantenimiento se hayan efectuado de conformidad tanto con la información descrita en estos términos y condiciones, y en el manual del usuario, como con la práctica habitual, siempre y cuando esta no entre en conflicto con el manual de usuario.
Esta garantía no cubre defectos ni daños causados por el desgaste normal, ni daños que pudieran ser resultado de usos indebidos, instalaciones o montajes deficientes, negligencia, accidente, uso incorrecto o modificación del producto. A menos que se indique lo contrario en la ley aplicable, esta garantía no cubre, bajo ningún concepto, los gastos accesorios (transporte, movimiento, costes de desinstalación y reinstalación, mano de obra, etc.) ni los daños directos o indirectos.
Los derechos en virtud de esta garantía tendrán vigencia en el país donde haya adquirido el producto. Las consultas relacionadas con la garantía deberán dirigirse a la tienda en la que adquirió el producto.
La garantía es complementaria y no afecta a sus derechos legales.
Esta garantía no afecta a sus derechos legales.

5059340255811_MNL_ES_V01.indd 65 4/12/2024 5:32:21 PM

Declaración de conformidad CE

ECSP26

CE

(EN) EU DECLARATION OF CONFORMITY
(FR) DÉCLARATION UE DE CONFORMITÉ
(PL) DEKLARACJA ZGODNOŚCI UE
(RO) DECLARAȚIA DE CONFORMITATE UE
(ES) DECLARACIÓN UE DE CONFORMIDAD
(PT) DECLARAÇÃO DE CONFORMIDADE UE

Product/ Produit/ Produkt/Produsul/Producto/Produto

> 30cm 28.5cc petrol chainsaw / Tronçonneuse thermique 30cm 28,5cc / Pilarka łańcuchowa spalinowa 30cm 28,5cm³ / Motofierăstrău pe benzină, 30cm 28,5cc / Motosierra de gasolina de 28,5cc, 30cm / Motosserra a gasolina de 30cm e 28,5cc
> ECSP26
> 28,5 cm³, 1,0 kW
> 000001 - 999999

Name and address of the manufacturer or his authorised representative:
Nom et adresse du fabricant ou de son mandataire:
Nazwa i adres producenta lub jego upoważnionego przedstawiciela:
Denumirea și adresa producătorului sau a reprezentantului său autorizat:
Nombre y dirección del fabricante o de su representante autorizado:
Nome e endereço do fabricante ou do respetivo mandatário:

Kingfisher International Products B.V.,
Rapenburgerstraat 175E,
1011 VM Ámsterdam,
Países Bajos
www.kingfisher.com/products

This declaration of conformity is issued under the sole responsibility of the manufacturer.
La présente déclaration de conformité est établie sous la seule responsabilité du fabricant.
Niniejsza deklaracja zgodności wydana zostaje na wyłączną odpowiedzialność producenta.
Prezenta declarație de conformitate este emisă pe răspunderea exclusivă a producătorului.
La presente declaración de conformidad se expide bajo la exclusiva responsabilidad del fabricante.
A presente declaração de conformidade é emitida sob a exclusiva responsabilidade do fabricante.

Object of the declaration/Objet de la déclaration/Przedmiot deklaracji/Obiectul declarației/Gegenstand der Erklärung/Objeto de la declaración/Objeto da declaração

Product/Produit/Produkt/Produsul/Produkt/ Producto/ Produto	**Model/Modèle/ Model/Modelul/ Modell/Modelo/ Modelo**	**EAN**
Chain saw/Tronçonneuse/Pilarka łancuchowa/ Motoferastrau/Motosierra/Motosserra	ECSP26	5059340255811

5059340255811_MNL_ES_V01.indd 66 4/12/2024 5:32:21 PM

The object of the declaration described above is in conformity with the relevant Union harmonisation legislation:
L'objet de la déclaration décrit ci-dessus est conforme à la législation d'harmonisation de l'Union applicable:
Wymieniony powyżej przedmiot niniejszej deklaracji jest zgodny z odnośnymi wymaganiami unijnego prawodawstwa harmonizacyjnego:
Obiectul declarației descris mai sus este în conformitate cu legislația relevantă de armonizare a Uniunii:
El objeto de la declaración descrita anteriormente es conforme con la legislación de armonización pertinente de la Unión:
O objeto da declaração acima descrito está em conformidade com a legislação de harmonização da União aplicável:

2006/42/EC as amended Machinery Directive
2014/30/EU as amended Directive Electromagnetic compatibility
2000/14/EC as amended Outdoor Noise Directive
2016/1628/EU Regulation Gaseous and Particulate Pollutant Emission Limits
2011/65/EU as amended Directive Restriction of the use of certain hazardous substances in electrical and electronic equipment
2006/42/CE telle que modifiée Directive sur les machines
2014/30/EU telle que modifiée Directive Compatibilité électromagnétique
2000/14/CE telle que modifiée Directive relative aux émissions sonores dans l'environnement des matériels destinés à être utilisés à l'extérieur des bâtiments
2016/1628/UE Règlement relatif aux exigences concernant les limites d'émission pour les gaz polluants et les particules polluantes telle que modifiée
2011/65/UE Directive relative à la limitation de l'utilisation de certaines substances dangereuses dans les équipements électriques et électroniques
2006/42/WE w zmienionej dyrektywie maszynowej
2014/30 / UE ze zmianami Dyrektywa Kompatybilność elektromagnetyczna
2000/14/WE w zmienionej dyrektywie w sprawie hałasu na zewnątrz
2016/1628/UE limity emisji zanieczyszczeń gazowych i cząstek stałych
2011/65 / UE ze zmianami Dyrektywa Ograniczenie stosowania niektórych niebezpiecznych substancji w sprzęcie elektrycznym i elektronicznym
2006/42/CE, astfel a fost modificată Directiva privind echipamentele
2014/30/UE, astfel a fost modificată Directiva privind compatibilitatea electromagnetică
2000/14/CE, astfel a fost modificată Directiva privind zgomotul în aer liber
2016/1628/UE Regulamentul privind emisiile de poluanți gazoși și de particule poluante
2011/65/UE, astfel a fost modificată Directiva privind limitarea utilizării anumitor substanțe periculoase în echipamentele electrice și electronice
Directiva sobre maquinaria modificada 2006/42/CE
2014/30/UE modificada Directiva Compatibilidad electromagnética
2000/14/CE modificada Directiva sobre ruido al aire libre
2016/1628/Reglamento de la UE Límites de emisiones de contaminantes gaseosos y partículas
2011/65/UE modificada Directiva Restricción del uso de determinadas sustancias peligrosas en equipos eléctricos y electrónicos
2006/42/CE como diretiva de máquinas alteradas
2014/30/UE como alteração da compatibilidade eletromagnétic
2000/14/CE como diretiva de ruído exterior alterada
Limites de emissão de poluentes gasosos e de poluentes de partículas 2016/1628/REGULAMENTO da UE
2011/65/UE como restrição diretiva alterada da utilização de certas substâncias perigosas em equipamentos elétricos e eletrónicos

5059340255811_MNL_ES_V01.indd 67 4/12/2024 5:32:21 PM

Declaración de conformidad CE

ECSP26

Measured Sound Power Level/ Niveau de puissance acoustique mesuré/ Zmierzony poziom mocy akustycznej/ Nivel de putere acustică măsurat/ Nivel de potencia sonora medido / Nível de potência sonora medido: 109,3 dB(A)

Guaranteed Sound Power Level/ Niveau de puissance acoustique garanti/ Gwarantowany poziom mocy akustycznej/ Nivel de putere acustică garantat/ Nivel de potencia sonora garantizado/ Nível de potência sonora garantido: 112 dB(A)

Engine Model/ Modèle de moteur/ Model silnika/ Modelul motorului/ Modelo de motor/ Modelo de motor: 1E36F

References to the relevant harmonised standards used or references to the other technical specifications in relation to which conformity is declared:
Références des normes harmonisées pertinentes appliquées, y compris la date de celles-ci, ou des autres caractéristiques techniques, y compris la date de celles-ci, par rapport auxquelles la conformité est déclarée:
Odwołania do odnośnych norm zharmonizowanych, które zastosowano, wraz z datą normy, lub do innych specyfikacji technicznych, wraz z datą specyfikacji, w odniesieniu do których deklarowana jest zgodność:
Trimiteri la standardele armonizate relevante folosite, inclusiv data standardului, sau trimiteri la celelalte specificații tehnice, inclusiv data specificațiilor, în legătură cu care se declară conformitatea:
Referencias a las normas armonizadas pertinentes utilizadas, incluidas las fechas de las normas, o referencias a las otras especificaciones técnicas, incluidas las fechas de las especificaciones, respecto a las cuales se declara la conformidad:
Referências às normas harmonizadas aplicáveis utilizadas, incluindo a data da norma, ou às outras especificações técnicas, incluindo a data da especificação, em relação às quais é declarada a conformidade:

EN ISO 11681-2:2011+A1:2017
EN ISO 14982:2009

Where applicable, the notified body Intertek Deutschland GmbH, No. 0905 performed EC Type Examination and issued the certificate:22SHW0388-01
Le cas échéant, l'organisme notifié Intertek Deutschland GmbH, No. 0905 a effectué l'examen CE de type et a établi le certificat : 22SHW0388-01
W stosownych przypadkach jednostka notyfikowana Intertek Deutschland GmbH, No. 0905 przeprowadziła EC Type Examination i wydała certyfikat: 22SHW0388-01
După caz, organismul notificat Intertek Deutschland GmbH, No. 0905 a efectuat EC Type Examination și a emis certificatul: 22SHW0388-01
Si procede, el organismo notificado Intertek Deutschland GmbH, No. 0905 ha efectuado EC Type Examination y expide el certificado: 22SHW0388-01
Se for esse o caso, o organismo notificado Intertek Deutschland GmbH, No. 0905 efetuou EC Type Examination e emitiu o certificado: 22SHW0388-01

Authorised signatory and technical file holder/signataire et responsable de la documentation technique authorisé/ podmiot uprawniony do wystawienia i adres prezechowywania dokumentacji technicznej/semnatar autorizat și deținător al dosarului tehnic/firmante autorizado y titular del expediente tecnico/ signatário autorizado e detentor da ficha técnica

Kingfisher International Products B.V.,
Rapenburgerstraat 175E,
1011 VM Ámsterdam, Países Bajos

David Awe
Group Quality & Sustainability Director
On/le/dnia/la/am/el/em: 04/03/2022

5059340255811_MNL_ES_V01.indd 68 4/12/2024 5:32:22 PM

Manufacturer, Fabricant, Prodecent, Producător, Fabricante:

UK Manufacturer:
Kingfisher International Products Limited
1 Paddington Square, London, W2 1GG,
United Kingdom

EU Manufacturer:
Kingfisher International Products B.V.
Rapenburgerstraat 175E 1011 VM Amsterdam
The Netherlands

ES www.bricodepot.es

Para consultar los manuales de instrucciones en línea, visite www.kingfisher.com/products

1 11/04/2024 ELVIN | 2 XX/XX/24 NAME | 3 XX/XX/24 NAME | 4 XX/XX/24 NAME | 5 XX/XX/24 NAME
EAN: 5059340255811
Impala Ref: PRJ30462
Page Size: A5

Erbauer®

Motosserra a gasolina (28,5 cm³)

Instruções originais – ECSP26__V10424

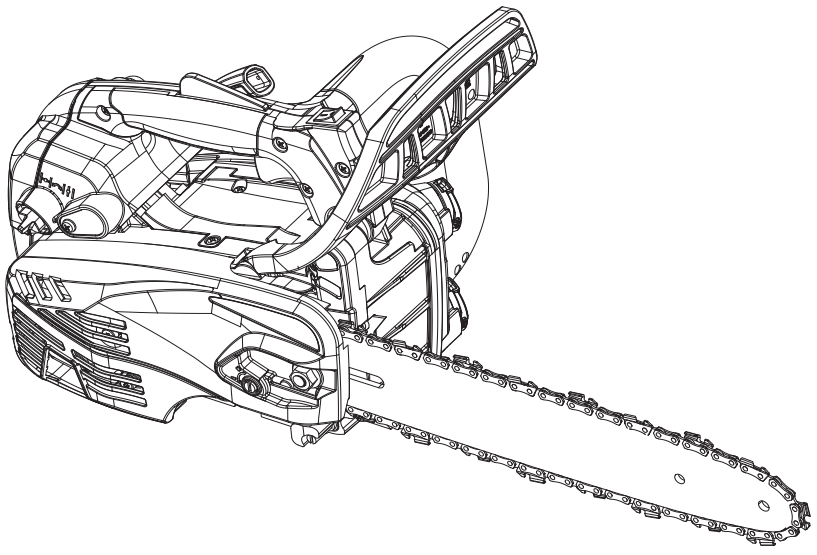

ECSP26

EAN: 5059340255811

V10424_5059340255811_MAND2_2324

AVISO: leia o manual de instruções atentamente antes de utilizar o produto. Os utilizadores que utilizem o produto pela primeira vez devem receber instruções práticas de utilização do produto e do equipamento de proteção por parte de um utilizador experiente.

5059340255811_MNL_PT_V01.indd 1 4/12/2024 6:52:33 PM

Vamos **começar...**

Estas instruções são fornecidas para sua segurança. Leia-as com atenção antes de utilizar o produto e guarde-as para consulta futura.

Início**...** **03**

Informações **de segurança** 03
O seu produto 14
Especificações técnicas 16
Antes de **começar** 17
Início rápido **28**

Mais **pormenores...** **29**

Funções **do produto** 29
Funcionamento 32
Cuidados e **manutenção** 50
Resolução de problemas 61
Reciclagem e **eliminação** 63
Garantia 63
Declaração de conformidade CE 64

5059340255811_MNL_PT_V01.indd 2 4/12/2024 6:52:34 PM

Avisos de segurança

1. Este produto não se destina a ser utilizado por crianças e pessoas com capacidades físicas, mentais ou sensoriais reduzidas ou pouca experiência ou conhecimento.
2. As crianças devem ser supervisionadas para garantir que não brincam com o produto.

AVISO! Esta motosserra é de um tipo especial concebido especificamente para a manutenção de árvores. O produto só deve ser utilizado por um utilizador com formação, utilizando um sistema de segurança no trabalho cuidadosamente concebido. A motosserra só pode ser utilizada para manutenção de árvores nestas condições definidas. A motosserra destina-se geralmente a ser utilizada com as duas mãos, da mesma forma que uma motosserra convencional.

AVISO! A sua segurança e a segurança de terceiros são muito importantes. Naturalmente, não é prático nem possível avisar sobre todos os perigos associados à utilização ou manutenção deste produto. Tem de usar sempre o seu bom senso.

Avisos de segurança da motosserra alimentada a gasolina

> Este produto é perigoso se for utilizado de forma descuidada ou incorreta e pode causar ferimentos graves ou fatais.
> Leia todas as instruções cuidadosamente. Quando utilizar produtos alimentados a gasolina, siga sempre as precauções de segurança indicadas para reduzir o risco de ferimentos pessoais graves e/ou evitar danos no produto.
> O produto só deve ser utilizado por pessoas que tenham lido e compreendido todas as instruções de segurança e funcionamento incluídas neste manual. Os regulamentos locais podem restringir a idade do utilizador.
> Mantenha a área de trabalho livre de animais de estimação, animais, crianças e transeuntes.
> Siga as instruções para a lubrificação, o tensionamento da corrente e a substituição de acessórios. Uma corrente tensionada ou lubrificada incorretamente pode partir-se ou aumentar a possibilidade de ressalto. A corrente pode partir e dar origem a ferimentos graves ou fatais.
> Utilizar este produto numa área confinada ou mal ventilada pode resultar em morte devido a asfixia ou envenenamento por monóxido de carbono. O produto destina-se apenas a utilização em exteriores.
> Tenha extremo cuidado em condições meteorológicas de humidade e baixas temperaturas. Não trabalhe com chuva, vento ou tempestades.
> Utilize uma máscara facial e de respiração. A utilização deste produto pode originar gases de escape, condensação do óleo de lubrificação e serradura com químicos que provocam danos respiratórios.

5059340255811_MNL_PT_V01.indd 3 4/12/2024 6:52:34 PM

Informações de segurança

> Utilize calçado de segurança com biqueira de aço, roupa de proteção justa, robusta e resistente ao corte, luvas de proteção e equipamento de proteção individual (EPI) para os olhos, ouvidos e cabeça.
> Verifique sempre o produto visualmente antes de o utilizar.
> Não tente realizar qualquer tarefa para a qual não disponha de formação necessária.
> Não permita que outras pessoas se encontrem nas proximidades quando ligar ou utilizar o produto.
> Mantenha outras pessoas e animais a pelo menos 15 metros de distância da área de trabalho.
> Não utilize o produto se este apresentar equipamento de segurança com defeito ou peças danificadas.
> Não modifique o produto em qualquer circunstância. As modificações podem resultar em ferimentos pessoais graves ou morte.
> Não comece a cortar até que tenha uma área de trabalho limpa e uma base segura.
> A assistência técnica e a manutenção do produto, para além dos itens indicados neste manual, devem ser efetuadas por um centro de assistência técnica autorizado.
> Os utilizadores que utilizem o produto pela primeira vez devem receber instruções práticas de utilização do produto e do equipamento de proteção por parte de um utilizador experiente.
> Os regulamentos nacionais podem restringir a utilização do produto.

Vestuário e equipamento de proteção individual (EPI)

> Prenda o cabelo comprido de forma a que se encontre acima do nível dos ombros.
> Não utilize vestuário largo nem joias, uma vez que podem ser sugados para o motor ou ficar presos numa peça móvel do produto.
> Quando utilizar o produto, utilize o seguinte vestuário de segurança e equipamento de proteção individual (EPI):
  - Use proteção para a cabeça (em conformidade com a norma EN 397)
  - Use proteção auditiva/auricular (em conformidade com a norma EN 352-1)
  - Use proteção ocular (em conformidade com a norma EN 166)
  - Use luvas de proteção (em conformidade com a norma EN ISO 21420 Classe 0)
  - Use calçado de segurança com biqueira de aço (em conformidade com a norma EN ISO 20345 Classe 2)
  - Use vestuário de proteção justo, robusto e resistente ao corte
  - Kit de primeiros socorros em caso de ferimentos
  - Extintor de pó seco prontamente disponível

Manuseamento de combustível

> Desligue sempre o produto, desligue o conector da vela de ignição e permita que o produto arrefeça antes de o reabastecer.
> O combustível e os vapores de combustível são altamente inflamáveis. Tenha cuidado ao manusear combustível.

5059340255811_MNL_PT_V01.indd 4 4/12/2024 6:52:34 PM

- > Não fume enquanto estiver a utilizar o produto, a manusear combustível ou quando se encontrar perto de combustível.
- > Utilize sempre dispositivos auxiliares adequados como funis e gargalos de enchimento. Não derrame combustível sobre o produto ou no respetivo sistema de escape. Existe o risco de ignição. Remova cuidadosamente o combustível derramado de todas as peças do produto. Qualquer resíduo que possa existir tem de ser completamente volatilizado antes de colocar o produto em funcionamento!
- > Nunca reabasteça em interiores.
- > Nunca utilize o produto em ambientes onde exista risco de explosão. Os gases de escape e os vapores de combustível são nocivos. Os vapores de combustível podem incendiar-se.
- > Evite o contacto da pele com a gasolina.
- > Não coma nem beba enquanto estiver a reabastecer o produto. Caso tenha ingerido gasolina ou óleo, ou se uma destas substâncias tiver entrado para os seus olhos, consulte um médico imediatamente.
- > Feche devidamente a tampa do depósito de combustível depois de o reabastecer.
- > Pode existir acumulação de vapor de combustível dentro do depósito de combustível dependendo do combustível utilizado, das condições meteorológicas e do sistema de ventilação do depósito. Para reduzir o risco de queimaduras e outros ferimentos pessoais, remova a tampa do depósito de combustível com cuidado para permitir que uma possível acumulação de pressão seja libertada lentamente.
- > Certifique-se de que o conetor da vela de ignição está fixo depois de encher o depósito de combustível. Um conetor solto pode provocar a formação de um arco elétrico que pode incendiar vapores combustíveis e provocar um incêndio ou explosão.
- > Tenha cuidado ao manusear combustível. Para evitar incêndios acidentais, afaste o produto pelo menos 3 metros do ponto de abastecimento antes de ligar o motor.
- > Não utilize o produto se apresentar uma fuga de combustível.
- > Não remova a tampa do depósito de combustível enquanto o motor está ligado.
- > Não armazene latas de combustível nem reabasteça o depósito de combustível em locais onde existam caldeiras, fogões, fogueiras, faíscas elétricas, faíscas de soldadura ou outras fontes de calor ou fogo que possam inflamar o combustível.
- > Se ocorrer alguma fuga de combustível durante o reabastecimento, utilize um pano seco para limpar derrames e deixe que o resto do combustível evapore antes de ligar o motor novamente.
- > Caso tenha derramado combustível sobre si mesmo ou o seu vestuário, mude de roupa e lave todas as partes do seu corpo que tenham entrado em contacto com combustível antes de ligar novamente o motor.
- > Se o combustível se inflamar, apague o fogo com um extintor de pó seco.
- > Nunca respire vapores de combustível quando estiver a reabastecer o produto.
- > Use combustível fresco (menos de 30 dias) ou adicione um estabilizador de combustível.

5059340255811_MNL_PT_V01.indd 5 4/12/2024 6:52:35 PM

Informações de segurança

Introdução

> Não utilize o produto no interior. O produto produz vapores de escape tóxicos durante o funcionamento do motor, que podem ser incolores e inodoros.
> Não enrole o fio do arranque por cabo à volta da mão enquanto liga o produto. Isto pode resultar em ferimentos nas mãos ou nos dedos.
> Mantenha as pegas secas, limpas e sem óleo ou gordura. As pegas gordurosas e oleosas são escorregadias e podem fazer com que perca o controlo.
> Não utilize o produto com uma corrente solta. Uma corrente solta pode sair da guia e provocar ferimentos graves ou fatais.
> Mantenha todas as partes do corpo afastadas da corrente quando estiver a utilizar a motosserra. Antes de ligar o motor, certifique-se de que a corrente não está em contacto com quaisquer objetos e de que está livre de obstruções. Um momento de desatenção durante a utilização da motosserra pode provocar emaranhamento do vestuário ou do corpo na corrente.
> Desligue o motor antes de pousar o produto.
> Verifique se há sinais de desgaste ou danos antes de cada utilização, após qualquer impacto ou se o produto cair. Repare o produto, se necessário.

Funcionamento

> Ao serrar, certifique-se de que o produto não toca em objetos estranhos, como pedras, vedações, pregos, etc. Esses objetos podem ser projetados e resultar em danos no produto, ferimentos graves ou mesmo morte.
> Nunca utilize o produto sobre uma escada ou outro suporte inseguro.
> Se a corrente ficar presa no corte: DESLIGUE O MOTOR. Não tente puxar o produto para o libertar. Utilize uma alavanca para abrir o corte e libertar a corrente. O incumprimento deste procedimento pode resultar em ferimentos graves ou mesmo morte.
> Corte apenas com o motor a alta velocidade para evitar obstruções.
> Tenha muito cuidado ao cortar arbustos e árvores de pequenas dimensões. Os materiais finos podem ficar presos na corrente e golpear ou desequilibrar o utilizador.
> Utilize o produto apenas em áreas bem ventiladas.
> Não utilize o produto com apenas uma mão! A utilização com uma só mão pode resultar em ferimentos graves para o utilizador ou outras pessoas.Este produto destina-se apenas a utilização com as duas mãos. Coloque a mão direita na pega traseira e a mão esquerda na pega dianteira. O utilizador não pode controlar as forças reativas e pode até perder o controlo do produto, o que pode provocar patinagem ou ressalto da guia e da corrente ao longo do ramo ou tronco.
> Não utilize o produto se estiver cansado ou doente.
> Não utilize o produto sob a influência de drogas, álcool ou medicamentos.
> Não utilize o equipamento se tiver algum problema de saúde que possa ser agravado por trabalho extenuante. Consulte um médico antes de utilizar este produto.

5059340255811_MNL_PT_V01.indd 6 4/12/2024 6:52:35 PM

> Não toque no escape durante a utilização – FICA MUITO QUENTE durante a utilização.
> Não utilize o produto se estiver danificado, ajustado incorretamente ou se não estiver montado completamente e em segurança. Certifique-se de que a corrente para de se mover quando o acionador do acelerador é libertado.
> Não utilize o produto numa árvore, a menos que tenha recebido formação específica para o efeito. A utilização do produto em cima de uma árvore pode resultar em ferimentos graves ou mesmo morte.
> Não utilize o produto perto ou em torno de líquidos ou gases inflamáveis.
> Não fume durante a utilização do produto.
> Não coloque o produto sobre suportes fixos.
> Não segure as pegas com pressão constante ou excessiva. Isso pode aumentar a sensação de vibração e o risco de doença de "dedo branco causado por vibração (VWF)".
> Não se estique demasiado durante a utilização do produto nem corte acima da altura dos ombros.
> Quando cortar um ramo sob tensão, esteja atento a oscilações, para que não fique preso quando a tensão das fibras de madeira for libertada.
> Mantenha sempre uma posição segura e utilize a motosserra apenas quando se encontrar sobre uma superfície fixa, segura e nivelada. As superfícies escorregadias ou instáveis, tais como escadas, podem provocar perda de equilíbrio ou do controlo da motosserra.
> Corte apenas madeira. Não utilize o produto para fins a que não se destina. Por exemplo, não utilize a motosserra para cortar plástico, alvenaria ou materiais de construção que não sejam de madeira. Utilizar a motosserra para tarefas diferentes da utilização prevista pode resultar em situações perigosas.

Transporte e armazenamento

> Pare o motor e engate o travão da corrente antes de transportar o produto.
> Transporte o produto com o motor parado, a guia e a corrente voltadas para trás e o escape afastado do corpo.
> Instale a cobertura da guia na corrente durante o transporte ou o armazenamento.
> Transporte o produto sempre em posição horizontal. Segure a pega dianteira de forma que o produto fique horizontalmente equilibrado.
> Fixe o produto quando o transportar num veículo para evitar movimentos, derramamento de combustível e danos no produto. Se necessário, use o fio ou a correia de amarração com roquete.
> Guarde o produto e o combustível de forma a que não haja risco de fugas ou vapores entrarem em contacto com faíscas ou chamas abertas provenientes de equipamentos elétricos, motores elétricos, relés/interruptores, caldeiras, etc.

5059340255811_MNL_PT_V01.indd 7 4/12/2024 6:52:35 PM

> Para períodos mais longos de armazenamento ou transporte, os depósitos de combustível e do óleo para correntes devem ser esvaziados. Elimine o óleo e combustível usados num posto de abastecimento, numa autoridade local ou noutras instalações aplicáveis.
> Armazene o combustível e o óleo num recipiente especificamente aprovado concebido para esse efeito.
> Limpe o produto e faça a manutenção antes de qualquer armazenamento a longo prazo.

Causas e prevenção de ressalto por parte do utilizador
O ressalto pode ocorrer quando a ponta da guia toca num objeto, ou quando a madeira se aproxima e pressiona a corrente no corte.

Em alguns casos, o contacto da ponta pode provocar uma reação inversa súbita, impulsionando a guia para cima e para trás na direção do utilizador.

Apertar a corrente ao longo da parte superior da guia pode empurrar a guia rapidamente para trás na direção do utilizador.

Qualquer uma destas reações pode causar a perda de controlo da serra, provocando ferimentos pessoais graves. Não confie exclusivamente nos dispositivos de segurança incorporados na motosserra. Como utilizador de uma motosserra, tome várias medidas para manter os trabalhos de corte livres de acidentes ou ferimentos.

O ressalto é o resultado da utilização incorreta da ferramenta e/ou de procedimentos ou condições de funcionamento incorretos. Pode ser evitado tomando as devidas precauções, conforme indicado abaixo:

> **Segure o produto com firmeza, com os polegares e os restantes dedos de ambas as mãos em torno das pegas da motosserra; posicione o seu corpo e braço de forma a poder resistir a forças de ressalto.** As forças de ressalto podem ser controladas pelo utilizador, se forem tomadas as devidas precauções. Não liberte a motosserra.
> **Não se estique demasiado nem corte acima da altura do ombro.** Assim, pode evitar o contacto acidental da ponta e obter um melhor controlo da motosserra em situações inesperadas.
> **Utilize apenas guias e correntes de substituição especificadas pelo fabricante.** A utilização de guias e correntes de substituição incorretas pode provocar quebra da corrente e/ou ressalto.
> **Siga as instruções do fabricante relativamente ao afiamento e à manutenção da corrente.** Diminuir a altura do medidor de profundidade pode provocar o aumento do ressalto.

5059340255811_MNL_PT_V01.indd 8 4/12/2024 6:52:36 PM

Redução de ruído e de vibração
Para reduzir o impacto do ruído e a emissão de vibração, limite o tempo de utilização, utilize modos de operação de baixa vibração e baixo ruído, bem como equipamento de proteção pessoal.

Considere os seguintes pontos para minimizar os riscos de exposição à vibração e ruído:
> Utilize o produto apenas para as tarefas previstas de acordo com o respetivo design e estas instruções.
> Certifique-se de que o produto está em boas condições e tem uma manutenção adequada.
> Utilize os acessórios adequados para o produto e certifique-se de que estes estão em boas condições.
> Agarre firmemente as pegas/superfícies de apoio.
> Realize a manutenção deste produto de acordo com estas instruções e mantenha-o bem lubrificado (se aplicável).
> Planeie o seu horário de trabalho para dividir o tempo em que usa uma ferramenta de vibração em vários períodos.

Emergência
Familiarize-se com a utilização deste produto através deste manual de instruções. Memorize as orientações de segurança e siga-as à risca. Isto ajudará a prevenir riscos e perigos.
> **Esteja sempre atento ao utilizar este produto, para que possa reconhecer e gerir os riscos antecipadamente.** Uma intervenção rápida pode prevenir ferimentos graves e danos materiais.
> **Pare o motor e desligue o conetor da vela de ignição se ocorrer alguma avaria.** Envie o produto para um profissional qualificado para verificação e reparação, se necessário, antes de o voltar a utilizar.
> **Em caso de incêndio, desligue o motor e o conetor da vela de ignição.** Tome imediatamente medidas de extinção de incêndio se o interruptor do produto não estiver acessível.

AVISO! Nunca utilize água para extinguir as chamas do produto a arder. As chamas de combustível incendiado têm de ser extintas com agentes extintores! Recomendamos que mantenha um extintor de incêndio adequado ao alcance da sua área de trabalho! Recomendamos que esteja sempre disponível um extintor de pó seco.

5059340255811_MNL_PT_V01.indd 9 4/12/2024 6:52:36 PM

Riscos residuais

Mesmo que esteja a utilizar este produto em conformidade com todos os requisitos de segurança, alguns riscos de ferimentos e danos potenciais mantêm-se. Podem surgir os seguintes perigos relacionados com a estrutura e o design deste produto:

> Problemas de saúde resultantes da emissão de vibrações se o produto for utilizado durante longos períodos ou não for submetido a uma gestão e manutenção adequadas.
> Ferimentos e danos materiais resultantes de ferramentas de aplicação avariadas ou impactos repentinos de objetos escondidos durante a utilização.
> Perigo de ferimentos e danos materiais provocados por objetos projetados.
> Queimaduras, se tocar em superfícies quentes.

AVISO! Este produto produz um campo eletromagnético durante o funcionamento! Sob determinadas circunstâncias, este campo pode interferir com implantes médicos ativos ou passivos! Para reduzir o risco de ferimentos graves ou fatais, recomendamos que as pessoas com implantes médicos consultem um médico e o fabricante do implante médico antes de utilizar este produto.

Símbolos

A etiqueta de classificação do produto e estas instruções incluem, entre outros, os seguintes símbolos e abreviaturas. Familiarize-se com estes elementos para reduzir riscos como ferimentos pessoais e danos à propriedade.

kW	Quilowatt	l	Litro
cm^3	Centímetro cúbico	ml	Mililitro
/min ou min^{-1}	Por minuto	°C	Grau Celsius
mm	Milímetro	dB(A)	Decibel (classificação A)
cm	Centímetro	m/s^2	Metros por segundo quadrado
kg	Quilograma		
yyWxx	Código de data de fabrico; ano de fabrico (20yy) e semana de fabrico (Wxx)		

5059340255811_MNL_PT_V01.indd 10 4/12/2024 6:52:36 PM

Descrição das palavras de sinalização:

⚠ **PERIGO!**	A palavra indica um perigo com um elevado nível de risco que, se não for evitado, resultará em morte ou ferimentos graves.
⚠ **AVISO!**	A palavra indica um perigo com um nível médio de risco que, se não for evitado, pode resultar em morte ou ferimentos graves.
⚠ **ATENÇÃO!**	A palavra indica um perigo com um baixo nível de risco que, se não for evitado, pode resultar em ferimentos ligeiros ou moderados.
NOTA!	Indica uma indicação, prática ou conselho não relacionado com lesões pessoais.

Cuidado/Aviso.
Leia o manual de instruções.

Nota/Observação.

Use proteção auditiva/auricular (em conformidade com a norma EN 352-1)
Use proteção ocular (em conformidade com a norma EN 166)
Use proteção para a cabeça (em conformidade com a norma EN 397)

Use calçado de proteção e antiderrapante (em conformidade com a norma EN ISO 20345 Classe 2)

Use luvas de proteção (em conformidade com a norma EN ISO 21420 Classe 0)

Use vestuário de proteção justo, robusto e resistente ao corte

Utilize máscara para pó.

Este produto destina-se apenas a operadores de manutenção de árvores com formação.

Não exponha o produto à chuva ou a condições de humidade.

É proibida a existência de chamas abertas na área de trabalho, em torno do produto e na proximidade de materiais inflamáveis!

5059340255811_MNL_PT_V01.indd 11 4/12/2024 6:52:36 PM

Informações de segurança

Não fume na área de trabalho, em torno do produto e nas imediações de materiais inflamáveis!

Risco de incêndio/materiais inflamáveis.

Superfície quente, não toque! As altas temperaturas nas superfícies e peças estruturais do produto podem provocar queimaduras, em contacto com a pele. O produto também pode permanecer quente por um longo período de tempo após a utilização!

Os motores a gasolina produzem gases de escape de monóxido de carbono tóxicos. Respirar monóxido de carbono pode causar náuseas, desmaios ou até morte. Não ligue o motor em ambientes fechados!

Segure sempre o produto firmemente com as duas mãos.

Ressalto! O contacto com a ponta pode fazer com que a guia se mova bruscamente para cima e para trás, e isto poderá provocar ferimentos graves no utilizador.

Pare o motor antes de o reabastecer de combustível. Nunca reabasteça o produto com o motor a funcionar.

Reabasteça apenas com uma mistura de gasolina sem chumbo e óleo numa proporção de 50:1. Não utilize qualquer outra proporção de mistura.

Enchimento da mistura de combustível e óleo.

Enchimento de óleo para correntes.

Sentido da corrente.

T

Regulador de ralenti para ajustar a velocidade de ralenti.

5059340255811_MNL_PT_V01.indd 12 4/12/2024 6:52:36 PM

Pare o motor e desligue o conector da vela de ignição antes das tarefas de montagem, limpeza, ajuste, manutenção, armazenamento e transporte.

Estrangulador – posição FECHADA.

Estrangulador – posição ABERTA.

Disparador

Travão da corrente (o símbolo (◯) mostra a posição de libertação do travão)

Arranque manual do motor; arrancador de recuo.

Nível de potência sonora garantido em dB.

O produto está em conformidade com as diretivas europeias aplicáveis e foi aplicado um método de avaliação de conformidade com estas diretivas.

ECSP26

Designação da ferramenta
(E_Nome da marca; CS_Motosserra; P_Alimentação a gasolina)

Logótipo da marca do motor, tipo de família e número do modelo

Homologação da UE para o motor

5059340255811_MNL_PT_V01.indd 13 4/12/2024 6:52:37 PM

O seu produto

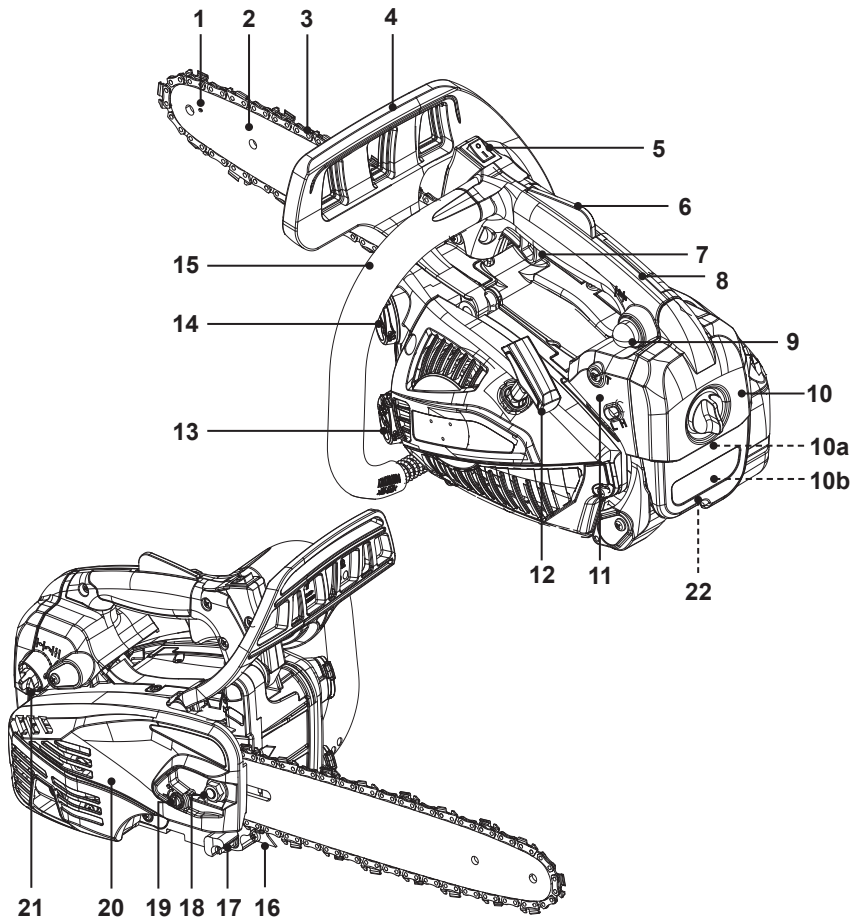

1. Orifícios de lubrificação (em ambos os lados)
2. Guia
3. Corrente
4. Proteção dianteira para a mão (com travão da corrente)
5. Interrutor de paragem
6. Bloqueio do acionador do acelerador
7. Acionador do acelerador
8. Pega traseira (para o lado direito)
9. Disparador
10. Cobertura traseira
    10a. Filtro de ar
    10b. Conetor da vela de ignição
11. Parafusos de ajuste do carburador
12. Pega do arrancador de recuo
13. Tampa do depósito de óleo
14. Tampa do depósito de combustível
15. Pega dianteira (para a mão esquerda)
16. Batente serrilhado
17. Pino de retenção da corrente
18. Porca de fixação
19. Regulador de tensão da corrente
20. Cobertura de proteção
21. Estrangulador
22. Ponto de fixação

5059340255811_MNL_PT_V01.indd 14 4/12/2024 6:52:38 PM

Conteúdo da entrega

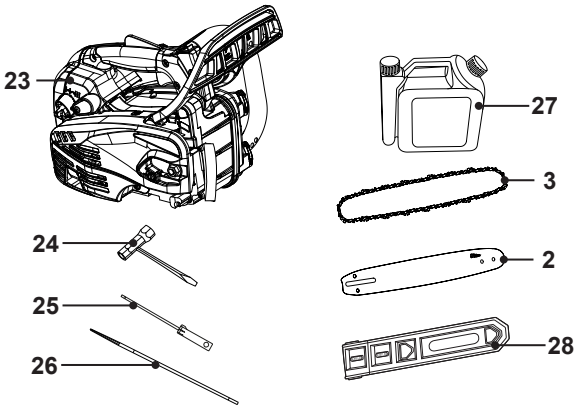

23. Unidade principal
24. Multiferramenta
25. Chave de parafusos de ponta plana
26. Lima
27. Garrafa de mistura de combustível
28. Cobertura da guia

Especificações técnicas

Gerais

>	**Dimensões:**	aprox. 275 x 245 x 225 mm
>	**Produto sem guia nem corrente e com depósito vazio:**	aprox. 3,26 kg
>	**Produto com guia, corrente e depósito vazio, na configuração normal de funcionamento:**	aprox. 3,7 kg
>	**Capacidade do depósito de combustível:**	210 ml
>	**Tipo de gasolina:**	Índice de octanas mínimo de 90, sem chumbo, máximo de 10% de etanol renovável (E10, e E5 recomendado para um melhor desempenho e longevidade.)
>	**Tipo de óleo do motor:**	Óleo sintético de alta qualidade especificamente para motores a dois tempos, com especificação mínima JASO FC.
>	**Proporção de combustível/óleo:**	50:1
>	**Capacidade para óleo de lubrificação:**	200 ml
>	**Comprimento de corte:**	29 cm

5059340255811_MNL_PT_V01.indd 15 4/12/2024 6:52:39 PM

Especificações técnicas

ECSP26

> **Modelo/marca da guia:**	OREGON®/ 124BXNA041
> **Comprimento da guia:**	30 cm (12")
> **Calibre da corrente:**	1,09 mm (0,043")
> **Modelo/marca da corrente:**	OREGON®/80TXL051X
> **Passo da corrente:**	8,255 mm (0,325")
> **Velocidade da corrente n_0:**	23,11 m/s
> **Roda dentada de acionamento:**	7 dentes x 8,255 mm

Motor

> **Modelo do motor:**	1E36F
> **Tipo de motor:**	motor a 2 tempos refrigerado a ar
> **Cilindrada do motor:**	28,5 cm^3
> **Potência nominal:**	1 kW
> **Velocidade máxima de funcionamento do motor (frequência de rotação):**	12 000 min^{-1}
> **Velocidade de ralenti:**	3000 ±400 min^{-1}
> **Tipo de vela de ignição:**	CMR6A
> **Folga da vela de ignição:**	0,7 mm
> **Marca/modelo do carburador:**	Walbro/WT 1189

Nível de emissão sonora

> **Nível de pressão sonora na posição do utilizador:**	97,2 dB(A)
> **Nível de potência sonora medido L_{WA}:**	109,3 dB(A)
> **Incerteza K:**	3,0 dB(A)
> **Nível de potência sonora garantido L_{WA} (em conformidade com a norma 2000/14/CE aditada pela norma 2005/88/CE):**	112 dB(A)

Nível de emissão de vibrações

> **Vibração nas mãos e nos braços a_{hw}:**	6,78 m/s^2 (dianteira); 7,2 m/s^2 (traseira)
> **Incerteza K:**	1,5 m/s^2

Os níveis sonoros foram determinados de acordo com o código de ensaio de ruído previsto na norma EN ISO 11681-1, utilizando a norma de base ISO 22868.

Use proteção auditiva, especialmente quando a pressão sonora for superior a 80 dB(A).

O valor de vibração declarado foi medido em conformidade com um método de ensaio padrão (de acordo com a norma EN ISO 11681-1) e pode ser utilizado para comparar produtos entre si. O valor de vibração declarado pode ser utilizado também para avaliar antecipadamente a exposição do utilizador às vibrações.

5059340255811_MNL_PT_V01.indd 16 4/12/2024 6:52:39 PM

AVISO! Dependendo da utilização efetiva do produto, os valores de vibração podem ser diferentes do total declarado. Adote medidas adequadas para se proteger contra exposição à vibração. Tenha em consideração todo o processo de trabalho, incluindo os momentos em que o produto está a funcionar sem carga ou desligado.
As medidas adequadas incluem, entre outras, submeter o produto e os acessórios a manutenção e cuidados regulares, manter as mãos quentes, fazer intervalos periódicos e planear corretamente os processos de trabalho!

Desembalar

1. Desembale todas as peças e coloque-as numa superfície lisa e estável.
2. Remova todos os materiais de embalagem e materiais de proteção para transporte, se aplicável, incluindo a cobertura de proteção no batente serrilhado (16).
3. Certifique-se de que o conteúdo entregue está completo e livre de danos. Caso detete que existem peças em falta ou que estas apresentam danos, não utilize a máquina e contacte um representante. Utilizar uma máquina incompleta ou danificada representa um perigo para os utilizadores e bens.
4. Certifique-se de que dispõe de todos os acessórios e ferramentas necessários para a montagem e a utilização. Isto também inclui equipamento de proteção pessoal adequado.

AVISO! O produto e a embalagem não são brinquedos para crianças! As crianças não devem brincar com sacos de plástico, folhas e peças pequenas! Existe perigo de asfixia e sufocação!

Vai precisar de

(artigos não fornecidos)
> Equipamento de proteção pessoal adequado
> Funil de combustível com filtro
> Óleo de alta qualidade para motores a 2 tempos adequado para motores arrefecidos a ar
> Combustível adequado (gasolina sem chumbo)
> Recipiente para recolha de combustível
> Kit de primeiros socorros
> Recipiente para recolha de óleo
> Óleo de lubrificação para corrente
> Extintor de pó seco prontamente disponível
> Pano absorvente macio (para derrames de combustível)

(artigos fornecidos)
> Multiferramenta (24)
> Chave de parafusos (25)
> Lima (26) para afiar a corrente
> Recipiente para mistura de combustível (27)

5059340255811_MNL_PT_V01.indd 17 4/12/2024 6:52:39 PM

Montagem

AVISO! O produto tem de estar totalmente montado antes da utilização!

Não utilize um produto que esteja apenas parcialmente montado ou montado com peças danificadas.

Siga as instruções de montagem passo a passo e utilize as imagens fornecidas como guia visual para montar facilmente o produto!

Desligue o conetor da vela de ignição antes da montagem! Volte a ligá-lo após a montagem (consulte a secção "Manutenção").

ATENÇÃO: Risco de cortes.

Os dentes da corrente são muito afiados! Deve usar luvas de proteção para todo o trabalho realizado na corrente.

NOTA: Tenha em atenção as pequenas peças removidas durante a montagem ou a realização de ajustes. Mantenha-as seguras para evitar perdas.

Instalar a guia e a corrente

AVISO! Utilize sempre uma corrente com a descrição "ressalto reduzido" ou uma corrente que cumpra os requisitos de ressalto reduzido! Uma corrente normal (que não disponha de proteções para redução de ressalto) só deve ser utilizada por um utilizador profissional experiente. No entanto, uma corrente de ressalto reduzido não elimina completamente o ressalto. Uma corrente de ressalto reduzido ou "de segurança" nunca deve ser considerada como proteção completa contra ferimentos! Por isso, utilize sempre uma corrente de ressalto reduzido em conjunto com outros dispositivos de proteção contra ressalto, tais como a proteção dianteira para a mão.

5059340255811_MNL_PT_V01.indd 18 4/12/2024 6:52:40 PM

1. Puxe a proteção dianteira para a mão (4) para trás para desengatar o travão da corrente (Fig. 1).

1

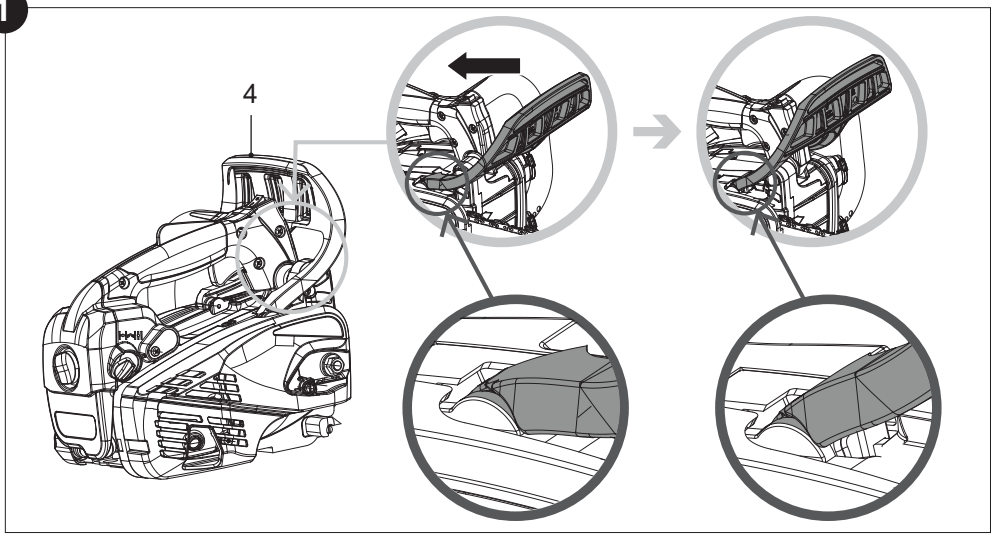

2. Desaperte a porca de fixação (18) com a multiferramenta (24) e remova a cobertura de proteção (20) (Fig. 2).
   Certifique-se de que o batente serrilhado (16) está adequadamente fixo ao produto. Aperte o parafuso, se necessário.

2

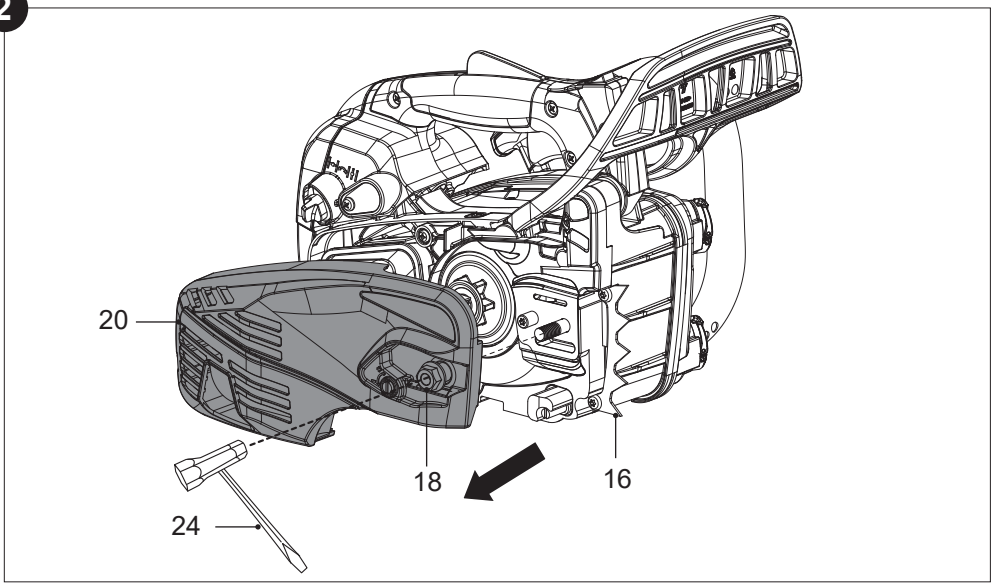

5059340255811_MNL_PT_V01.indd 19 4/12/2024 6:52:42 PM

3. Coloque a ranhura na guia (2) sobre o parafuso (passo 1, Fig. 3).
4. Empurre a guia (2) para a esquerda na direção da roda dentada de acionamento (passo 2, Fig. 3)
5. Coloque a corrente (3) sobre a roda dentada de acionamento e instale-a à volta da roda dentada na ponta da guia (2) na direção correta (Fig. 4).

NOTA: este símbolo indica a direção de funcionamento da corrente (3). Instale a corrente (3) na direção correta (Fig. 4)

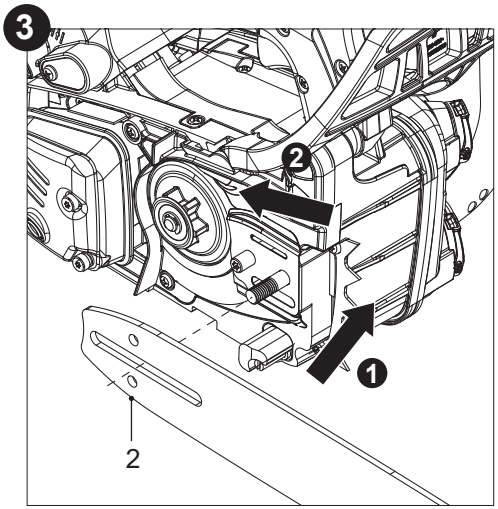

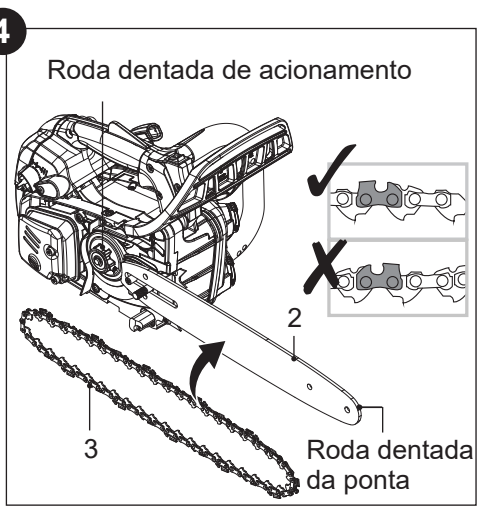

6. Puxe a guia (2) cuidadosamente para a direita para apertar a corrente (3). Certifique-se de que a corrente (3) é colocada acima do pino de retenção da corrente (17) (Fig. 5).

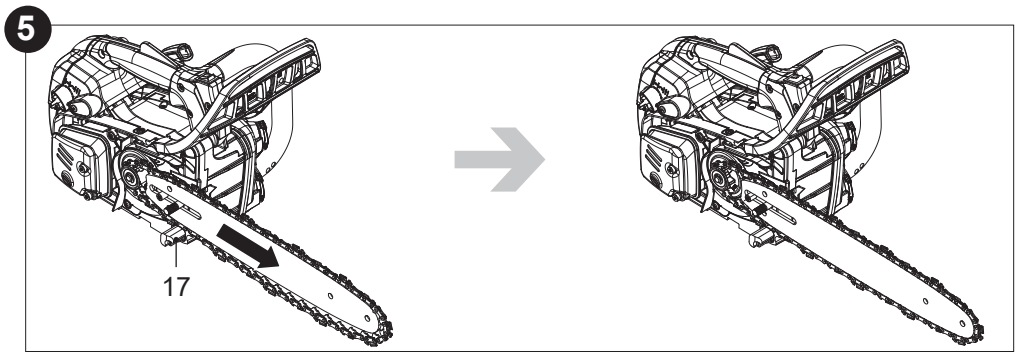

5059340255811_MNL_PT_V01.indd 20 4/12/2024 6:52:44 PM

7. Alinhe o pino de aperto na parte traseira da cobertura de proteção (20) com o orifício inferior na guia (2), rodando o regulador de tensão da corrente (19) para a direita ou para a esquerda com a multiferramenta (24). Feche a cobertura de proteção (20) com a aba à esquerda encaixada na ranhura da unidade principal (23) (Fig. 6).

6

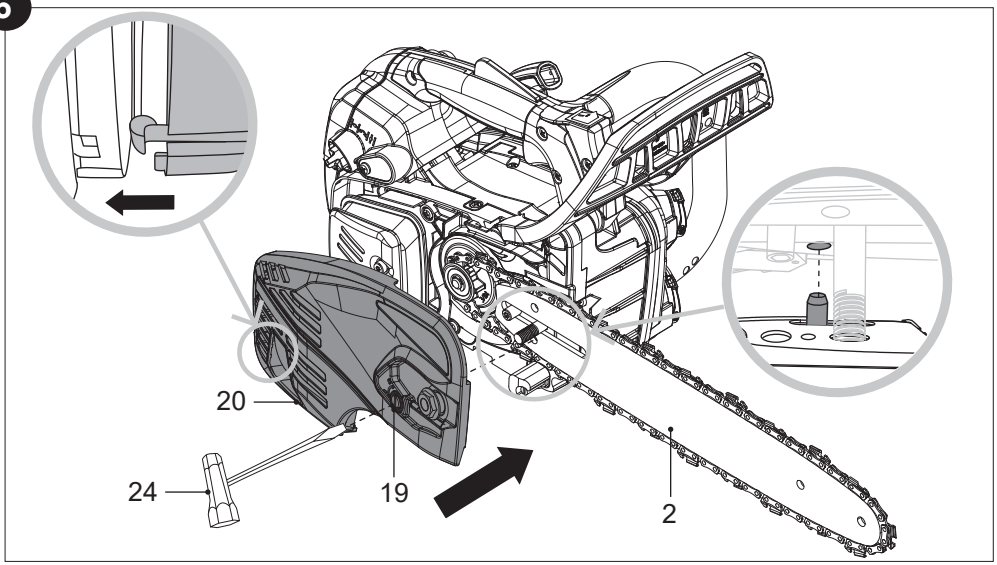

8. Nesta fase, aperte apenas manualmente a porca de fixação (18) na cobertura de proteção (20) (Fig. 7).

NOTA: a tensão da corrente não pode ser ajustada com a porca de fixação (18) totalmente apertada.

7

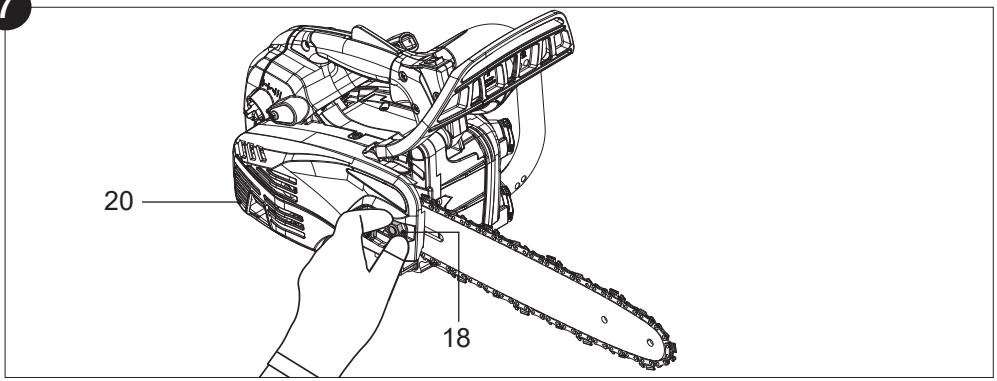

5059340255811_MNL_PT_V01.indd 21 4/12/2024 6:52:46 PM

Apertar a corrente

Verifique sempre a tensão da corrente antes da utilização, após os primeiros cortes e regularmente durante a utilização; a cada cinco cortes, aproximadamente. Após a utilização inicial, as novas correntes podem alargar consideravelmente. É uma situação normal durante o período de rodagem e o intervalo entre futuros ajustes irá aumentar rapidamente.

AVISO! Desligue o conetor da vela de ignição (10b) antes de ajustar a tensão da corrente!

Os rebordos de corte da corrente (3) são afiados! Utilize sempre luvas de proteção quando manusear a corrente.

Mantenha sempre uma tensão correta da corrente! Uma corrente solta aumenta o risco de ressalto. Uma corrente solta pode saltar da ranhura da guia. Isto pode ferir o utilizador e danificar a corrente. Uma corrente solta causa desgaste rápido da corrente (3), da guia (2) e da roda dentada de acionamento! Tensionar demasiado a corrente irá sobrecarregar o motor e provocar danos. Uma tensão insuficiente pode provocar descarrilamento da corrente, enquanto uma corrente devidamente apertada proporciona as melhores caraterísticas de corte e uma vida útil prolongada. A vida útil da corrente depende principalmente da lubrificação suficiente e do tensionamento correto.

1. Levante a ponta da guia (2) e segure-a para ajustar a tensão da corrente (Fig. 8).
2. Rode o regulador de tensão da corrente (19) até que a corrente (3) esteja apertada à volta da guia (2) (Fig. 9).

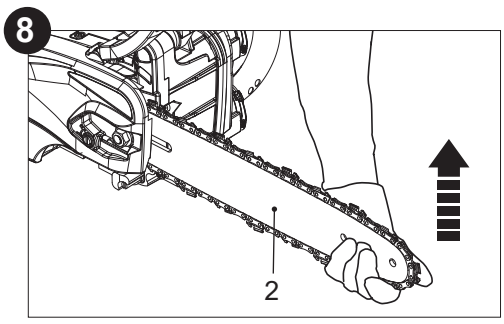

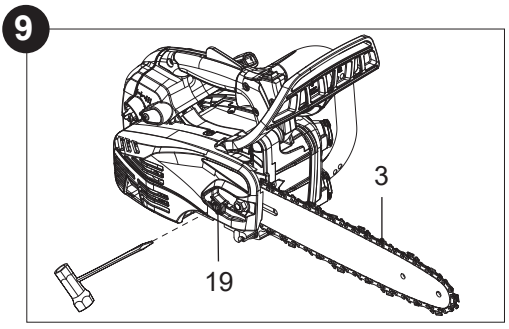

5059340255811_MNL_PT_V01.indd 22
4/12/2024 6:52:47 PM

3. Depois de ajustar a tensão, deve ser possível levantar a corrente (3) 3 a 4 mm da guia (2) (Fig. 10).

10

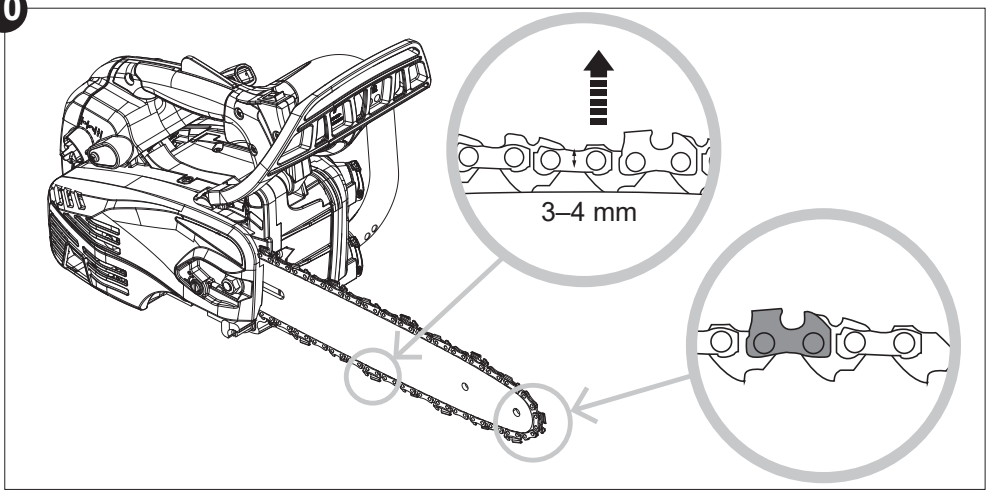

4. Aperte a porca de fixação (18) com a multiferramenta (24) para fixar a guia (2) e a cobertura de proteção (20).

Lubrificação da corrente

AVISO! O produto não está abastecido com óleo para correntes. É essencial abastecer o produto com óleo para correntes antes de o utilizar. Nunca utilize o produto sem óleo para correntes, uma vez que tal irá resultar em danos significativos no produto. Utilizar a corrente seca ou com pouco óleo para correntes irá diminuir a eficiência de corte, diminuir a vida útil do produto e provocar um desgaste rápido na corrente (3) e na guia (2), resultante do sobreaquecimento. O óleo para correntes insuficiente é demonstrado pela presença de fumo ou por descoloração da guia. A lubrificação adequada da corrente durante as operações de corte é essencial para minimizar o atrito com a guia (2).

5059340255811_MNL_PT_V01.indd 23 4/12/2024 6:52:48 PM

Antes de começar

1. Coloque o produto numa superfície estável e nivelada, com a tampa do depósito de óleo (13) voltada para cima. Recomendamos que coloque uma película não inflamável sob o produto.
2. Desaperte e remova a tampa do depósito de óleo (13) (Fig. 11).
3. Encha o depósito com óleo para correntes adequado utilizando um funil com filtro, para evitar a entrada de detritos no depósito. Não encha demasiado e deixe aproximadamente 5 mm de espaço entre a parte superior do óleo e o rebordo interior do depósito para permitir a expansão (Fig. 12).

NOTA: Use óleo lubrificante SAE#10W-30 durante todo o ano ou SAE#30-#40 no verão e SAE#20 no inverno.

NOTA: No final da estação, é aconselhável abastecer apenas o lubrificante necessário para cada corte no depósito, para que seja completamente usado antes de armazenar o produto.

11

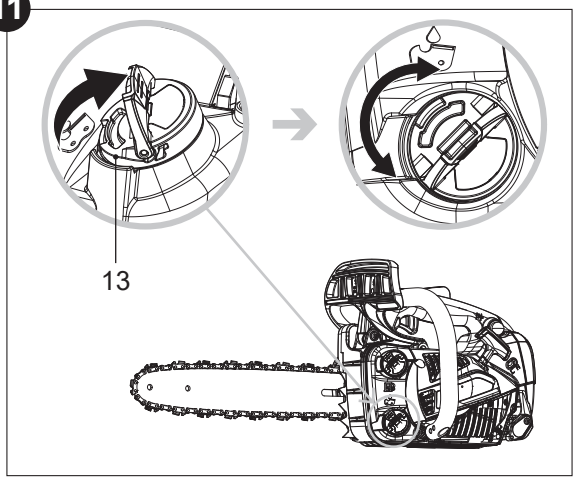

12

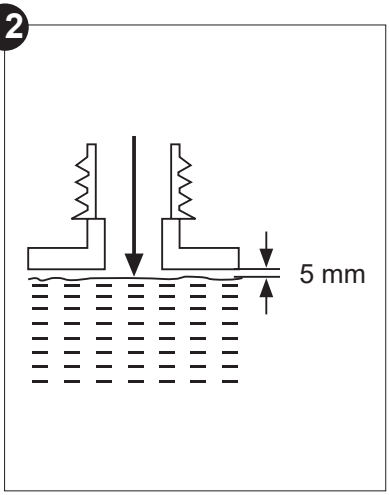

4. Limpe o óleo para correntes derramado com um pano macio. Volte a instalar e aperte a tampa do depósito de óleo (Fig. 10).

NOTA: Elimine sempre o óleo para correntes usado e objetos contaminados com estas substâncias de acordo com as regulamentações locais.

5059340255811_MNL_PT_V01.indd 24 4/12/2024 6:52:49 PM

Teste de funcionamento

NOTA: efetue o seguinte teste antes de utilizar o seu produto. Este produto está equipado com um sistema de lubrificação automática. O sistema de lubrificação fornece automaticamente a quantidade correta de óleo à guia (2) e à corrente (3).
Verificar a lubrificação exige o arranque do motor. Antes de verificar, é necessário montar completamente o produto e ler todas as instruções.

1. Certifique-se de que a guia (2) e a corrente (3) estão colocadas quando verificar a distribuição de óleo.
2. Ligue o motor, mantenha-o funcionar à potência média e verifique se o óleo para correntes é distribuído conforme ilustrado (Fig. 13).

13

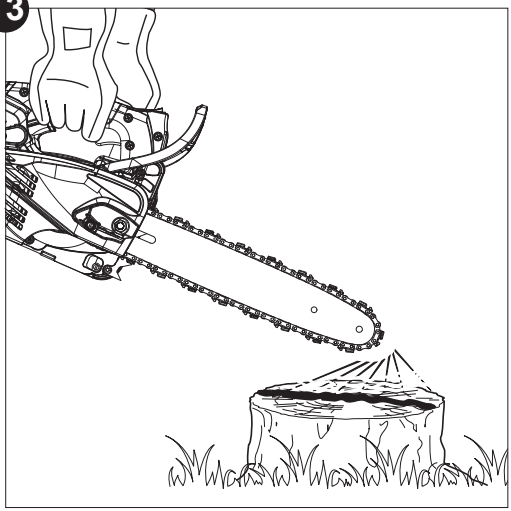

5059340255811_MNL_PT_V01.indd 25 4/12/2024 6:52:50 PM

Abastecer de combustível e óleo

AVISO! Este produto não é fornecido com a mistura de gasolina-óleo no motor! Antes de utilizar o produto, é essencial abastecê-lo com a mistura de gasolina-óleo.

Este produto está equipado com um motor a 2 tempos; os depósitos de combustível e de óleo são combinados e é essencial abastecer com uma mistura de combustível e óleo antes de utilizar este produto. Observe as especificações técnicas para utilizar o combustível e o óleo do motor adequados.

AVISO! O combustível e o óleo são altamente inflamáveis! Os vapores explodem se se inflamarem. Certifique-se de que não existem chamas em torno do produto! Não fume durante o enchimento de combustível e óleo!

NOTA: para evitar derrames e filtrar detritos, use um funil com filtro para encher a garrafa e o depósito de óleo.

1. Coloque o produto numa superfície estável e nivelada, com a tampa do depósito de combustível (14) voltada para cima. Recomendamos que coloque uma película não inflamável sob o produto.
2. Verta gasolina sem chumbo normal e óleo do motor de boa qualidade para motores a 2 tempos refrigerados a ar na garrafa de mistura de combustível (27) fornecida, respetivamente, através das 2 aberturas. Use as indicações de escala nos diferentes lados para a proporção pretendida de gasolina e óleo. Por exemplo, isto indica uma proporção correta de 50:1 ao utilizar uma escala de 50:1.
3. Incline e agite bem a garrafa para preparar o combustível.

NOTA: Utilize um óleo antioxidante de qualidade melhorada expressamente indicado para motores a 2 tempos refrigerados a ar (ÓLEO COM CLASSIFICAÇÃO JASO FC ou ISO EGC). Não utilize óleo de mistura BIA ou TWC (motor a 2 tempos arrefecido a água). A proporção de mistura recomendada de gasolina e óleo é 50:1.
NOTA: nunca misture combustível e óleo diretamente no depósito do produto.

5059340255811_MNL_PT_V01.indd 26 4/12/2024 6:52:50 PM

100 ml	+	2 ml	=	50:1
200 ml	+	4 ml	=	
300 ml	+	6 ml	=	
400 ml	+	8 ml	=	

4. Desaperte e remova a tampa do depósito de combustível (14) (Fig. 14).
5. Abasteça o depósito com a mistura de combustível e óleo. Deixe aproximadamente 5 mm de espaço entre a parte superior do combustível e a extremidade interior do depósito, para permitir a expansão. Não encha demasiado (Fig. 15).
6. Limpe qualquer combustível derramado com um pano macio. Volte a instalar e aperte bem a tampa do depósito de combustível (14) (Fig. 14).

14

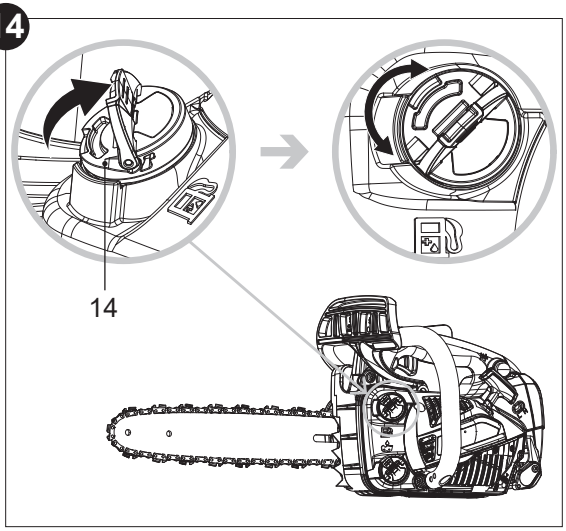

15

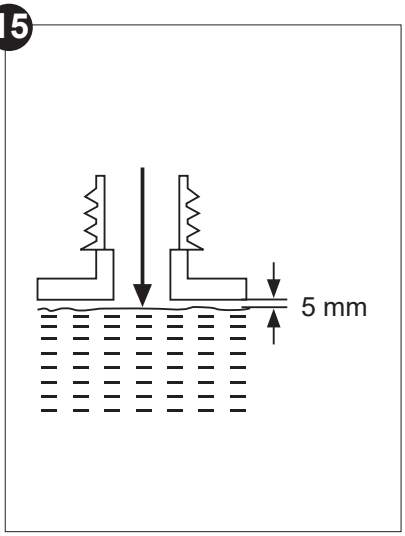

NOTA: o combustível e o óleo deterioraram-se com o tempo. Pode ser difícil ligar o motor se utilizar combustível mantido por mais de 30 dias. No final da estação, é aconselhável abastecer o depósito apenas com o combustível necessário para cada utilização, para que seja completamente usado antes de armazenar o produto. Esvazie o resto do combustível do depósito sempre que armazenar o produto por mais de 30 dias.

5059340255811_MNL_PT_V01.indd 27 4/12/2024 6:52:51 PM

Controlos de funcionamento

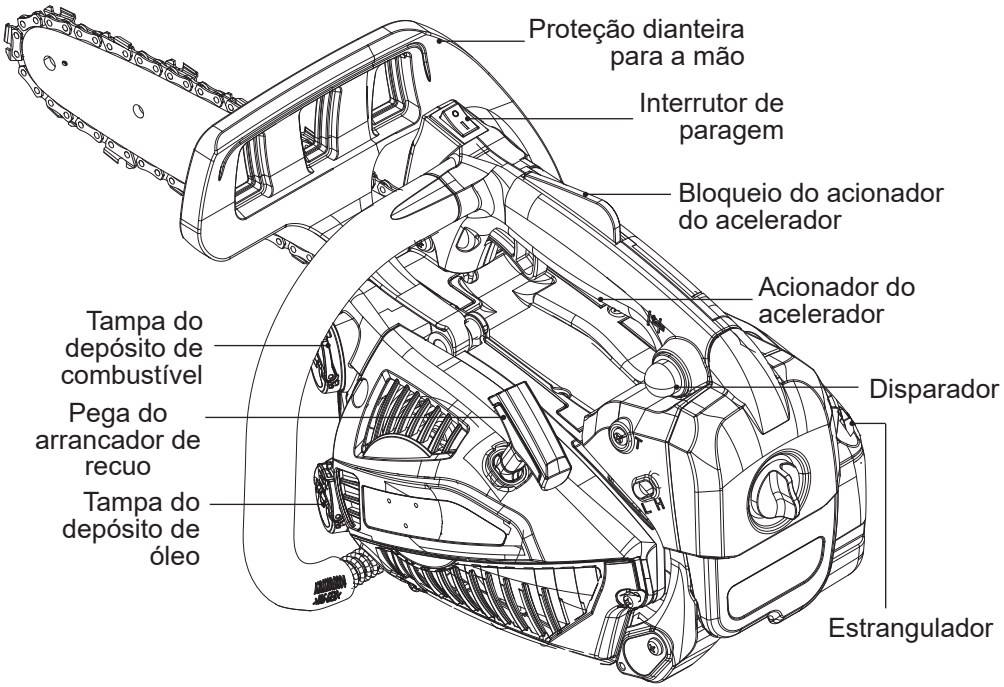

Preparação

Monte

Ajuste

Adicione a mistura de combustível e óleo

Adicione óleo para correntes

5059340255811_MNL_PT_V01.indd 28 4/12/2024 6:52:52 PM

Arranque

1 Acione o travão da corrente

2 Pressione o disparador 6 vezes

3 Coloque o estrangulador na posição FECHADA

4 Puxe a pega do arrancador de recuo 4 vezes

5 Coloque o estrangulador na posição ABERTA

6 Puxe a pega do arrancador de recuo até o motor arrancar

7 Prima e liberte o acionador do acelerador e o bloqueio do acionador do acelerador

8 Deixe funcionar ao ralenti durante 15 segundos

9 Desengate o travão da corrente

Utilize

Se o motor estiver quente, ignore os passos 4 e 8

5059340255811_MNL_PT_V01.indd 29 4/12/2024 6:52:52 PM

Paragem

Liberte o acionador do acelerador e o bloqueio do acionador do acelerador

Acione o travão da corrente

Armazenamento

Esvazie o depósito de combustível

Esvazie o óleo

Efetue a limpeza e manutenção

Armazene

AVISO! Este guia de início rápido fornece apenas uma breve descrição de como iniciar e parar o produto! Para uma utilização segura é essencial ler todo o manual de instruções antes da primeira utilização!

Utilização prevista

Esta motosserra a gasolina ECSP26 foi concebida com uma potência de saída de 1 kW. O produto foi concebido para o corte de troncos e ramos com uma espessura máxima de 290 mm (consulte as "Especificações técnicas").

AVISO! O produto pode ser usado para trabalho de manutenção de árvores* por um utilizador experiente com formação profissional** que tenha lido e compreendido os requisitos de segurança fornecidos neste manual de instruções, e utilizando equipamento de proteção individual (EPI)!
Para operações de manutenção de árvores, são necessários arneses, cordas, cabos, mosquetões e outros equipamentos adequados para manter uma posição de trabalho segura tanto para o utilizador como para a motosserra!

5059340255811_MNL_PT_V01.indd 30 4/12/2024 6:52:52 PM

Este produto não pode ser utilizado para cortar outros materiais, tais como plástico, pedra, metal, madeira com objetos estranhos ou materiais prejudiciais à saúde.
O produto só pode ser utilizado com a combinação de guia/corrente prevista nestas instruções. A utilização de outros tipos ou tamanhos é estritamente proibida, pois pode resultar em ferimentos pessoais graves ou morte.
Por razões de segurança, é essencial ler todo o manual de instruções antes da primeira utilização e respeitar todas as instruções que se encontram no mesmo. Este produto é destinado apenas a utilização doméstica e não a qualquer utilização comercial. Não pode ser utilizado para outros fins que não os descritos.

* Uma motosserra para manutenção de árvores é uma motosserra de utilização específica de peso limitado, concebida para utilização por um utilizador com formação para poda e desbaste de copas de árvores

** Um operador com formação é uma pessoa com competência e conhecimentos sobre a utilização e os perigos associados à utilização de uma motosserra (para trabalhos de manutenção de árvores), bem como sobre as precauções que devem ser tomadas para limitar esses perigos.

Equipamento de segurança

O produto tem vários equipamentos de segurança que reduzem o risco de ferimentos durante o trabalho (Fig. 16):

16

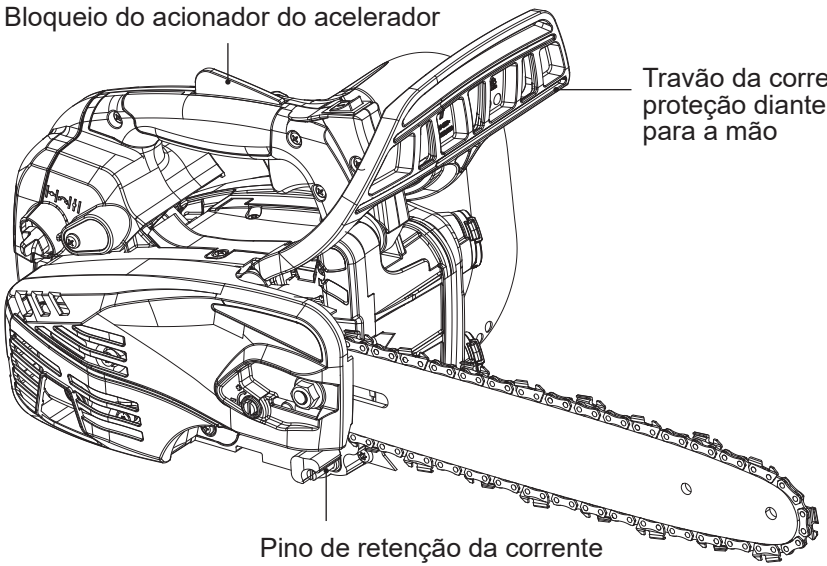

5059340255811_MNL_PT_V01.indd 31 4/12/2024 6:52:53 PM

Travão da corrente/proteção dianteira para a mão
A proteção dianteira para a mão (4) é um mecanismo de segurança que para a corrente (3) imediatamente quando esta é empurrada na direção do utilizador em caso de ressalto.

O travão da corrente é um mecanismo de segurança ativado pela proteção dianteira para a mão (4). Quando ocorre um ressalto, a corrente para imediatamente.

17

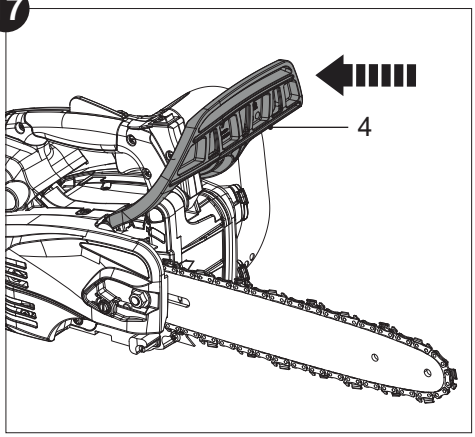

Quando o travão da corrente se encontra na posição desengatada, é possível utilizar o produto (Fig. 17).

18

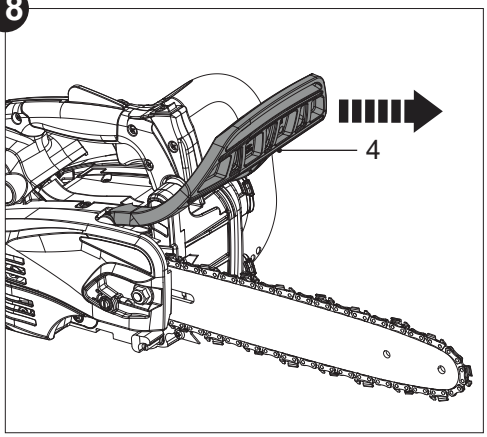

Quando o travão da corrente se encontra na posição engatada, o funcionamento da corrente é interrompido assim que o travão da corrente é ativado (Fig. 18).

Teste do travão da corrente – travão de corrente manual
A seguinte verificação de funções deve ser realizada antes de cada utilização. O objetivo do teste do travão da corrente é reduzir a possibilidade de ferimentos devido à ocorrência de ressaltos.

1. Coloque o travão da corrente (4) numa posição desengatada (Fig. 17).
2. Ligue o motor conforme descrito na secção **"Funcionamento"**.
3. Prima o bloqueio do acionador do acelerador (6) e, em seguida, prima totalmente o acionador do acelerador (7) com o dedo indicador e mantenha esta posição.
4. Enquanto o motor estiver a funcionar, ative o travão da corrente deslocando a mão esquerda para a frente em direção à proteção dianteira para a mão (4). A corrente (3) deve parar imediatamente.

AVISO! Se a corrente não parar assim que o travão da corrente for engatado, entregue o produto no centro de assistência autorizado mais próximo ou a uma pessoa igualmente qualificada. Não utilize o produto se o travão da corrente não estiver a funcionar devidamente!

5059340255811_MNL_PT_V01.indd 32 4/12/2024 6:52:54 PM

Bloqueio do acionador do acelerador
O bloqueio do acionador do acelerador (6) impede a ativação acidental do acionador do acelerador (7). O acionador do acelerador (7) só pode ser ativado se o bloqueio do acionador do acelerador (6) for premido.

Pino de retenção da corrente
O pino de retenção da corrente (17) destina-se a reter uma corrente partida (3) ou uma corrente que tenha saltado da guia (2). Através da manutenção regular da guia (2) e do tensionamento correto e regular da corrente (3), é possível evitar acidentes deste tipo.

PERIGO! Risco de ferimentos. O produto só deve ser colocado em funcionamento se não forem encontradas avarias. Se algum equipamento de segurança apresentar defeito, deve ser inquestionavelmente substituído antes da próxima utilização.

Funcionamento

Interrutor de paragem
Utilize o interrutor de paragem (5) para ligar e desligar o motor.
> Posição I: o motor pode arrancar e funcionar.
> Posição O: o motor para. Depois de premir o interrutor de paragem (5) para a posição O, o interrutor de paragem (5) regressa automaticamente à posição I.

Verifique antes de começar:
1. Verifique se existem danos no produto e nos acessórios antes de cada utilização. Não utilize o produto se este estiver danificado ou apresentar sinais de desgaste.
2. Certifique-se de que os acessórios e a guia/corrente estão devidamente fixados.
3. Verifique o nível de combustível e de óleo para correntes, procedendo ao respetivo reabastecimento conforme necessário.
4. Segure sempre no produto pelas pegas. Mantenha as pegas secas e limpas para garantir um suporte seguro.
5. Certifique-se de que os respiradouros estão sempre desobstruídos e limpos. Se necessário, limpe-os com uma escova macia. O bloqueio dos respiradouros pode provocar sobreaquecimento e danificar o produto.
6. Pare o motor imediatamente se, enquanto estiver a trabalhar, for interrompido pela entrada de outras pessoas na área de trabalho. Aguarde sempre que o produto pare completamente antes de o pousar.
7. Não trabalhe em excesso. Faça pausas regularmente para garantir que se consegue concentrar no trabalho e ter controlo total sobre o produto.

5059340255811_MNL_PT_V01.indd 33 4/12/2024 6:52:55 PM

NOTA: Algumas regulamentações nacionais definem em que momento do dia e em que dias especiais os produtos podem ser utilizados, bem como as restrições aplicáveis! Obtenha informações detalhadas na sua comunidade e respeite os regulamentos de modo a preservar um ambiente tranquilo nas proximidades e evitar cometer infrações administrativas!

Ligar o motor

PERIGO! Risco de incêndio.
> O produto pode incendiar-se devido a combustível derramado.
> Limpe qualquer combustível derramado antes de ligar o motor.
> Ligue o motor a alguns metros de distância do local onde o abasteceu.

PERIGO! Risco de ferimentos. Se o travão da corrente não estiver engatado, a corrente arranca imediatamente após o arranque do motor. Certifique-se de que o travão da corrente está engatado antes de ligar o motor!

NOTA: risco de danos no produto!
Nunca enrole o cabo de arranque em torno da mão! Apenas puxe pela pega!

Não solte repentinamente a pega do arrancador de recuo! Deixe que a corda retorne lentamente e de forma controlada sempre que é puxada!

Arranque a frio do motor

1. Coloque a motosserra num local onde não entre em contacto com quaisquer objetos.
2. Engate o travão da corrente (4).
3. Pressione o disparador (9) até que a cuba de pré-injeção esteja cheia de combustível (6 vezes) (Fig. 19).
4. Coloque o estrangulador (21) na posição FECHADA |-•-| (Fig. 20).

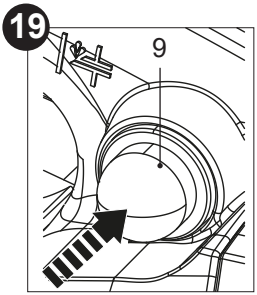

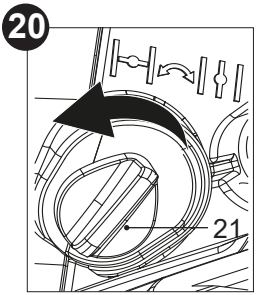

5059340255811_MNL_PT_V01.indd 34 4/12/2024 6:52:55 PM

5. Segure bem o produto encostado ao solo. Coloque a mão esquerda na pega dianteira (15) e fixe o produto com o joelho direito (Fig. 21).

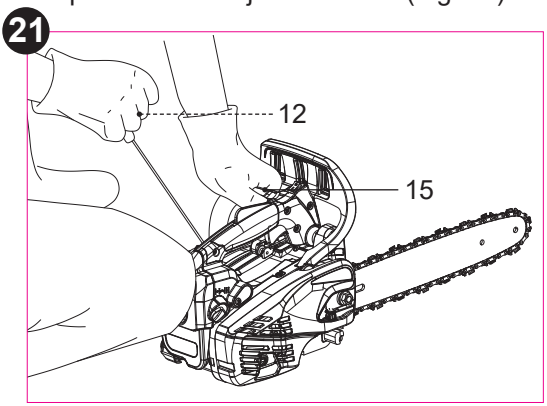

6. Puxe lentamente a pega do arrancador de recuo (12) com a mão direita até sentir uma resistência clara e, em seguida, puxe rapidamente e com força. Repita até que o motor tente arrancar, mas não mais do que 4 vezes.
7. Se o motor não arrancar, coloque o estrangulador (21) na posição ABERTA |↟|.
8. Puxe a pega do arrancador de recuo (12) repentinamente e com força. Repita até que o motor comece a trabalhar.
9. Aperte o bloqueio do acionador do acelerador (6) e o acionador do acelerador (7) e liberte-os.
10. Deixe que o produto funcione ao ralenti durante 10 a 15 segundos para aquecer.
11. Desengate o travão da corrente (4).
12. Para começar a cortar, segure o produto com as duas mãos, com a mão esquerda na pega dianteira (15) e a mão direita na pega traseira (8).

Arranque a quente do motor

1. Coloque a motosserra num local onde não entre em contacto com quaisquer objetos.
2. Engate o travão da corrente (4).

5059340255811_MNL_PT_V01.indd 35 4/12/2024 6:52:56 PM

3. Coloque o estrangulador (21) na posição FECHADA (Fig. 19) e, em seguida, na posição ABERTA (Fig. 22), de forma a abrir parcialmente o acelerador para um arranque fácil.

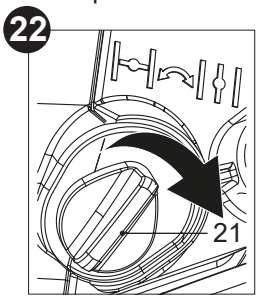

4. Segure bem o produto encostado ao solo. Coloque a mão esquerda na pega dianteira (15) e fixe o produto com o joelho direito (Fig. 20).
5. Puxe lentamente a pega do arrancador de recuo (12) com a mão direita até sentir uma resistência clara e, em seguida, puxe rapidamente e com força. Repita até que o motor comece a trabalhar.
6. Aperte o bloqueio do acionador do acelerador (6) e o acionador do acelerador (7) e liberte-os.
7. Desengate o travão da corrente (4).
8. Para começar a cortar, segure o produto com as duas mãos, com a mão esquerda na pega dianteira (15) e a mão direita na pega traseira (8).

Depois de ligar o motor

1. Deixe o motor a funcionar à velocidade de ralenti durante algum tempo.
2. Pressione lentamente o acionador do acelerador (7) para aumentar a velocidade do motor.
3. Certifique-se de que a corrente está suficientemente lubrificada.
4. Verifique se a corrente deixa de rodar quando solta o acionador do acelerador (7).

Desligar o motor.

1. Solte o acionador do acelerador (7) e deixe o produto funcionar ao ralenti durante algum tempo.
2. Engate o travão da corrente (4).
3. Coloque o interrutor de paragem (5) na posição **O** até o motor parar.

AVISO! O produto continua a funcionar durante algum tempo, mesmo depois de o motor ter sido parado! Aguarde até que pare completamente antes de pousar o produto!

5059340255811_MNL_PT_V01.indd 36 4/12/2024 6:52:56 PM

Funcionamento básico/procedimento de corte

1. Para se tornar mais experiente, participe num curso de formação sobre motosserras oficial onde possa aprender a utilizar motosserras de forma segura e eficiente. Familiarize-se com todos os controlos e interruptores. Pratique todos os movimentos com o produto desligado.
2. Segure sempre o produto firmemente com as duas mãos. Utilize a pega dianteira (15) com a mão esquerda e a pega traseira (8) com a mão direita. Agarre sempre ambas as pegas firmemente durante a utilização. Nunca utilize o produto com apenas uma mão.
3. Utilize o produto apenas com uma posição segura. Segure o produto no lado direito do corpo (Fig. 23).

23

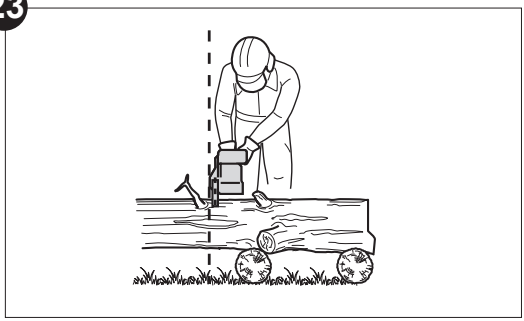

4. Verifique a lubrificação adequada descrita na secção “Antes de começar – Lubrificação da corrente” antes de efetuar qualquer corte.
5. Certifique-se de que a corrente (3) está a funcionar à velocidade máxima antes de a mesma entrar em contacto com a madeira. Utilize o batente serrilhado (16) para fixar o produto na madeira antes de iniciar o corte e utilize-o como ponto de alavancagem durante o corte (Fig. 24).

24

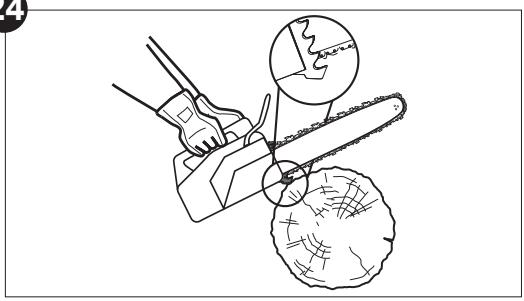

6. Coloque o batente serrilhado (16) num ponto inferior ao efetuar cortes em troncos mais espessos, puxando ligeiramente o produto para trás até que os dentes de preensão se soltem e volte a posicionar o produto a um nível inferior para continuar o corte. Não remova totalmente o produto da madeira.

5059340255811_MNL_PT_V01.indd 37 4/12/2024 6:52:56 PM

7. Não aplique demasiada força na corrente durante o corte. Deixe que a corrente faça o trabalho, utilizando os dentes de preensão para aplicar o mínimo de pressão de alavancagem.
8. Não utilize o produto com os braços totalmente estendidos nem tente cortar áreas de difícil alcance ou numa escada. Nunca utilize o produto acima da altura dos ombros (Fig. 25).

25

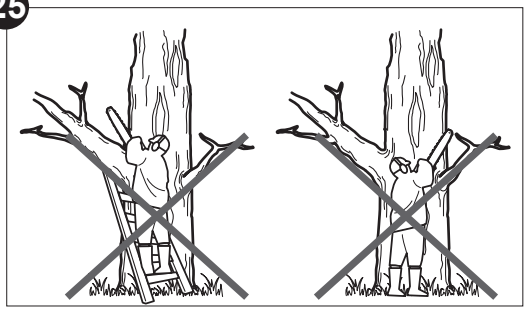

9. O corte ideal é alcançado se a velocidade da corrente for constante durante o corte.
10. Tenha cuidado ao chegar ao final do corte. O peso do produto pode ser inesperadamente alterado assim que o corte na madeira for concluído. Isto pode provocar acidentes nas pernas e nos pés. Remova sempre o produto de um corte de madeira enquanto o produto estiver a funcionar.
11. Verifique se o fornecimento de óleo para a corrente está a funcionar corretamente; acione a motosserra à velocidade média e certifique-se de que a corrente recebeu uma camada de óleo consistente.

Ressalto

AVISO! Cuidado com o ressalto! O ressalto pode originar perigosas perdas de controlo do produto e resultar em ferimentos graves ou fatais para o utilizador ou para qualquer pessoa nas proximidades. Mantenha-se sempre atento, uma vez que o ressalto rotacional e o ressalto por congestionamento representam grandes perigos operacionais do produto e a principal causa da maioria dos acidentes.

O ressalto pode ocorrer se a ponta da guia tocar num objeto, ou se a madeira fechar e apertar a corrente no corte. Em alguns casos, o contacto com a ponta da guia (2) pode provocar uma reação inversa extremamente rápida, o que resulta no movimento da guia para cima e para trás em direção ao utilizador (Fig. 26).

26

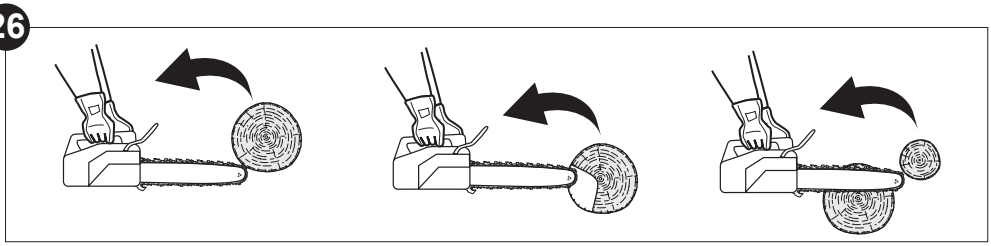

5059340255811_MNL_PT_V01.indd 38 4/12/2024 6:52:56 PM

1. Um aperto da corrente (3) ao longo da parte inferior da guia (2) pode resultar num movimento para a frente na direção oposta à do utilizador ("patinagem") (Fig. 27).
2. Um aperto da corrente ao longo da parte superior da guia pode empurrar a guia rapidamente para trás na direção do utilizador ("ressalto") (Fig. 28).

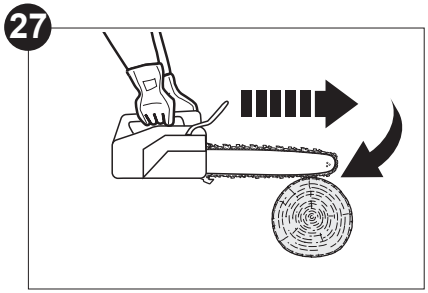

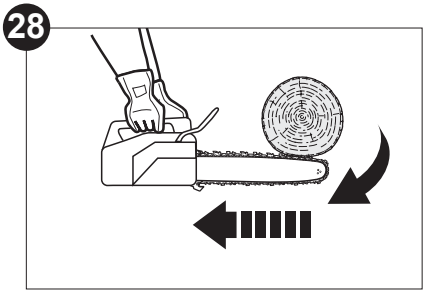

3. Qualquer uma destas reações pode causar a perda de controlo do produto, o que pode resultar em ferimentos pessoais graves ou morte.
4. Com uma compreensão básica de "ressalto", é possível reduzir ou eliminar o elemento surpresa. O efeito surpresa contribui para a maioria dos acidentes.
5. Agarre o produto com firmeza com ambas as mãos, colocando a mão direita na pega traseira (8) e a mão esquerda na pega dianteira (15) sempre que o motor estiver em funcionamento. Agarre com firmeza com os polegares e os restantes dedos em torno das pegas. Agarrar com firmeza ajuda a reduzir o "ressalto" e a manter o controlo do produto.
6. Deve ler cuidadosamente todos os avisos de segurança e as instruções para o utilizador antes de tentar utilizar este produto.

Para evitar ressalto:

1. Corte com a guia em ângulo reto.
2. Nunca trabalhe com uma corrente demasiado esticada ou com grande desgaste.
3. Certifique-se de que a corrente está devidamente afiada.
4. Nunca corte acima da altura dos ombros.
5. Nunca trabalhe com a ponta da guia.
6. Segure sempre o produto firmemente com as duas mãos.
7. Utilize sempre uma corrente de ressalto reduzido.
8. Aplique os dentes de preensão de metal para alavancagem.
9. Certifique-se de que a corrente tem a tensão correta.
10. Corte apenas com o motor em velocidades altas.
11. Não deixe que a ponta da guia entre em contacto com um tronco, ramo ou qualquer outra obstrução que possa ser atingida enquanto estiver a utilizar o produto.
12. Siga as instruções do fabricante relativamente ao afiamento e manutenção da corrente.
13. Utilize apenas guias e correntes de substituição especificadas pelo fabricante ou peças de substituição equivalentes.

5059340255811_MNL_PT_V01.indd 39 4/12/2024 6:52:57 PM

AVISO! A maioria dos acidentes por "ressalto" acontece durante o corte de ramos! Preste especial atenção à posição da zona de "ressalto" da guia sempre que cortar ramos sob tensão.

Abater uma árvore

1. Quando as operações de corte transversal e abate estiverem a ser realizadas por duas ou mais pessoas em simultâneo, ambas as operações devem ser separadas por uma distância de, pelo menos, o dobro da altura da árvore a abater. As árvores não devem ser abatidas de modo a colocar em perigo qualquer pessoa, atingir qualquer linha de eletricidade ou provocar danos materiais. Se a árvore atingir uma linha de eletricidade, a empresa deve ser imediatamente notificada.
2. O utilizador do produto deve posicionar-se na área mais elevada do terreno, uma vez que é provável que a árvore rode ou deslize para baixo depois de abatida.
3. Deve existir um percurso de emergência planeado e desimpedido conforme necessário, antes de ser iniciado qualquer corte. O percurso de emergência deve prolongar-se para a traseira e na diagonal para trás da linha de queda esperada (Fig. 29).
4. Antes de o abate ser iniciado, tenha em conta a inclinação natural da árvore, a localização dos ramos maiores e a direção do vento para avaliar em que direção a árvore irá cair.
5. Remova sujidade, pedras, cascas soltas, pregos, ganchos e cabos da árvore.

29

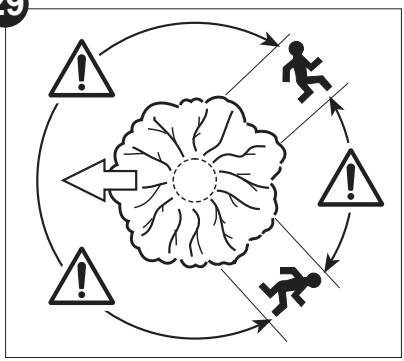

Corte inferior de entalhe

Efetue o entalhe (Fig. 30, B) em 1/3 do diâmetro da árvore, perpendicularmente à direção da queda (Fig. 30). Efetue primeiro o corte do entalhe horizontal na parte inferior. Isto irá ajudar a evitar o aperto da corrente ou da guia quando estiver a efetuar o segundo entalhe.

30

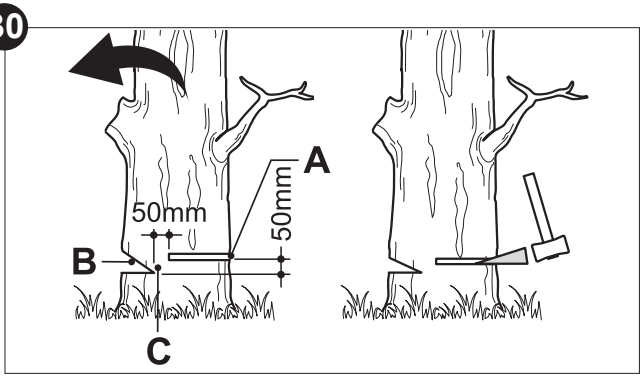

5059340255811_MNL_PT_V01.indd 40 4/12/2024 6:52:57 PM

Corte do entalhe complementar

1. Efetue o corte do entalhe complementar (Fig. 30, A) a pelo menos 50 mm acima do corte do entalhe horizontal (Fig. 30). Mantenha o corte do entalhe complementar em paralelo ao corte do entalhe horizontal. Efetue o corte do entalhe complementar de modo que exista madeira suficiente para atuar como se fosse uma dobradiça. A madeira que atua como dobradiça (Fig. 30, C) impede que a árvore se dobre e caia na direção errada. Não corte através da dobradiça.
2. À medida que o corte do abate se aproxima da dobradiça, a árvore deve começar a cair. Caso haja a possibilidade de a árvore não cair na direção pretendida ou que a mesma oscile para trás e prenda a corrente, interrompa o corte antes de concluir o corte do entalhe complementar e utilize cunhas de madeira, plástico ou alumínio para abrir o corte, deixando a árvore cair ao longo da linha de queda pretendida.
3. Quando a árvore começar a cair, remova o produto do corte, desligue o motor, pouse o produto e, em seguida, utilize o caminho de retirada planeado. Esteja atento à queda de ramos suspensos e aos locais em que pisa.

Corte de ramos e poda

O corte de ramos consiste na remoção de ramos de uma árvore abatida. Ao cortar ramos, deixe que os ramos inferiores de maior dimensão suportem o tronco acima do solo. Remova os ramos mais pequenos com um corte (Fig. 31). Os ramos sob tensão devem ser cortados de baixo para cima de modo a evitar que o produto fique preso.

31

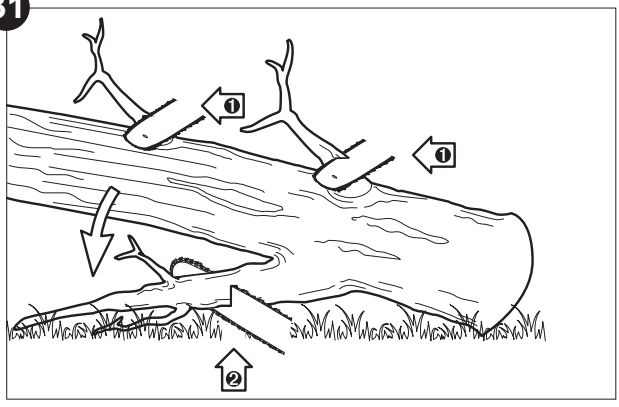

AVISO! Nunca suba a uma árvore para efetuar o corte de ramos ou a poda! Não fique de pé sobre escadas, plataformas ou troncos nem fique numa posição em que possa perder o equilíbrio ou o controlo da motosserra. Ao podar árvores, é importante não efetuar um corte contíguo ao ramo principal ou ao tronco até que tenha cortado um pouco do ramo para reduzir o seu peso. Isto impede que a casca se solte do membro principal.

5059340255811_MNL_PT_V01.indd 41 4/12/2024 6:52:57 PM

AVISO! Se os ramos a podar estiverem acima da altura do peito, contrate um profissional para efetuar a poda.

Corte de ramos sob tensão

Um ramo sob tensão é qualquer tronco, ramo, cepo com raiz ou planta que se encontre dobrado sob tensão por outro elemento de madeira e que é projetado caso o elemento de madeira que o suporta seja cortado ou removido.
Numa árvore abatida, um cepo com raiz apresenta uma grande probabilidade de ser projetado para uma posição vertical durante o corte transversal para separar o tronco do cepo. Fique atento aos ramos sob tensão, pois são perigosos.

Cortar um tronco transversalmente

O corte transversal é o corte de um tronco em comprimento. É importante que se certifique de que a sua base está segura e que o seu peso se encontra distribuído de modo uniforme sobre ambos os pés. Sempre que possível, o tronco deve ser levantado e suportado pelos ramos, troncos ou calços.

1. Siga as indicações simples para efetuar um corte de forma mais fácil. Quando o tronco estiver suportado em todo o seu comprimento (Fig. 32), o corte deve ser efetuado a partir do lado superior (corte transversal sobre a parte superior).
2. Quando o tronco estiver suportado numa extremidade (Fig. 33), corte 1/3 do diâmetro a partir do lado inferior (corte transversal sobre a parte inferior). Em seguida, proceda ao corte final com um corte transversal até ao primeiro corte.

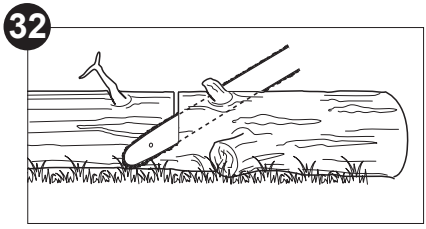

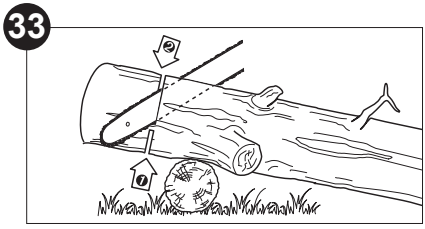

3. Quando o tronco estiver suportado em ambas as extremidades (Fig. 34), corte 1/3 do diâmetro a partir do lado superior (corte transversal sobre a parte superior). Em seguida, proceda ao corte final com um corte transversal sobre 2/3 da parte inferior até alcançar o primeiro corte.

5059340255811_MNL_PT_V01.indd 42 4/12/2024 6:52:58 PM

4. Ao efetuar o corte transversal numa inclinação, posicione-se sobre a área mais elevada em relação ao tronco (Fig. 35). Para manter o controlo total durante o corte em todo o diâmetro, liberte a pressão de corte perto do final do corte sem deixar de segurar firmemente nas pegas do produto. Não deixe a corrente entrar em contacto com o solo. Depois de concluir o corte, aguarde que a corrente pare antes de deslocar o produto. Desligue sempre o motor antes de passar a outra árvore.

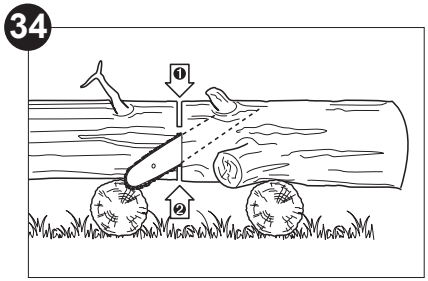

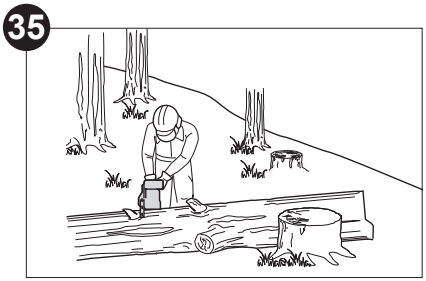

5. Coloque pequenos troncos sobre uma estrutura de corte ou sobre outro tronco durante o corte transversal (Fig. 36).
6. Se o diâmetro da madeira for suficientemente grande para que possa ser inserida uma cunha de corte transversal suave sem tocar na corrente, deve utilizar a cunha para manter o corte aberto e impedir o aperto (Fig. 37).

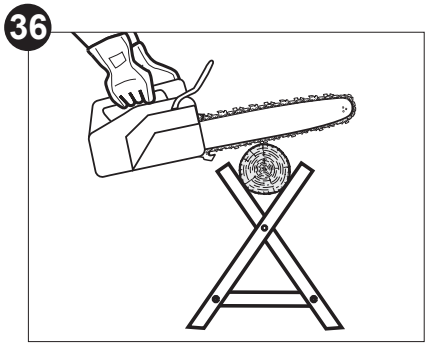

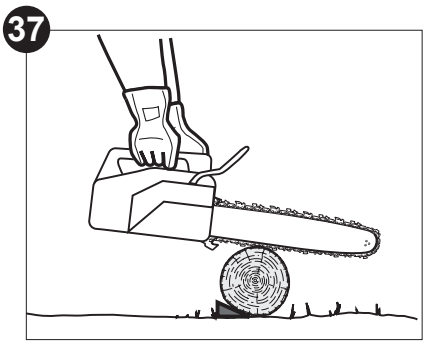

Libertar uma serra presa

Se a motosserra ficar presa durante o corte, os utilizadores devem

a) desligar a motosserra e prendê-la firmemente ao interior do corte na árvore (ou seja, em direção ao lado do tronco) ou a uma linha de ferramenta separada,
b) puxar a motosserra do corte enquanto levantam o ramo conforme necessário, e
c) se necessário, utilizar um serrote ou uma segunda motosserra para libertar a motosserra, cortando a um mínimo de 30 cm de distância da motosserra presa.

5059340255811_MNL_PT_V01.indd 43 4/12/2024 6:52:58 PM

Se for utilizado um serrote ou uma motosserra para libertar a serra presa, os cortes de libertação devem ser sempre exteriores (na direção das pontas do ramo), a fim de evitar que a serra seja levada com a secção e complicando ainda mais a situação.

Independentemente de ser utilizado um serrote ou uma motosserra para soltar uma motosserra encravada, os cortes para soltar a motosserra devem ser sempre feitos no exterior (na direção das pontas dos ramos) para garantir que a motosserra não cai juntamente com as partes serradas e evitar que a situação se torne ainda mais complicada.

Trabalhar com motosserras para manutenção de árvores com corda e arnês

AVISO! A operação seguinte só pode ser executada por operadores com formação e experiência! As instruções apresentam apenas uma visão geral básica de regras e precauções que devem ser observadas ao usar o produto como motosserra de formação/manutenção! Não podem, por conseguinte, ser utilizadas apenas como material de formação ou realização de cursos de formação oficiais!

A marca em ação
As instruções seguintes estabelecem práticas de trabalho destinadas a reduzir o risco de ferimentos causados por motosserras de manutenção de árvores ao trabalhar em altura com corda e arnês. Embora possam constituir a base de orientação e literatura de formação, não deverão ser consideradas como uma substituição para formação formal. As instruções apresentadas são apenas um exemplo das melhores práticas de trabalho. As leis e regulamentos nacionais devem ser sempre seguidos.

As instruções que se seguem incluem
1. requisitos gerais que devem ser seguidos antes de utilizar uma motosserra de manutenção de árvores para trabalho em altura com corda e arnês,
2. preparação para utilização de uma motosserra de manutenção de árvores com corda e arnês, e
3. utilização de uma motosserra de manutenção de árvores para poda e desbaste, incluindo posicionamento de trabalho seguro para utilização com as duas mãos, ligação da motosserra, corte com a motosserra, restrições de uso com uma só mão e libertação de uma serra presa.

Estas instruções não abordam técnicas para controlar secções de ramos e caules cortados pela motosserra.

Recomendações gerais
O utilizador de uma motosserra para manutenção de árvores a trabalhar em altura com uma corda e um arnês nunca deve trabalhar sozinho. Um trabalhador no solo com formação em procedimentos de emergência apropriados deve estar presente para ajudar.

5059340255811_MNL_PT_V01.indd 44 4/12/2024 6:52:58 PM

O utilizador deve ter formação geral em técnicas de escalada em segurança e posicionamento de trabalho e estar adequadamente equipado com arnês, cordas, cabos, mosquetões e outros equipamentos para a manutenção de posições de trabalho estáveis e seguras, tanto para si como para a motosserra.

Preparar a motosserra para utilização
A motosserra deve ser verificada, abastecida de combustível, ligada e aquecida pelo trabalhador no solo e, em seguida, desligada antes de ser enviada para o utilizador na árvore.

A motosserra deve estar equipada com um cabo adequado para fixação ao arnês do utilizador (Fig. 38):
a) Prenda o cabo em torno do ponto de fixação na parte traseira da motosserra.
b) Forneça mosquetões adequados para permitir a fixação indireta (ou seja, através do cabo) e direta (ou seja, no ponto de fixação da motosserra) da motosserra ao arnês do utilizador,
c) Certifique-se de que a motosserra está bem fixa quando for enviada para o utilizador.
d) Certifique-se de que a motosserra está fixa ao arnês antes de a retirar do acessório de elevação.

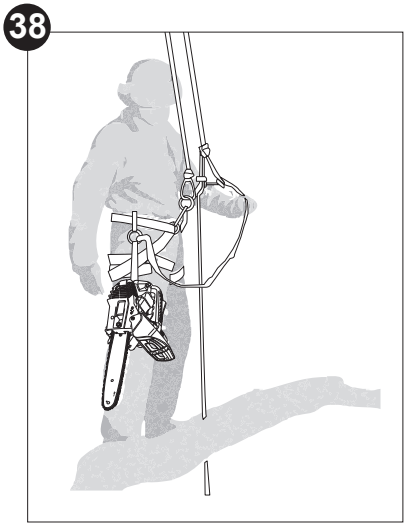

Figura 38 – Exemplo de fixação de motosserra para manutenção de árvores ao arnês do utilizador

A capacidade de fixar diretamente a serra ao arnês reduz o risco de danos no equipamento ao deslocar-se ao redor da árvore. A motosserra deve ser sempre desligada quando diretamente fixada ao arnês.

5059340255811_MNL_PT_V01.indd 45 4/12/2024 6:52:58 PM

A serra deve ser fixada apenas aos pontos de fixação recomendados no arnês. Estes podem estar no ponto intermédio (dianteira ou traseira) ou nas zonas laterais. Sempre que possível, a motosserra deve ser fixada ao ponto intermédio traseiro central para a manter afastada de linhas de escalada e para apoiar o peso centralmente na zona inferior da coluna vertebral do utilizador (Fig. 39).

Ao mover a motosserra de um ponto de fixação para outro, o utilizador deve assegurar-se de que esta está fixa na nova posição antes de a libertar do ponto de fixação anterior.

39

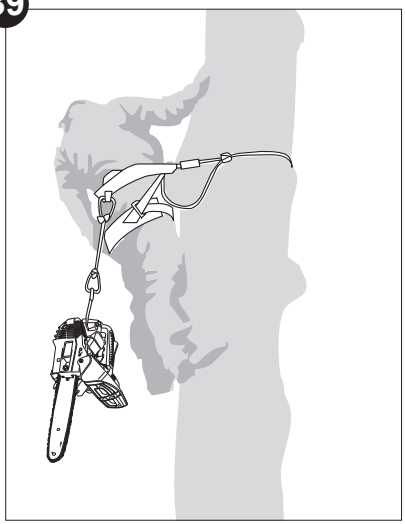

Figura 39 – Exemplo de fixação de motosserra para manutenção de árvores no ponto intermédio traseiro central do arnês

Usar a motosserra na árvore

Uma análise de acidentes com estas serras durante as operações de manutenção de árvores mostra que a sua causa principal é a utilização inadequada da serra com uma só mão. Na grande maioria dos acidentes, os utilizadores não adotam uma posição de trabalho segura que lhes permita segurar ambas as pegas da motosserra, resultando num risco acrescido de ferimentos devido ao facto de

> não segurarem firmemente a motosserra se esta ressaltar,
> à falta de controlo sobre a motosserra, de tal forma que esta é mais suscetível de entrar em contacto com as linhas de escalada e com o corpo do utilizador (particularmente a mão e o braço esquerdos), e
> à perda de controlo devido a uma posição de trabalho pouco segura que resulta em contacto com a motosserra (movimento inesperado durante a operação da motosserra).

5059340255811_MNL_PT_V01.indd 46 4/12/2024 6:52:59 PM

Garantir uma posição de trabalho para utilização com as duas mãos
A fim de permitir que a motosserra seja segurada com ambas as mãos, regra geral, os utilizadores devem procurar uma posição de trabalho segura em que a motosserra seja utilizada ao

> nível da anca, ao cortar secções horizontais, e
> ao nível do plexo solar, ao cortar secções verticais.

Quando o utilizador está a trabalhar perto de caules verticais com forças laterais reduzidas na posição de trabalho, uma boa estabilidade dos pés pode ser suficiente para manter uma posição de trabalho segura. No entanto, à medida que os utilizadores se afastam do caule, será necessário tomar medidas para eliminar ou neutralizar o aumento das forças laterais, por exemplo, redirecionar a linha principal através de um ponto de ancoragem adicional ou utilizar um cabo ajustável diretamente do arnês para um ponto de ancoragem complementar (Fig. 40).

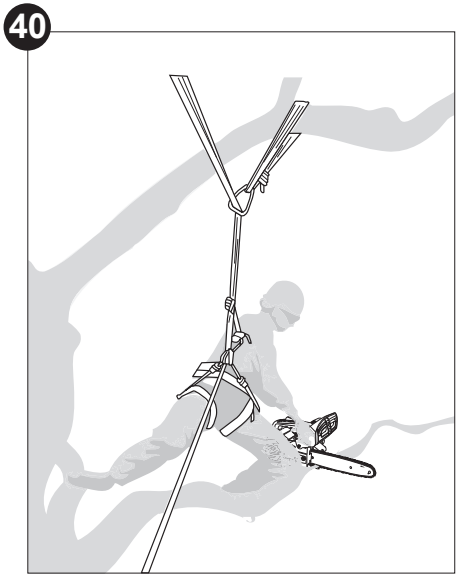

Figura 40 – Exemplo de redirecionamento da linha principal através do ponto de ancoragem complementar

5059340255811_MNL_PT_V01.indd 47 4/12/2024 6:52:59 PM

Uma boa estabilidade ao nível dos pés na posição de trabalho pode ser conseguida através da utilização de um degrau de acesso temporário criado a partir de uma linga sem fim (Fig. 41).

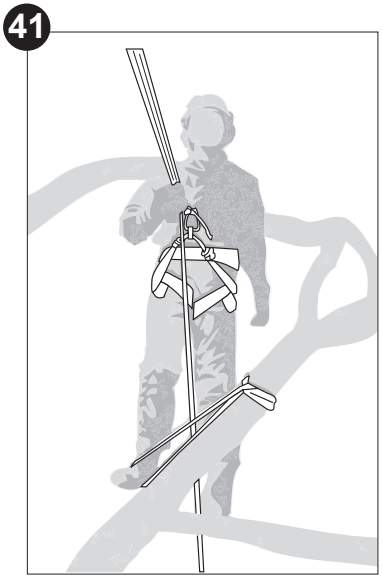

Figura 41 – Exemplo de degrau de acesso temporário criado a partir de uma linga sem fim

Ligar a serra na árvore

Ao ligar a serra na árvore, o operador deve
a) aplicar o travão da corrente antes de começar,
b) segurar a motosserra no lado direito ou esquerdo do corpo ao começar:
    1) no lado esquerdo, segurando a motosserra com a mão esquerda na pega dianteira e afastando a motosserra do corpo enquanto segura o cabo de arranque na mão direita, ou
    2) no lado direito, segurando a motosserra com a mão direita em qualquer uma das pegas

O travão da corrente deve ser sempre engatado antes de baixar uma motosserra em funcionamento para o respetivo cabo.

O utilizador deve verificar sempre se a motosserra tem combustível suficiente antes de proceder a cortes críticos.

5059340255811_MNL_PT_V01.indd 48 4/12/2024 6:52:59 PM

Utilização da motosserra com uma só mão
Os utilizadores não devem utilizar motosserras para manutenção de árvores quando a posição de trabalho é instável ou em substituição de um serrote ao cortar madeira de diâmetro reduzido nas pontas dos ramos!

As motosserras para manutenção de árvores só devem ser usadas com uma só mão se

a) os utilizadores não conseguirem obter uma posição de trabalho que permita a utilização com as duas mãos,

b) necessitarem de apoiar a sua posição de trabalho com uma mão, e

c) a motosserra estiver a ser utilizada ao nível máximo, nos ângulos certos e fora da linha do corpo do utilizador.

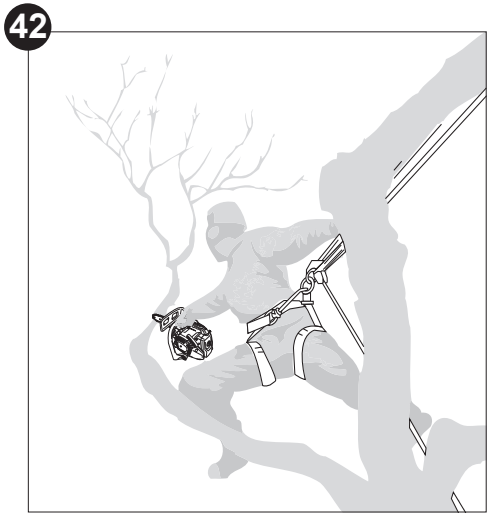

Figura 42 – Exemplo de utilização da motosserra com uma só mão ao nível máximo

Os utilizadores nunca devem
> cortar com a zona de ressalto na ponta da guia da motosserra,
> usar um método "segurar e cortar", nem
> tentar apanhar secções em queda.

5059340255811_MNL_PT_V01.indd 49 4/12/2024 6:52:59 PM

Libertar uma serra presa
Se a motosserra ficar presa durante o corte, os utilizadores devem
a) desligar a motosserra e prendê-la firmemente ao interior do corte na árvore (ou seja, em direção ao lado do tronco) ou a uma linha de ferramenta separada,
b) puxar a motosserra do corte enquanto levantam o ramo conforme necessário, e
c) se necessário, utilizar um serrote ou uma segunda motosserra para libertar a motosserra, cortando a um mínimo de 30 cm de distância da motosserra presa.

Se for utilizado um serrote ou uma motosserra para libertar a serra presa, os cortes de libertação devem ser sempre exteriores (na direção das pontas do ramo), a fim de evitar que a serra seja levada com a secção e complicando ainda mais a situação.

Independentemente de ser utilizado um serrote ou uma motosserra para soltar uma motosserra encravada, os cortes para soltar a motosserra devem ser sempre feitos no exterior (na direção das pontas dos ramos) para garantir que a motosserra não cai juntamente com as partes serradas e evitar que a situação se torne ainda mais complicada.

Após a utilização

1. Pare o produto, desligue o conetor da vela de ignição (10b) e deixe o produto arrefecer.
2. Verifique, limpe e guarde o produto conforme descrito na secção **"Regras de ouro para cuidados"**.

Regras de ouro para cuidados

AVISO! Pare sempre o motor, desligue o conetor da vela de ignição e deixe o produto arrefecer antes de efetuar uma inspeção ou trabalhos de manutenção e limpeza!

PERIGO! Uma manutenção adequada é essencial para um funcionamento seguro e sem problemas. Uma manutenção inadequada ou a não resolução imediata de um problema pode provocar uma avaria que pode resultar em ferimentos graves ou mesmo morte.

1. Mantenha o produto limpo. Remova os detritos após cada utilização e antes de o armazenar.
2. Uma limpeza regular e adequada ajuda a garantir uma utilização segura e prolonga a vida útil do produto.

5059340255811_MNL_PT_V01.indd 50 4/12/2024 6:52:59 PM

3. Inspecione o produto antes de cada utilização quanto a desgaste e peças danificadas. Não o utilize se encontrar peças partidas ou desgastadas. Substitua as peças gastas conforme necessário, ou contacte um centro de assistência autorizado, para proceder a reparações antes de voltar a utilizar o produto.

AVISO! Efetue reparações e trabalhos de manutenção apenas de acordo com estas instruções! Todos os trabalhos suplementares devem ser realizados por um especialista qualificado!

Limpeza

NOTA: não utilize produtos químicos, alcalinos, abrasivos ou outros detergentes agressivos ou desinfetantes para limpar este produto, uma vez que podem ser prejudiciais para as superfícies do mesmo.

Limpar a estrutura

> Utilize um pano húmido que não largue pelos para limpar o alojamento do produto.
> Não mergulhe o produto em água ou outros líquidos.
> Limpe os respiradouros na cobertura lateral do motor com uma escova macia. Os respiradouros obstruídos podem provocar o sobreaquecimento do motor.
> Em seguida, limpe a superfície com um pano seco.

Limpar a corrente

> Utilize uma escova de plástico macia para limpar a sujidade da corrente (3).
> Utilize um solvente de resina (não fornecido) para limpar a corrente. Leia as instruções do fabricante do solvente de resina antes da utilização.
> Para proteger a corrente da ferrugem e da oxidação, lubrifique-a com um óleo para correntes especial (não fornecido).

Limpar a guia

> Desmonte a guia (2) e a corrente na ordem inversa à da montagem.
> Remova toda a sujidade acumulada no interior da ranhura da guia utilizando a espátula (não fornecida) (Fig. 43).
> Utilize um pano húmido que não largue pelos para limpar a superfície.
> Em seguida, limpe a superfície com um pano seco.

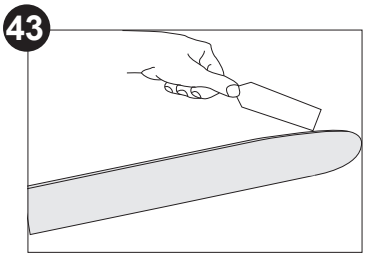

5059340255811_MNL_PT_V01.indd 51 4/12/2024 6:53:00 PM

Tabela de manutenção

Efetue inspeções e manutenção regulares neste produto, com base na tabela de manutenção abaixo. Mantenha a motosserra em boas condições de funcionamento durante a manutenção.

Peça	Tarefa	Antes/depois de cada utilização	A cada 10 horas de funcionamento	A cada 25 horas de funcionamento
Aletas do cilindro	limpar		X	
Vela de ignição	verificar			X
	limpar			X
	substituir		sempre que necessário	
Filtro de ar	verificar	X		
	limpar		X	
	substituir		sempre que necessário	
Corrente	verificar	X		
	lubrificar	X		
	limpar	X		
	substituir		sempre que necessário	

Pino de retenção da corrente

Substitua um pino de retenção da corrente (17) gasto ou danificado por um novo do mesmo tipo.

1. Desaperte o parafuso do pino de retenção da corrente (17) e remova-o.
2. Fixe um novo pino de retenção da corrente ao produto.

Roda dentada

1. Limpe a roda dentada.
2. Utilizando uma pistola de lubrificação descartável, insira a ponta da agulha no orifício de lubrificação (1) e injete massa lubrificante até surgir no rebordo exterior da roda dentada (Fig. 44).
3. Certifique-se de que o travão da corrente está desengatado. Rode a corrente (3) manualmente. Repita o procedimento de lubrificação até que toda a roda dentada esteja lubrificada.

44

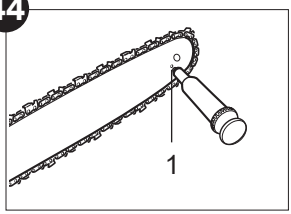

5059340255811_MNL_PT_V01.indd 52 4/12/2024 6:53:00 PM

Manutenção da guia e da corrente

A maioria dos problemas da guia pode ser evitada apenas com uma manutenção adequada do produto. Uma limagem incorreta e definições da navalha e calibre de profundidade incorretas são as causas da maior parte dos problemas na guia, o que resulta principalmente em desgaste irregular da mesma. Uma vez que a guia se desgasta de forma irregular, as ranhuras alargam-se, o que pode fazer com que a corrente salte e seja difícil de concluir cortes diretos. Caso a guia apresente uma lubrificação insuficiente e o produto seja utilizado com uma corrente muito apertada, o desgaste da guia é acelerado. Para ajudar a minimizar o desgaste da guia, recomenda-se a manutenção da guia e da corrente.

1. Desmonte a guia (2) e a corrente (3) na ordem inversa à da montagem.
2. Verifique se a porta de lubrificação apresenta obstruções e limpe, se necessário, para garantir a lubrificação correta da guia (2) e da corrente (3) durante a utilização. Utilize um fio suave suficientemente pequeno para inserir no orifício de saída de óleo (Fig. 45).

45

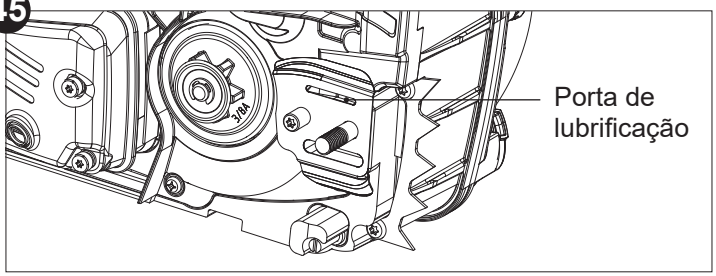

NOTA: o estado das passagens de óleo pode ser facilmente verificado. Se as passagens estiverem livres, a corrente irá automaticamente pulverizar óleo alguns segundos após o arranque do produto. O seu produto está equipado com um sistema de lubrificação automática.

3. Verifique a roda dentada de acionamento. Se estiver desgastada ou danificada devido a sobrecarga, solicite a substituição junto de um agente de assistência autorizado.

5059340255811_MNL_PT_V01.indd 53 4/12/2024 6:53:00 PM

4. Remova toda a sujidade acumulada no interior da ranhura da guia (2) utilizando a espátula (não fornecida) (Fig. 46).

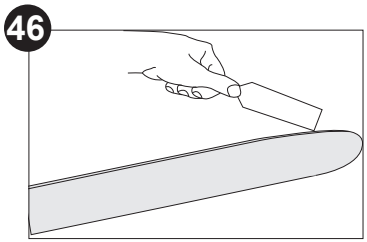

5. Verifique a "ranhura" da guia quanto a desgaste: Segure uma régua (extremidade reta) contra a lateral da guia (2) e as "platinas laterais". Se houver uma folga entre a régua e a guia (2), a "ranhura" da guia está normal. Se não houver folga (a régua fica encostada à lateral da guia [2]), a "ranhura" da guia está desgastada e tem de ser substituída por uma nova do mesmo tipo (Fig. 47).

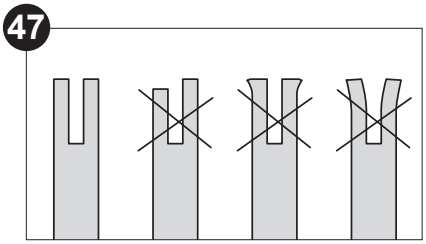

6. Verifique a corrente (3) quanto a possíveis danos e desgaste. Substitua por uma nova, se necessário. Os utilizadores experientes podem afiar uma corrente gasta (consulte a secção **"Afiação da corrente"** abaixo).
7. Volte a colocar a corrente (3) e a guia (2) conforme descrito na secção **"Montagem"**.

Afiação da corrente

NOTA: nunca efetue cortes com uma corrente romba. Pode verificar que a corrente está romba se tiver de empurrar o produto na direção da árvore e as lascas forem muito pequenas.

1. Solicite a afiação da corrente (3) a um centro de assistência autorizado ou trate desta tarefa pessoalmente utilizando a lima (26).

AVISO! Não afie a corrente sem assistência caso não tenha formação e experiência para o fazer. Utilize as ferramentas adequadas para afiar a corrente.

5059340255811_MNL_PT_V01.indd 54 4/12/2024 6:53:00 PM

2. A diferença de altura entre o dente e o rebordo é a profundidade de corte. Quando afiar a corrente (3), tem de ter em consideração os seguintes pontos (Fig. 48).
> Ângulo da lima
> Ângulo de corte
> Posição da lima
> Diâmetro de lima redonda
> Profundidade da lima

3. Para afiar a corrente, proceda da seguinte forma:
> Utilize luvas de proteção.
> Certifique-se de que a corrente está tensionada corretamente.
> Acione o travão da corrente para bloquear a corrente na guia.

4. Utilize a lima para correntes (26), com um diâmetro que corresponda a 1,1 vezes a profundidade dos dentes de corte. Certifique-se de que 20% do diâmetro da lima está acima da platina superior do cortador.
5. Lime num ângulo perpendicular à guia e num ângulo de 25° em relação à direção de deslocamento (Fig. 49).
6. Lime cada dente apenas do interior para o exterior. Lime um dos lados da corrente primeiro, depois vire a corrente e repita o processo.
7. Lime os dentes uniformemente, utilizando o mesmo número de passagens.
8. Mantenha todos os comprimentos da navalha iguais. Verifique a altura do medidor de profundidade de segurança a cada 5 afiamentos. Caso os medidores de profundidade também sejam cortados, é essencial restaurar o perfil original.

48

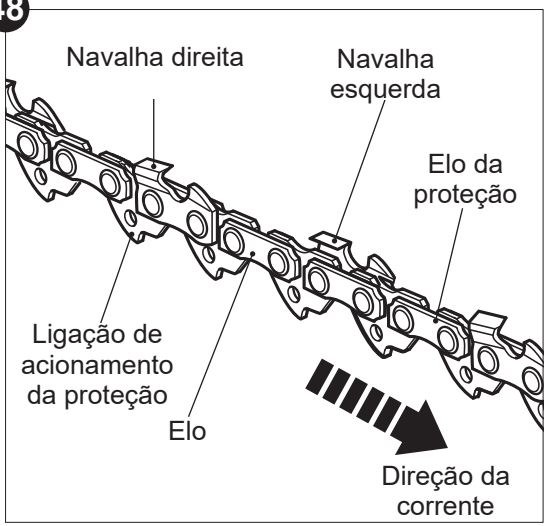

49

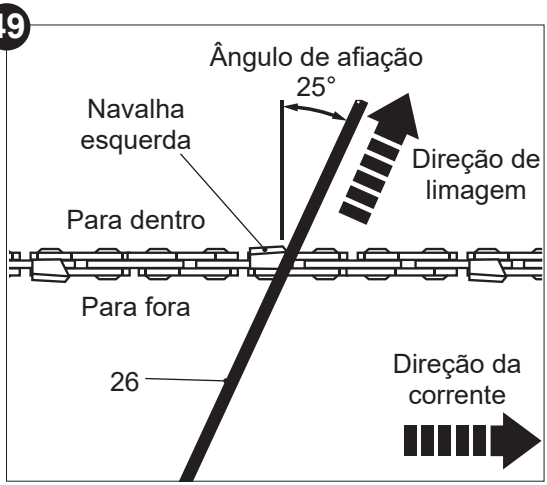

5059340255811_MNL_PT_V01.indd 55 4/12/2024 6:53:01 PM

9. Utilize um instrumento de medição do medidor de profundidade para verificar a altura do medidor de profundidade. A maior parte dos fabricantes de ferramentas de renome fornece bitolas de medição de profundidade (Fig. 50).

50

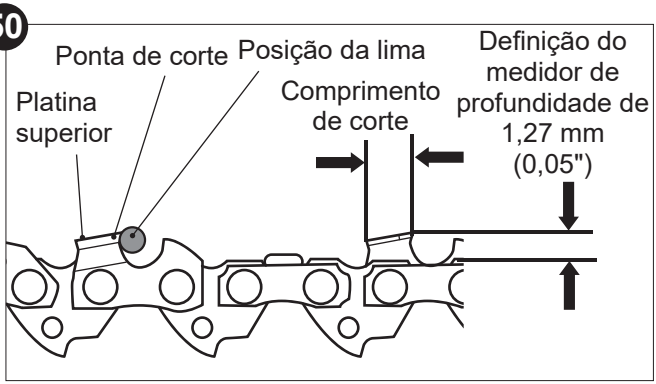

Filtro de ar

Inspecione o filtro de ar (10a) regularmente. Limpe ou substitua por um novo se necessário.

1. Desaperte o parafuso de fixação na cobertura traseira (10). Volte a colocar a cobertura traseira (10) (Fig. 51).
2. Remova o filtro de ar (10a) e bata com o mesmo numa superfície estável para remover a poeira. Utilize ar comprimido (máx. 3 bar) para remover a poeira mais difícil de sair.
3. Aplique uma pequena quantidade de óleo para filtro de ar no filtro para obter um desempenho ideal.
4. Escorra o excesso de óleo e volte a colocar o filtro na caixa.
5. Volte a instalar o filtro e, em seguida, a cobertura traseira (10).

51

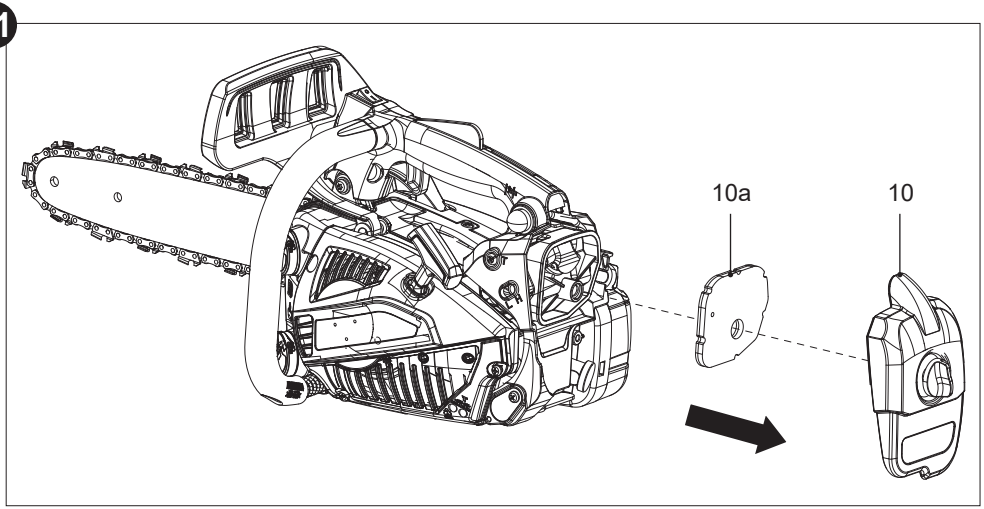

5059340255811_MNL_PT_V01.indd 56 4/12/2024 6:53:02 PM

Vela de ignição

NOTA: para um bom desempenho, a vela de ignição tem de estar devidamente presa e sem depósitos.

Inspecione a vela de ignição a cada 25 horas ou antes de um armazenamento prolongado superior a 180 dias. Limpe ou substitua por uma nova, se necessário (tipo: CMR6A).

1. Desaperte o parafuso de fixação na cobertura traseira (10). Retire a cobertura traseira (10).
2. Desligue o conetor da vela de ignição (10b) (Fig. 52).
3. Desaperte a vela de ignição para a esquerda utilizando a multiferramenta (24) e remova-a cuidadosamente.

52

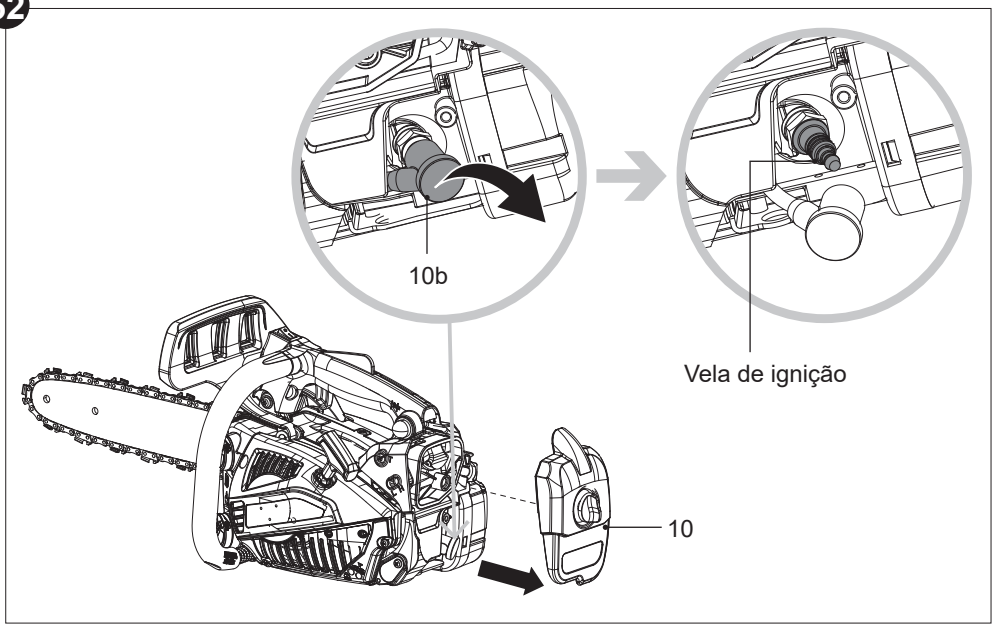

5059340255811_MNL_PT_V01.indd 57 4/12/2024 6:53:03 PM

4. Verifique a vela de ignição quanto a danos e desgaste. A cor do elétrodo deve ser castanha clara.
5. Remova os depósitos do elétrodo com uma escova de arame macia. Evite uma limpeza intensa do elétrodo.
6. Seque a vela de ignição com um pano suave se estiver húmida devido ao combustível.
7. Verifique a folga da vela de ignição. Deve ser de 0,7 mm (Fig. 53).
8. Substitua por uma nova vela de ignição se o elétrodo ou o isolamento estiver danificado.
9. Em caso de substituição da vela de ignição, aperte-a manualmente primeiro e, depois, volte a apertar ligeiramente com a multiferramenta (24).

53

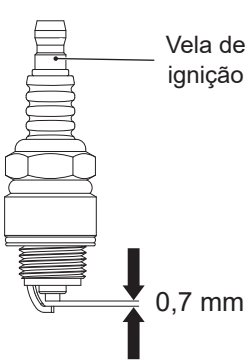

NOTA: não aperte demasiado a vela de ignição para evitar danos!

10. Volte a instalar o conetor da vela de ignição (10b) e a cobertura traseira (10) e fixe-a com o parafuso de fixação.

Carburador

O carburador foi cuidadosamente configurado na fábrica. Pode ser necessário ajustá-lo se reparar que o motor não funciona ao ralenti (por exemplo, a corrente (3) continua a funcionar quando o acionador do acelerador (7) é libertado). Contacte um centro de assistência autorizado ou um representante para efetuar o ajuste da velocidade de ralenti.

AVISO! Mantenha as pessoas afastadas ao efetuar o ajuste do ralenti. Mantenha a corrente (3) fora do solo e certifique-se de que esta não entra em contacto com nenhum objeto. A corrente (3) estará a funcionar durante este procedimento. Use equipamento de proteção individual e respeite todas as precauções de segurança.

1. Liberte o acionador do acelerador (7) e deixe o motor a funcionar ao ralenti.
2. Rode o parafuso da velocidade de ralenti para a direita com uma chave de parafusos (25) para aumentar a velocidade do motor se o motor parar ou for abaixo no modo de ralenti (Fig. 54).
3. Rode o parafuso da velocidade de ralenti para a esquerda com uma chave de parafusos (25) para diminuir a velocidade do motor se o acessório de corte funcionar no modo de ralenti.

5059340255811_MNL_PT_V01.indd 58 4/12/2024 6:53:03 PM

54

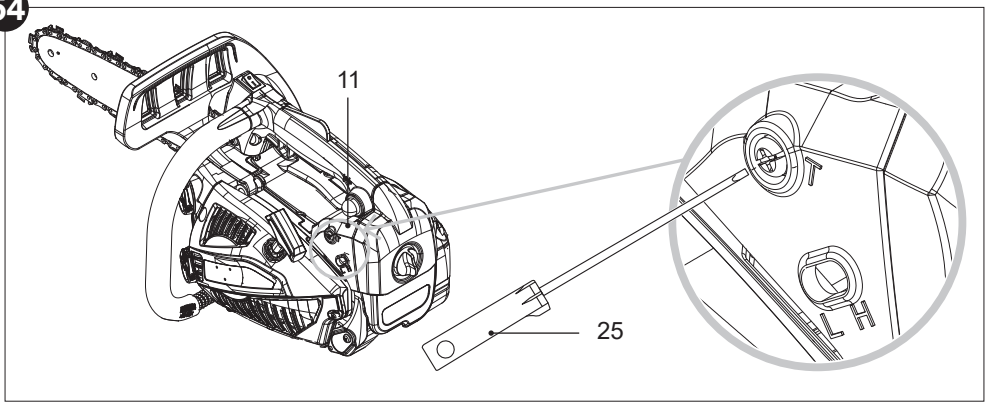

AVISO! O ajuste dos parafusos L e H deve ser efetuado por um centro de assistência autorizado ou uma pessoa com qualificação equivalente. Utilizando uma única chave de parafusos D (não fornecida), rode os parafusos L e H para ajustar a quantidade de combustível em relação ao ar.

Silenciador

Caso seja necessário modificar ou substituir o silenciador, contacte um centro de assistência autorizado ou uma pessoa igualmente qualificada.

Peças sobresselentes/de substituição

As seguintes peças deste produto podem ser substituídas pelo consumidor. As peças sobresselentes estão disponíveis em concessionários autorizados ou através do nosso serviço de atendimento ao cliente.

Descrição	**N.º de modelo ou especificação**
Guia (2)	OREGON®/124BXNA041
Corrente (3)	OREGON®/80TXL051X
Vela de ignição	CMR6A (Folga entre elétrodos: 0,7 mm) ou outro modelo com as mesmas especificações

5059340255811_MNL_PT_V01.indd 59 4/12/2024 6:53:04 PM

Reparação

Este produto não contém peças que possam ser reparadas pelo consumidor. Contacte um centro de assistência autorizado ou um especialista devidamente qualificado para solicitar a respetiva verificação e reparação.

Armazenamento

AVISO! Risco de ferimentos. Certifique-se de que pessoas não autorizadas não têm acesso ao produto!

NOTA: é importante ter boas condições de armazenamento para manter o produto sem problemas.

1. Limpe o produto conforme descrito acima.
2. Se aplicável, fixe proteções de transporte.
3. Armazene o produto e os seus acessórios num local seco, sem gelo e bem ventilado.
4. Guarde sempre o produto num lugar inacessível para crianças. A temperatura de armazenamento ideal situa-se entre os 10 e os 30° C.
5. Armazene o produto no respetivo saco ou cubra-o com um pano adequado para o proteger contra poeiras.

Armazenamento a curto prazo

1. Deixe o produto arrefecer antes de o guardar.
2. Guarde o produto numa posição o mais horizontal possível. Certifique-se de que nenhuma mistura de combustível/óleo pode sair do carburador.

Armazenamento a longo prazo

NOTA: risco de danos no produto!

> Se não for utilizar o produto durante algum tempo, retire o combustível e o óleo para correntes do produto. Desta forma, evitará à acumulação de goma no motor e na bomba de lubrificação.

> Guarde o produto num local seco e longe de possíveis fontes de ignição, como fornos, termóstatos a gás, etc.

1. Esvazie ambos os depósitos se não for utilizar o produto durante um período prolongado (mais de 3 meses) e antes de o armazenar durante o inverno.
2. Ligue o motor e deixe-o funcionar até que pare sozinho (consulte a secção "Ligar o motor").
3. Deixe o motor arrefecer (aproximadamente 5 minutos).
4. Desligue o conetor da vela de ignição (10b) e remova a vela de ignição.
5. Coloque uma colher de chá de óleo para motores a dois tempos na câmara de combustão.
6. Puxe lentamente a pega do arrancador de recuo (12) várias vezes, de forma a revestir os componentes internos com o óleo.
7. Volte a colocar a vela de ignição.

5059340255811_MNL_PT_V01.indd 60 4/12/2024 6:53:04 PM

Transporte

1. Pare o motor e desligue o conetor da vela de ignição (10b) antes de transportar o produto para qualquer lugar.
2. Fixe a cobertura da guia (28), se aplicável.
3. Segure sempre no produto pela pega.
4. Proteja o produto contra qualquer impacto intenso ou vibrações fortes que possam ocorrer durante o transporte em veículos.
5. Fixe o produto de forma a evitar escorregamentos ou quedas, fugas de combustível, danos e ferimentos.

Se transportar o produto num veículo:

> Deixe o produto arrefecer.
> Esvazie ambos os depósitos.
> Fixe o produto com cordas elásticas ou outros meios semelhantes para evitar que deslize.

Resolução de problemas

As suspeitas de avaria devem-se frequentemente a causas que os próprios utilizadores podem resolver. Por esse motivo, verifique o produto utilizando esta secção. Na maioria dos casos, o problema pode ser resolvido rapidamente.

AVISO! Execute apenas os passos descritos nestas instruções. Todas as outras tarefas de inspeção, manutenção e reparação têm de ser efetuadas por um centro de assistência autorizado ou um especialista igualmente qualificado caso não consiga resolver o problema sem assistência!

Problema	Causa possível	Solução
O motor não arranca	Depósito vazio?	Abasteça o depósito de combustível.
	Procedimento de arranque incorreto?	Siga o procedimento de arranque do motor.
	O conetor da vela de ignição não está bem fixo?	Fixe o conetor da vela de ignição corretamente.
	O conetor da vela de ignição está sujo?	Limpe o conetor da vela de ignição.
	Excesso de combustível na câmara de combustão?	Liberte o bloqueio do acionador do acelerador, coloque o estrangulador na posição ABERTA e ligue o motor várias vezes. Se o motor não arrancar: remova a vela de ignição e seque o elétrodo.

5059340255811_MNL_PT_V01.indd 61 4/12/2024 6:53:05 PM

Resolução de problemas

Problema	Causa possível	Solução
O motor não arranca	A vela de ignição está suja (a ponta está enferrujada)?	Limpe a vela de ignição.
	O disparador foi pressionado no arranque a frio?	Pressione o disparador 6 vezes e volte a ligar. Siga o procedimento de arranque do motor.
	A folga entre os elétrodos é demasiado grande?	Defina a folga entre os elétrodos para 0,7 mm.
	Combustível ou mistura incorretos?	Pare o motor, esvazie o depósito e, em seguida, encha com a mistura correta de combustível e óleo (50:1).
O motor não atinge a velocidade máxima.	O filtro de ar está sujo?	Limpe o filtro de ar.
	Combustível ou mistura incorretos?	Pare o motor, esvazie o depósito e, em seguida, encha com a mistura correta de combustível e óleo (50:1).
	A definição do carburador não está correta?	Peça a uma pessoa qualificada que ajuste o carburador.
Excesso de fumo do motor.	Combustível ou mistura incorretos?	Pare o motor e esvazie o depósito e, em seguida, encha com a mistura correta.
A corrente não arranca.	Travão da corrente engatado?	Desengate o travão da corrente.
A corrente arranca antes de o acionador do acelerador ser premido.	O travão da corrente não está engatado?	Engate o travão da corrente.
	Velocidade de ralenti demasiado elevada?	Volte a premir o acionador do acelerador ligeiramente depois de ligar.
		Ajuste a velocidade de ralenti rodando o parafuso de ajuste do carburador **T**.
Lubrificação/ massa lubrificante da corrente insuficiente.	O depósito de óleo para correntes está vazio?	Abasteça com óleo para correntes.
	Porta de lubrificação obstruída?	Limpe a porta de lubrificação.

5059340255811_MNL_PT_V01.indd 62 4/12/2024 6:53:05 PM

Reciclagem e eliminação

1. Os equipamentos antigos são potencialmente recicláveis e, por isso, não pertencem ao lixo doméstico. Pedimos-lhe que nos ajude a contribuir para poupar recursos e proteger o ambiente, entregando este equipamento num centro de recolha seletiva (caso esteja disponível).
2. A gasolina, o óleo, o óleo usado, a mistura de óleo e gasolina e os objetos contaminados com óleo, como panos de limpeza, não devem ser eliminados juntamente com lixo doméstico. Elimine objetos contaminados com óleo de acordo com as regulamentações locais e entregue-os a centros de reciclagem.
3. O equipamento é fornecido com uma embalagem que o protege contra danos durante o envio. Conserve a embalagem até ter a certeza de que todas as peças foram fornecidas e que o equipamento está a funcionar corretamente. Depois, recicle a embalagem.

Garantia

Empenhamo-nos especialmente na seleção cuidada de materiais de elevada qualidade e utilizamos técnicas de fabrico que nos permitem criar produtos que incorporam design e durabilidade. Este produto tem uma garantia do fabricante de 3 anos contra defeitos de fabrico, a partir da data de compra (se comprado na loja) ou data de entrega (se comprado online), sem custo adicional para uso doméstico normal (não profissional ou comercial).
Para apresentar uma reclamação ao abrigo desta garantia, é necessário apresentar a prova de compra (tal como um recibo, uma fatura de compra ou outra prova admissível em conformidade com a lei em vigor). Mantenha o comprovativo de compra num lugar seguro. Para esta garantia se aplicar, o produto comprado tem de ser novo; não se aplica a produtos em segunda mão ou a produtos de exibição. Salvo disposição em contrário na lei em vigor, a garantia de qualquer produto de substituição expira no final do período da garantia do produto original.
Esta garantia cobre defeitos e falhas de produto, desde que o produto tenha sido utilizado para o fim a que se destina e tenha sido sujeito à instalação, limpeza, manutenção e a cuidados de acordo com as informações contidas nestes termos e condições, no manual do utilizador e na prática padrão, desde que a mesma não contrarie o manual de utilizador.
Esta garantia não cobre defeitos e danos causados pelo desgaste normal, nem danos que possam resultar de utilização indevida, instalação ou montagem incorreta, negligência, acidentes, utilizações indevidas ou modificações do produto. Salvo disposição em contrário na lei em vigor, esta garantia não abrange, em caso algum, custos auxiliares (expedição, deslocação, custos de desinstalação e reinstalação, mão-de-obra, etc), ou danos diretos e indiretos.
Os direitos no âmbito desta garantia têm força executiva no país onde adquiriu este produto. As questões relativas à garantia devem ser esclarecidas na loja onde adquiriu o produto. A garantia complementa e não afeta os seus direitos legais.
Se adquiriu este produto em Portugal - o distribuidor é responsável por quaisquer defeitos de conformidade do produto de acordo com os termos da lei relativa a garantias (Decreto-Lei N.º 67/2003), aditada pelo Decreto-Lei N.º 84/2008.

5059340255811_MNL_PT_V01.indd 63 4/12/2024 6:53:05 PM

Declaração de conformidade CE

CE

(EN) EU DECLARATION OF CONFORMITY
(FR) DÉCLARATION UE DE CONFORMITÉ
(PL) DEKLARACJA ZGODNOŚCI UE
(RO) DECLARAȚIA DE CONFORMITATE UE
(ES) DECLARACIÓN UE DE CONFORMIDAD
(PT) DECLARAÇÃO DE CONFORMIDADE UE

Product/Produit/ Produkt/Produsul/Producto/Produto

> 30cm 28.5cc petrol chainsaw / Tronçonneuse thermique 30cm 28,5cc / Pilarka łańcuchowa spalinowa 30cm 28,5cm³ / Motofierăstrău pe benzină, 30cm 28,5cc / Motosierra de gasolina de 28,5cc, 30cm / Motosserra a gasolina de 30cm e 28,5cc
> ECSP26
> 28,5 cm³, 1,0 kW
> 000001 - 999999

Name and address of the manufacturer or his authorised representative:
Nom et adresse du fabricant ou de son mandataire:
Nazwa i adres producenta lub jego upoważnionego przedstawiciela:
Denumirea și adresa producătorului sau a reprezentantului său autorizat:
Nombre y dirección del fabricante o de su representante autorizado:
Nome e endereço do fabricante ou do respetivo mandatário:

Kingfisher International Products B.V.,
Rapenburgerstraat 175E,
1011 VM Amesterdão,
Países Baixos
www.kingfisher.com/products

This declaration of conformity is issued under the sole responsibility of the manufacturer.
La présente déclaration de conformité est établie sous la seule responsabilité du fabricant.
Niniejsza deklaracja zgodności wydana zostaje na wyłączną odpowiedzialność producenta.
Prezenta declarație de conformitate este emisă pe răspunderea exclusivă a producătorului.
La presente declaración de conformidad se expide bajo la exclusiva responsabilidad del fabricante.
A presente declaração de conformidade é emitida sob a exclusiva responsabilidade do fabricante.

Object of the declaration/Objet de la déclaration/Przedmiot deklaracji/Obiectul declarației/Gegenstand der Erklärung/Objeto de la declaración/Objeto da declaração

Product/Produit/Produkt/Produsul/Produkt/Producto/ Produto	**Model/Modèle/ Model/Modelul/ Modell/Modelo/ Modelo**	**EAN**
Chain saw/Tronçonneuse/Pilarka łancuchowa/ Motoferastrau/Motosierra/Motosserra	ECSP26	5059340255811

5059340255811_MNL_PT_V01.indd 64 4/12/2024 6:53:05 PM

The object of the declaration described above is in conformity with the relevant Union harmonisation legislation:
L'objet de la déclaration décrit ci-dessus est conforme à la législation d'harmonisation de l'Union applicable:
Wymieniony powyżej przedmiot niniejszej deklaracji jest zgodny z odnośnymi wymaganiami unijnego prawodawstwa harmonizacyjnego:
Obiectul declarației descris mai sus este în conformitate cu legislația relevantă de armonizare a Uniunii:
El objeto de la declaración descrita anteriormente es conforme con la legislación de armonización pertinente de la Unión:
O objeto da declaração acima descrito está em conformidade com a legislação de harmonização da União aplicável:

2006/42/EC as amended Machinery Directive
2014/30/EU as amended Directive Electromagnetic compatibility
2000/14/EC as amended Outdoor Noise Directive
2016/1628/EU Regulation Gaseous and Particulate Pollutant Emission Limits
2011/65/EU as amended Directive Restriction of the use of certain hazardous substances in electrical and electronic equipment
2006/42/CE telle que modifiée Directive sur les machines
2014/30/EU telle que modifiée Directive Compatibilité électromagnétique
2000/14/CE telle que modifiée Directive relative aux émissions sonores dans l'environnement des matériels destinés à être utilisés à l'extérieur des bâtiments
2016/1628/UE Règlement relatif aux exigences concernant les limites d'émission pour les gaz polluants et les particules polluantes telle que modifiée
2011/65/UE Directive relative à la limitation de l'utilisation de certaines substances dangereuses dans les équipements électriques et électroniques
2006/42/WE w zmienionej dyrektywie maszynowej
2014/30 / UE ze zmianami Dyrektywa Kompatybilność elektromagnetyczna
2000/14/WE w zmienionej dyrektywie w sprawie hałasu na zewnątrz
2016/1628/UE limity emisji zanieczyszczeń gazowych i cząstek stałych
2011/65 / UE ze zmianami Dyrektywa Ograniczenie stosowania niektórych niebezpiecznych substancji w sprzęcie elektrycznym i elektronicznym
2006/42/CE, astfel a fost modificată Directiva privind echipamentele
2014/30/UE, astfel a fost modificată Directiva privind compatibilitatea electromagnetică
2000/14/CE, astfel a fost modificată Directiva privind zgomotul în aer liber
2016/1628/UE Regulamentul privind emisiile de poluanți gazoși și de particule poluante
2011/65/UE, astfel a fost modificată Directiva privind limitarea utilizării anumitor substanțe periculoase în echipamentele electrice și electronice
Directiva sobre maquinaria modificada 2006/42/CE
2014/30/UE modificada Directiva Compatibilidad electromagnética
2000/14/CE modificada Directiva sobre ruido al aire libre
2016/1628/Reglamento de la UE Límites de emisiones de contaminantes gaseosos y partículas
2011/65/UE modificada Directiva Restricción del uso de determinadas sustancias peligrosas en equipos eléctricos y electrónicos
2006/42/CE como diretiva de máquinas alteradas
2014/30/UE como alteração da compatibilidade eletromagnétic
2000/14/CE como diretiva de ruído exterior alterada
Limites de emissão de poluentes gasosos e de poluentes de partículas 2016/1628/REGULAMENTO da UE
2011/65/UE como restrição diretiva alterada da utilização de certas substâncias perigosas em equipamentos elétricos e eletrónicos

5059340255811_MNL_PT_V01.indd 65 4/12/2024 6:53:06 PM

Declaração de conformidade CE

ECSP26

Measured Sound Power Level/ Niveau de puissance acoustique mesuré/ Zmierzony poziom mocy akustycznej/ Nivel de putere acustică măsurat/ Nivel de potencia sonora medido / Nível de potência sonora medido: 109,3 dB(A)

Guaranteed Sound Power Level/Niveau de puissance acoustique garanti/Gwarantowany poziom mocy akustycznej/Nivel de putere acustică garantat/Nivel de potencia sonora garantizado/Nível de potência sonora garantido: 112 dB (A)

Engine Model/Modèle de moteur/Model silnika/Modelul motorului/Modelo de motor/Modelo de motor: 1E36F

References to the relevant harmonised standards used or references to the other technical specifications in relation to which conformity is declared:
Références des normes harmonisées pertinentes appliquées, y compris la date de celles-ci, ou des autres caractéristiques techniques, y compris la date de celles-ci, par rapport auxquelles la conformité est déclarée:
Odwołania do odnośnych norm zharmonizowanych, które zastosowano, wraz z datą normy, lub do innych specyfikacji technicznych, wraz z datą specyfikacji, w odniesieniu do których deklarowana jest zgodność:
Trimiteri la standardele armonizate relevante folosite, inclusiv data standardului, sau trimiteri la celelalte specificații tehnice, inclusiv data specificațiilor, în legătură cu care se declară conformitatea:
Referencias a las normas armonizadas pertinentes utilizadas, incluidas las fechas de las normas, o referencias a las otras especificaciones técnicas, incluidas las fechas de las especificaciones, respecto a las cuales se declara la conformidad:
Referências às normas harmonizadas aplicáveis utilizadas, incluindo a data da norma, ou às outras especificações técnicas, incluindo a data da especificação, em relação às quais é declarada a conformidade:

EN ISO 11681-2:2011+A1:2017
EN ISO 14982:2009

Where applicable, the notified body Intertek Deutschland GmbH, No. 0905 performed EC Type Examination and issued the certificate: 22SHW0388-01
Le cas échéant, l'organisme notifié Intertek Deutschland GmbH, No. 0905 a effectué l'examen CE de type et a établi le certificat : 22SHW0388-01
W stosownych przypadkach jednostka notyfikowana Intertek Deutschland GmbH, No. 0905 przeprowadziła EC Type Examination i wydała certyfikat: 22SHW0388-01
După caz, organismul notificat Intertek Deutschland GmbH, No. 0905 a efectuat EC Type Examination și a emis certificatul: 22SHW0388-01
Si procede, el organismo notificado Intertek Deutschland GmbH, No. 0905 ha efectuado EC Type Examination y expide el certificado: 22SHW0388-01
Se for esse o caso, o organismo notificado Intertek Deutschland GmbH, No. 0905 efetuou EC Type Examination e emitiu o certificado: 22SHW0388-01

Authorised signatory and technical file holder/signataire et responsable de la documentation technique authorisé/podmiot uprawniony do wystawienia i adres prezechowywania dokumentacji technicznej/semnatar autorizat și deținător al dosarului tehnic/firmante autorizado y titular del expediente tecnico/signatário autorizado e detentor da ficha técnica

Kingfisher International Products B.V.,
Rapenburgerstraat 175E,
1011 VM Amsterdam, Países Baixos

David Awe
Diretor de Qualidade e Sustentabilidade do Grupo
On/le/dnia/la/am/el/em: 04/03/2022

5059340255811_MNL_PT_V01.indd 66 4/12/2024 6:53:06 PM

Manufacturer, Fabricant, Prodecent, Producător, Fabricante:

UK Manufacturer:
Kingfisher International Products Limited
1 Paddington Square, London, W2 1GG,
United Kingdom

EU Manufacturer:
Kingfisher International Products B.V.
Rapenburgerstraat 175E 1011 VM Amsterdam
The Netherlands

PT www.bricodepot.pt

Para consultar manuais de instruções online,
visite www.kingfisher.com/products