# Serie 8, Forno da incasso, 60 x 60 cm, Nero
# HBG7741B1

















## Il forno da incasso con anello di controllo digitale e display tattile TFT. Funzione Assist per i pasti, Air Fry, Home Connect per il controllo tramite App.

- **Anello rotante digitale**: per impostare il forno in modo semplice e veloce.
- **Display TFT Touch**: imposta il forno in modo facile con l'anello di controllo digitale.
- **Spegnimento automatico**: il programma di cottura si ferma automaticamente quando il piatto è pronto.
- **Assistente alla cottura**: imposta facilmente il programma adatto.
- **Autopulizia pirolitica**: meno sforzi grazie alla pulizia automatica del forno.

**Dati tecnici**

Da incasso / a libera installazione: .....Da incasso
Sistema di pulizia: .....Pirolisi+Idrolisi
Dimensioni del vano per l'installazione: 585-595 x 560-568 x 550 mm
Dimensioni del prodotto: ..... 595x594x548 mm
Dimensioni del prodotto imballato: .....670x670x680 mm
Materiale del cruscotto: .....vetro
Materiale porta: ..... vetro
Peso netto: .....37.3 kg
Volume utile: .....71 l
Metodo di cottura: Scongelamento, Frittura ad aria, Grill a superficie grande, Aria calda delicata, aria calda, Grill a superficie piccola, riscaldamento superiore/infer., Riscaldamento statico delicato, aria calda intensiva, Cottura a bassa temperatura, riscaldamento inferiore, grill ventilato, preriscaldamento, scaldavivande
Lunghezza del cavo di alimentazione elettrica: .....120 cm
Codice EAN: .....4242005326563
Number of cavities (2010/30/EC): ..... 1
Classe di efficienza energetica[1]: .....A+
Energy consumption per cycle conventional (2010/30/EC): .....0.87 kWh/cycle
Energy consumption per cycle forced air convection (2010/30/EC): 0.69 kWh/cycle
Indice di efficienza energetica (2010/30/CE): .....81.2 %
Potenza: .....3600 W
Corrente: ..... 16 A
Tensione: .....220-240 V
Frequenza: ..... 50; 60 Hz
Tipo di spina: ..... Schuko
Accessori inclusi: 1 x Teglia da forno smaltata, 1 x Griglia combinata, 1 x Leccarda universale smaltata, 1 x Teglia Air Fry

**Accessori integrati**

1 x Teglia da forno smaltata, 1 x Griglia combinata, 1 x Leccarda universale smaltata, 1 x Teglia Air Fry

**Accessori speciali**

HEZ633001 Coperchio per tegame professionale, HEZ633070 Tegame professionale, HEZ636000 Leccarda in vetro 455x364x30 mm (LxPxA), HEZ638070 Guide telescopiche clip a 1 livello, HEZ660060 Listello di compensazione forno, HEZ915003 Pirofila in vetro con coperchio 5,4 l., HEZ327000 Pietra per pane e pizza, HEZ32WA00 Termosonda wireless, HEZ531010 Leccarda antiaderen 455x375x30mm (LxPxA), HEZ532010 Leccarda antiaderen 455x400x38mm (LxPxA), HEZ629070 Teglia per grigliare e friggere forata, HEZ631070 Teglia adatta a pirolisi e vapore, HEZ632070 Leccarda adatta a pirolisi e vapore

4 242005 326563

[1] At a Scale of Energy Efficiency Classes from A+++ to D

# Serie 8, Forno da incasso, 60 x 60 cm, Nero
# HBG7741B1

## Il forno da incasso con anello di controllo digitale e display tattile TFT. Funzione Assist per i pasti, Air Fry, Home Connect per il controllo tramite App.

**Tipo di forno e modi di riscaldamento**
- Forno standard multifunzione con 14 Modi di riscaldamento: Aria calda 3D, Riscaldamento superiore/inferiore, Grill ventilato, Grill a superficie grande, Grill a superficie piccola, Funzione pizza, Riscaldamento inferiore, Cottura delicata, Scongelamento, Preriscaldamento, Scaldavivande, Aria calda dolce, Calore superiore/inferiore delicatamente, Air Fry
- Impostazione della temperatura 30 °C - 300 °C
- Volume interno: 71 l

**Supporto per accessori / Sistema d`estrazione:**
- 5 livelli di ripiano
- Guide telescopiche accessorio opzionale, per pirolisi

**Design**
- funzionamento TouchControl
- Anello di controllo digitale
- Cavità del forno: smaltata color antracite

**Pulizia**
- Autopulizia pirolitica
- Assistenza per la pulizia
- Interno porta interamente in vetro

**Comfort**
- Assistente forno con controllo vocale
- Display tattile TFT
- Orologio elettronico
- Suggerimento di temperatura
- Display temperatura reale
- Indicazione di preriscaldamento
- Cerniera in basso, Porta cucine SoftClose, Porta del forno con Soft Open e Soft Close
- Porta del forno con Soft Open e Soft Close
- Bosch Assist
- Funzione Air Fry
- Riscaldamento rapido
- Illuminazione interna alogena, Illuminazione forno disinseribile
- Ventilatore di raffreddamento
- Home Connect

**Accessorio:**
- 1 x Teglia da forno smaltata, 1 x Griglia combinata, 1 x Leccarda universale smaltata, 1 x Teglia Air Fry

**Ambiente e Sicurezza**
- Porta-Premium con max. 30°C (Misurata a 180 ° C la temperatura del forno / riscaldamento superiore e inferiore/ dopo 1 ora di centrale della finestra)
- Bassa temperatura della porta durante la pulizia pirolitica
- Vetro quadruplo porta CoolTouch smaltata
- Bloccare. porta elettronica
- Sicurezza bambini
- Interruttore di sicurezza per forno
- Spia di calore residuo
- Pulsante Start-/Stop
- Interruttore di contatto porta

**Informazioni tecniche**
- Lungh. cavo alimentazione: 120 cm
- Tensione: 220 - 240 V
- Potenza max. assorb. (elettr.): 3.6 kW
- Classe di efficienza energetica (acc. EU Nr. 65/2014): A+
- Consumo energetico per ciclo durante funzionamento convenzionale: 0.87 kWh
- Consumo energetico per ciclo durante funzionamento ventilato: 0.69 kWh
- Numero di cavità: 1
- Tipo di alimentazione: elettrica
- Volume della cavità: 71 l

**Sicurezza**
- Dimensioni apparecchi (AxLxP): 595 mm x 594 mm x 548 mm
- Dimensioni nicchia (AxLxP): 585 mm - 595 mm x 560 mm - 568 mm x 550 mm
- Si prega di fare riferimento alle quote d'installazione mostrate nel disegno tecnico

**Serie 8, Forno da incasso, 60 x 60 cm, Nero**
**HBG7741B1**

**Montaggio di due apparecchi sovrapposti**

**Ricambio dell'aria**

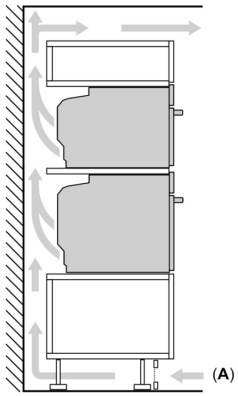


**A:** Ingresso aria ≥ 200 cm²

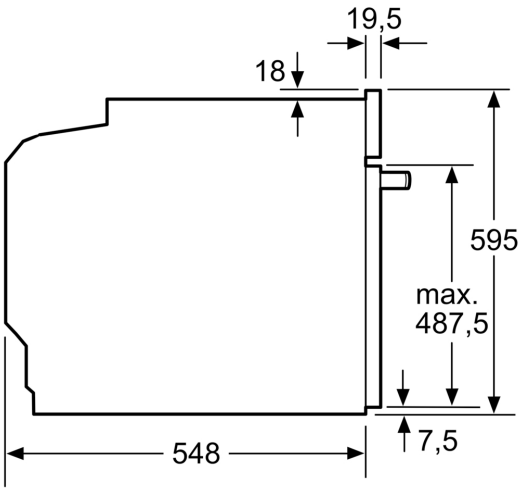


Dimensioni in mm

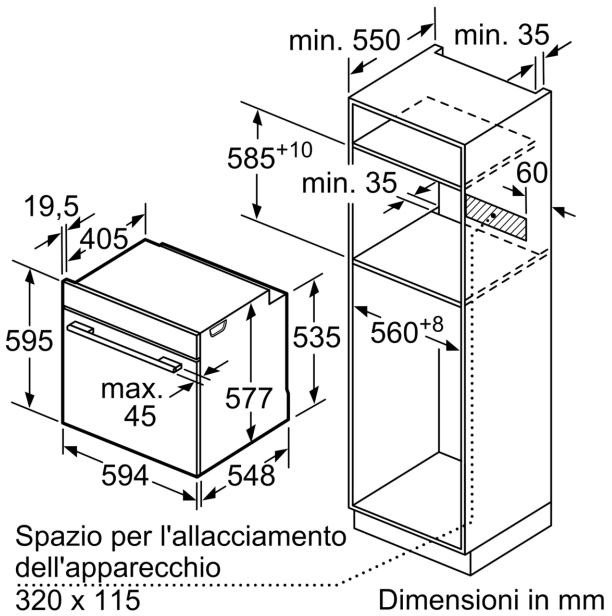


Dimensioni in mm

Dimensioni in mm
**Spessore piano di lavoro per montaggio sotto un piano cottura**
(eventualmente incl. sottostruttura)

| **Tipo di piano cottura** | rialzato | a filo |
|---|---|---|
| Piano cottura a induzione | ≥ 37 | ≥ 38 |
| Piano cottura con induzione sull'intera superficie | ≥ 47 | ≥ 48 |
| Piano cottura a gas | ≥ 30 | ≥ 38 |
| Piano cottura elettrico | ≥ 27 | ≥ 30 |

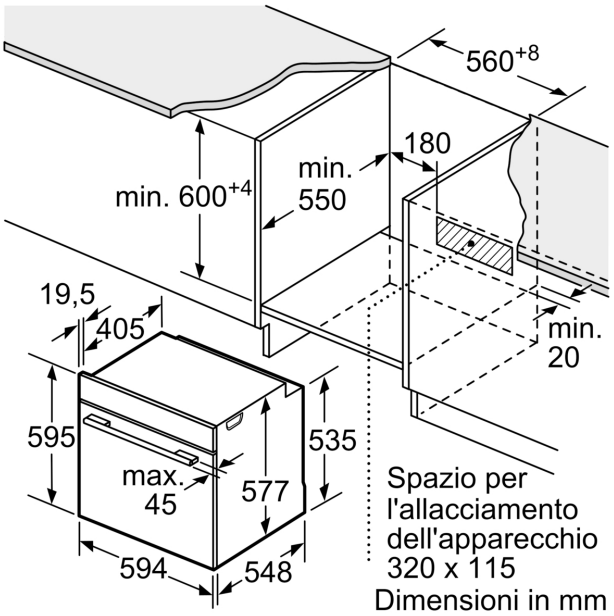
560+8
180
min.
550
min. 600+4
19,5
405
min.
20
595
535
max.
45
577
594
548
Spazio per
l'allacciamento
dell'apparecchio
320 x 115
Dimensioni in mm