SANNOVER

Manuel **utilisateur**

User **manual**

Benutzerhandbuch

Manual del **usuario**

Manual do **utilizador**

Manuale **d'uso**

Gebruikershandleiding

Podręcznik **użytkownika**

Uživatelská **příručka**

Poêle à granulés

FLAVIA

FR

FLAVIA

POÊLE À GRANULÉS ÉTANCHE

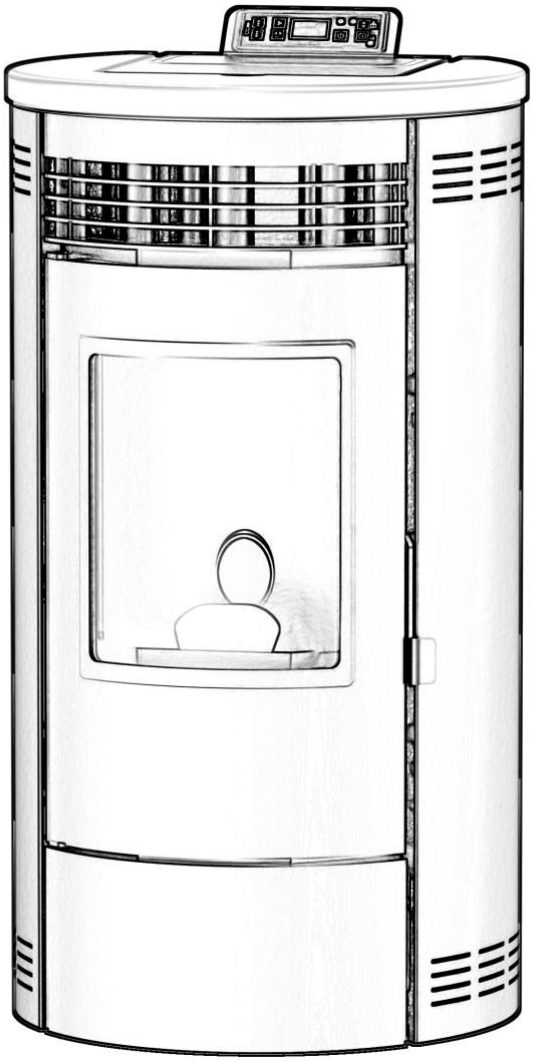

Conservez ces instructions pour toute référence ultérieure.
Veuillez lire l'intégralité de ce manuel avant d'installer et d'utiliser ce poêle à granulés de bois.
Le non-respect de ces instructions peut entraîner des dommages matériels, des blessures corporelles.

Sauvegardez ces instructions !
Installateur : ce manuel doit rester avec l'appareil !

SOMMAIRE

1. Combustible

2. Caractéristiques techniques

3. Vue éclatée

4. Installation du poêle à granulés

5. Mise en service

6. Nettoyage et maintenance

7. Résolution des problèmes

8. Schéma électrique

1. COMBUSTIBLE

Les pellets sont fabriqués à partir de déchets de bois, provenant de scieries et d'ateliers de planification, ainsi que de résidus d'opérations forestières. Ces "produits de départ" sont broyés, séchés et pressés en granulés "combustibles" sans aucun agent de liaison.

1.1 Spécifications pour les granulés de haute qualité

Valeur Calorifique : 5.3 kWh/kg

Densité : 700 kg/m^3

Humidité : Max. 8% du poids

Proportion de cendres : Max. 1% du poids

Diamètre : 5 - 6.5 mm

Longueur : Max. 30 mm

Composition : 100% bois non traité et sans ajout de liant (proportion d'écorce max. 5 %).

Conditionnement : Dans des sacs en plastique écologiquement neutre ou biologiquement dégradable, ou en papier.

Demandez à votre revendeur de poêles à granulés de bois de vous fournir des combustibles testés et une liste des fabricants de combustibles contrôlés. L'utilisation d'un combustible de mauvaise qualité ou interdit a un effet négatif sur le fonctionnement de votre poêle à granulés et peut entraîner l'annulation de la garantie et de la responsabilité du fabricant. Respectez la législation sur l'incinération des déchets. Ne brûlez que des pellets testés.

1.2 Stockage des Pellets

Afin de garantir une combustion sans problème des granulés de bois, il est nécessaire de stocker le combustible à l'abri de l'humidité.

Cet appareil n'est pas destiné à être utilisé par des personnes (y compris des enfants) dont les capacités physiques, sensorielles ou mentales sont réduites, ou qui manquent d'expérience et de connaissances, à moins qu'elles n'aient reçu une surveillance ou des instructions concernant l'utilisation de l'appareil de la part d'une personne responsable de leur sécurité. Les enfants doivent être surveillés afin de s'assurer qu'ils ne jouent pas avec l'appareil.

2. CARACTÉRISTIQUES TECHNIQUES

Le poêle à granulés est de conception avancée et dispose d'une entrée d'air frais et d'un système de ventilation individuels. La technologie de combustion par pression négative permet d'obtenir un rendement élevé et une faible quantité de cendres pendant la combustion. Il s'éteint automatiquement en cas de mauvaise combustion ou de manque de combustible. Ses avantages sont un chauffage rapide et un faible coût de combustible.

Modèle	Flavia 10	Flavia 15
Dimension (L*H*P) mm	510*940*465	580*1070*540
Dimension du carton d'exportation (mm)	560*1085*520	620*1200*580
Poids Net/Brut Kg	90/100	105/115
Puissance Absorbée kW	11.6 kW	15 kW
Puissance Nominale kW	10.3 kW	13 kW
Efficacité	88.8%	≥ 90%
Pour une Surface de m^2	60-90	90-120
Capacité du réservoir Kg	13	18
Consommation en mode Automatique (Min/Max)	8/16 kg/H	7-14 kg/H
Consommation de pellet (Min/Max)	0.8/1.8 kg/H	1.3/2.6 kg/H
Tension et Fréquence	230/50 V/Hz	230/50 V/Hz
Consommation électrique	100-400 W/H	100-400 W/H
Entrée d'air/Sortie fumée	50-80 mm	50-80 mm

3. VUE ÉCLATÉE

Le poêle est composé des éléments suivants :

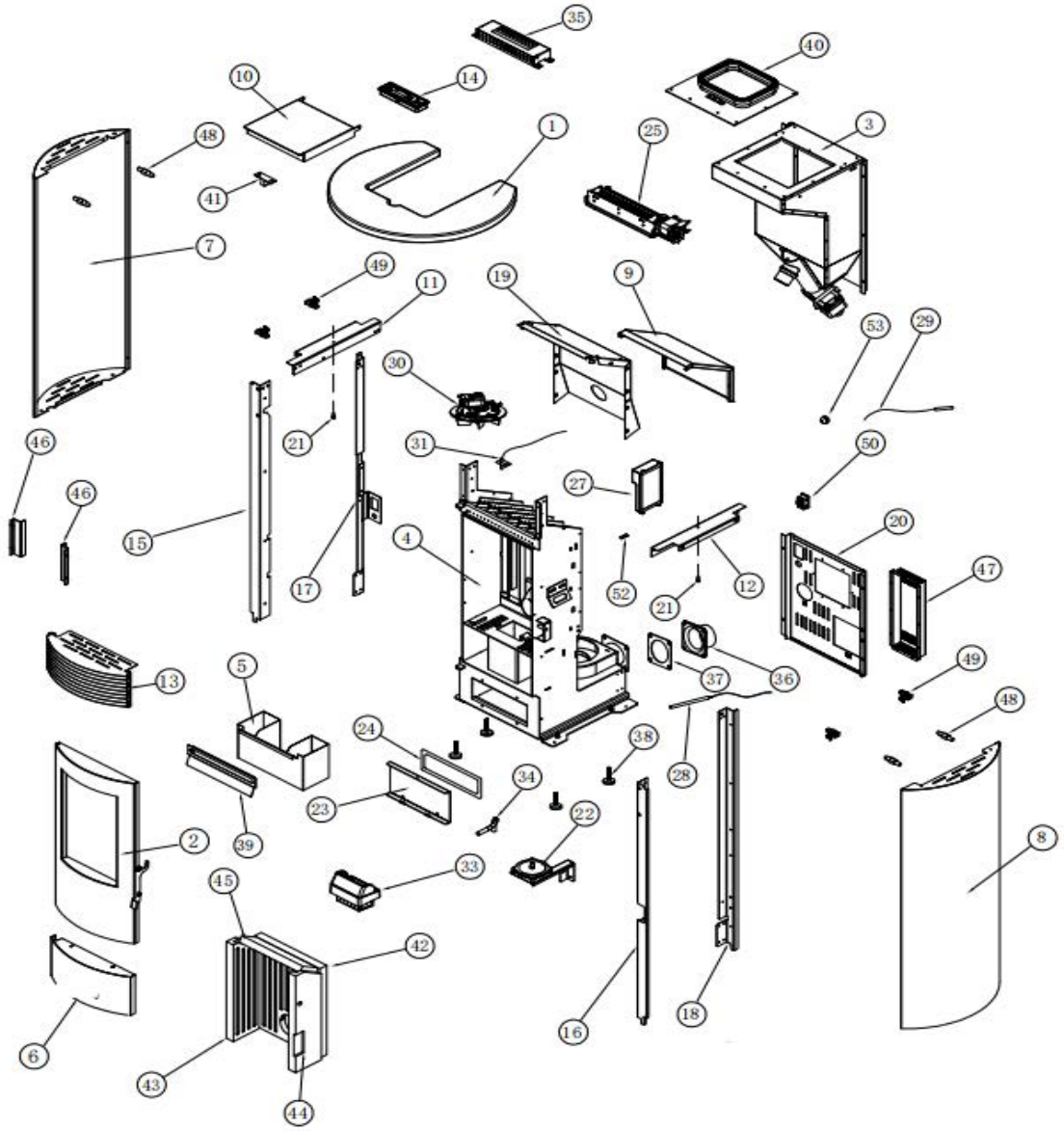

1. Capot supérieur
2. Porte
3. Réservoir à granulés
4. Chambre de combustion
5. Tiroir à cendres
6. Couvercle inférieur
7. Côté gauche
8. Côté droit
9. Couvercle chambre de combustion
10. Couvercle réservoir
11. Support gauche
12. Support droit
13. Couvercle supérieur avant
14. Écran

15-18. Pilier

19. Pare-vent

20. Panneau arrière

21. Vis

22. Pressostat

23. Couvercle de nettoyage

24. Tresse étanchéité

25. Ventilateur d'air

27. Carte principale

28. Allumeur

29. Capteur ambiant

30. Extracteur de fumée

31. Sonde fumée

33. Brasero

34. Raccord pressostat

35. Support écran

36. Raccord sonde fumée

37. Joint plat

38. Pied

39. Plaque de verre

40. Étanchéité réservoir

41. Amortisseur porte

42-45. Plaque de vermiculite

46. Tôle fixe

47. Plaque arrière

48. Clip

49. Ressort

50. Connecteur prise

52. Étiquette "terre"

53. Amortisseur caoutchouc

L'appareil de chauffage se compose principalement des éléments suivants :

1. Brasero de Combustion,
2. Extracteur de Fumée,
3. Ventilateur d'Air et Vis d'Alimentation.

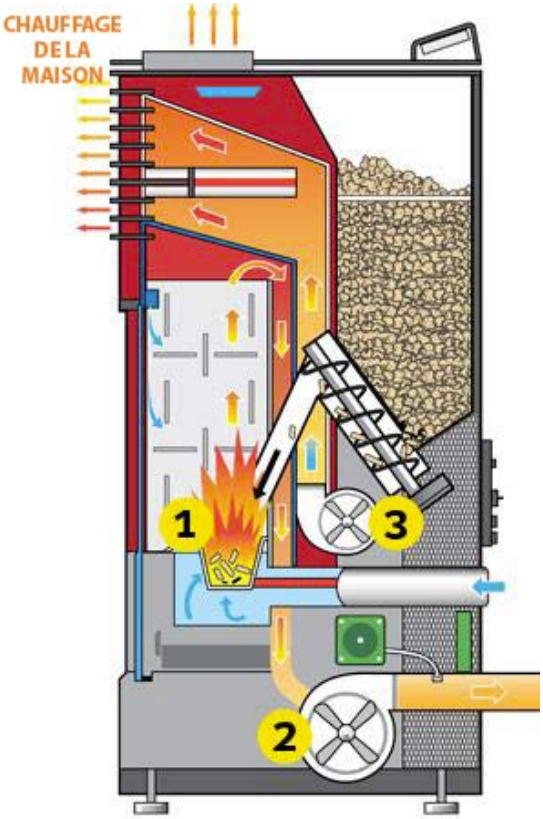

Voici une liste des principaux composants et leurs fonctions :

3.1 Allumeur (bougie d'allumage)

Le poêle est équipé d'un allumeur électrique automatique pour allumer le combustible lorsque le poêle est en mode d'allumage uniquement. L'allumeur reste sous tension pendant les huit premières minutes de la séquence d'allumage.

3.2 Pressostat

Le poêle est équipé d'un interrupteur à dépression (pressostat) de sécurité situé derrière la porte à gauche, fixé à la base. Si une dépression est créée dans le foyer par une fuite, l'ouverture de la porte avant, un conduit de fumée obstrué ou un tiroir à cendres mal fermé, le pressostat le détecte et éteint le poêle.

3.3 Vis d'alimentation et son moteur

Le moteur de la vis sans fin à 2,4 tours/minute fait tourner celle-ci pour amener les granulés dans le tube. Les granulés tombent ensuite dans un tube et dans le foyer. La vis sans fin est contrôlée par le tableau de commande lui-même par la carte principale.

3.4 Capteur de surchauffe

Ce capteur de sécurité est installé au fond de la trémie (réservoir) et éteint le chauffage s'il détecte des températures excessives (70°C).

3.5 Thermostat du ventilateur d'air ambiant

Ce thermostat est installé sur le tuyau de ventilation d'air et met en marche le ventilateur d'air ambiant lorsque le chauffage est supérieur à 40°C.

4. INSTALLATION DU POÊLE À GRANULÉS

Toutes les réglementations nationales et locales ainsi que les normes européennes doivent être respectées lors de l'installation de l'appareil.
Avant d'installer un poêle dans une pièce, sélectionnez la puissance appropriée pour pouvoir chauffer la pièce. Veuillez vérifier la zone de chauffage du poêle dans le chapitre sur les caractéristiques des poêles.

ASSEMBLEZ LE POÊLE AVANT INSTALLATION	
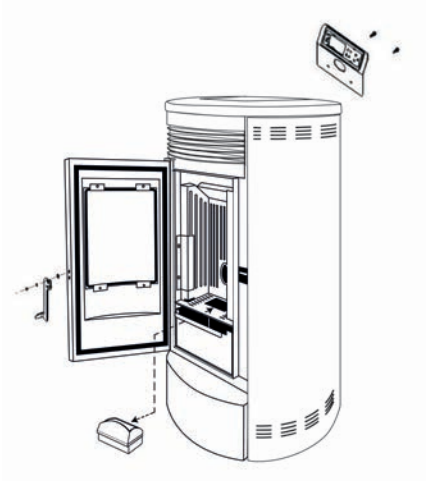	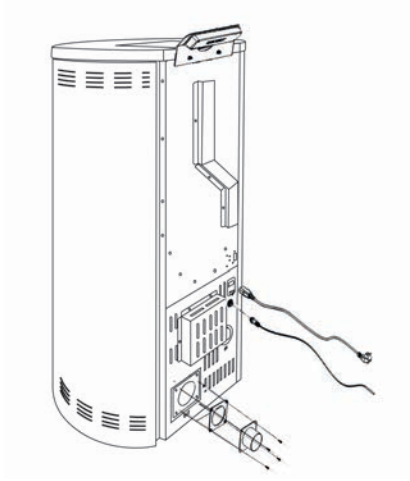

4.1 Information générale

Le poêle doit être raccordé à une cheminée homologuée pour les combustibles solides.
La cheminée doit avoir un diamètre d'au moins 80 mm.
Le système d'évacuation des fumées est basé sur une pression négative dans la chambre de combustion et une légère surpression à la sortie des fumées. Il est donc important que le raccordement au système d'évacuation des gaz de combustion soit correctement installé et étanche.

N'utilisez que des matériaux d'étanchéité résistants à la chaleur, ainsi que les bandes d'étanchéité correspondantes, le silicone résistant à la chaleur et la laine minérale.
Les travaux de montage ne doivent être effectués que par du personnel technique autorisé.

En outre, vous devez veiller à ce que le tube de fumée ne dépasse pas la section libre de la cheminée.

NOTE : Veuillez respecter les règles de réalisation en vigueur dans votre région. Contactez votre installateur pour plus d'informations à ce sujet.

4.2 Important

Veillez à ce que la longueur de la fumisterie ne soit pas trop longue.
Évitez de trop nombreux coudes pour l'écoulement des gaz de combustion vers la cheminée (se reporter aux réglementations en vigueur et ne jamais dépasser 180° d'angle de la sortie du poêle à la cheminée !!!). Si vous ne pouvez pas vous raccorder directement à la cheminée, utilisez si possible une pièce de raccordement avec trappe de nettoyage.

4.3 Exemple d'installation du poêle à granulés

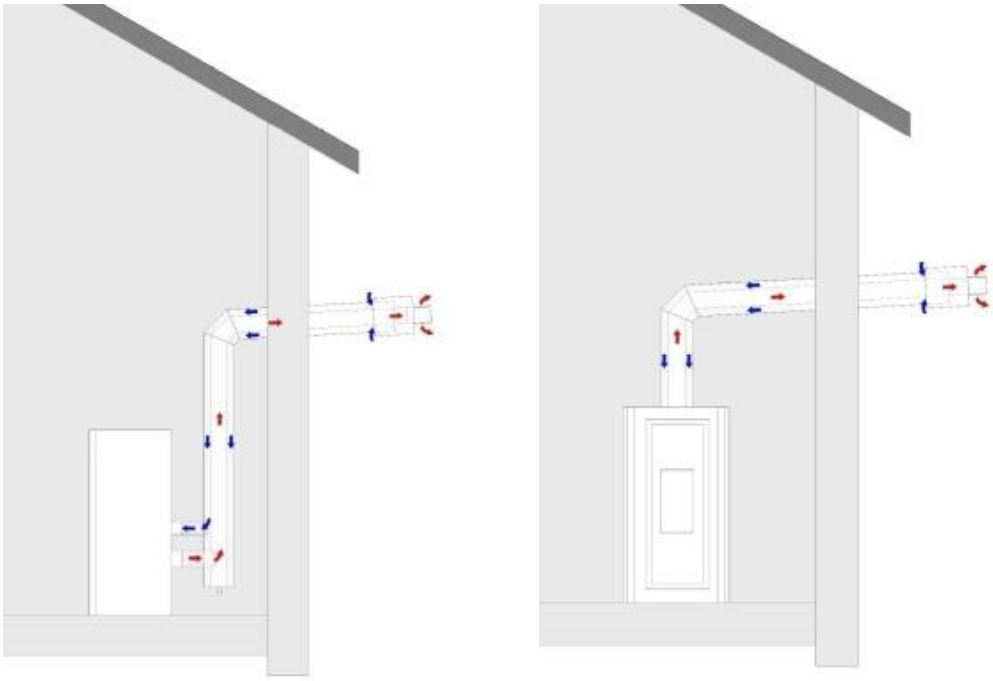

Figure 1a – Configuration avec terminal horizontal

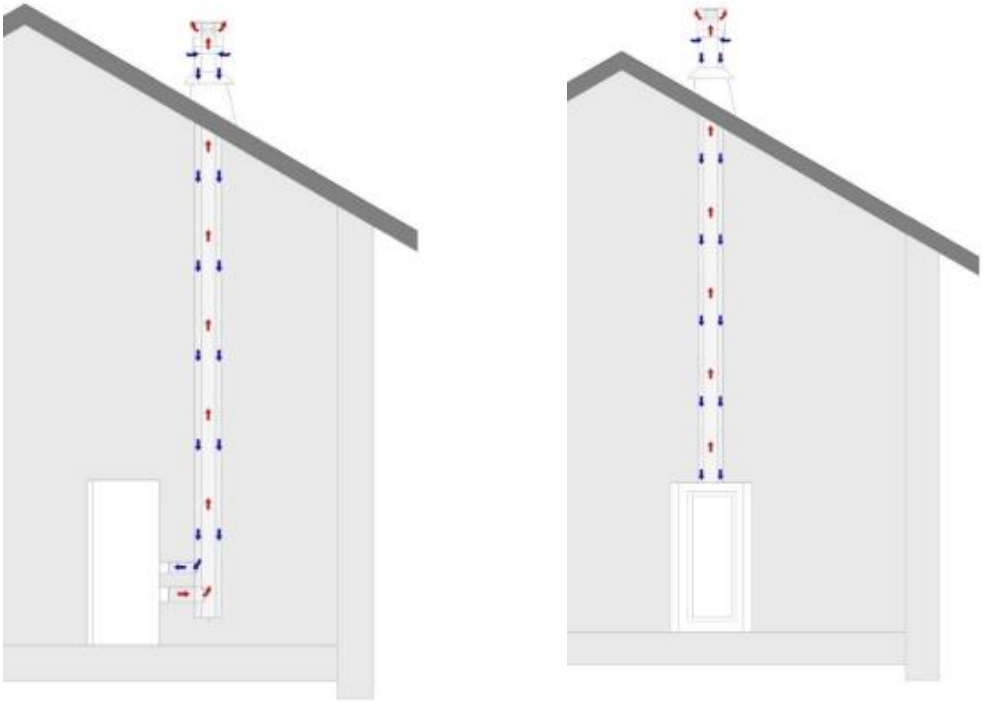

Figure 1b – Configuration avec terminal vertical

4.4 Protection du sol

Pour les sols inflammables (bois, moquette, etc.), une sous-couche en verre, en tôle d'acier ou en céramique est nécessaire.

4.5 Distances de sécurité

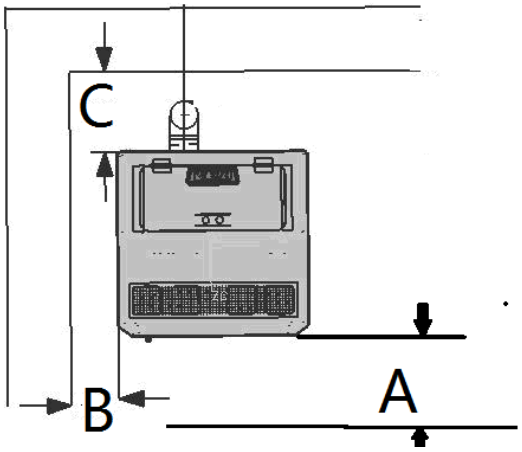

(Mesures prises de l'extérieur du poêle)

À partir d'objets non inflammables :
A > 400 mm B > 100 mm C > 100 mm
Des objets combustibles et des murs porteurs en béton armé
A > 800 mm B > 200 mm C > 200 mm

4.6 Raccordement électrique

Le poêle est livré avec un câble de raccordement d'environ 2 m de long, muni d'une fiche. Le câble doit être raccordé à une alimentation électrique de 230 V, 50 Hz. La consommation électrique moyenne est d'environ 100 watts en fonctionnement. Pendant le processus d'allumage automatique (durée 10 minutes), environ 350 watts. Le câble de raccordement doit être posé de manière à éviter tout contact avec les surfaces extérieures chaudes ou tranchantes du poêle.

4.7 Entrée d'air

Chaque processus de combustion nécessite de l'oxygène ou de l'air. En règle générale, l'air de combustion est prélevé dans l'espace de vie. Pour les poêles individuels, l'air prélevé dans l'espace de vie doit être réintroduit. Dans les maisons modernes, les fenêtres et les portes sont très étanches, ce qui signifie que l'air ne revient pas en quantité suffisante. Cette situation devient problématique en cas de ventilation supplémentaire dans la maison (par exemple dans la cuisine ou les toilettes). L'aspiration de l'air de combustion s'effectue par l'intermédiaire de la soufflerie des gaz de combustion. Des entrées d'air haute et basse doivent être réalisées pour pallier à ce problème. Les bruits d'air de combustion et d'aspiration qui en résultent sont des bruits de fonctionnement normaux qui peuvent se produire à des volumes variables en fonction du tirage de la cheminée, du niveau de rendement ou de l'encrassement de la chambre de combustion.

4.8 Alimentation en air de combustion externe

- Des tuyaux en acier, en aluminium flexible doivent être utilisés.
- Diamètre minimum de 5 cm/2 pouces.
- Pour les raccordements plus longs, le diamètre doit être augmenté d'environ 10 cm après environ 1 m.
- La longueur totale du tuyau ne doit pas dépasser 4 m environ, afin de garantir une alimentation en air suffisante et de ne pas présenter trop de coudes.

Si l'une ou plusieurs de ces conditions ne s'appliquent pas, il y aura généralement une mauvaise combustion dans le poêle, ainsi qu'une dépression d'air dans l'appartement.
Nous recommandons d'installer une grille d'aération haute et basse dans le mur à proximité du poêle pour assurer une ventilation permanente. En outre, il est possible d'extraire l'air de combustion directement de l'extérieur ou d'une autre pièce bien ventilée (par exemple, la cave).

5. MISE EN SERVICE

Toutes les réglementations nationales et locales ainsi que les normes européennes doivent être respectées lors de l'utilisation de l'appareil.
Attention : Lorsque le poêle fonctionne, ne touchez pas la face avant. Elle est extrêmement chaude !

Remarque : Lors de la première utilisation, la peinture peut être éliminée par combustion. Une odeur désagréable peut donc se dégager. Veuillez ouvrir la fenêtre et la porte pour évacuer l'odeur.

Remarque : si le nouveau poêle est utilisé pour la première fois, il est nécessaire de mettre une poignée de granulés de bois dans le Brasero avant de l'utiliser.

Note : Gardez le brasero et sa partie inférieure, le bac à cendres, propres à chaque fois que vous allumez le poêle !

Introduisez les granulés de bois dans le réservoir, puis branchez l'appareil. Le voyant On/Off s'allume alors (ce qui signifie que l'appareil est sous tension). Utiliser l'appareil conformément aux instructions de la section "Démarrage et fonctionnement".

5.1 Guide de démarrage et d'utilisation

Veuillez utiliser le poêle comme suit (voir la figure de la structure du poêle et la figure de la commande électrique) : vérifiez la brasero, la barre de la grille à pellets, le bac à cendres, puis réglez-les dans la bonne position.

5.2 Instructions d'utilisation

1. Branchez le cordon d'alimentation dans la prise située à l'arrière du poêle et appuyez sur l'interrupteur à bascule rouge ON/OFF situé au-dessus.
Le poêle a été mis en marche avec succès sur ON.

Connecteur Alimentation + Interrupteur ON/OFF

Note : Pour empêcher le poêle de fonctionner, éteignez l'interrupteur rouge situé en bas, à l'arrière du poêle.

2. Assurez-vous que les joints du tiroir à cendres et de la porte sont en bon état. Fermez bien le tiroir à cendres et les portes, et vérifiez que tous les panneaux latéraux sont correctement installés.

Note : Utilisez seulement et uniquement le braséro spécifique à votre modèle de poêle !!!

3. Ouvrez le réservoir. Assurez-vous que la quantité de granulés est suffisante pour répondre à vos besoins de chauffage. Fermez le réservoir.

4. Appuyez et maintenez 3 secondes la touche Marche/Arrêt. Le poêle va démarrer automatiquement les cycles suivants :

· Cycle de Nettoyage : Le brasero est ventilé pour évacuer la poussière, les cendres.

· Préparation à l'Allumage : Les granulés seront transportés du réservoir dans le braséro par la vis sans fin. Cette opération peut prendre de 5 à 15 minutes selon le modèle de poêle.

· Cycle d'Allumage : L'allumeur fonctionne pendant tout le cycle d'allumage et pendant quelques minutes après que le poêle se soit stabilisé et commence à brûler les granulés dans le foyer. Le poêle reste en cycle d'allumage jusqu'à ce que la température des fumées atteigne la température réglée.

· Cycle de Stabilisation : L'appareil de chauffage s'ajuste pour régler avec précision la puissance du poêle à la température souhaitée. La stabilisation se poursuit jusqu'à ce que le poêle atteigne la température souhaitée par le thermostat.

Le poêle est désormais en fonctionnement.

5.3 Mise à l'arrêt du poêle

Note : Le poêle peut être éteint, quel que soit le cycle indiqué sur l'écran d'affichage, en appuyant sur la touche Marche/Arrêt et en le maintenant enfoncé pendant deux secondes. Une fois que l'écran d'affichage indique que le poêle est dans le cycle de stabilisation, appuyez à nouveau sur le bouton d'alimentation et le poêle entrera dans le cycle de refroidissement, comme indiqué sur l'écran d'affichage.

ATTENTION : APRÈS LE CYCLE DE REFROIDISSEMENT, LE POÊLE COMMENCE AUTOMATIQUEMENT À S'ALLUMER.

1. Appuyez sur la touche Marche/Arrêt sur l'écran. Le poêle commence à démarrer en automatique à travers les étapes suivantes :

• **Mise hors tension :** Tout combustible restant dans le brasero continuera à brûler et à produire de la chaleur et des flammes. Au bout de 5 à 8 minutes, le foyer ne devrait plus contenir de combustible. L'échangeur de chaleur peut alors commencer à refroidir.

• **Au revoir :** Ce message à l'écran indique que le poêle a refroidi.

Le poêle a été éteint avec succès.

MINIMISER LA FORMATION DE CRÉOSOTE (MACHEFER)

Voir "ENTRETIEN" à la page 19 pour une explication de la formation et de l'élimination de la créosote. Pour ralentir la formation de créosote, ne brûlez que les combustibles recommandés.

5.4 Élimination des cendres

Attention : les braises peuvent être masquées par les cendres. Manipuler les cendres avec des outils adéquats pour entretenir le feu, jamais directement avec les mains, porter des vêtements ignifugés et des lunettes de protection.

Les cendres doivent être placées dans un récipient métallique muni d'un couvercle hermétique.

1. Les autres déchets ne doivent pas être placés dans les conteneurs à cendres.
2. Le récipient fermé contenant les cendres doit être placé sur un sol incombustible ou sur le sol, à l'écart de tout matériau combustible, en attendant l'élimination finale.
3. Les résidus minéraux du bois (environ 1 à 2 %) restent dans les cendres et constituent un excellent engrais naturel pour toutes les plantes de jardin. Avant d'enterrer les cendres dans le sol ou de les disperser localement, il convient de les conserver dans le récipient fermé jusqu'à ce que toutes les cendres aient complètement refroidi et qu'elles aient été "éteintes".

5.5 Mise en marche / arrêt

L'allumage et l'extinction du chauffage s'effectuent à l'aide de la touche ON/OFF.

Après la mise en marche, le message "NETTOYAGE" s'affiche d'abord, afin de nettoyer le brasero.

De la même manière, appuyez, puis à la période d'extinction, le message indique :

Lorsque la température du poêle est suffisamment froide, la phrase "AU REVOIR" s'affiche.

La phase d'allumage, qui dure environ 5 à 15 minutes, est nécessaire pour que la résistance porte les pellets à la température d'allumage (qui dépend du poêle).
Troisièmement, au cours de cette phase, les opérations de vérification de la cheminée sont effectuées et les pellets sont chargés dans le Brasero. La phase successive sera indiquée par l'inscription "Allumage". Cet état est maintenu jusqu'à ce que la température des fumées ne dépasse pas le seuil prévu.

Lorsque la phase d'allumage est terminée, quelques minutes sont nécessaires pour la stabilisation de la flamme. Cette phase est indiquée par le message "STABILISATION" qui se termine après quelques minutes.

!! ATTENTION !!

Pendant la phase d'extinction du poêle et de refroidissement de l'échangeur, il n'est normalement pas permis de rallumer le poêle jusqu'à la fin de l'opération, cet état est mis en évidence par le message 'ARRÊT'.

5.6 Variation de la puissance

En fonction du besoin de chauffage, la quantité de combustible peut être réglée par l'intermédiaire de la Touche + ou -. Par exemple :

Appuyez sur la touche , la quantité de combustible est modifiée, l'écran affiche la Valeur de puissance sélectionnée.

PUISSANCE MINIMUM M4	**PUISSANCE BASSE M3**
PUISSANCE MOYENNE M2	**PUISSANCE MAXIMUM M1**

5.7 Vérifier la température

Appuyez sur la touche vous permet de contrôler la température réglée. R est la température de la pièce, S est la température des Fumées, P est la température de Protection.

Par exemple :

La Température Ambiante est de 27°C ou °F.
La Température des Fumées est de 28°C ou °F.
La Température de Protection est de 30°C ou °F.

5.8 Sélection automatique et manuelle

Appuyez sur la touche , le voyant orange indique la Marche ou l'Arrêt. Si le voyant est allumé, cela signifie que le programme automatique est sélectionné. Dans le cas contraire, il s'agit d'un programme manuel (référence à la partie 5.21).

5.9 Réglage de la température

Appuyez sur la touche , sur l'écran, la température est sélectionnée et modifiée.

5.10 Mode ECO

Si la température ambiante dépasse la température souhaitée, le poêle s'éteint automatiquement (Eco1) ou passe à la puissance minimale (Eco2) afin d'économiser de l'énergie.

Lorsque la température ambiante descend en dessous de la température souhaitée (3°C), il se rallume automatiquement ou revient au niveau de puissance précédent. Nous verrons plus loin comment sélectionner ces deux fonctions.

Appuyez et maintenez pendant 3 secondes l'appui sur la touche pour rentrer dans les réglages techniques, en appuyant plusieurs fois sur la touche pour accéder aux paramètres M1 à M6.

5.11 Réglage de la vitesse du ventilateur de combustion et du ventilateur d'air

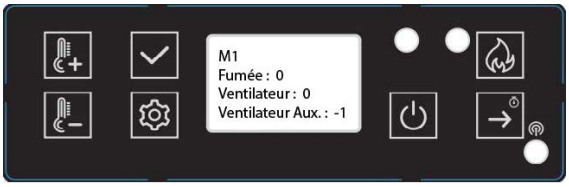

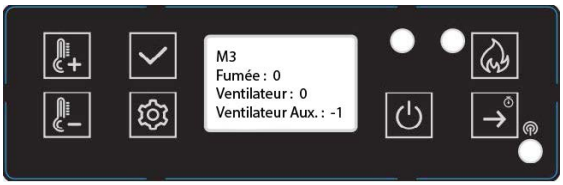

S = FUMÉE (EXTRACTEUR) F = VENTILATEUR (SOUFFLERIE) Auxfan = Pas de Fonction.

Appuyez sur la touche pour vous déplacer de “S 0” à “F 0”, appuyez sur la touche pour modifier la vitesse.
Les deux peuvent être réglés de 20 à -20. Normalement, le réglage d'usine est 0.
20 est le maximum et -20 est le minimum.

Appuyez sur la touche pour sauvegarder les paramètres modifiés et allez à M2, et M3, et M4, comme suit :

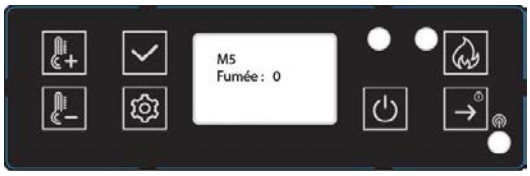

Après M4, c’est M5, cette valeur est liée à la vitesse du ventilateur d'extraction de l'étape "Nettoyage". La plage de réglage est comprise entre 20 et -20, après c’est M6. Cette valeur est liée à la vitesse du ventilateur d'extraction de la phase "Alimentation", "Allumage" et quelques minutes de la phase "Stabilisation". La plage de réglage est également comprise entre 20 et -20.

Appuyez et maintenez pendant 3 secondes , puis appuyez et choisir le réglage, puis en maintenant appuyé pour sélectionner le nettoyage, le mode ECO, Unités, Bip de touche, Rétro-éclairage, Langue, Réglage horloge, Retour Réglage Usine et la version du poêle.

5.12 Réglage du nettoyage

“Après X S, tous les X M ” signifie l'heure du nettoyage pendant l'opération. Appuyez sur la touche pour ajuster. Par exemple : Pendant : 20S toutes les 60M. Cela signifie que toutes les 60 minutes, le nettoyage se fait en 20 secondes, appuyez sur la touche pour passer au menu suivant.

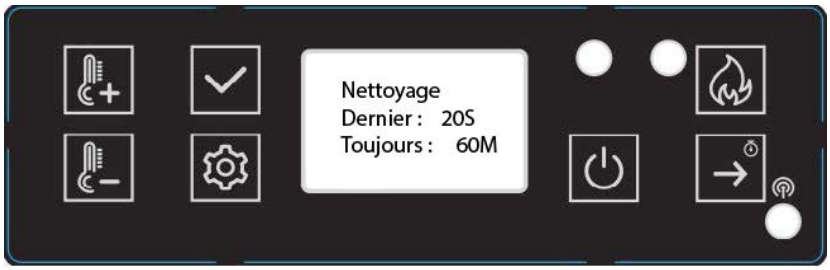

5.13 Réglage du mode ECO

Appuyez sur la touche pour sélectionner ECO1 ou ECO2. Le réglage Usine est ECO2.

L'appui sur la touche passe au menu suivant :

5.14 Sélectionner les unités

Appuyez sur la touche pour sélectionner l'unité de température puis appuyez sur la touche pour passer au menu suivant.

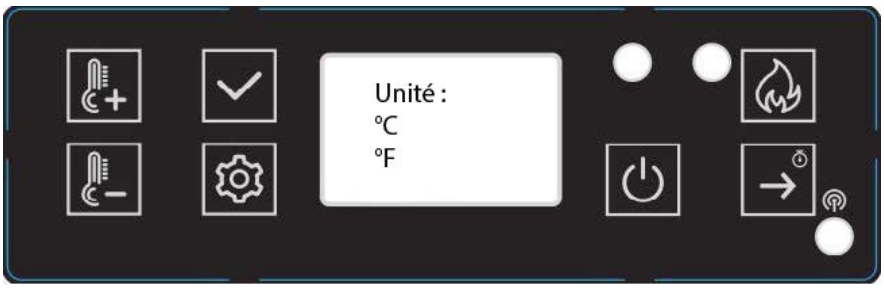

5.15 Son de touche

Appuyez sur la touche pour sélectionner beeb On ou Off, ensuite appuyez sur la touche pour passer au menu suivant :

5.16 Réglage rétro-éclairage

Appuyez sur les touches pour régler la valeur. Après appuyez sur la touche pour passer au menu suivant :

5.17 Choix de la langue

Appuyez sur les touches pour choisir la langue. Après appuyez sur la touche pour passer au menu suivant :

5.18 Réglage horloge

Appuyez sur les touches pour choisir le jour de la semaine.

Puis appuyez pour sélectionner l'heure. Appuyez sur les touches pour modifier l'heure.

Appuyez sur la touche pour sélectionner la date. Appuyez sur les touches pour modifier la date. Ensuite appuyez sur la touche pour passer au prochain réglage.

5.19 Retour réglage usine

Appuyez sur la touche pour choisir le retour aux réglages usine. Oui : valide le retour en réglage usine. Non : garde les valeurs modifiées.

5.20 Version du poêle

Appuyez sur la touche pour afficher le numéro de série. Après avoir appuyez sur la touche revient au menu principal.

Cela signifie que la version de l'écran est MV20 et que la version de la carte mère est MV20.

5.21 Réglage programme

Appuyez sur la touche , le texte suivant apparaît sur l'écran.

- Appuyez et maintenez la touche , puis appuyez sur la touche pour choisir le réglage des programmes.

Cette fonction permet de programmer l'appareil pour une programmation hebdomadaire, en associant l'allumage et l'extinction à des horaires préétablis. Vous pouvez programmer l'allumage et l'extinction quotidiens pour toute la semaine. En appuyant sur la touche , vous pouvez choisir le jour de la semaine. Appuyer sur les touches .

Pour choisir les heures, appuyer sur la touche pour choisir les heures de marche ON ou arrêt OFF. Le plus bas signifie éteint, le plus haut signifie allumer.

5.22 Test

- Appuyez et maintenez pendant 3 secondes , puis appuyez sur la touche pour choisir les éléments de test.

Appuyez sur la touche pour choisir test de l'allumeur, vous contrôlez ainsi le bon fonctionnement de l'allumeur.

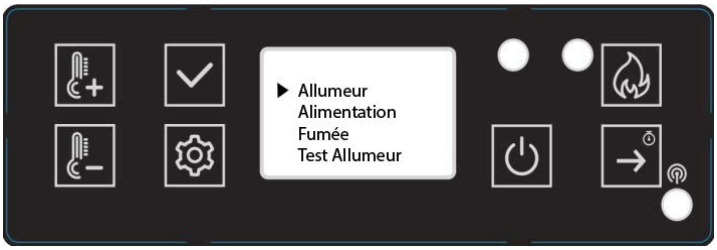

Test d'alimentation pour vérifier si le moteur de la vis sans fin fonctionne normalement.

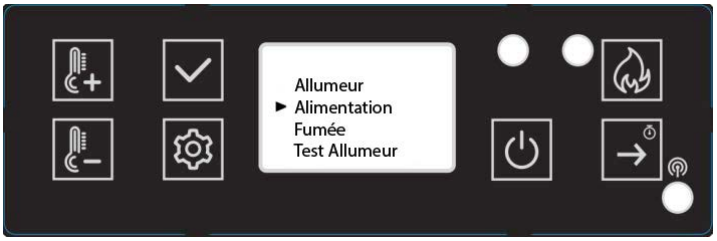

Test de fumée pour vérifier si le moteur à fumée fonctionne normalement.

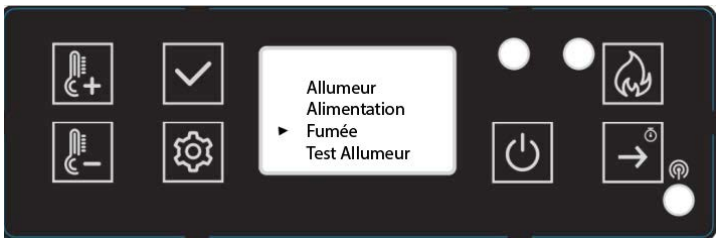

5.23 Sécurité

ABSENCE D'ALIMENTATION ÉLECTRIQUE

Après la coupure de courant, l'écran affiche E7. En cas de coupure de courant de courte durée, vous pouvez revenir manuellement à la "stabilisation" en effaçant le message E7 à l'aide du bouton "OK", en redémarrant le poêle et en continuant d'appuyer sur le bouton "ON" pendant 3 secondes.

En cas de panne de courant, une petite quantité de fumée peut être émise. Ce phénomène ne dure pas plus de trois à cinq minutes et ne présente aucun risque pour la sécurité.

<u>PRISE D'ALIMENTATION</u> (contient le fusible principal)
ARRÊT ÉLECTRIQUE EN CAS DE SURINTENSITÉ
L'appareil est protégé contre les surintensités par un fusible principal (à l'arrière de l'appareil).
Voici une liste des principaux composants et de leurs fonctions.

- **ALLUMEUR**

Le POÊLE est équipé d'un allumeur automatique pour allumer le combustible lorsque le poêle est en mode d'alimentation et d'allumage.

- **PRESSOSTAT**

Le POÊLE est équipé d'un pressostat situé derrière la porte gauche, fixé à la base. Si une dépression est créée dans la chambre de combustion par une fuite, l'ouverture de la porte avant, un conduit de fumée obstrué ou un tiroir à cendres non scellé (sur certains modèles), le pressostat le détecte et fait passer le poêle en mode d'arrêt en affichant E5.

- **VIS ET MOTEUR DE VIS**

Le moteur de la vis sans fin à 2,4 tours/minute fait tourner celle-ci, emmenant les granulés dans le tube de la vis sans fin. Les granulés tombent ensuite dans un tube et dans le foyer. Le moteur de la vis sans fin est contrôlé par le tableau de commande.

- **CAPTEUR DE TEMPÉRATURE POUR LA SURCHAUFFE**

Un thermostat de sécurité éteint automatiquement le poêle en cas de surchauffe. Une fois que le poêle a refroidi, il affiche E6. La poursuite ou non de l'opération de chauffage dépend des braises restantes dans le brasero. Après avoir supprimé le code d'erreur à l'aide de la touche "OK", si le poêle ne se rallume pas lorsque l'alimentation en combustible est rétablie, le programme de fin de fonctionnement (nettoyage, phase de retard) est exécuté. Le poêle doit être rallumé en fonction du mode préréglé.

ATTENTION : En cas de surchauffe, des travaux d'entretien ou de nettoyage doivent être effectués.

- **FONCTION DE LA SONDE DE TEMPÉRATURE**

Si le poêle se refroidit en dessous d'une température minimale, il s'éteint. Cet arrêt peut également se produire si le préchauffage est trop lent.

6. NETTOYAGE ET MAINTENANCE

ATTENTION : N'intervenez sur le poêle que lorsque la fiche secteur a été retirée de la prise.

Pendant le montage, ne laissez pas tomber d'objets (vis, etc.) dans le réservoir de combustible, ils pourraient bloquer la vis sans fin et endommager le poêle.

Votre poêle doit être éteint et avoir refroidi avant toute intervention.

Si vous ne nettoyez pas cet appareil, la combustion sera mauvaise et la garantie de votre poêle sera annulée.

La fréquence à laquelle votre poêle doit être nettoyé ainsi que les intervalles d'entretien dépendent du combustible que vous utilisez. Un taux d'humidité élevé, des cendres, de la poussière et des copeaux peuvent plus que doubler les intervalles d'entretien nécessaires. Nous tenons à rappeler que vous ne devez utiliser que des granulés de bois testés et recommandés comme combustible.

Poignée de manœuvre

Votre nouveau poêle à pellets est équipé d'une poignée qui sert à ouvrir ou à fermer la porte du foyer. Veuillez utiliser cette poignée pour :

● Nettoyer le brasero : bien enlever les résidus de combustion.

Le granulé comme engrais

Les résidus minéraux du bois (environ 1 à 2 %) restent dans la chambre de combustion sous forme de cendres. Cette cendre est un produit naturel et constitue un excellent engrais pour toutes les plantes du jardin. Cependant, les cendres doivent d'abord être vieillies et "éteintes".

ATTENTION : Des braises peuvent être cachées dans les cendres - ne les videz que dans des récipients métalliques.

6.1 Nettoyage du brasero

Attention : Nettoyez le brasero tous les jours.

Veillez à ce que les cendres ou le mâchefer n'obstruent pas les orifices d'alimentation en air. Le brasero peut être facilement nettoyé à l'intérieur du poêle. Après avoir retiré le brasero, la zone située en dessous peut être nettoyée à l'aide d'un aspirateur.

Si le poêle est chauffé en continu, il doit être éteint deux fois en l'espace de 24 heures pour nettoyer le brasero (risque de retour de flamme).

Attention : uniquement à froid, lorsque les braises sont éteintes !

Vérifier que le braséro est correctement placé.

6.2 Nettoyage de la vitre de la porte

La meilleure façon de nettoyer la vitre de la porte est d'utiliser un chiffon humide avec une petite quantité

de cendres provenant de la chambre de combustion. Les saletés tenaces peuvent être éliminées à l'aide d'un nettoyant spécial que vous pouvez vous procurer auprès de votre revendeur spécialisé.

6.3 Nettoyage de l'échangeur de chaleur

Le nettoyage des conduits de fumée doit être effectué au moins une fois par an. La combustion de granulés à haute teneur en cendres peut nécessiter un nettoyage plus fréquent. Nettoyez ces passages uniquement lorsque le poêle et les cendres sont froids. N'aspirez pas de braises incandescentes ! De chaque côté du poêle se trouvent deux couvercles d'accès (voir l'image ci-dessous) qui peuvent être retirés en dévissant les deux vis à tête cylindrique de 5/32". Insérez une brosse de nettoyage dans les ouvertures pour décoller toute accumulation de cendres et utilisez un aspirateur pour enlever celle-ci. Réinstallez les couvercles une fois le nettoyage terminé. Deux autres accès sont situés derrière le tiroir à cendres.

Retirez le tiroir à cendres (voir la page précédente) et desserrez les deux vis à tête cylindrique de 5/32 indiquées comme D dans le dessin ci-dessous. Faites pivoter les couvercles sur les trous d'accès et utilisez une brosse et un aspirateur pour nettoyer les cendres. Faites pivoter les couvercles sur les trous et serrez les vis. Vue avant de la cavité du tiroir à cendres avec le tiroir à cendres retiré.

6.4 Comment nettoyer le poêle

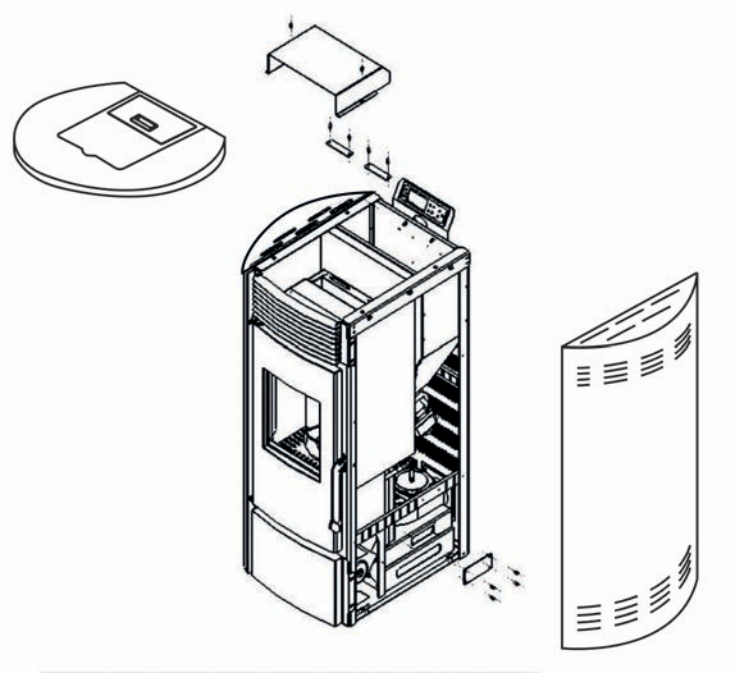

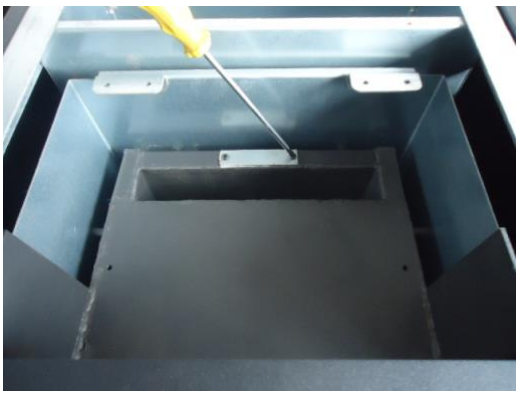

6.5 Nettoyage du ventilateur d’air

Pour nettoyer le ventilateur d’air, débranchez le cordon d'alimentation du poêle de la prise électrique. Retirez les panneaux latéraux et le panneau arrière (pour tous les modèles). Un aspirateur peut être utilisé pour enlever toute accumulation de poussière sur les turbines de la soufflerie ou à l'intérieur du conduit de la soufflerie. Veillez à ne pas endommager les turbines de la soufflerie pendant le nettoyage.

6.6 Nettoyage du tuyau d'aération

Suie et cendres volantes : Élimination

Les produits de combustion contiennent de petites particules de cendres volantes qui s'accumulent dans le système d'évacuation des fumées et limitent l'écoulement des gaz de combustion. Une combustion incomplète, comme celle qui se produit lors du démarrage, de l'arrêt ou d'un mauvais fonctionnement du chauffage, entraîne la formation de suie qui s'accumule dans le système d'évacuation des fumées. Celui-ci doit être inspecté au moins une fois par an afin de déterminer si un nettoyage est nécessaire. Nettoyez le conduit si nécessaire.

Calendrier de nettoyage requis en fonction du nombre de sacs brûlés :
Brasero = 10 sacs
Cendrier = 50 sacs
Extracteur = 100 sacs
Ventilateur = 100 sacs

NOTE : Le calendrier de nettoyage varie en fonction de la qualité des granulés utilisés. Et de la quantité brûlée. Les granulés à haute teneur en cendres nécessitent un nettoyage plus fréquent.

7. RÉSOLUTION DES PROBLÈMES

7.1 Comment remplacer la bougie et le système de vis sans fin

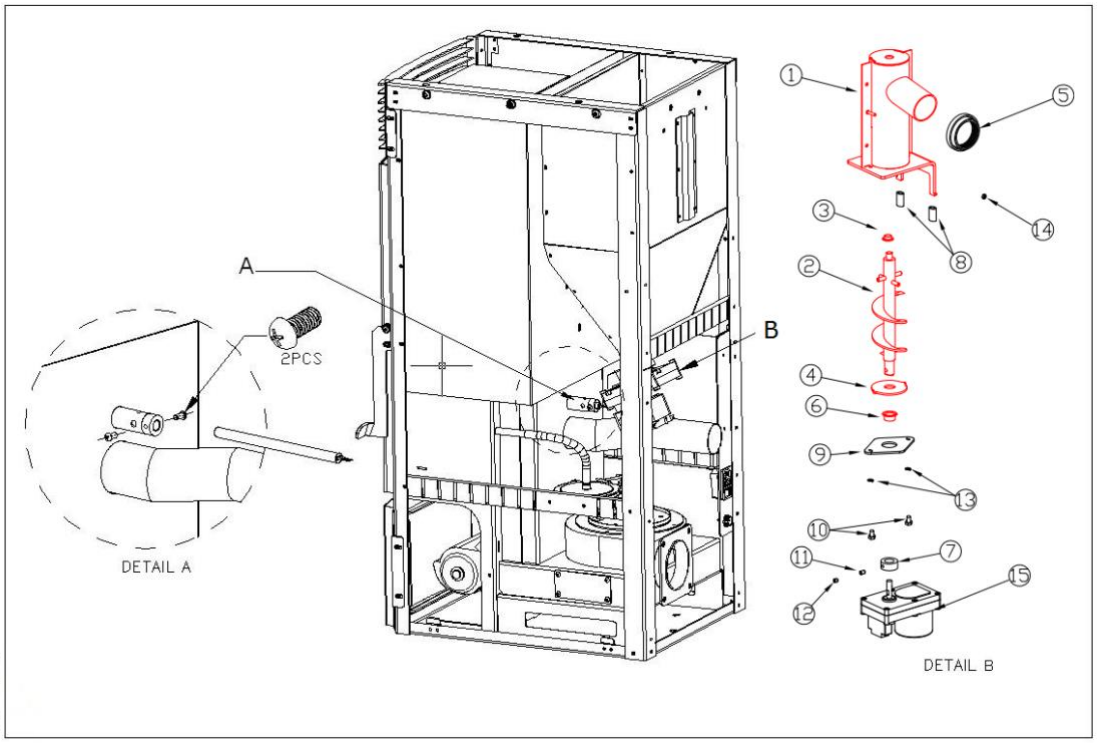

SANNOVER

7.2 Comment remplacer le ventilateur d'air

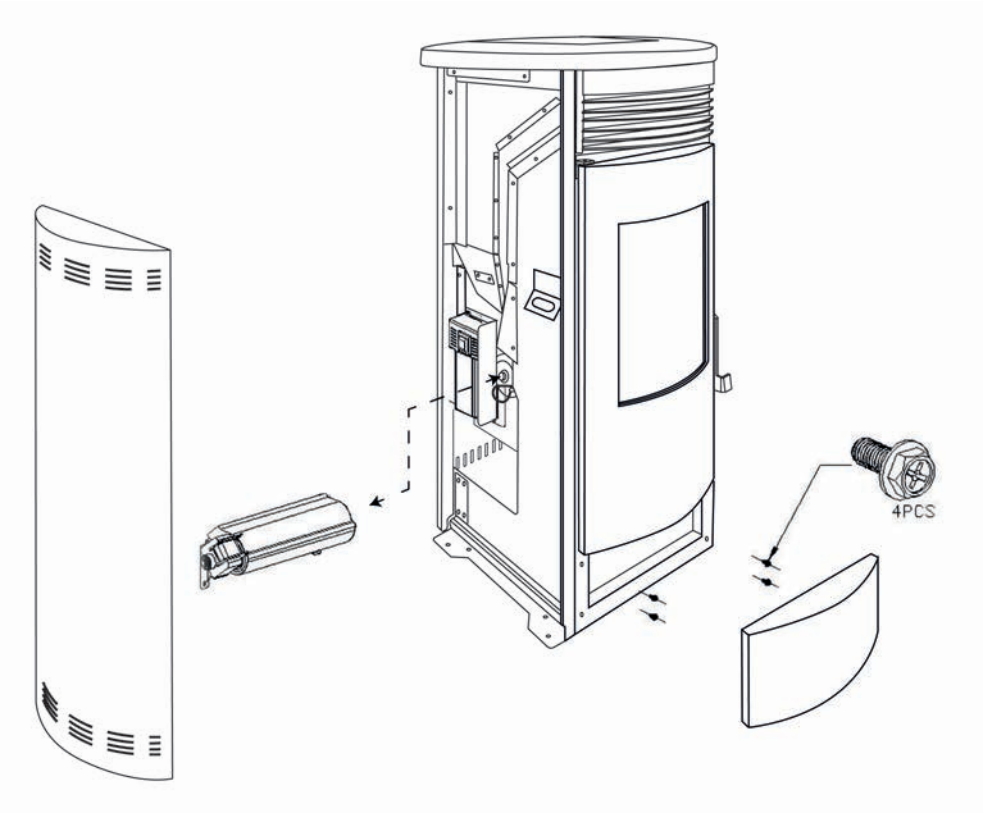

7.3 Comment remplacer le ventilateur de combustion

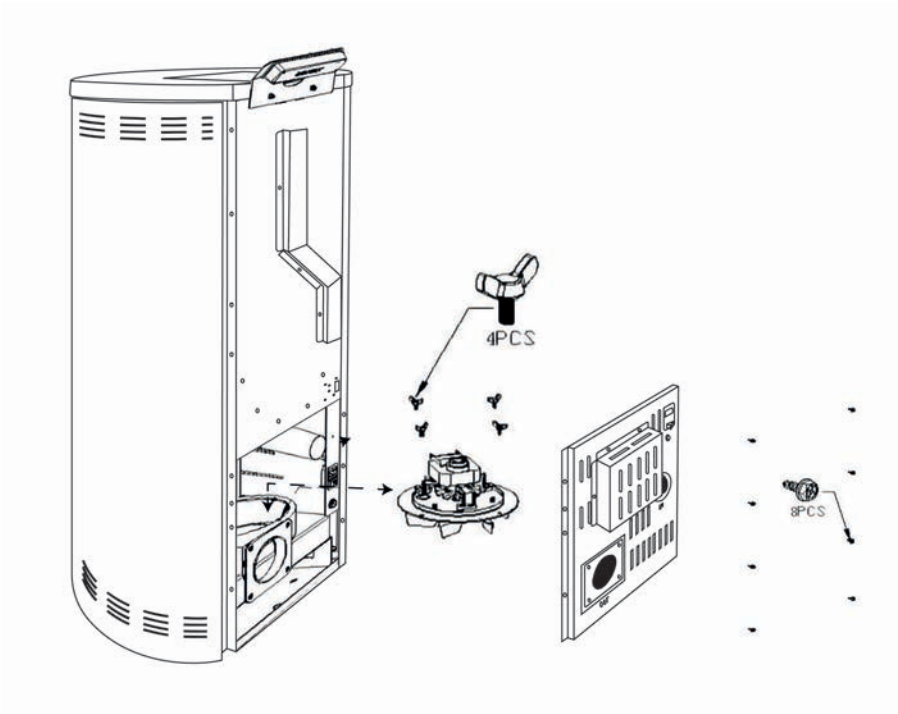

7.4 Erreurs et solutions

Les problèmes généraux, les causes possibles et les solutions sont les suivants. Après avoir résolu les problèmes, redémarrez le poêle :

CODES ERREUR	CAUSE	SOLUTION
E1	La température des gaz d'échappement est inférieure à 40-45°C, le fonctionnement a été interrompu et le feu a été arrêté.	1. Contrôlez la présence de Granulé dans le réservoir. 2. Vérifiez que le moteur de la vis sans fin n'est pas endommagé et qu'il est capable de remplir le foyer de combustible.
E2	Allumage Échoué.	1. Vérifiez qu'il n'y a pas de mache fer dans le braséro 2. Vérifiez que le braséro est correctement placé dans le support et que l'allumeur n'est pas obstrué. 3. Vérifiez que la sonde de fumée, situé à côté du ventilateur de combustion, n'est pas endommagées 4. Contrôlez l'allumeur.
E42	Mauvaise dépression détectée (situé derrière la porte gauche, fixé à la base).	1. Vérifiez que la porte, et le cas échéant le tiroir à cendres, ont été correctement fermés. 2. Vérifiez que rien n'obstrue le conduit d'évacuation. 3. Vérifiez que le ventilateur de combustion fonctionne.
E6	Défaut au niveau du capteur de haute température (situé sous la trémie à granulés).	1. Contrôlez que le capteur n'est pas abîmé. 2. La température du capteur est trop élevée. Le poêle ne fonctionne pas correctement. Appelez le service clientèle.
E7	Panne de courant.	Appuyez sur le bouton de validation pour effacer le code d'erreur. Redémarrez ensuite le poêle.
E9	Pas de Granulés dans le réservoir	1. Remplir le réservoir de Granulés
E20	Défaut du capteur d'échappement.	Le remplacer.
ESC1	Court-Circuit de la sonde de température #1.	1. Contrôlez le câble et le raccordement. 2. Contactez le Service Technique.
ESO1	Coupure de la sonde de température #1.	1. Contrôlez le câble et le raccordement. 2. Contactez le Service Technique.
ESC2	Court-Circuit de la sonde de température #2.	1. Contrôlez le câble et le raccordement. 2. Contactez le Service Technique.
ESO2	Coupure de la sonde de température #2.	1. Contrôlez le câble et le raccordement. 2. Contactez le Service Technique.
ESC3	Court-Circuit de la sonde de température #3.	1. Contrôlez le câble et le raccordement. 2. Contactez le Service Technique.
ESO3	Coupure de la sonde de température #3.	1. Contrôlez le câble et le raccordement. 2. Contactez le Service Technique.

7.5 Symptôme et solution

SYMPTÔME	CAUSE	SOLUTION
Le poêle ne s'allume pas.	Interrupteur d'alimentation éteint.	Mettez l'interrupteur en marche.
	Cordon d'alimentation déconnecté.	Enfoncez fermement le cordon d'alimentation dans l'appareil.
	Fusible.	Remplacez le fusible.
La soufflerie ne s'allume pas. Le ventilateur ne se met pas en marche pendant le cycle de nettoyage.	C'est normal.	Il n'y a pas de problème, le ventilateur ne se met pas en marche avant le cycle de stabilisation.
Le ventilateur ne se met pas en marche pendant le cycle de stabilisation.	Pas d'alimentation électrique.	Contrôlez l'alimentation électrique et les raccordements.
	Régulation non connectée électriquement.	Assurez-vous que tous les connecteurs de la régulation soient connectés.
	Sonde de fumée.	Remplacez la sonde de fumée.
Pendant le fonctionnement, y compris la phase d'allumage, la vis sans fin ne remplit pas le foyer de granulés.	Pas de granulés dans le réservoir.	Remplir le réservoir de granulés.
	Moteur de Vis ou Vis bloqués.	1. Débranchez l'appareil afin qu'il ne démarre pas brusquement, puis débloquez la vis. 2. Vérifiez que la vis sans fin n'est pas bloquée. Si c'est le cas, éliminez la cause du blocage. 3. Vérifiez que la vis est bien solidaire du moteur.
Trop de combustible dans le foyer. Le combustible ne peut pas être complètement brûlé.	La vitesse d'alimentation est supérieure à ce que la combustion peut supporter.	1. Augmenter la vitesse du ventilateur de combustion ou diminuer l'alimentation.
Il n'y a pas assez de combustible dans le foyer.	La vitesse d'alimentation est trop faible pour supporter le taux de combustion.	1. Diminuer la vitesse du ventilateur ou diminuer le taux de combustion.
Une fois le feu allumé, le poêle s'éteint 15 minutes plus tard.	La trémie à granulés manque de combustible.	Vérifiez que le réservoir à granulés contient une quantité suffisante de combustible.
	La vis ne fonctionne pas.	1. Débranchez l'appareil afin qu'il ne démarre pas brusquement, puis débloquez la vis sans fin. 2. Vérifiez que la vis sans fin n'est pas bloquée. Si c'est le cas, éliminez la cause du blocage.

		3. Vérifiez que la vis sans fin est bien solidaire du moteur et bien fixée.
Flamme orange, amoncellement de pellets dans le foyer, vitre sale.	Air insuffisant pour une bonne combustion.	1. Vérifiez que l'orifice d'entrée d'air à l'avant est ouvert. 2. Vérifiez que les joints des portes et des fenêtres sont intacts. 3. Vérifiez si les conduits d'entrée d'air et d'évacuation des gaz de combustion ne sont pas obstrués. 4. Augmentez l'entrée d'air. 5. Augmenter la vitesse du ventilateur pour augmenter l'amenée d'air. 6. Contactez le service technique.
Le feu s'éteint et l'alimentation s'arrête.	Pas de granulé dans le réservoir.	Rajoutez du granulé.
	La vis est bloquée ou le moteur de vis est déconnecté.	1. Débranchez l'appareil afin qu'il ne démarre pas brusquement, puis débloquez la vis. 2. Vérifiez que la vis sans fin n'est pas bloquée. Si elle est bloquée, éliminez la cause du blocage. 3. Vérifiez que la vis de fixation de la vis sans fin au moteur est bien fixée.
	Le capteur de fumée s'est déclenché.	Vérifiez la connexion de la sonde. Remplacez la sonde.
Le feu s'éteint et l'électricité est coupée.	La température demandée a été atteinte.	Il s'agit d'un comportement normal en mode "ECO". Le poêle s'allume automatiquement dès que la température ambiante de la pièce descend en dessous de la température que le poêle est censé maintenir.
Le poêle ne fait pas circuler un volume suffisant d'air suffisamment chaud.	Pas assez de combustible.	Utilisez du pellet normalisé.
	Le ventilateur d'air est réglé trop lentement ou est défectueux.	1. Si le ventilateur est cassé, remplacez-le. 2. Contrôlez la régulation.
	Les tubes d'échange de chaleur ou le conduit de fumée sont encrassés.	Nettoyez les tubes de l'échangeur de chaleur ou le conduit de fumée.

8. SCHÉMA ÉLECTRIQUE

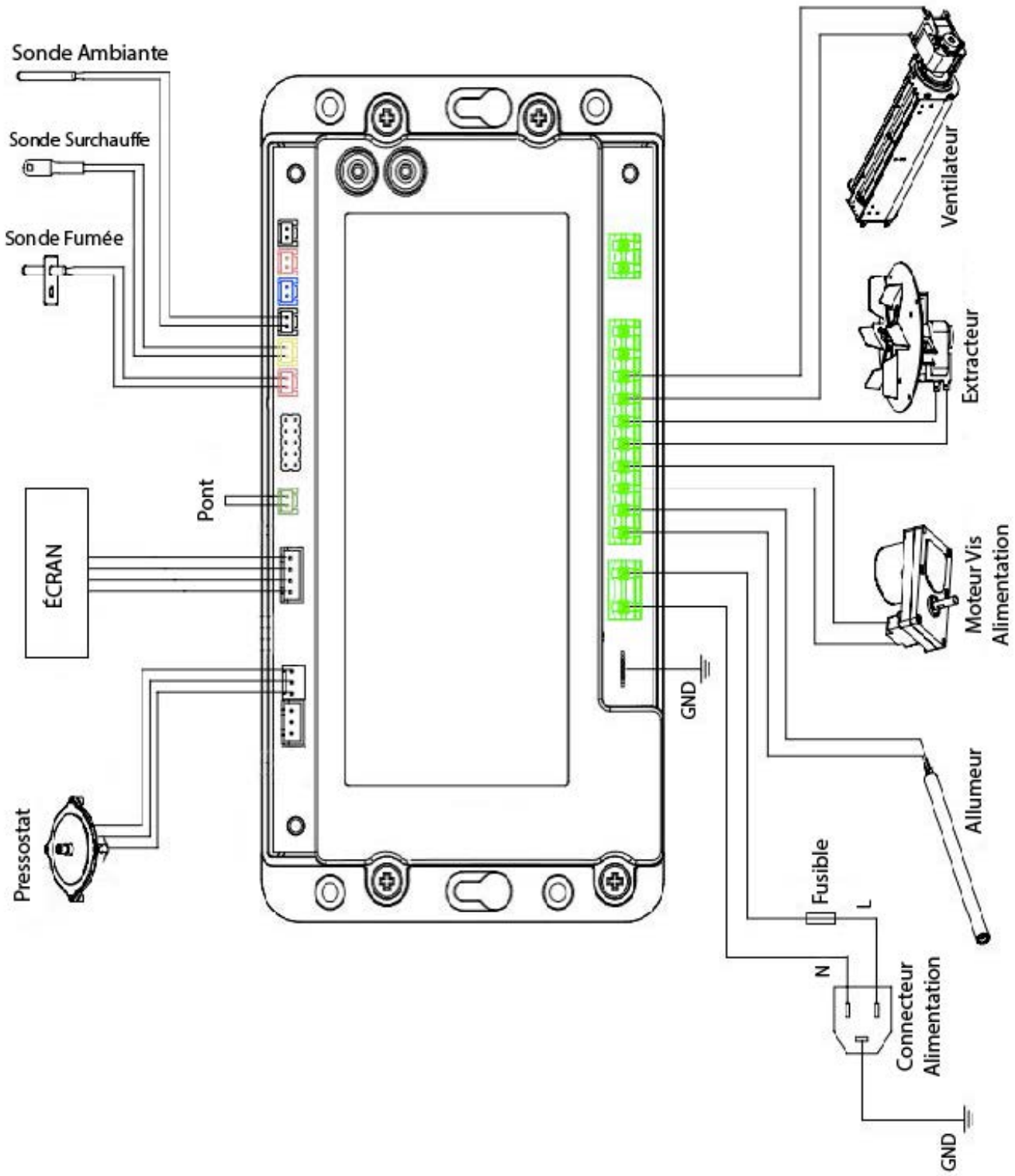

SANNOVER

EN

SANNOVER

FLAVIA

PELLET STOVE

SANNOVER

Keep these instructions for future reference.
Please read this entire manual before installing and using this wood pellet stove.
Failure to follow these instructions can lead to property damage or personal injury.

Save these instructions!
Installer: this manual must stay with the appliance!

TABLE OF CONTENTS

1. Fuel

2. Technical features

3. Instruction structure

4. Installation of the pellet stove

5. Commissioning

6. Cleaning and Maintenance

7. Problem-solving

8. Electrical diagram

1. FUEL

The pellets are made from wood waste, from sawmills and planning workshops, as well as residues from forestry operations. These "starting materials" are crushed, dried and pressed into "combustible" pellets without any binding agent.

1.1 Specifications for high-quality pellets

Calorific value: 5.3 kWh/kg

Density: 700 kg/m3

Humidity: Max. 8% of weight

Ash proportion: Max. 1% of weight

Diameter: 5 – 6.5 mm

Length: Max. 30 mm

Composition: 100% untreated wood, without the addition of binder (bark proportion max. 5%).

Packaging: In ecologically neutral or biodegradable plastic bags, or paper.

Ask your wood pellet stove dealer to provide you with tested fuels and a list of controlled fuel manufacturers. Using poor quality or prohibited fuel has a negative effect on the operation of your pellet stove and may invalidate the warranty and the manufacturer's liability. Respect the legislation on the incineration of waste. Only burn tested pellets.

1.2 Pellet storage

In order to ensure trouble-free combustion of wood pellets, it is necessary to store the fuel away from moisture.

This appliance is not intended for use by persons (including children) with reduced physical, sensory or mental capabilities, or lack of experience and knowledge, unless they have been instructed in the use of the appliance by a person responsible for their safety. Children must be supervised to ensure that they do not play with the device.

2. TECHNICAL FEATURES

The pellet stove is of advanced design and has an individual fresh air inlet and ventilation system. Negative pressure combustion technology makes it possible to obtain a high efficiency and a low amount of ash during combustion. It switches off automatically in case of poor combustion or lack of fuel. Its advantages are rapid heating and low fuel cost.

Model	Flavia 10	Flavia 15
Dimension (W*H*D) mm	510*940*465	580*1070*540
Export carton size (mm)	560*1085*520	620*1200*580
Net/Gross Weight Kg	90/100	105/115
Power consumption kW	11.6 kW	15 kW
Rated Power kW	10.3 kW	13 kW
Efficiency	88.8%	≥ 90%
For an area of m²	60-90	90-120
Tank capacity kg	13	18
Consumption in Automatic Mode (Min/ Max)	8/16 kg/H	7-14 kg/H
Pellet Consumption (Min/Max)	0.8/1.8 kg/H	1.3/2.6 kg/H
Voltage and Frequency	230/50 V/Hz	230/50 V/Hz
Power consumption	100-400 W/H	100-400 W/H
Air inlet/Smoke outlet	50-80 mm	50-80 mm

3. EXPLODED VIEW

The stove consists of the following parts:

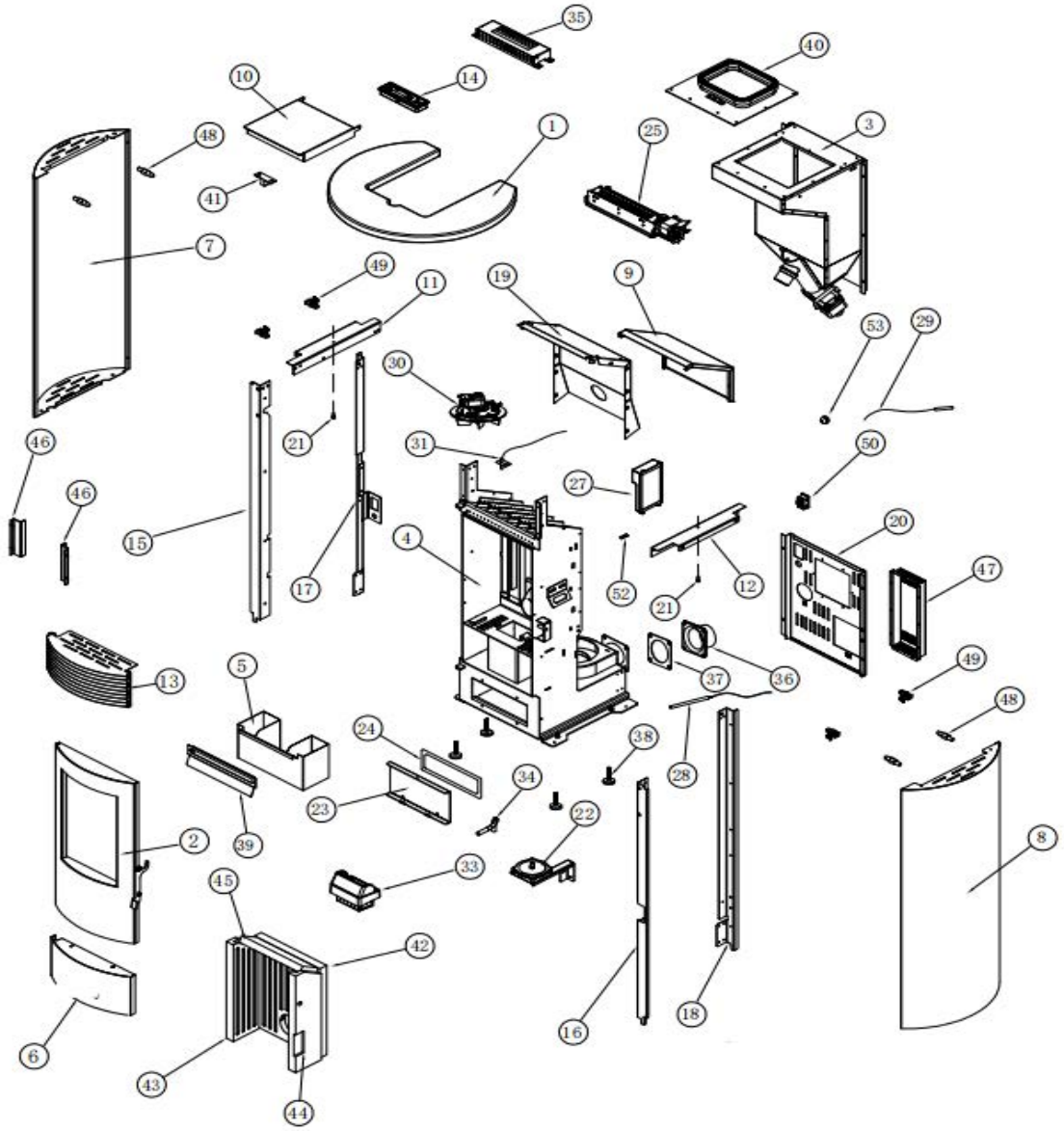

1. Top cover
2. Door
3. Pellet tank
4. Combustion chamber
5. Ash drawer
6. Lower cover
7. Left side
8. Right Side
9. Combustion chambers cover
10. Tank cover
11. Left bracket
12. Right bracket
13. Top front cover
14. Display

15–18. Pillar
19. Wind barrier
20. Rear panel
21. Screw
22. Pressure switch
23. Cleaning cover
24. Sealing braid
25. Air fan
27. Main card
28. Igniter
29. Ambient sensor
30. Smoke extractor
31. Smoke probe
33. Brazier
34. Pressure switch connector
35. Display bracket
36. Smoke probe connector
37. Flat gasket
38. Foot
39. Glass plate
40. Tank seal
41. Door damper
42–45. Vermiculite plate
46. Fixed sheet metal
47. Back plate
48. Clip
49. Spring
50. Socket connector
52. "Earth" label
53. Rubber damper

The heater mainly consists of the following parts:
1. Combustion brazier,
2. Smoke extractor,
3. Air fan and power screws.

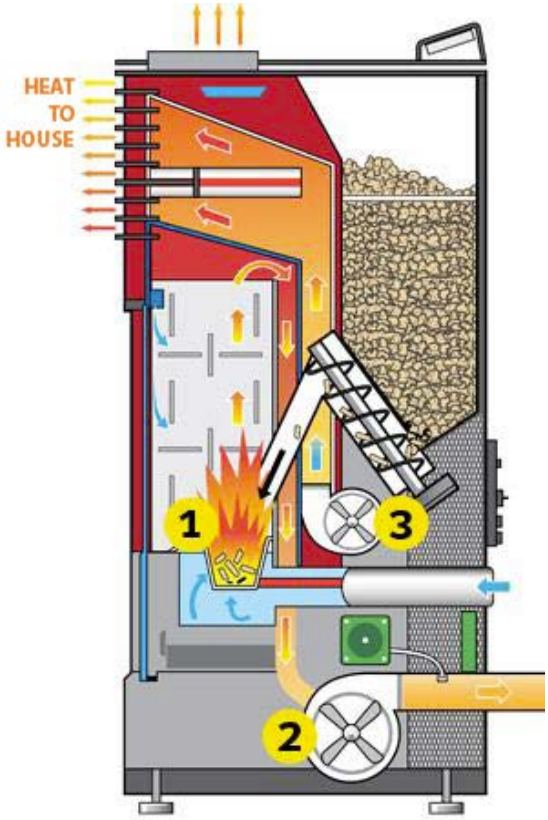

Here is a list of the main components and their functions:

3.1 Igniter (spark plug)

The stove is equipped with an automatic electric igniter to ignite the fuel when the stove is in ignition mode only. The igniter remains powered for the first eight minutes of the ignition sequence.

3.2 Pressure switch

The stove is fitted with a safety vacuum switch (pressure switch) located behind the door on the left, fixed to the base. If a vacuum is created in the fireplace by a leak, the opening of the front door, a blocked smoke duct or a poorly closed ash drawer, the pressure switch detects it and turns off the stove.

3.3 Power screw and its motor

The worm screw motor rotates it at 2.4 rpm to bring the pellets into the tube. The pellets then fall into a tube and into the fireplace. The worm screw is controlled by the control panel itself by the main board.

3.4 Overheat sensor

This safety sensor is installed at the bottom of the hopper (tank) and turns off the heating if it detects excessive temperatures (70°C).

3.5 Ambient air fan thermostat

This thermostat is installed on the air ventilation pipe and turns on the ambient air fan when the heater is above 40°C.

4. INSTALLATION OF THE PELLET STOVE

All national and local regulations as well as European standards must be respected when installing the appliance.
Before installing a stove in a room, select the appropriate power to be able to heat the room. Please check the heating area of the stove in the chapter on stove characteristics.

ASSEMBLE THE STOVE BEFORE INSTALLATION	
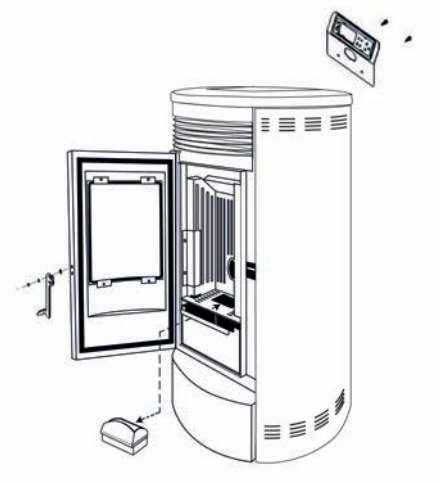	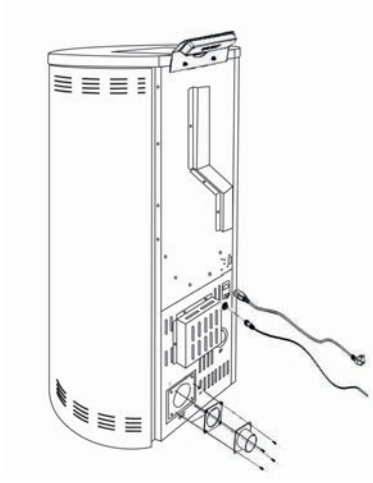

4.1 General information

The stove must be connected to a fireplace approved for solid fuels.
The fireplace must have a diameter of at least 80 mm.
The flue gas evacuation system is based on a negative pressure in the combustion chamber and a slight overpressure at the flue gas outlet. It is therefore important that the connection to the flue gas evacuation system is correctly installed and sealed.

Only use heat-resistant sealing materials, as well as the corresponding sealing strips, heat-resistant silicone and mineral wool.
Any assembly work must only be carried out by authorized technical personnel.

In addition, you must ensure that the smoke tube does not exceed the free section of the fireplace.

NOTE: Please respect the implementation rules in force in your region. Contact your Installer for more information about this.

4.2 Important

Ensure that the length of the smoke is not too long.
Avoid too many bends for the flow of flue gases to the chimney (refer to the regulations in force and never exceed 180° of angle from the stove outlet to the chimney!!!). If you can't connect directly to the fireplace, if possible use a connection part with a cleaning hatch.

4.3 Example of pellet stove installation

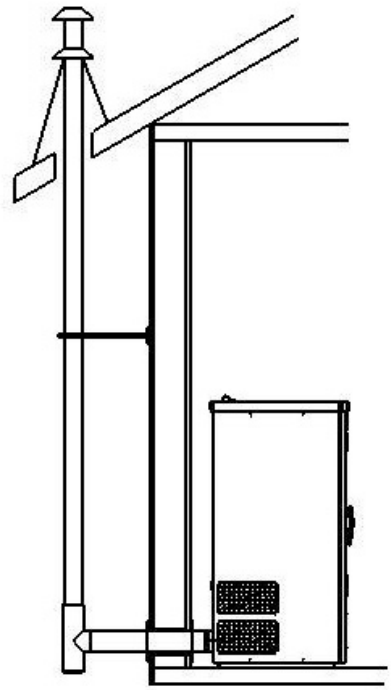

4.4 Ground protection

For flammable floors (wood, carpet, etc.), a glass, steel sheet or ceramic underlayment is necessary.

4.5 Safety distances

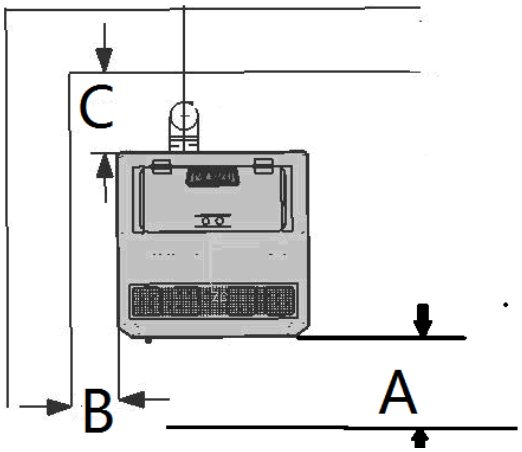

(Measurements taken from the outside of the stove)

From non-flammable objects:
A > 400 mm B > 100 mm C > 100 mm
Combustible objects and load-bearing walls made of reinforced concrete
A > 800 mm B > 200 mm C > 200 mm

4.6 Electrical connection

The stove comes with a connection cable of about 2 m in length, equipped with a plug. The cable must be connected to a power supply of 230 V, 50 Hz. The average power consumption is approximately 100 watts during operation. During the automatic ignition process (duration 10 minutes), about 350 watts. The connection cable must be laid in such a way as to avoid contact with the hot or sharp external surfaces of the stove.

4.7 Air inlet

Each combustion process requires oxygen or air. As a rule, the combustion air is taken from the living space. For individual stoves, the air taken from the living space must be reintroduced. In modern homes, windows and doors are very waterproof, which means that air does not return in sufficient quantity. This situation becomes problematic in case of additional ventilation in the house (for example in the kitchen or toilet). The combustion air is sucked in via the combustion gas blower. High and low air inlets must be provided to overcome this problem. The resulting combustion and suction air noises are normal operating noises that can occur at variable volumes depending on the draft of the chimney, the level of efficiency or the clogging of the combustion chamber.

4.8 External combustion air supply

- Steel and flexible aluminum pipes must be used.
- Minimum diameter of 5 cm/2 inches.
- For longer connections, the diameter must be increased by about 10 cm after about 1 m.
- The total length of the pipe must not exceed 4 m approximately, in order to guarantee a sufficient air supply and not to have too many bends.

If one or more of these conditions do not apply, there will usually be poor combustion in the stove, as well as an air depression in the apartment.
We recommend installing an upper and lower ventilation grille in the wall near the stove to ensure permanent ventilation. In addition, it is possible to extract the combustion air directly from the outside or from another well-ventilated room (for example, the cellar).

5. COMMISSIONING

All national and local regulations as well as European standards must be respected when using the appliance.
Caution: When the stove is running, do not touch the front. It's extremely hot!

Note: During the first use, the paint can be removed by combustion. An unpleasant smell can therefore emerge. Please open the window and the door to remove the smell.

Note: If the new stove is being used for the first time, it is necessary to put a handful of wood pellets in the fire pot before using it.

Note: Keep the brazier and its underside, the ash tray, clean each time you turn on the stove!

Introduce the wood pellets into the hopper, then connect the appliance. The On/Off indicator then lights up (which means that the appliance is powered). Use the appliance in accordance with the instructions in the "Start-up and operation" section.

5.1 Getting Started and Operating Guide

Please use the stove as follows (see the stove structure figure and the electric control figure): check the brazier, the pellet grill bar, and the ash tray, then set them in the right position.

5.2 Instructions for use

1. Plug the power cord into the socket at the back of the stove and press the red ON/OFF toggle switch above.
The stove has been switched on successfully.

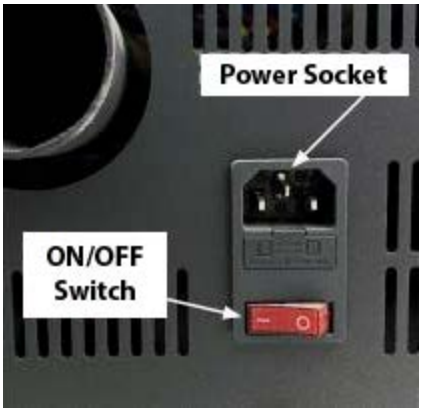

Power connector + ON/OFF switch

Note: To prevent the stove from working, turn off the red switch at the bottom, at the back of the stove.

2. Make sure that the seals of the ash drawer and the door are in good condition. Close the ash drawer and the doors well, and check that all the side panels are correctly installed.

Note: Only use the brazier specific to your stove model !!!

3. Open the tank. Make sure that the amount of pellets is sufficient to meet your heating needs. Close the tank.

4. Press and hold the On/Off button for 3 seconds. The stove will automatically start the following cycles:

· Cleaning cycle: The brazier is ventilated to evacuate dust and ash.

· Preparation for ignition: The pellets will be transported from the tank to the brazier by the worm screw. This operation can take 5 to 15 minutes depending on the stove model.

· Ignition cycle: The igniter operates throughout the ignition cycle and for a few minutes after the stove has stabilized and begins to burn the pellets in the fireplace. The stove remains in the ignition cycle until the flue gas temperature reaches the set temperature.

· Stabilization cycle: The heater adjusts to precisely adjust the stove power to the desired temperature. Stabilization continues until the stove reaches the temperature desired by the thermostat.

The stove is now in operation.

5.3 Shutting down the stove

Note: The stove can be turned off, regardless of the cycle indicated on the display screen, by pressing and holding the On/Off button for two seconds. Once the display screen indicates that the stove is in the stabilization cycle, press the power button again and the stove will enter the cooling cycle, as shown on the display screen.

CAUTION: AFTER THE COOLING CYCLE, THE STOVE AUTOMATICALLY STARTS TO IGNITE.

1. Press the On/Off key on the screen. The stove begins to start in automatic mode through the following steps:

• **Power off:** Any fuel remaining in the brazier will continue to burn and produce heat and flames. After 5 to 8 minutes, the fireplace should no longer contain fuel. The heat exchanger can then begin to cool.

• **Goodbye:** This message on the screen indicates that the stove has cooled down.

2. The stove has been switched off successfully.

MINIMISE CREOSOTE FORMATION (BOTTOM ASH)

See "MAINTENANCE" on page 19 for an explanation of the formation and elimination of creosote. To slow down the formation of creosote, burn only the recommended fuels.

5.4 Disposal of ashes

Warning: Embers can be masked by ash. Handle the ashes with adequate tools to maintain the fire, never directly with the hands, wear fireproof clothing and protective glasses.

The ashes must be placed in a metal container with an airtight lid.

1. Other waste should not be placed in ash containers.
2. The closed container containing the ashes must be placed on non-combustible ground or on the ground, away from any combustible material, until final disposal.
3. Mineral residues of wood (about 1 to 2%) will remain in the ash and are an excellent natural fertilizer for all garden plants. Before burying the ashes in the ground or dispersing them locally, they should be kept in the closed container until all the ashes have completely cooled down and they have been "extinguished".

5.5 Switching on/off

The heating is switched on and off using the ON/OFF key.

After switching on, the message "CLEANING" is displayed first, in order to clean the brazier.

In the same way, press , then at the extinction period, the message indicates:

When the temperature of the stove is cold enough, the phrase "GOODBYE" is displayed.

The ignition phase, which lasts about 5 to 15 minutes, is necessary for the resistance to bring the pellets to the ignition temperature (which depends on the stove). Thirdly, during this phase, the chimney is checked and the pellets are loaded into the brazier. The successive phase will be indicated by the display of "Ignition". This state is maintained until the flue gas temperature does not exceed the expected threshold.

When the ignition phase is finished, a few minutes are necessary for the stabilization of the flame. This phase is indicated by the "STABILIZATION" message, which ends after a few minutes.

!!WARNING!!

During the phase of extinguishing the stove and cooling the exchanger, it is normally not allowed to turn the heater on again until the end of the operation; this state is highlighted by the 'SWITCHING OFF' message.

5.6 Power variation

Depending on the heating need, the amount of fuel can be adjusted via the + or - button. Example:

Press the key and the amount of fuel is changed, the display shows the selected Power Value.

 MINIMUM POWER M4	 **LOW POWER M3**
 AVERAGE POWER M2	 **MAXIMUM POWER M1**

5.7 Check the temperature

Pressing the button enables you to control the temperature set. R is the room temperature, S is the smoke temperature, P is the protection temperature. Example:

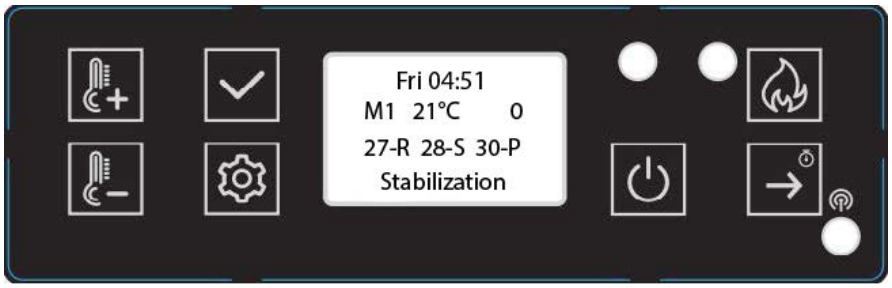

The ambient temperature is 27°C or °F.
The flue gas temperature is 28°C or °F.
The protection temperature is 30°C or °F.

5.8 Automatic and manual selection

Press the key and the orange light indicates On or Off. If the light is on, it means that the automatic programme has been selected. Otherwise, it is a Manual programme (reference to section 5.21).

5.9 Setting the temperature

Press the key, on the screen the temperature is selected and changed.

5.10 ECO Mode

If the ambient temperature exceeds the desired temperature, the stove switches off automatically (Eco1) or switches to the minimum power (Eco2) in order to save energy.

When the ambient temperature drops below the desired temperature (3°C), it will switch it back on automatically or return to the previous power level. We will see later how to select these two functions.

Press and hold the button for 3 seconds to enter the technical settings, pressing the button several times to access the M1 to M6 parameters.

5.11 Setting the speed of the combustion fan and the blower

S = SMOKE (EXTRACTOR) F = FAN (BLOWER) Auxfan = No Function.

Press the button to move from "S 0" to "F 0", press the button to change the speed.
Both can be set from 20 to -20. Normally, the factory setting is 0.
20 is the maximum and -20 is the minimum.
Press the button to save the changed parameters and go to M2, and M3, and M4, as follows:

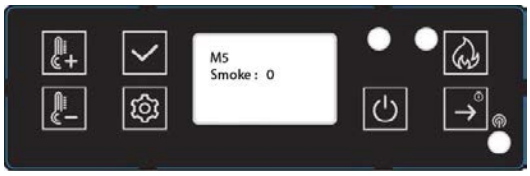

After M4, it is M5, this value is linked to the speed of the extraction fan of the "Cleaning" step. The setting range is between 20 and -20, after it is M6 this value is linked to the speed of the extraction fan of the "Power" phase, "Ignition" and a few minutes of the "Stabilization" phase. The setting range is also between 20 and -20.

Press and hold for 3 seconds, then press and choose the setting, then press and hold to select the cleaning, ECO mode, units, Beeb, backlight, language, clock setting, restore factory settings and stove version.

5.12 Cleaning setting

"After X S, every X M " means the time of cleaning during the operation. Press the key to adjust. Example: During: 20s every 60M. This means that every 60 minutes, the cleaning is done in 20 seconds, press the button to move to the next menu.

5.13 ECO mode setting

Press the key to select ECO1 or ECO2. The factory setting is ECO2.

Pressing the button changes to the following menu:

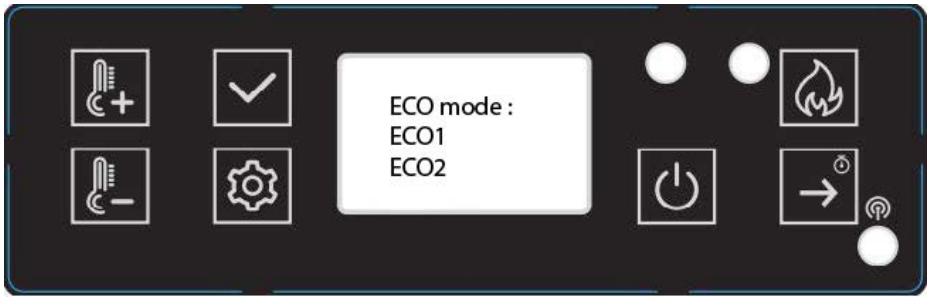

5.14 Select units

Press the button to select the temperature unit then press the button to move to the next menu.

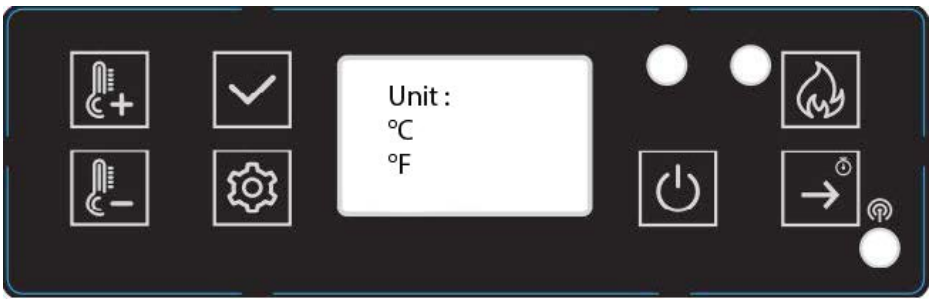

5.15 Beeb setting

Press the key to select beeb On or Off, then press the key to move to the next menu:

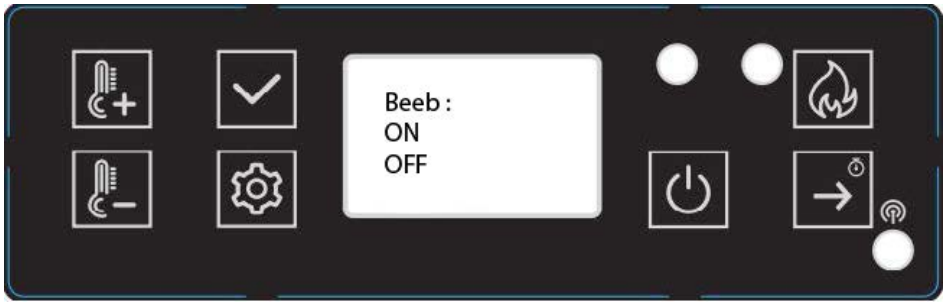

5.16 Backlight setting

Press the buttons to set the value. After pressing the key to move to the next menu:

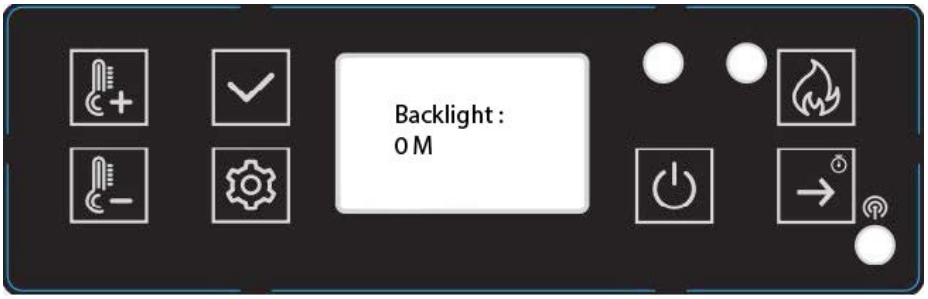

5.17 Choice of language

Press the buttons to choose the Language. Afterwards, press the key to move to the next menu:

5.18 Clock setting

Press the buttons to choose the day of the week.

Then press to select the time. Press the buttons to change the time.

Press the button to select the date. Press the buttons to change the date. Then press the button to move to the next setting.

5.19 Restore factory settings

Press the button to choose to restore factory settings. Yes: Confirms the return to factory settings. No: Keeps the modified values.

5.20 Stove version

Press the key to display the serial number. After pressing the key, it returns to the main menu.

This means that the display version is MV20 and the motherboard version is MV20.

5.21 Programme setting

- Press and hold the key, then press the key to choose the programme settings.

Press the key, and the following text appears on the screen.

This function allows the appliance to be programmed for a weekly programming, by associating the switching on and off with pre-established schedules. You can schedule daily switching on and off for the whole week. By pressing the button, you can choose the day of the week. Press the buttons.

To choose the times, press the button to choose the ON or OFF times. The lowest means off, the highest means on.

5.22 Test

- Press and hold for 3 seconds, then press the button to choose the test items.

Press the button to choose the igniter test, thus checking the correct operation of the igniter.

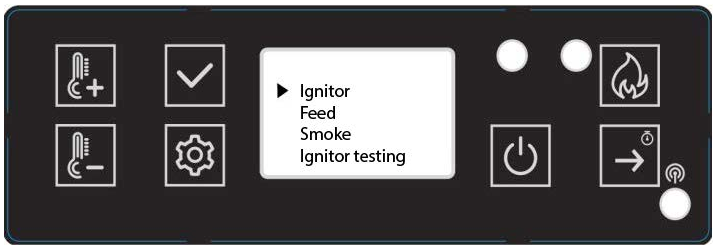

Power supply test to check if the worm screw motor is operating normally.

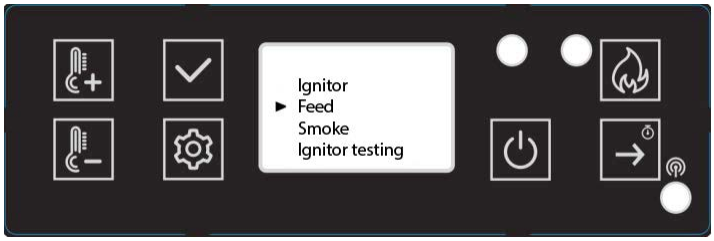

Smoke test to check if the smoke engine is operating normally.

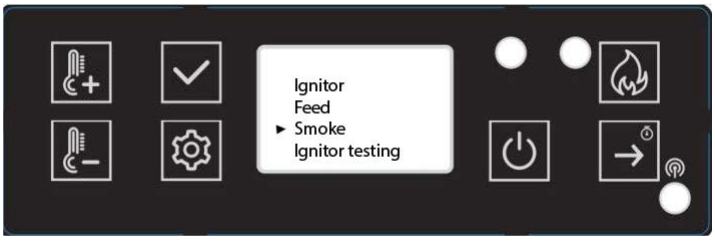

5.23 Security

ABSENCE OF POWER SUPPLY

After the power cut, the display shows E7. In the event of a short power cut, you can manually return to "stabilization" by clearing the E7 message using the "OK" button, restarting the stove and continuing to press the "ON" button for 3 seconds.

In the event of a power failure, a small amount of smoke may be emitted. This phenomenon does not last more than three to five minutes and does not pose any risk to safety.

POWER SOCKET (contains the main fuse)

ELECTRICAL SHUTDOWN IN THE EVENT OF OVERCURRENT

The appliance is protected against overcurrents by a main fuse (on the back of the appliance).
Here is a list of the main components and their functions.

IGNITOR

The STOVE is equipped with an automatic igniter to ignite the fuel when the stove is in power and ignition mode.

PRESSURE SWITCH

The STOVE is equipped with a pressure switch located behind the left door, fixed to the base. If a vacuum is created in the combustion chamber by a leak, the opening of the front door, a blocked smoke duct or an unsealed ash drawer (on some models), the pressure switch detects it and switches the stove to off mode by displaying E5.

SCREW AND SCREW MOTOR

The worm screw motor rotates it at 2,4 rpm, taking the pellets into the worm screw tube. The pellets then fall into a tube and into the fireplace. The worm screw motor is controlled by the control panel.

TEMPERATURE SENSOR FOR OVERHEATING

A safety thermostat switches off the stove automatically if it overheats. Once the stove has cooled down, it displays E6. The continuation or not of the heating operation depends on the remaining embers in the fire pot. After removing the error code using the "OK" key, if the stove does not turn on again when the fuel supply is restored, the end of operation programme (cleaning, delay phase) is executed. The stove must be switched on again according to the preset mode.

CAUTION: In the event of overheating, maintenance or cleaning work must be carried out.

TEMPERATURE PROBE FUNCTION

If the stove cools below a minimum temperature, it switches off. This stop can also occur if the preheating is too slow.

6. CLEANING AND MAINTENANCE

CAUTION: Only work on the stove when the mains plug has been removed from the socket.

During assembly, do not drop objects (screws, etc.) into the fuel tank, as they may block the worm screw and damage the stove.

Your stove must be off and have cooled before any intervention.

If you do not clean this appliance, combustion will be poor and your stove's warranty will be void.

The frequency with which your stove must be cleaned as well as the maintenance intervals depend on the fuel you use. High humidity, ash, dust and chips can more than double the necessary maintenance intervals. We would like to remind you that you must only use tested and recommended wood pellets as fuel.

Operating handle

Your new pellet stove has a handle to open or close the fireplace door. Please use this handle to:

● Clean the brazier: remove any combustion residues.

Using pellets as fertilizer

Mineral residues of wood (about 1 to 2%) remain in the combustion chamber in the form of ash. This ash is a natural product and is an excellent fertilizer for all plants in the garden. However, the ash must first be aged and "extinguished".

WARNING: Embers can be hidden in ash – only empty them into metal containers.

6.1 Cleaning the brazier

Warning: Clean the brazier every day.

Ensure that ash or slag do not obstruct the air supply orifices. The brazier can be easily cleaned inside

the stove. After removing the brazier, the area underneath can be cleaned using a vacuum cleaner.

If the stove is heated continuously, it must be switched off twice within 24 hours to clean the brazier (risk of backdraft).

Caution: Only when cold, when the embers are extinguished!
Check that the brazier is correctly placed.

6.2 Cleaning the door glass

The best way to clean the door glass is to use a damp cloth with a small amount of ash from the combustion chamber. Stubborn dirt can be removed using a special cleaner that you can get from your specialist dealer.

6.3 Cleaning of the heat exchanger

Cleaning of the flues should be carried out at least once a year. The combustion of pellets with a high ash content may require more frequent cleaning. Only clean these passages when the stove and ash are cold. Do not suck up incandescent embers! On each side of the stove, there are two access covers (see image below) that can be removed by unscrewing the two 5/32" cap screws. Insert a cleaning brush into the openings to remove any accumulation of ash and use a vacuum cleaner to remove it. Reinstall the covers after cleaning is complete. Two other accesses are located behind the ash drawer.
Remove the ash drawer (see previous page) and loosen the two 5/32 cap screws indicated as D in the drawing below. Rotate the covers over the access holes and use a brush and vacuum cleaner to clean the ash. Rotate the covers over the holes and tighten the screws. Front view of the ash drawer cavity with the ash drawer removed.

6.4 How to clean the stove

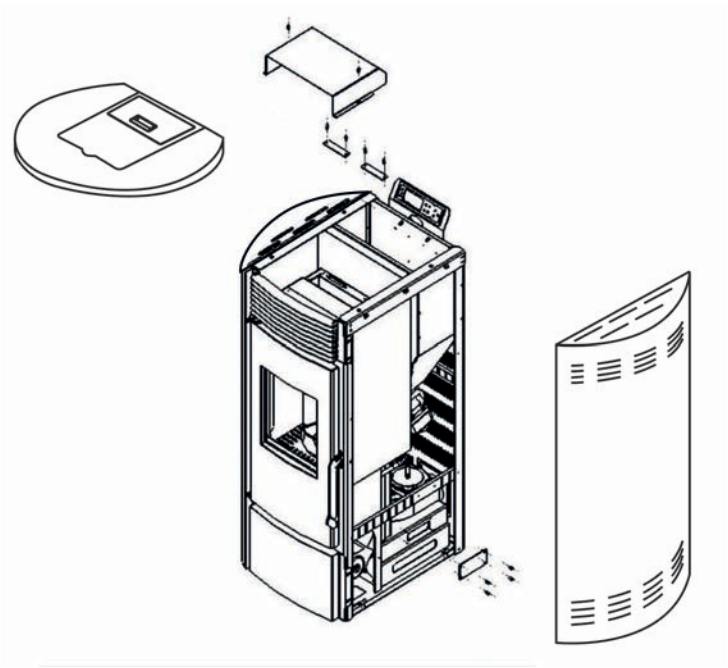

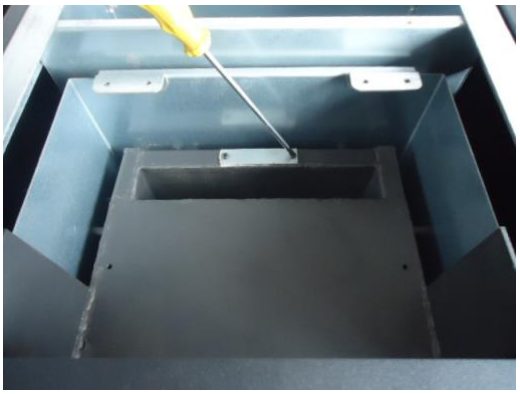

6.5 Cleaning of the air fan

To clean the air fan, disconnect the power cord of the stove from the electrical outlet. Remove the side panels and the rear panel (for all models). A vacuum cleaner can be used to remove any dust build-up on the blower impeller or inside the blower duct. Take care not to damage the blower turbine during cleaning.

6.6 Cleaning the ventilation pipe

Soot and fly ash: Disposal

The combustion products contain small particles of fly ash that accumulate in the flue gas evacuation system and limit the flow of combustion gases. Incomplete combustion, such as that which occurs when starting, stopping or malfunctioning of the heater results in the formation of soot, which accumulates in the flue gas evacuation system. This should be inspected at least once a year to determine if cleaning is necessary. Clean the duct if necessary.

Cleaning schedule required according to the number of burnt bags:

Brazier = 10 bags

Ashtray = 50 bags

Extractor = 100 bags

Fan = 100 bags

NOTE: The cleaning schedule varies according to the quality of the pellets used. And the amount burned. Pellets with a high ash content require more frequent cleaning.

7. PROBLEM-SOLVING

7.1 How to replace the spark plug and the worm screw system

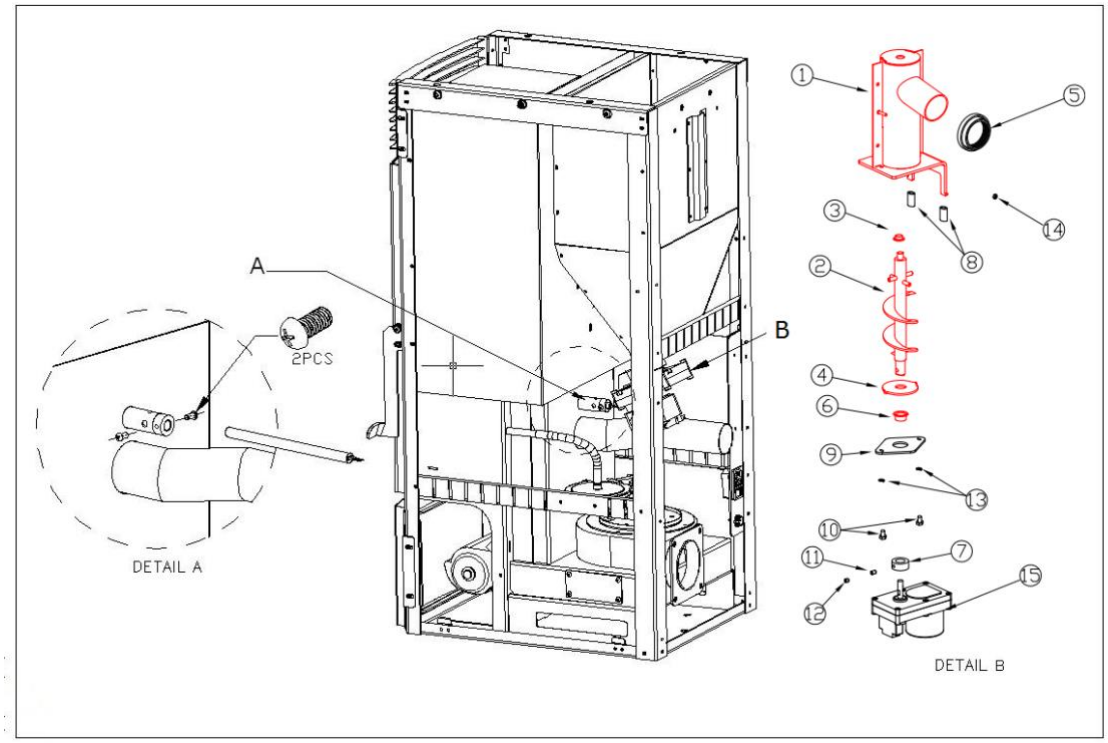

7.2 How to replace the air fan

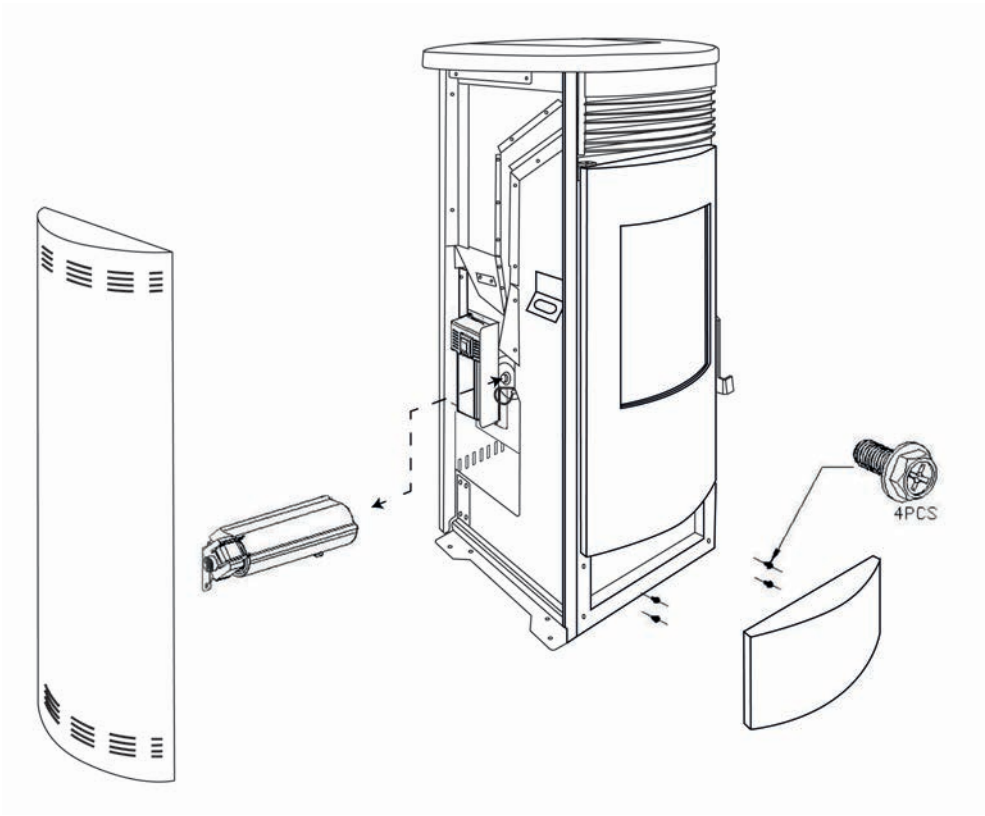

7.3 How to replace the combustion fan

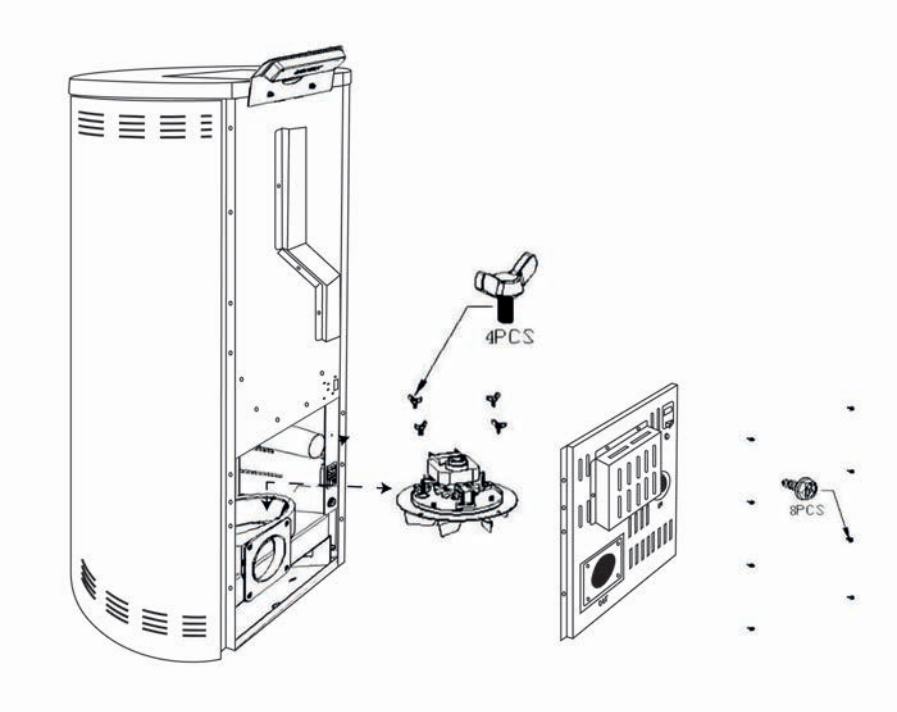

7.4 Errors and solutions

The general problems, possible causes and solutions are as follows. After solving the problems, restart the stove:

ERROR CODES	CAUSE	SOLUTION
E1	The exhaust gas temperature is below 40–45°C, the operation has been interrupted and the fire has been stopped.	1. Please check that there are pellets in the tank. 2. Check that the worm screw motor is not damaged and that it is capable of filling the fireplace with fuel.
E2	Failed to turn on.	1. Check that there is no bottom ash in the brazier. 2. Check that the brazier is correctly placed in the holder and that the igniter is not obstructed. 3. Check that the smoke probe, located next to the combustion fan, is not damaged. 4. Check the igniter.
E42	Poor vacuum detected (located behind the left door, fixed to the base).	1. Check that the door, and the ash drawer if applicable, have been correctly closed. 2. Check that nothing obstructs the exhaust duct. 3. Check that the combustion fan is working.
E6	Fault in the high temperature sensor (located under the pellet hopper).	1. Check that the sensor is not damaged. 2. The sensor temperature is too high. The stove is not working properly. Call customer service.
E7	Power failure.	Press the validation button to clear the error code. Then restart the stove.
E9	No pellets in the tank.	1. Fill the tank with pellets.
E20	Exhaust sensor fault.	Replace sensor.
ESC1	Short-circuit of the temperature probe #1.	1. Check the cable and the connection. 2. Contact the technical support service.
ESO1	Cutting of the temperature probe #1.	1. Check the cable and the connection. 2. Contact the technical support service.
ESC2	Short-circuit of the temperature probe #2.	1. Check the cable and the connection. 2. Contact the technical support service.
ESO2	Cutting of the temperature probe #2.	1. Check the cable and the connection. 2. Contact the technical support service.
ESC3	Short-circuit of the temperature probe #3.	1. Check the cable and the connection. 2. Contact the technical support service.
ESO3	Cutting of the temperature probe #3.	1. Check the cable and the connection. 2. Contact the technical support service.

7.5 Symptom and solution

SYMPTOM	CAUSE	SOLUTION
The stove will not come on.	Power switch turned off.	Turn the switch on.
	Power cord disconnected.	Press the power cord firmly into the appliance.
	Fuse.	Replace the fuse.
The blower will not come on. The fan does not turn on during the cleaning cycle.	That's normal.	There is no problem; the fan does not turn on before the stabilization cycle.
The fan does not turn on during the stabilization cycle.	No power supply.	Check the power supply and connections.
	Regulation not electrically connected.	Make sure that all control connectors are connected.
	Smoke probe.	Replace the smoke probe.
During operation, including during the ignition phase, the worm screw does not fill the fireplace with pellets.	No pellets in the tank.	Fill the tank with pellets.
	Screw motor or screws blocked.	1. Unplug the appliance so that it does not start abruptly, then unblock the screw. 2. Check that the worm screw is not blocked. If this is the case, eliminate the cause of the blockage. 3. Check that the screw is firmly attached to the motor.
Too much fuel in the fireplace. The fuel cannot be completely burned.	The supply speed is greater than what the combustion can support.	1. Increase the speed of the combustion fan or decrease the power supply.
There is not enough fuel in the fireplace.	The supply speed is too low to support the rate of combustion.	1. Decrease the fan speed or decrease the combustion rate.
Once the fire has been lit, the stove switches off 15 minutes later.	The pellet hopper lacks fuel.	Check that the pellet tank contains a sufficient amount of fuel.
	The screw is not working.	1. Unplug the appliance so that it does not start abruptly, then unblock the worm screw. 2. Check that the worm screw is not blocked. If this is the case, eliminate the cause of the blockage. 3. Check that the worm screw is firmly attached to the motor and that it is firmly fixed.

Orange flame, accumulation of pellets in the fireplace, dirty window.	Insufficient air for proper combustion.	1. Check that the air inlet port at the front is open. 2. Check that the joints of the doors and windows are intact. 3. Check that the air inlet and flue gas evacuation ducts are not blocked. 4. Increase air intake. 5. Increase the speed of the fan to increase the air supply. 6. Contact the technical support service.
The fire goes out and the power stops.	No pellets in the tank.	Add pellets.
	The screw is locked or the screw motor is disconnected.	1. Unplug the appliance so that it does not start abruptly, then unblock the screw. 2. Check that the worm screw is not blocked. If it is blocked, eliminate the cause of the blockage. 3. Check that the screw fixing the worm screw to the motor is firmly fixed.
	The smoke sensor has tripped.	Check that the probe is connected. Replace the probe.
The fire goes out and the electricity is off.	The requested temperature has been reached.	This is normal behavior in "ECO" mode. The stove will switch on automatically as soon as the room temperature drops below the temperature that the stove is supposed to maintain.
The stove is not circulating a sufficient volume of sufficiently hot air.	Not enough fuel.	Use standardized pellets.
	The air fan is set too slowly or is defective.	1. If the fan is broken, replace it. 2. Control the regulation.
	The heat exchange tubes or the flue are dirty.	Clean the heat exchanger tubes or the flue.

8. ELECTRICAL DIAGRAM

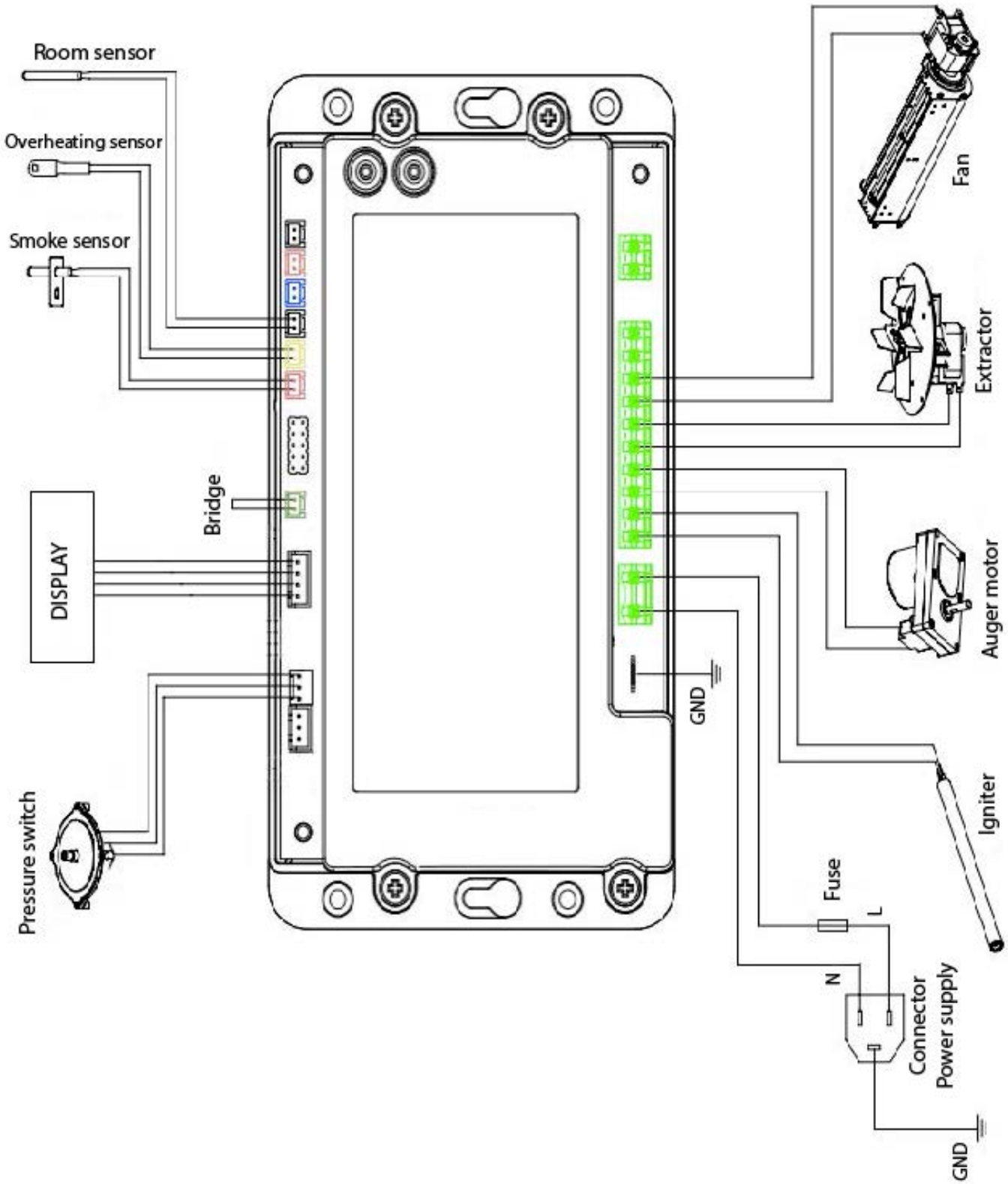

SANNOVER

DE

SANNOVER

FLAVIA

PELLETOFEN

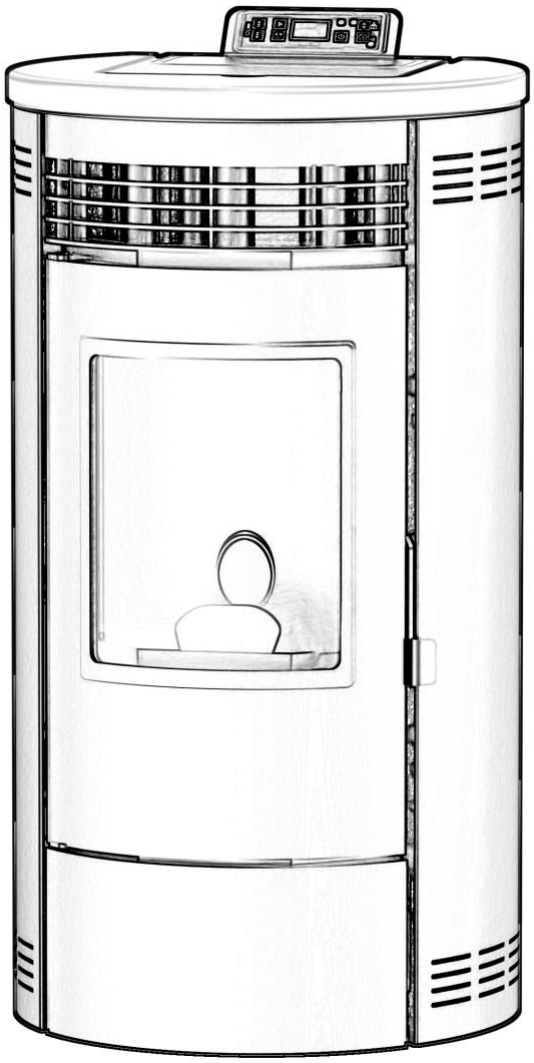

SANNOVER

Bewahren Sie dieses Handbuch sicher auf, damit Sie später darin nachlesen können.
Bitte lesen Sie dieses Handbuch vollständig, bevor Sie diesen Holzpelletofen installieren und verwenden.
Die Nichtbeachtung dieser Anweisungen kann zu Sachschäden sowie zu Verletzungen führen.

Bewahren Sie dieses Handbuch sicher auf!
Installateur: Dieses Handbuch muss bei diesem Gerät verbleiben!

INHALTSVERZEICHNIS

1. Brennstoff

2. Technische Eigenschaften

3. Strukturanweisung

4. Installation des Pelletofens

5. Inbetriebnahme

6. Reinigung und Wartung

7. Fehlerbehebung

8. Elektrischer Schaltplan

1. BRENNSTOFF

Die Pellets werden aus Holzabfällen aus Sägewerken und Planungsagenturen sowie aus Rückständen aus der Forstwirtschaft hergestellt. Diese „Ausgangsprodukte“ werden zerkleinert, getrocknet und ohne Bindemittel zu „verfeuerbaren“ Pellets gepresst.

1.1 Spezifikationen hochwertiger Pellets

Heizwert: 5,3 kWh/kg

Dichte: 700 kg/m3

Feuchtigkeit: max. 8 % des Gewichts

Aschegehalt: max. 1 % des Gewichts

Durchmesser: 5–6,5 mm

Länge: max. 30 mm

Zusammensetzung: 100 % unbehandeltes Holz ohne Zusatz von Bindemitteln (Rindenanteil max. 5 %).

Verpackung: in umweltneutralen oder biologisch abbaubaren Kunststoff- oder Papierbeuteln.

Fragen Sie Ihren Händler für Holzpelletöfen nach getesteten Brennstoffen und einer Liste kontrollierter Brennstoffhersteller. Die Verwendung von Brennstoffen mit geringer Qualität oder der Einsatz von verbotenen Brennstoffen wirkt sich negativ auf den Betrieb Ihres Pelletofens aus und kann zum Erlöschen der Garantie sowie der Haftung des Herstellers führen. Beachten Sie die Rechtsvorschriften bezüglich der Verbrennung von Abfällen. Verbrennen Sie ausschließlich geprüfte Pellets.

1.2 Lagerung der Pellets

Um eine problemlose Verbrennung der Holzpellets zu gewährleisten, muss der Brennstoff vor Feuchtigkeit geschützt gelagert werden.

Dieses Gerät ist nicht für die Verwendung durch Personen (einschließlich Kinder) mit eingeschränkten körperlichen, sensorischen oder geistigen Fähigkeiten oder ohne Erfahrung und Kenntnisse bestimmt, es sei denn, sie haben von einer für ihre Sicherheit verantwortlichen Person Anweisungen zur Benutzung des Geräts erhalten oder werden von dieser beaufsichtigt. Kinder müssen beaufsichtigt werden, um sicherzustellen, dass sie nicht mit dem Gerät spielen.

2. TECHNISCHE EIGENSCHAFTEN

Bei diesem Pelletofen handelt es sich um eine fortschrittliche Konstruktion, die einen individuellen Frischlufteinlass sowie ein Belüftungssystem umfasst. Die Verbrennungstechnologie mit Unterdruck ermöglicht einen hohen Wirkungsgrad und eine geringe Aschemenge während des Verbrennungsprozesses. Bei schlechter Verbrennung oder fehlendem Brennstoff schaltet der Ofen sich automatisch aus. Zu den Vorteilen des Pelletofens zählen eine schnelle Erwärmung sowie niedrige Brennstoffkosten.

Modell	Flavia 10	Flavia 15
Abmessungen (B*H*T) mm	510*940*465	580*1070*540
Abmessungen des Verpackungskartons (mm)	560*1085*520	620*1200*580
Gewicht Netto/Brutto Kg	90/100	105/115
Leistungsaufnahme kW	11.6 kW	15 kW
Nennleistung kW	10.3 kW	13 kW
Effizienz	88.8%	≥ 90%
Für eine Fläche von	60-90	90-120
Speichervolumen	13	18
Verbrauch im Automatikmodus (min./max.)	8/16 kg/H	7-14 kg/H
Pellet-Verbrauch (min./max.)	0.8/1.8 kg/H	1.3/2.6 kg/H
Spannung und Frequenz	230/50 V/Hz	230/50 V/Hz
Stromverbrauch	100-400 W/H	100-400 W/H
Lufteinlass/Rauchgasabzug	50-80 mm	50-80 mm

3. EXPLOSIONSZEICHNUNG

Der Pelletofen besteht aus den folgenden Elementen:

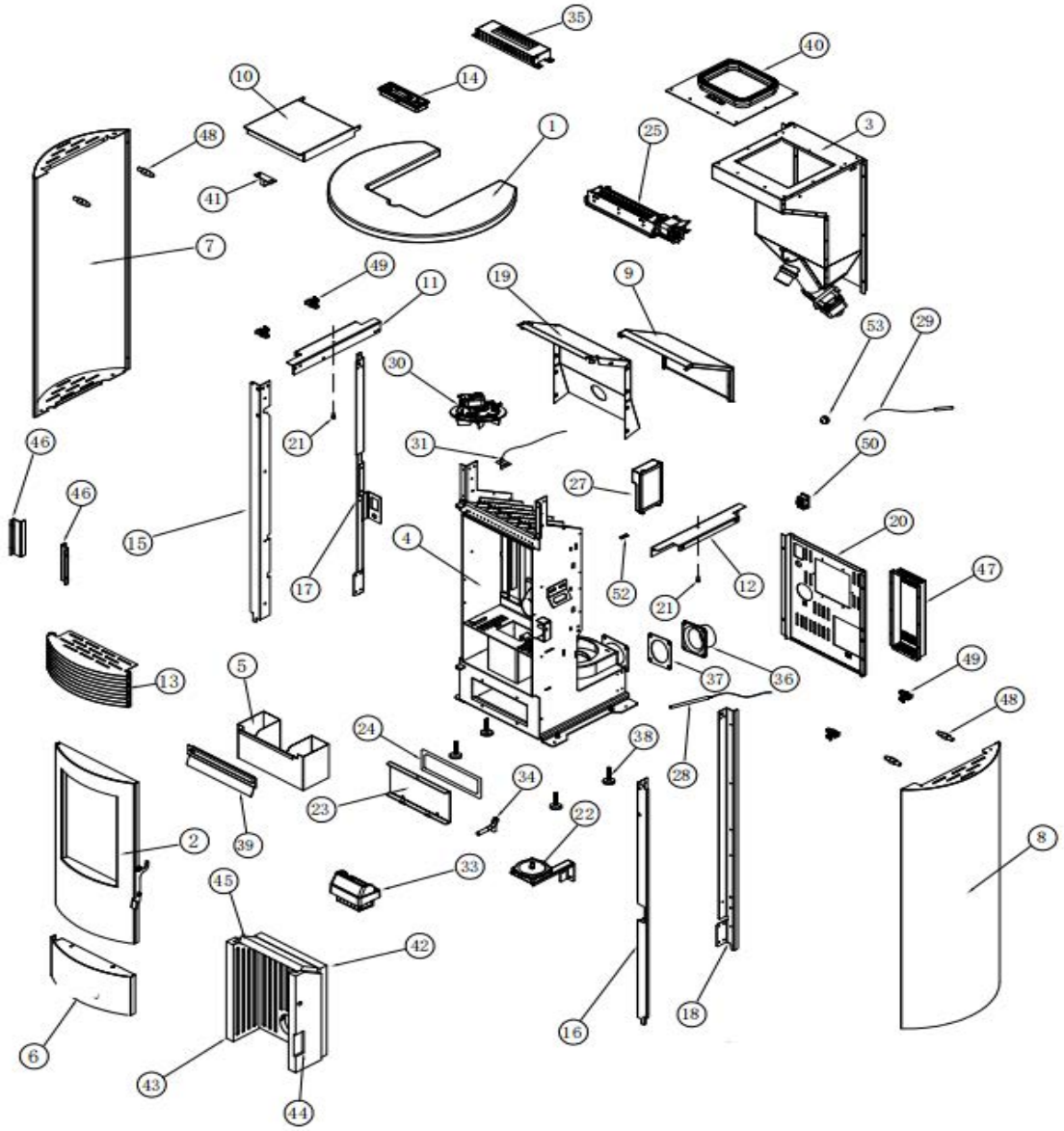

1. Obere Abdeckung
2. Tür
3. Pellet Behälter
4. Brennkammer
5. Ascheschublade
6. Untere Abdeckung
7. Linke Seite
8. Rechte Seite
9. Brennraumabdeckung
10. Behälterdeckel
11. Linke Halterung
12. Rechte Halterung
13. Obere Abdeckung vorne
14. Display

15–18. Säule

19. Windschott

20. Rückwand

21. Schraube

22. Druckschalter

23. Reinigungsdeckel

24. Netzabdichtung

25. Luftgebläse

27. Hauptkarte

28. Zündvorrichtung

29. Umgebungssensor

30. Rauchabzug

31. Rauchgassensor

33. Feuerschale

34. Druckschalteranschluss

35. Displayhalterung

36. Rauchgassensoranschluss

37. Flachdichtung

38. Fuß

39. Glasplatte

40. Behälterabdichtung

41. Türdämpfer

42–45 Vermiculitplatte

46. Blech

47. Rückplatte

48. Clip

49. Feder

50. Steckverbinder

52. Etikett „Erde“

53. Gummidämpfer

Der Heizkörper besteht hauptsächlich aus den folgenden Elementen:

1. Feuerschale,
2. Rauchgasabzug,
3. Belüftungsgebläse und Versorgungsschnecke.

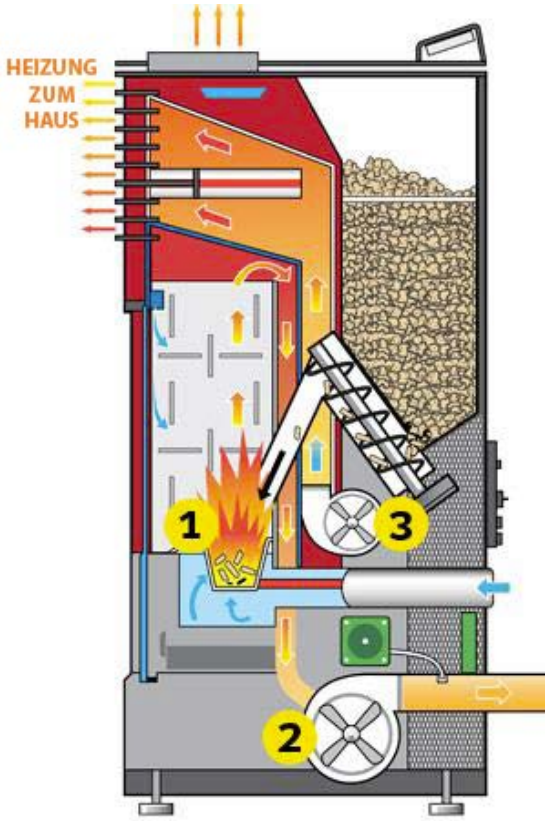

Im Folgenden finden Sie eine Liste der Hauptkomponenten und ihrer Funktionen:

3.1 Zündvorrichtung (Zündkerze)

Der Pelletofen ist mit einer automatischen elektrischen Zündvorrichtung ausgestattet, um den Brennstoff anzuzünden, sofern der Ofen sich im Zündmodus befindet. Die Zündvorrichtung bleibt während den ersten acht Minuten der Zündsequenz eingeschaltet.

3.2 Druckschalter

Der Pelletofen verfügt über einen Sicherheitsunterdruckschalter (Druckschalter), der sich hinter der linken Tür befindet und an der Basis montiert ist. Falls durch ein Leck, das Öffnen der vorderen Tür, einen verstopften Rauchgasabzug oder eine unzureichend geschlossene Ascheschublade ein Druckverlust in der Brennkammer entsteht, erkennt der Druckschalter dies und schaltet den Pelletofen aus.

3.3 Förderschnecke mit Motor

Der Motor dreht die Förderschnecke mit 2,4 Umdrehungen pro Minute, um die Pellets in das Rohr zu befördern. Das Granulat fällt dann in ein Rohr und in die Brennkammer. Die Schnecke über das Bedienfeld selbst über die Hauptplatine gesteuert.

3.4 Überhitzungssensor

Dieser Sicherheitssensor wird am Boden des Trichters (Behälter) installiert und schaltet die Heizung aus, wenn übermäßig hohe Temperaturen (70°C) festgestellt werden.

3.5 Thermostat des Raumluftgebläses

Dieser Thermostat wird am Lüftungsschlauch montiert und schaltet den Raumluftventilator ein, wenn die Heiztemperatur über 40°C beträgt.

4. INSTALLATION DES PELLETOFENS

Bei der Montage des Geräts sind alle nationalen und örtlichen Vorschriften sowie die europäischen Normen einzuhalten.
Wählen Sie vor der Installation eines Ofens in einem Raum die erforderliche Leistung aus, um den Raum zu beheizen. Überprüfen Sie die Heizzone des Ofens im Kapitel bezüglich der Ofenspezifikationen.

MONTIEREN SIE DEN OFEN VOR DER INSTALLATION.	
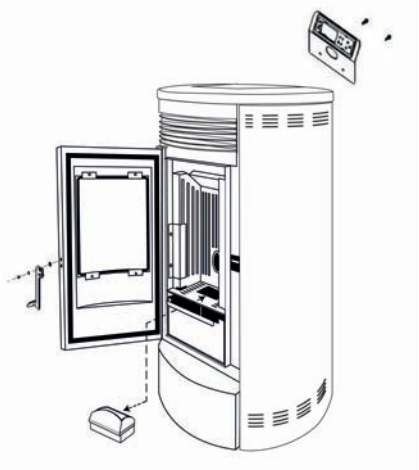	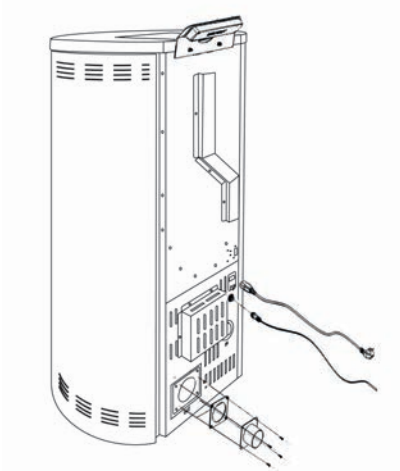

4.1 Allgemeine Informationen

Der Ofen muss an einen für feste Brennstoffe zugelassenen Kamin angeschlossen werden.
Der Kamin muss einen Durchmesser von mindestens 80 mm aufweisen.
Das Rauchabzugssystem basiert auf einem Unterdruck in der Brennkammer sowie einem leichten Überdruck am Rauchabzug. Deshalb ist es wichtig, dass der Anschluss an das Abzug System ordnungsgemäß installiert und abgedichtet wird.

Verwenden Sie nur hitzebeständige Dichtungsmaterialien sowie die entsprechenden Dichtungsstreifen, hitzebeständiges Silikon und Mineralwolle.
Montagearbeiten dürfen nur von autorisiertem technischem Personal durchgeführt werden.

Darüber hinaus müssen Sie sicherstellen, dass das Rauchrohr den freien Querschnitt des Kamins nicht überschreitet.

HINWEIS: Beachten Sie die in Ihrer Region geltenden Ausführungsvorschriften.
Wenden Sie sich an Ihren Installateur, um weitere Informationen zu erhalten.

4.2 Wichtig

Achten Sie darauf, dass die Länge des Kamins nicht zu lang ist.
Vermeiden Sie eine übermäßige Anzahl an Biegungen für den Rauchgasstrom zum Kamin (beachten Sie die geltenden Vorschriften und überschreiten Sie niemals einen Winkel von 180° vom Ofenauslass zum Kamin!!!). Wenn Sie keinen direkten Anschluss zum Kamin herstellen können, verwenden Sie nach Möglichkeit ein Anschlussstück mit Reinigungsluke.

4.3 Beispiel für die Installation des Pelletofens

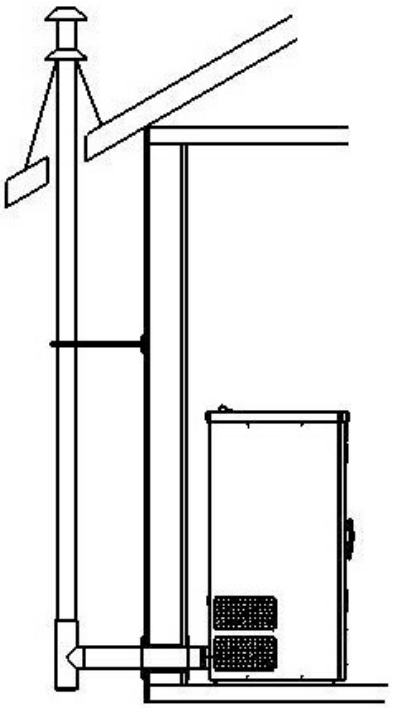

4.4 Bodenschutz

Bei brennbaren Böden (Holz, Teppich usw.) wird eine Unterlage aus Glas, Stahlblech oder Keramik benötigt.

4.5 Sicherheitsabstände

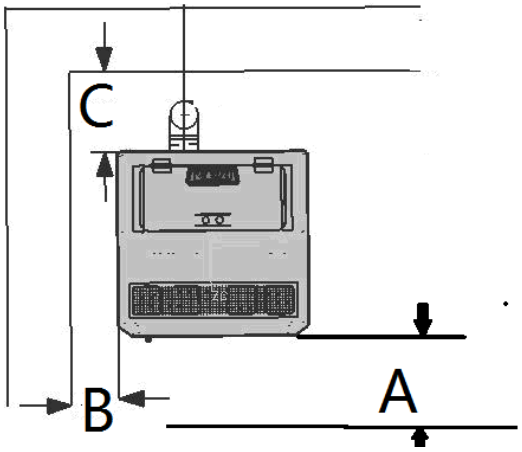

(Maße ab der Außenseite des Ofens)

Zu nicht brennbaren Gegenständen:
A > 400 mm B > 100 mm C > 100 mm
Brennbare Objekte und tragende Stahlbetonwände
A > 800 mm B > 200 mm C > 200 mm

4.6 Elektrischer Anschluss

Der Ofen wird mit einem ca. 2 m langen Anschlusskabel mit Stecker geliefert. Das Kabel muss an eine Stromversorgung mit 230 V, 50 Hz angeschlossen werden. Der durchschnittliche Stromverbrauch beträgt im Betrieb etwa 100 Watt. Während des automatischen Einschaltvorgangs (Dauer 10 Minuten) beträgt der Stromverbrauch ca. 350 Watt. Das Anschlusskabel muss so verlegt werden, dass ein Kontakt mit heißen oder scharfen Außenflächen des Ofens vermieden wird.

4.7 Lufteinlass

Jeder Verbrennungsprozess erfordert Sauerstoff oder Luft. In der Regel wird die für die Verbrennung benötigte Luft aus dem Wohnraum entnommen. Bei einzelnen Öfen muss die dem Wohnraum entnommene Luft wieder zugeführt werden. In modernen Häusern sind Fenster und Türen sehr dicht, so dass die Luft nicht in ausreichender Menge zugeführt wird. Diese Situation wird bei zusätzlicher Belüftung im Haus (z. B. in der Küche oder im WC) problematisch. Die Absaugung der Verbrennungsluft erfolgt über das Verbrennungsgasgebläse. Um dieses Problem zu beheben, müssen hohe und niedrige Lufteinlässe geschaffen werden. Die daraus resultierenden Verbrennungs- und Luftansauggeräusche sind normale Betriebsgeräusche, die in Abhängigkeit vom Schornsteinzug, dem Wirkungsgrad oder der Verschmutzung der Brennkammer in unterschiedlichen Volumina auftreten können.

4.8 Externe Verbrennungsluftversorgung

- Es müssen Stahlrohre bzw. flexible Aluminiumrohre verwendet werden.
- Mindestdurchmesser 5 cm (2 Zoll).
- Bei längeren Anschlüssen sollte der Durchmesser nach ca. 1 m um ca. 10 cm erhöht werden.

- Die Gesamtlänge des Rohrs sollte etwa 4 m nicht überschreiten, um eine ausreichende Luftversorgung zu gewährleisten, und es sollte nicht über zu viele Bögen verfügen.

Wenn eine oder mehrere dieser Bedingungen nicht zutreffen, kommt es in der Regel zu einer schlechten Verbrennung im Ofen sowie zu einem Luftunterdruck im Wohnraum. Wir empfehlen, ein hohes und ein niedriges Lüftungsgitter in der Wand nahe dem Ofen zu installieren, um eine dauerhafte Belüftung zu gewährleisten. Darüber hinaus kann die Verbrennungsluft direkt von außen oder aus einem anderen gut belüfteten Raum (z. B. dem Keller) entnommen werden.

5. INBETRIEBNAHME

Bei der Nutzung des Geräts sind alle nationalen und örtlichen Vorschriften sowie die europäischen Normen einzuhalten.
Achtung: Wenn der Ofen in Betrieb ist, berühren Sie nicht seine Front. Sie ist extrem heiß!

Hinweis: Bei der ersten Verwendung kann der Lack durch Verbrennung abblättern. Dabei kann ein unangenehmer Geruch entstehen. Bitte öffnen Sie Fenster und Türen, um den Geruch zu entfernen.

Hinweis: Wenn der neue Ofen zum ersten Mal verwendet wird, müssen Sie vor dem Gebrauch eine Handvoll Holzpellets in die Feuerschale geben.

Hinweis: Reinigen Sie die Feuerschale und die darunterliegende Aschewanne vor jedem Einschalten des Ofens!

Geben Sie Holzpellets in den Trichter und schließen Sie das Gerät an. Die Ein-/Aus-Anzeige leuchtet auf (dies bedeutet, dass das Gerät eingeschaltet ist). Verwenden Sie das Gerät gemäß den Anweisungen im Abschnitt „Anweisungen zu Start und Betrieb“.

5.1 Anweisungen zu Start und Betrieb

Verwenden Sie den Ofen wie folgt (siehe Abbildung des Aufbaus des Ofens und Abbildung der elektrischen Steuerung): Überprüfen Sie die Feuerschale, den Stab des Pelletrostes sowie die Aschewanne und bringen Sie sie dann in die korrekte Position.

5.2 Nutzungshinweise

1. Schließen Sie das Netzkabel an den Netzanschluss auf der Rückseite des Ofens an und betätigen Sie den roten Ein-/Aus-Kippschalter darüber.
Der Ofen wurde erfolgreich auf EIN geschaltet.

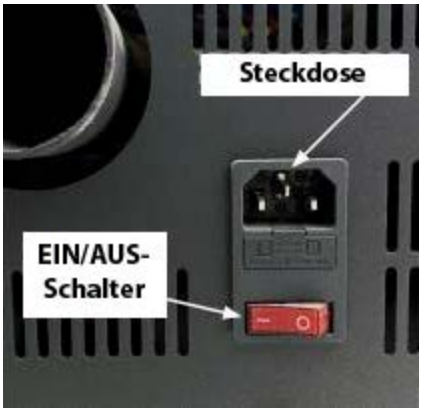

Anschluss für Stromversorgung + EIN-/AUS-Schalter

Hinweis: Um zu verhindern, dass der Ofen den Betrieb aufnimmt, schalten Sie den roten Schalter unten an der Rückseite des Ofens auf AUS.

2. Stellen Sie sicher, dass die Dichtungen der Ascheschublade und der Tür in einem guten Zustand sind. Schließen Sie die Ascheschublade und die Türen fest und überprüfen Sie, ob alle Seitenabdeckungen ordnungsgemäß installiert sind.

Hinweis: Verwenden Sie nur den für Ihr Ofenmodell vorgesehenen Brenner!!!

3. Öffnen Sie den Behälter. Vergewissern Sie sich, dass die Pelletmenge ausreichend ist, um Ihren Heizbedarf zu decken. Schließen Sie den Behälter.

4. Betätigen und halten Sie die Ein-/Aus-Taste 3 Sekunden lang gedrückt. Der Ofen startet automatisch die folgenden Zyklen:

· Reinigungszyklus: Die Feuerschale wird belüftet, um Staub und Asche zu entfernen.

· Vorbereitung zur Zündung: Die Pellets werden durch die Schnecke vom Behälter in die Feuerschale befördert. Dieser Vorgang kann je nach Ofenmodell 5 bis 15 Minuten in Anspruch nehmen.

· Zündzyklus: Die Zündvorrichtung arbeitet während des gesamten Zündzyklus sowie für einige Minuten, nachdem sich der Ofen stabilisiert hat und damit beginnt, die Pellets in der Brennkammer zu verbrennen. Der Ofen verbleibt im Zündzyklus, bis die Rauchgastemperatur die eingestellte Temperatur erreicht hat.

· Stabilisierungszyklus: Das Heizgerät passt sich an, um die Leistung des Ofens präzise auf die gewünschte Temperatur einzustellen. Die Stabilisierung wird fortgesetzt, bis der Ofen die durch das Thermostat geforderte Temperatur erreicht hat.

Der Ofen ist jetzt in Betrieb.

5.3 Abschalten des Ofens

Hinweis: Der Ofen kann unabhängig vom im Display angezeigten Zyklus ausgeschaltet werden, indem Sie die Ein-/Aus-Taste betätigen und zwei Sekunden lang gedrückt halten. Sobald das Display anzeigt, dass sich der Ofen im Stabilisierungszyklus befindet, betätigen Sie die Ein-/Aus-Taste erneut. Der Ofen wechselt in den Kühlzyklus, wie auf dem Display angezeigt.

ACHTUNG: NACH DEM KÜHLZYKLUS SCHALTET SICH DER OFEN AUTOMATISCH EIN.

1. Betätigen Sie auf dem Display die Ein-/Aus-Taste. Der Ofen durchläuft automatisch die folgenden Schritte:

• **Ausschalten:** Alle in der Feuerschale verbleibenden Brennstoffe werden weiter verbrannt und erzeugen Hitze und Flammen. Nach 5 bis 8 Minuten sollte die Feuerschale keinen Brennstoff mehr enthalten. Anschließend kann der Wärmetauscher mit dem Abkühlen beginnen.

• **Auf Wiedersehen:** Diese Meldung auf dem Display weist darauf hin, dass der Ofen abgekühlt ist.

2. Der Ofen wurde erfolgreich ausgeschaltet.

MINIMIERUNG DER KREOSOTBILDUNG (MACHEFER)

Eine Erklärung zur Bildung und Entfernung von Kreosot finden Sie im Abschnitt „WARTUNG“ auf Seite 19. Um die Kreosotbildung zu verlangsamen, verbrennen Sie nur die empfohlenen Brennstoffe.

5.4 Ascheentfernung

Achtung: Glut kann durch Asche verdeckt werden. Handhaben Sie Asche mit geeigneten Werkzeugen zur Aufrechterhaltung des Feuers, niemals direkt mit den Händen. Tragen Sie feuerfeste Kleidung und eine Schutzbrille.

Asche sollte in einem Metallbehälter mit einem luftdichten Deckel aufbewahrt werden.

1. Geben Sie keine anderen Abfälle in den Aschebehälter.

2. Der geschlossene Aschebehälter muss bis zur endgültigen Entsorgung auf einen nicht brennbaren Boden oder auf den Boden, fern von brennbarem Material, gestellt werden.

3. Mineralische Holzreste (ca. 1-2 %) verbleiben in der Asche und bilden einen hervorragenden natürlichen Dünger für alle Gartenpflanzen. Bevor die Asche im Boden vergraben oder lokal verstreut wird, sollte sie im geschlossenen Behälter aufbewahrt werden, bis sie vollständig abgekühlt und „gelöscht“ ist.

5.5 Ein-/Ausschalten

Das Ein- und Ausschalten der Heizung erfolgt mit der Taste ON/OFF (EIN/AUS).

Nach der Inbetriebnahme wird zunächst die Meldung „VORHEIZEN“ angezeigt, während die Feuerschale gereinigt wird.

Betätigen Sie auf die gleiche Weise . Zum Zeitpunkt des Erlöschens wird die folgende Meldung auf dem Display angezeigt:

Wenn die Temperatur des Ofens ausreichend gesunken ist, wird die Meldung „AUF WIEDERSEHEN“ angezeigt.

Die Zündphase, die etwa 5 bis 15 Minuten dauert, ist erforderlich, damit die Pellets auf die Zündtemperatur gebracht werden (abhängig vom Ofen).
In der dritten Phase werden der Kaminabzug überprüft und die Pellets in die Feuerschale befördert. Die nachfolgende Phase wird durch die Meldung „Zündung“ angezeigt. Dieser Zustand wird aufrechterhalten, solange die Rauchgastemperatur den vorgesehenen Schwellenwert nicht überschreitet.

Wenn die Zündphase abgeschlossen ist, dauert es einige Minuten, bis sich die Flamme stabilisiert. Diese Phase wird durch die Meldung „STABILISIERUNG“ angezeigt und endet nach einigen Minuten.

!! ACHTUNG!!

Während der Ausschaltphase des Ofens und des Abkühlens des Wärmetauschers ist es normalerweise nicht möglich, die Heizung bis zum Ende des Vorgangs wieder einzuschalten. Dieser Zustand wird durch die Meldung „Ausschalten“ angezeigt.

5.6 Leistungsänderung

Je nach Heizbedarf kann die Brennstoffmenge über die Taste + oder - eingestellt werden. Zum Beispiel:

Betätigen Sie die Taste , um die Brennstoffmenge zu ändern. Auf dem Bildschirm wird der ausgewählte Leistungswert angezeigt.

MINDESTLEISTUNG M4	**NIEDRIGE LEISTUNG M3**
MITTLERE LEISTUNG M2	**HÖCHSTAUFNAHME M1**

5.7 Überprüfung der Temperatur

Durch Betätigen der Taste können Sie die eingestellte Temperatur steuern. R ist die Raumtemperatur, S ist die Rauchtemperatur, P ist die Schutztemperatur.
Zum Beispiel:

Die Umgebungstemperatur beträgt 27°C.
Die Rauchtemperatur beträgt 28°C.
Die Schutztemperatur beträgt 30°C.

5.8 Automatische und manuelle Auswahl

Betätigen Sie die Taste , die orangefarbene Kontrollleuchte gibt an, ob das Gerät ein- oder ausgeschaltet ist. Wenn die Anzeige leuchtet, bedeutet, dass das Automatikprogramm ausgewählt wurde. Andernfalls handelt es sich um ein manuelles Programm (Bezug auf Teil 5.21).

5.9 Einstellung der Temperatur

Betätigen Sie die Taste . Auf dem Display wird die Temperatur ausgewählt und geändert.

5.10 ECO-Modus

Wenn die Raumtemperatur die gewünschte Temperatur überschreitet, schaltet sich der Ofen automatisch aus (Eco1) oder schaltet auf die Mindestleistung um (Eco2), um Energie zu sparen.

Wenn die Raumtemperatur unter die gewünschte Temperatur (3°C) fällt, schaltet der Ofen sich automatisch wieder ein oder kehrt zur vorherigen Leistungsstufe zurück. Im Folgenden erfahren Sie, wie Sie diese beiden Funktionen auswählen können.

Halten Sie die Taste 3 Sekunden lang gedrückt, um die technischen Einstellungen aufzurufen, und

betätigen Sie die Taste mehrmals, um zu den Parametern M1 bis M6 zu gelangen.

5.11 Einstellung der Drehzahl des Verbrennungsventilators und des Luftgebläses

S = RAUCH (ABSAUGUNG) F = VENTILATOR (GEBLÄSE) Auxfan = Keine Funktion.

Betätigen Sie die Taste , um von „S 0“ zu „F 0“ zu wechseln. Betätigen Sie die Taste , um die Geschwindigkeit zu ändern.
Beide können von 20 bis -20 eingestellt werden. Die Werkseinstellung beträgt normalerweise 0.
20 ist das Maximum und -20 ist das Minimum.

Betätigen Sie die Taste, um die geänderten Einstellungen zu speichern, und wechseln Sie wie folgt zu M2 und M3 und M4:

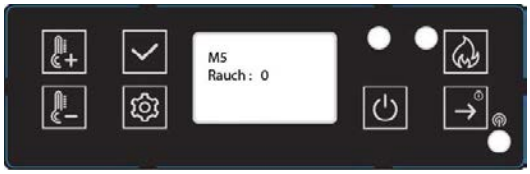

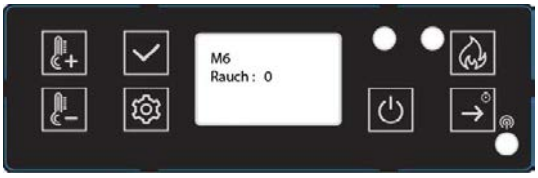

Nach M4 folgt M5. Dieser Wert hängt mit der Geschwindigkeit des Abluftventilators im Schritt „Reinigung“ zusammen. Der Einstellbereich liegt zwischen 20 und -20. Nach M6 hängt dieser Wert von der Geschwindigkeit des Abluftgebläses in der Phase „Zufuhr“, „Zündung“ und einigen Minuten in der Phase „Stabilisierung“ ab. Der Einstellbereich liegt ebenfalls zwischen 20 und -20.

Halten Sie 3 Sekunden lang gedrückt, betätigen Sie und wählen Sie dann die Einstellung aus und halten Sie gedrückt, um die Reinigung, den ECO-Modus, die Einheiten, den Summton, die Hintergrundbeleuchtung, die Sprache und die Einstellung der Uhrzeit sowie die Werkseinstellung und die Ofenversion auszuwählen.

5.12 Reinigungseinstellungen

„Nach X S, alle X M“ geben die Reinigungszeiten während des Betriebs an. Betätigen Sie zum Anpassen die Taste . Zum Beispiel: Während: 20 S alle 60 M. Dies bedeutet, dass die Reinigung alle 60 Minuten für 20 Sekunden erfolgt. Betätigen Sie die Taste , um zum nächsten Menü zu wechseln.

5.13 Einstellung des ECO-Modus

Betätigen Sie die Taste , um ECO1 oder ECO2 auszuwählen. Die Werkseinstellung lautet ECO2.

Betätigen Sie die Taste , um zum nächsten Menü zu wechseln:

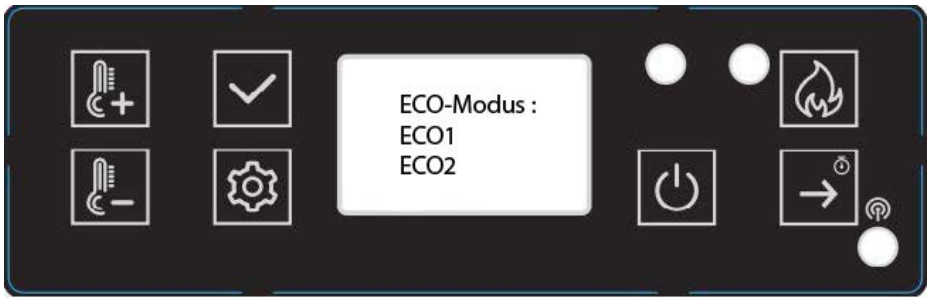

5.14 Auswahl der Einheiten

Betätigen Sie die Taste , um die Temperatureinheit auszuwählen, und betätigen Sie dann die Taste , um zum nächsten Menü zu wechseln.

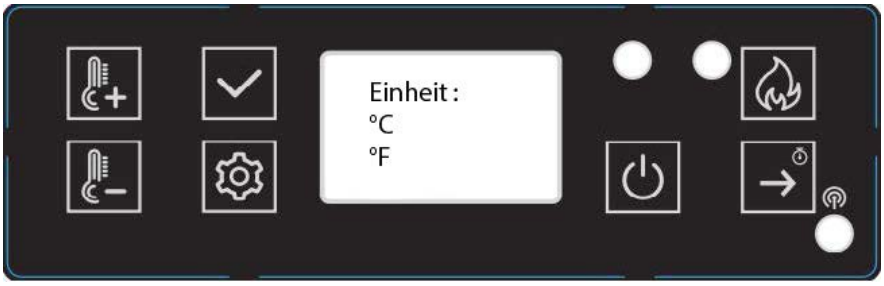

5.15 Einstellung des Summtons

Betätigen Sie die Taste , um Summton Ein oder Aus auszuwählen, und betätigen Sie dann die Taste , um zum nächsten Menü zu wechseln:

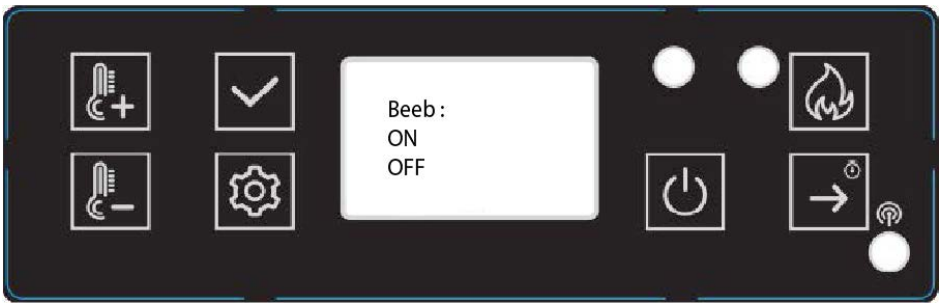

5.16 Einstellung der Hintergrundbeleuchtung

Betätigen Sie die Tasten , um den Wert einzustellen. Betätigen Sie anschließend die Taste , um zum nächsten Menü zu wechseln:

5.17 Auswahl der Sprache

Betätigen Sie die Tasten , um die Sprache auszuwählen. Betätigen Sie anschließend die Taste , um zum nächsten Menü zu wechseln:

SANNOVER

5.18 Einstellung der Uhrzeit

Betätigen Sie die Tasten , um den Wochentag auszuwählen.

Betätigen Sie dann , um die Uhrzeit auszuwählen. Betätigen Sie die Tasten , um die Uhrzeit zu ändern.

Betätigen Sie die Taste , um das Datum auszuwählen. Betätigen Sie die Tasten, , um das Datum zu ändern. Betätigen Sie dann die Taste , um zur nächsten Einstellung zu wechseln.

5.19 Zurücksetzen auf Werkseinstellungen

betätigen Sie die Taste , um das Gerät auf die Werkseinstellungen zurückzusetzen. Ja: Bestätigen Sie das Zurücksetzen auf die Werkseinstellungen. Nein: Die geänderten Werte werden beibehalten.

5.20 Ofenversion

Betätigen Sie die Taste , um die Seriennummer anzuzeigen. Nach Betätigen der Taste kehren Sie zum Hauptmenü zurück.

Dies bedeutet, dass die Displayversion MV20 und die Hauptplatinenversion MV20 lautet.

5.21 Programmeinstellung

- Betätigen und halten Sie die Taste gedrückt, und betätigen Sie dann die Taste , um die Programmeinstellung auszuwählen.

Betätigen Sie die Taste . Der folgende Text erscheint auf dem Display.

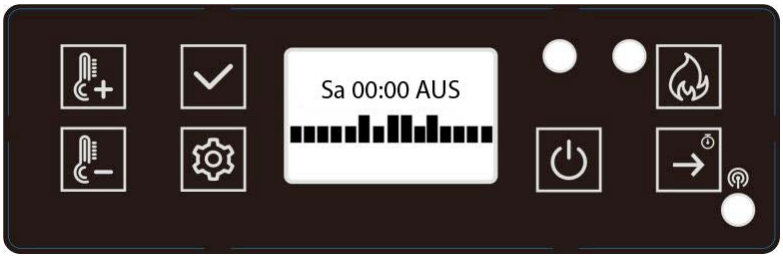

Mit dieser Funktion kann das Gerät für ein wöchentliches Programm eingestellt werden, wobei das Ein- und Ausschalten mit voreingestellten Zeiten kombiniert wird. Sie können das tägliche Ein- und Ausschalten für die ganze Woche programmieren. Durch Betätigen der Taste können Sie den Wochentag auswählen. Betätigen Sie die Tasten .

Um die Stunden auszuwählen, betätigen Sie die Taste , um die Ein- oder Ausschaltzeiten auszuwählen.
Der niedrigste Wert bedeutet ausgeschaltet, der höchste Wert bedeutet eingeschaltet.

5.22 Test

- Halten Sie 3 Sekunden lang gedrückt und betätigen Sie dann die Taste , um die Testelemente auszuwählen.

Betätigen Sie die Taste , um den Zündvorrichtungstest auszuwählen, damit Sie den ordnungsgemäßen Betrieb der Zündvorrichtung überprüfen können.

Leistungstest zwecks Überprüfung, ob der Schneckenmotor normal funktioniert.

Rauchgastest zwecks Überprüfung, ob der Rauchmotor normal funktioniert.

5.23 Sicherheit

KEINE STROMVERSORGUNG

Nach einem Ausfall der Stromversorgung zeigt das Display E7 an. Bei einem kurzzeitigen Stromausfall können Sie manuell zur „Stabilisierung“ zurückkehren, indem Sie die Meldung E7 mit der Taste „OK“ löschen, den Ofen neu starten und die Taste „ON“ erneut 3 Sekunden lang gedrückt halten.

Bei einem Stromausfall kann eine kleine Menge Rauch freigesetzt werden. Dieses Phänomen dauert nicht länger als drei bis fünf Minuten an und stellt kein Sicherheitsrisiko dar.

NETZSTECKER (umfasst die Hauptsicherung)

ELEKTRISCHE ABSCHALTUNG IM FALLE VON ÜBERSTROM

Das Gerät ist durch eine Hauptsicherung (auf der Rückseite des Geräts) vor Überstrom geschützt.
Im Folgenden finden Sie eine Liste der Hauptkomponenten und ihrer Funktionen.

ZÜNDVORRICHTUNG

Der Pelletofen ist mit einer automatischen elektrischen Zündvorrichtung ausgestattet, um den Brennstoff anzuzünden, sofern der Ofen sich im Zündmodus befindet.

DRUCKSCHALTER

Der OFEN ist mit einem Druckschalter ausgestattet, der sich hinter der linken Tür befindet und an der Basis montiert ist. Falls durch ein Leck, das Öffnen der vorderen Tür, einen verstopften Rauchgasabzug oder eine unversiegelte Ascheschublade (bei einigen Modellen) ein Druckverlust in der Brennkammer entsteht, erkennt der Druckschalter dies. Der Pelletofen wird ausgeschaltet (AUS) und zeigt „E5“ an.

SCHNECKE UND SCHNECKENMOTOR

Der Motor dreht die Förderschnecke mit 2,4 Umdrehungen pro Minute und befördert die Pellets in das Rohr der Förderschnecke. Das Granulat fällt dann in ein Rohr und in die Brennkammer. Der Schneckenmotor wird über das Bedienfeld gesteuert.

TEMPERATURSENSOR FÜR ÜBERHITZUNG

Ein Sicherheitsthermostat schaltet den Ofen im Falle einer Überhitzung automatisch aus. Sobald der Ofen abgekühlt ist, zeigt das Display „E6“ an. Die Fortsetzung des Heizvorgangs hängt von der

verbleibenden Glut in der Feuerschale ab. Wenn sich der Ofen nach dem Löschen des Fehlercodes mit der Taste „OK“ bei Wiederherstellung der Brennstoffzufuhr nicht wieder einschaltet, wird das Programm zum Beenden des Betriebs (Reinigung, Verzögerungsphase) ausgeführt. Der Ofen muss entsprechend der voreingestellten Betriebsart wieder eingeschaltet werden.

ACHTUNG: Bei einer Überhitzung müssen Wartungs- oder Reinigungsarbeiten durchgeführt werden.

FUNKTION DES TEMPERATURSENSORS

Wenn der Ofen auf eine Mindesttemperatur abkühlt, schaltet er sich aus. Dieser Stopp kann auch auftreten, wenn das Vorheizen zu lange andauert.

6. REINIGUNG UND WARTUNG

ACHTUNG: Führen Sie Arbeiten am Ofen nur dann aus, wenn der Netzstecker von der Steckdose getrennt wurde.

Lassen Sie während der Montage keine Gegenstände (Schrauben usw.) in den Brennstoffbehälter fallen. Diese könnten die Schnecke blockieren und den Ofen beschädigen.

Der Ofen muss ausgeschaltet und abgekühlt sein, bevor Sie Arbeiten durchführen.

Wenn Sie das Gerät nicht reinigen, ist die Verbrennung schlecht und die Garantie Ihres Ofens erlischt.

Die Reinigungsintervalle Ihres Ofens sowie die Wartungsintervalle hängen von dem verwendeten Brennstoff ab. Eine hohe Luftfeuchtigkeit, Asche, Staub und Späne können die erforderlichen Wartungsintervalle mehr als halbieren. Denken Sie daran, dass Sie nur geprüfte und empfohlene Holzpellets als Brennstoff verwenden sollten.

Schiebegriff

Ihr neuer Pelletofen ist mit einem Griff ausgestattet, der zum Öffnen oder Schließen der Tür dient. Verwenden Sie diesen Griff für die folgenden Tätigkeiten:

● Reinigung der Feuerschale: Entfernen Sie Verbrennungsrückstände.

Pellets als Dünger

Mineralische Holzreste (ca. 1-2 %) verbleiben als Asche in der Brennkammer. Diese Asche ist ein Naturprodukt und bildet einen hervorragenden Dünger für alle Gartenpflanzen. Die Asche muss jedoch zuerst abgekühlt und „gelöscht“ werden.

ACHTUNG: Glut kann in der Asche verborgen sein - füllen Sie sie nur in Metallbehälter.

6.1 Reinigung der Feuerschale

Achtung: Reinigen Sie die Feuerschale täglich.
Achten Sie darauf, dass die Luftzufuhröffnungen nicht durch Asche oder Teeröl blockiert werden. Die Feuerschale kann mühelos im Inneren des Ofens gereinigt werden. Nach dem Entfernen der Feuerschale kann der darunter liegende Bereich mit einem Staubsauger gereinigt werden.

Wenn der Ofen kontinuierlich beheizt wird, muss er innerhalb von 24 Stunden zweimal ausgeschaltet werden, um die Feuerschale zu reinigen (Flammenrückschlagsgefahr).

Achtung: Nur im kalten Zustand, wenn die Glut erloschen ist!
Überprüfen Sie, ob die Feuerschale korrekt platziert wurde.

6.2 Reinigung der Türscheibe

Die beste Möglichkeit, die Türscheibe zu reinigen, ist die Verwendung eines feuchten Tuchs mit einer kleinen Menge Asche aus der Brennkammer. Hartnäckige Verschmutzungen können mit einem speziellen Reiniger entfernt werden, den Sie bei Ihrem Fachhändler erhalten.

6.3 Reinigung des Wärmetauschers

Die Reinigung der Rauchgasabzüge muss mindestens einmal im Jahr durchgeführt werden. Die Verbrennung von Pellets mit hohem Aschegehalt erfordert möglicherweise eine häufigere Reinigung. Reinigen Sie diese Abzüge nur dann, wenn der Ofen und die Asche kalt sind. Saugen Sie keine heiße Glut auf! Auf jeder Seite des Ofens befinden sich zwei Zugangsabdeckungen (siehe Abbildungen unten), die durch Lösen der beiden 5/32-Zylinderschrauben entfernt werden können. Führen Sie eine Reinigungsbürste in die Öffnungen ein, um Ascheansammlungen zu entfernen, und reinigen Sie sie mit einem Staubsauger. Setzen Sie die Abdeckungen nach Abschluss der Reinigung wieder ein. Zwei weitere Zugänge befinden sich hinter der Ascheschublade. Entfernen Sie die Ascheschublade (siehe vorherige Seite) und lösen Sie die beiden 5/32-Zylinderschrauben, die in der folgenden Zeichnung mit D gekennzeichnet sind. Drehen Sie die Abdeckungen über die Zugangsöffnungen und reinigen Sie die Asche mit einer Bürste und einem Staubsauger. Drehen Sie die Abdeckungen über die Öffnungen und ziehen Sie die Schrauben fest. Vorderansicht des Hohlraums der Ascheschublade bei entfernter Ascheschublade.

6.4 Anleitung zur Ofenreinigung

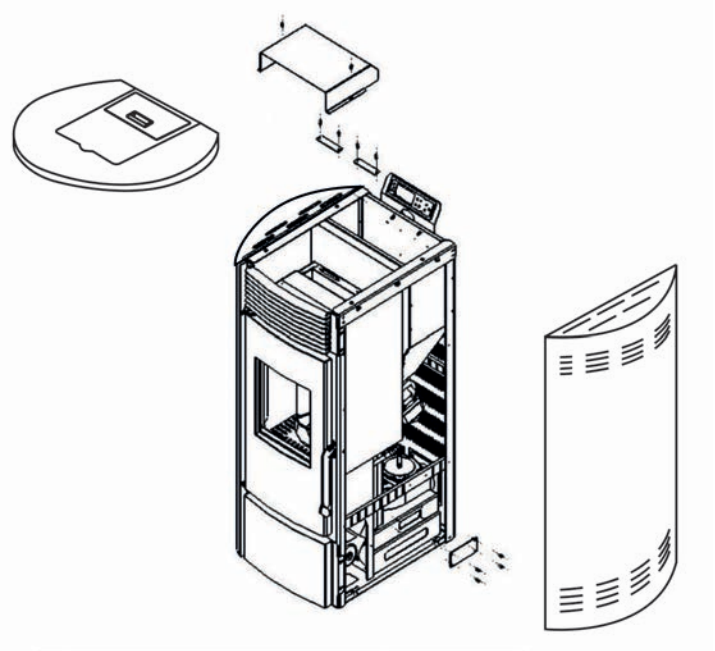

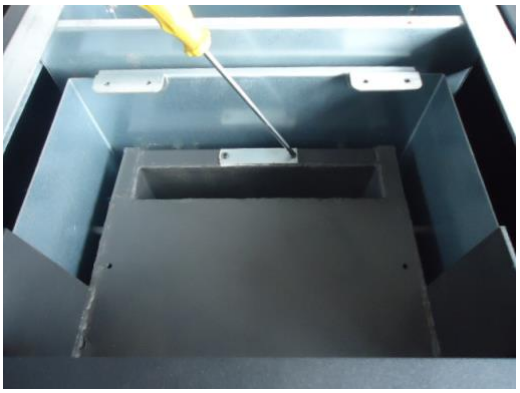

6.5 Reinigung des Luftventilators

Um das Luftgebläse zu reinigen, trennen Sie das Netzkabel des Ofens von der Steckdose. Entfernen Sie die Seitenwände und die Rückwand (bei allen Modellen). Sie können einen Staubsauger verwendet, um Staubansammlungen auf der Turbine des Gebläses oder im Inneren des Gebläsekanals zu entfernen. Achten Sie darauf, die Gebläseturbine während der Reinigung nicht zu beschädigen.

6.6 Reinigung des Belüftungsrohrs

Ruß und Flugasche: Entsorgung

Verbrennungsprodukte enthalten kleine Flugaschepartikel, die sich im Rauchabzugssystem ansammeln und den Rauchgasstrom beeinträchtigen. Eine unvollständige Verbrennung, wie sie beim Starten, Stoppen oder bei einer Fehlfunktion der Heizung auftritt, führt zur Bildung von Ruß, der sich im Rauchabzugssystem ansammelt. Dieses muss mindestens einmal im Jahr überprüft werden, um festzustellen, ob eine Reinigung erforderlich ist. Reinigen Sie das Rohr bei Bedarf.

Erforderlicher Reinigungsintervall in Abhängigkeit von der Anzahl der verbrannten Säcke:
Feuerschale = 10 Säcke

Asche = 50 Säcke
Extraktor = 100 Säcke
Ventilator = 100 Säcke

HINWEIS: Der Reinigungsplan variiert je nach Qualität der verwendeten Pellets sowie der verbrannten Brennstoffmenge. Pellets mit hohem Aschegehalt erfordern eine häufigere Reinigung.

7. FEHLERBEHEBUNG

7.1 Ersetzen der Zündkerze und des Schneckensystems

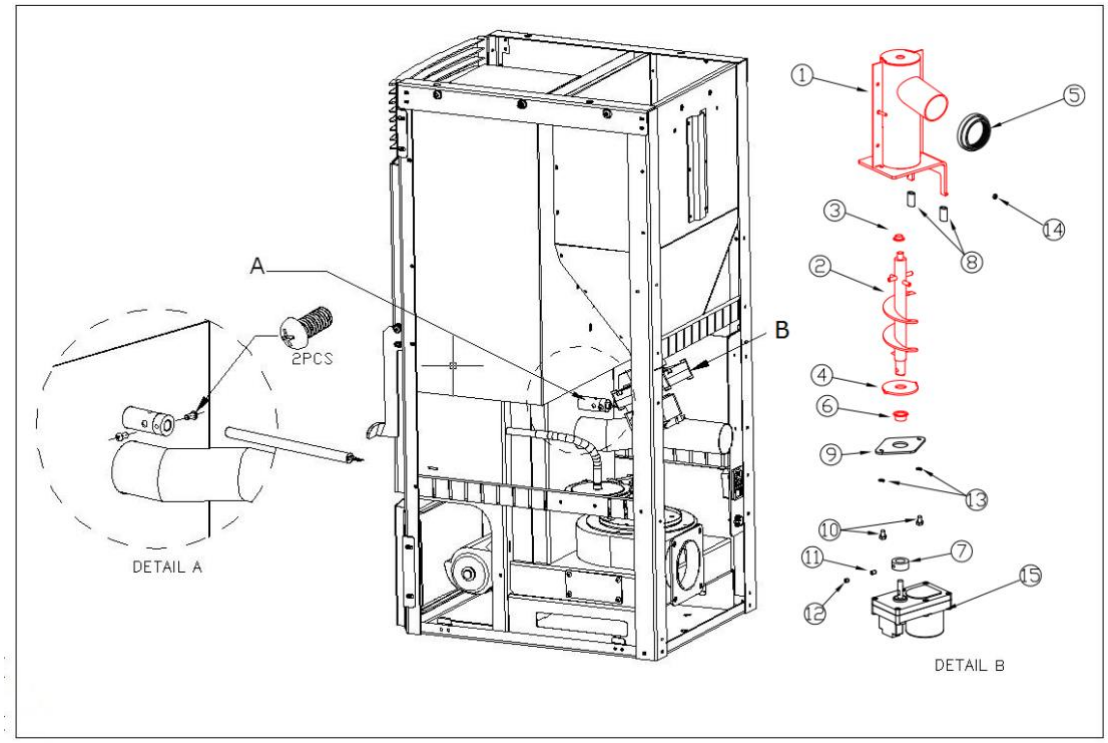

7.2 Ersetzen des Luftventilators

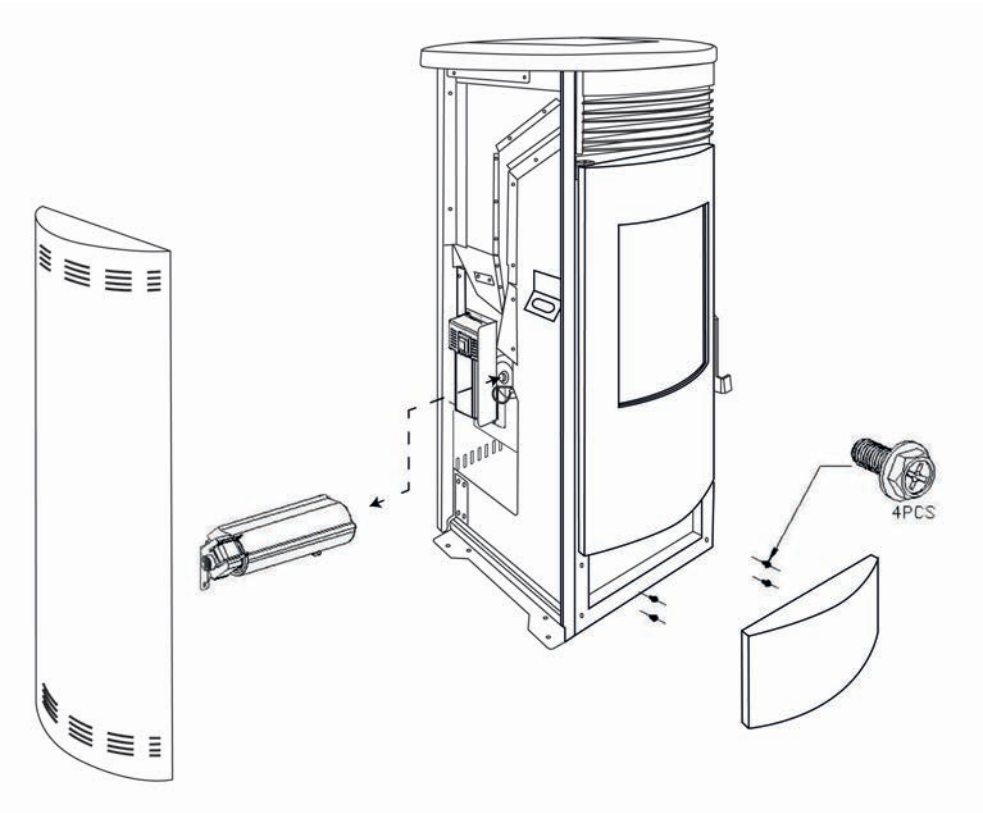

7.3 Ersetzen des Verbrennungsventilators

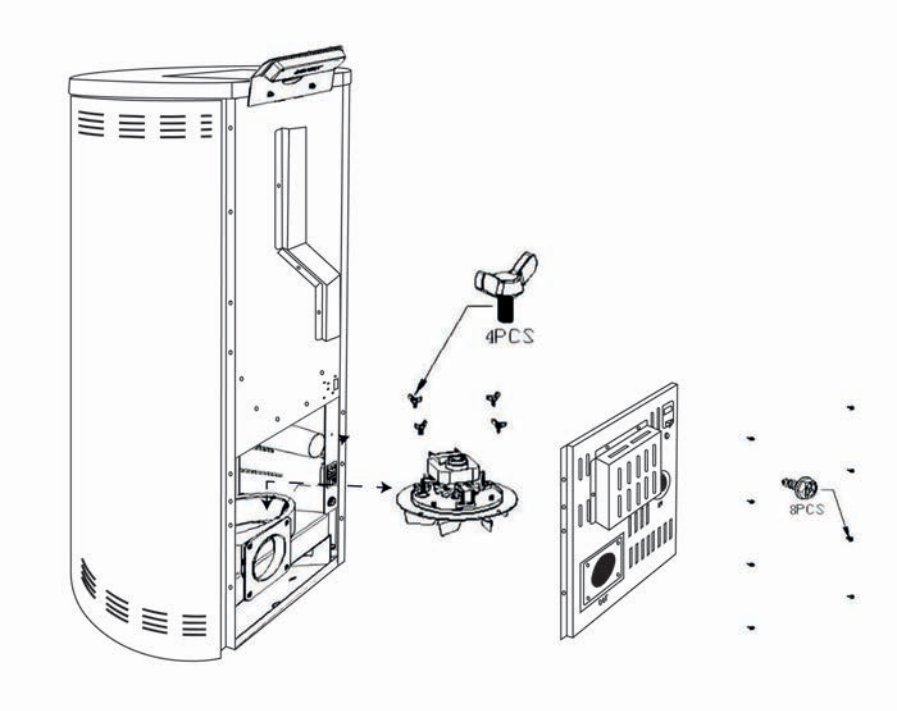

SANNOVER

7.4 Fehler und Lösungen

Allgemeine Probleme, mögliche Ursachen und Lösungen lauten wie folgt: Nachdem Sie die Probleme behoben haben, starten Sie den Ofen erneut:

CODES FEHLER	URSACHE	ABHILFE
E1	Die Rauchgastemperatur liegt unter 40–45°C, der Betrieb wurde unterbrochen und das Feuer wurde gestoppt.	1. Überprüfen Sie das Vorhandensein von Granulat im Behälter. 2. Stellen Sie sicher, dass der Schneckenmotor nicht beschädigt ist und die Brennkammer mit Kraftstoff befüllen kann.
E2	Fehlgeschlagene Zündung.	1. Stellen Sie sicher, dass sich kein Teeröl in der Brennkammer befindet. 2. Stellen Sie sicher, dass die Feuerschale korrekt in der Halterung platziert wurde und die Zündvorrichtung nicht blockiert ist. 3. Stellen Sie sicher, dass der Rauchgassensor, der sich neben dem Verbrennungsventilator befindet, nicht beschädigt ist. 4. Kontrollieren Sie die Zündvorrichtung.
E42	Fehlerhafter Unterdruck festgestellt (befindet sich hinter der linken Tür und ist an der Basis montiert).	1. Stellen Sie sicher, dass die Tür und gegebenenfalls die Ascheschublade ordnungsgemäß geschlossen wurden. 2. Stellen Sie sicher, dass der Abzugskanal nicht blockiert ist. 3. Stellen Sie sicher, dass der Verbrennungsventilator funktionsfähig ist.
E6	Fehler am Hochtemperatursensor (unter dem Pellettrichter).	1. Überprüfen Sie den Sensor auf Beschädigungen. 2. Die Temperatur des Sensors ist zu hoch. Der Ofen funktioniert nicht ordnungsgemäß. Kontaktieren Sie den Kundendienst.
E7	Störung der Energieversorgung.	Betätigen Sie die Taste zur Bestätigung, um den Fehlercode zu löschen. Starten Sie den Ofen anschließend erneut.
E9	Keine Pellets im Behälter	1. Füllen Sie den Pelletbehälter.
E20	Der Auspuffsensor ist defekt.	Ersetzen Sie ihn.
ESC1	Kurzschluss des Temperatursensors Nr. 1.	1. Überprüfen Sie das Kabel und den Anschluss. 2. Kontaktieren Sie den Technischen Support.
ESO1	Abschaltung des Temperatursensors Nr. 1.	1. Überprüfen Sie das Kabel und den Anschluss. 2. Kontaktieren Sie den Technischen Support.
ESC2	Kurzschluss des Temperatursensors Nr. 2.	1. Überprüfen Sie das Kabel und den Anschluss. 2. Kontaktieren Sie den Technischen Support.
ESO2	Abschaltung des Temperatursensors Nr. 2.	1. Überprüfen Sie das Kabel und den Anschluss. 2. Kontaktieren Sie den Technischen Support.
ESC3	Kurzschluss des Temperatursensors Nr. 3.	1. Überprüfen Sie das Kabel und den Anschluss. 2. Kontaktieren Sie den Technischen Support.
ESO3	Abschaltung des Temperatursensors Nr. 3.	1. Überprüfen Sie das Kabel und den Anschluss. 2. Kontaktieren Sie den Technischen Support.

7.5 Symptom und Abhilfe

SYMPTOM	URSACHE	ABHILFE
Der Ofen lässt sich nicht einschalten.	Netzschalter ausgeschaltet	Schalten Sie den Schalter auf EIN.
	Netzanschlussleitung getrennt.	Schließen Sie das Netzkabel fest an das Gerät an.
	Sicherung.	Ersetzen Sie die Sicherung.
Das Gebläse lässt sich nicht einschalten. Der Ventilator schaltet sich während des Reinigungszyklus nicht ein.	Das ist vollkommen normal.	Es gibt kein Problem: Der Ventilator schaltet sich nicht vor dem Stabilisierungszyklus ein.
Der Ventilator schaltet sich während des Reinigungszyklus nicht ein.	Keine Stromversorgung.	Überprüfen Sie die Stromversorgung und die Anschlüsse.
	Nicht angeschlossene elektrische Steuerung.	Stellen Sie sicher, dass alle Anschlüsse der Steuerung angeschlossen sind.
	Rauchgassensor.	Ersetzen Sie den Rauchgassensor.
Während des Betriebs, einschließlich in der Zündphase, befüllt die Schnecke die Brennkammer nicht mit Granulat nicht.	Keine Pellets im Behälter.	1. Füllen Sie den Pelletbehälter nach.
	Schneckenmotor oder Schnecke blockiert.	1. Trennen Sie das Gerät, damit es nicht plötzlich startet, und lösen Sie dann die Blockade der Schnecke. 2. Stellen Sie sicher, dass die Schnecke nicht blockiert ist. Falls dies der Fall ist, beseitigen Sie die Ursache der Blockade. 3. Stellen Sie sicher, dass die Schraube fest mit dem Motor verbunden ist.
Zu viel Brennstoff in der Brennkammer. Der Brennstoff kann nicht vollständig verbrannt werden.	Die Vorschubgeschwindigkeit ist höher, als die Verbrennung unterstützt.	1. Erhöhen Sie die Drehzahl des Verbrennungsventilators oder verlangsamen Sie die Zufuhr.
Es befindet sich nicht genug Brennstoff in der Brennkammer.	Die Vorschubgeschwindigkeit ist zu niedrig, um die Verbrennungsgeschwindigkeit beizubehalten.	1. Verringern Sie die Lüfterdrehzahl oder verringern Sie die Verbrennungsgeschwindigkeit.
Sobald das Feuer entzündet wurde, schaltet der Ofen sich nach 15 Minuten wieder aus.	Der Pellettrichter enthält keinen Brennstoff.	Stellen Sie sicher, dass der Pelletbehälter genügend Brennstoff enthält.
	Die Schnecke funktioniert nicht.	1. Trennen Sie das Gerät, damit es nicht plötzlich startet, und lösen Sie dann die Blockade der Schnecke. 2. Stellen Sie sicher, dass die Schnecke

		nicht blockiert ist. Falls dies der Fall ist, beseitigen Sie die Ursache der Blockade. 3. Stellen Sie sicher, dass die Schnecke fest mit dem Motor verbunden ist.
Orangefarbene Flamme, Ansammlung von Pellets in der Brennkammer, verschmutzte Scheibe.	Unzureichende Luftzufuhr für eine gute Verbrennung.	1. Stellen Sie sicher, dass die Lufteinlassöffnung an der Vorderseite geöffnet ist. 2. Stellen Sie sicher, dass die Dichtungen der Türen und Fenster intakt sind. 3. Stellen Sie sicher, dass die Lufteinlass- und die Rauchabzugsleitungen nicht blockiert sind. 4. Steigern Sie die Luftzufuhr. 5. Erhöhen Sie die Lüfterdrehzahl, um die Luftzufuhr zu steigern. 2. Kontaktieren Sie den Technischen Support.
Das Feuer erlischt und die Zufuhr stoppt.	Keine Pellets im Behälter.	Fügen Sie Granulat hinzu.
	Die Schraube ist blockiert oder der Schraubenmotor ist getrennt.	1. Trennen Sie das Gerät, damit es nicht plötzlich startet, und lösen Sie dann die Blockade der Schnecke. 2. Stellen Sie sicher, dass die Schnecke nicht blockiert ist. Falls sie blockiert ist, beseitigen Sie die Ursache der Blockade. 3. Stellen Sie sicher, dass die Befestigungsschraube der Schnecke am Motor fest sitzt.
	Der Rauchgassensor hat ausgelöst.	Kontrollieren Sie den Anschluss des Sensors. Tauschen Sie den Sensor aus.
Das Feuer erlischt und der Strom wird abgeschaltet.	Die angeforderte Temperatur wurde erreicht.	Dies ist ein normales Verhalten im „ECO“ - Modus. Der Ofen schaltet sich automatisch ein, sobald die Raumtemperatur unter die Temperatur fällt, die der Ofen halten soll.
Der Ofen zirkuliert nicht genügend warme Luft.	Nicht genug Brennstoff.	Verwenden Sie standardisierte Pellets.
	Der Luftventilator ist zu langsam eingestellt oder defekt.	1. Falls der Ventilator defekt ist, ersetzen Sie ihn. 2. Kontrollieren Sie die Steuerung.
	Die Wärmetauscherrohre oder das Rauchabzugsrohr sind verunreinigt.	Reinigen Sie die Wärmetauscherrohre oder das Rauchabzugsrohr.

8. ELEKTRISCHER SCHALTPLAN

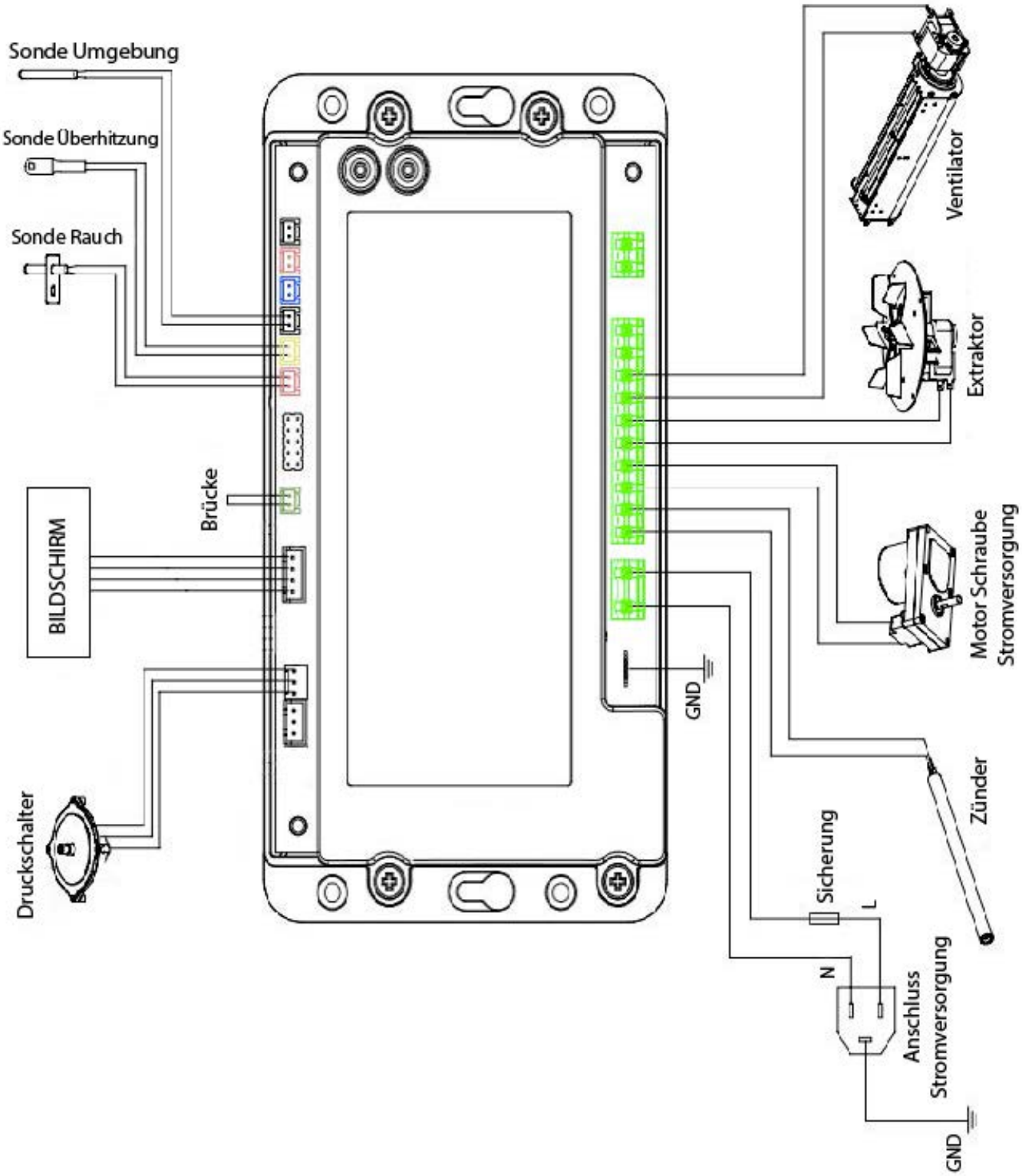

SANNOVER

ES

FLAVIA

ESTUFA DE PELLETS

Conserve estas instrucciones para cualquier consulta posterior.
Lea este manual por completo antes de instalar y utilizar esta estufa de pellets de madera.
El incumplimiento de estas instrucciones puede causar daños materiales y lesiones corporales.

Conserve estas instrucciones.
Instalador: este manual debe acompañar al aparato.

ÍNDICE

1. Combustible

2. Características técnicas

3. Estructura instructiva

4. Instalación de la estufa de pellets

5. Puesta en marcha

6. Limpieza y mantenimiento

7. Resolución de problemas

8. Esquema eléctrico

1. COMBUSTIBLE

Los pellets se fabrican con residuos de madera procedentes de aserraderos y talleres de planificación, así como con restos de operaciones forestales. Estos «productos de partida» se trituran, secan y prensan para formar pellets «combustibles» sin ningún agente de unión.

1.1 Especificaciones para los pellets de alta calidad

Valor calorífico: 5,3 kWh/kg

Densidad: 700 kg/m³

Humedad: máx. un 8 % del peso

Proporción de cenizas: máx. un 1 % del peso

Diámetro: 5-6,5 mm

Longitud: máx. 30 mm

Composición: 100 % madera sin tratar y sin aglutinante añadido (proporción de corteza del 5 % como máximo).

Envasado: en bolsas de plástico ecológicamente neutro o biológicamente degradable, o de papel.

Pídale al distribuidor de estufas de pellets de madera que le proporcione combustibles probados y una lista con los fabricantes de combustibles controlados. Usar un combustible de mala calidad o prohibido tiene un efecto negativo en el funcionamiento de la estufa de pellets y puede acarrear la anulación de la garantía y la responsabilidad del fabricante. Respete la legislación sobre la incineración de residuos. Queme solo pellets probados.

1.2 Almacenamiento de los pellets

Para garantizar la combustión de los pellets de madera sin problemas, es necesario almacenar el combustible protegiéndolo de la humedad.

No debe usar este aparato ninguna persona (incluidos los niños) con capacidades físicas, sensoriales o mentales reducidas, o que carezca de la experiencia y los conocimientos necesarios, a menos que alguien responsable de su seguridad la haya supervisado o le haya proporcionado instrucciones sobre cómo usarlo. Se debe vigilar a los niños para que no jueguen con el aparato.

2. CARACTERÍSTICAS TÉCNICAS

La estufa de pellets es de diseño avanzado y tiene una entrada de aire fresco y un sistema de ventilación individual. La tecnología de combustión por presión negativa permite obtener un alto rendimiento y una pequeña cantidad de cenizas durante la combustión. Se apaga automáticamente en caso de mala combustión o falta de combustible. Sus ventajas son un calentamiento rápido y un bajo coste de combustible.

Modelo	Flavia 10	Flavia 15
Dimensiones (largo x alto x ancho) en mm	510*940*465	580*1070*540
Dimensiones del cartón de exportación (en mm)	560*1085*520	620*1200*580
Peso neto/bruto Kg	90/100	105/115
Potencia absorbida kW	11.6 kW	15 kW
Potencia nominal kW	10.3 kW	13 kW
Eficiencia	88.8%	≥ 90%
Para una superficie de (en m²)	60-90	90-120
Capacidad del depósito en kg	13	18
Consumo en modo automático (mín./máx.)	8/16 kg/H	7-14 kg/H
Consumo de pellets (mín./máx.)	0.8/1.8 kg/H	1.3/2.6 kg/H
Tensión y frecuencia	230/50 V/Hz	230/50 V/Hz
Consumo eléctrico	100-400 W/H	100-400 W/H
Entrada de aire/salida de humos	50-80 mm	50-80 mm

3. VISTA EXPLOSIONADA

La estufa se compone de los elementos siguientes:

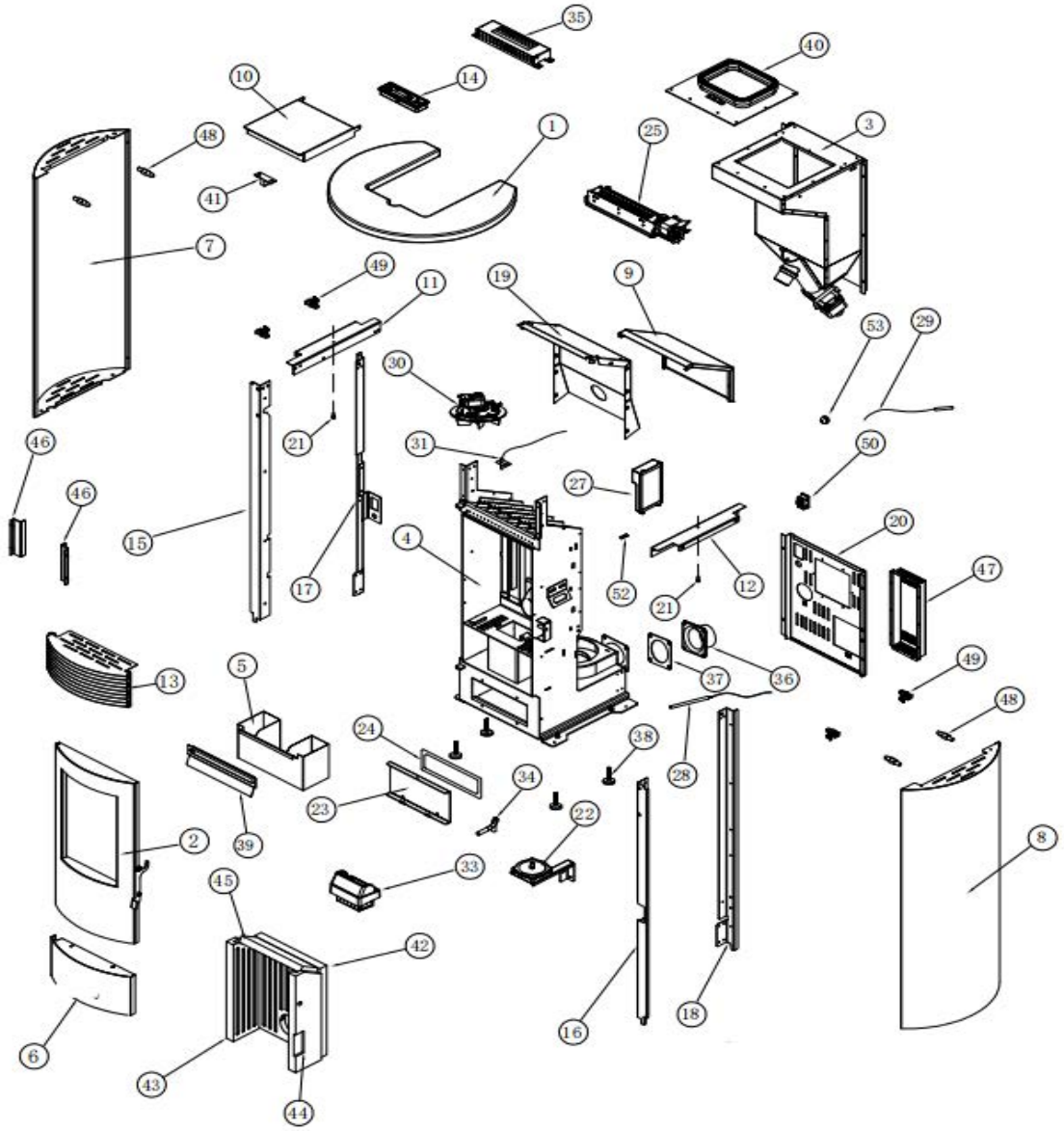

1. Cubierta superior
2. Puerta
3. Depósito de pellets
4. Cámara de combustión
5. Cajón de cenizas
6. Cubierta inferior
7. Lateral izquierdo
8. Lateral derecho
9. Cubierta de la cámara de combustión
10. Cubierta del depósito
11. Soporte izquierdo
12. Soporte derecho
13. Cubierta superior delantera
14. Pantalla

15-18. Pilar

19. Paravientos

20. Panel trasero

21. Tornillo

22. Presostato

23. Tapa de limpieza

24. Trenza de estanqueidad

25. Ventilador de aire

27. Tarjeta principal

28. Encendedor

29. Sensor ambiental

30. Extractor de humos

31. Sonda de humos

33. Brasero

34. Conexión del presostato

35. Soporte de pantalla

36. Conexión de la sonda de humos

37. Junta plana

38. Pata

39. Placa de vidrio

40. Estanqueidad del depósito

41. Amortiguador de puerta

42-45. Placa de vermiculita

46. Chapa fija

47. Placa trasera

48. Pinza

49. Muelle

50. Conector de enchufe

52. Etiqueta «tierra»

53. Amortiguador de goma

El aparato calefactor se compone principalmente de los elementos siguientes:

1. Brasero de combustión,
2. Extractor de humos,
3. Ventilador de aire y tornillos de alimentación.

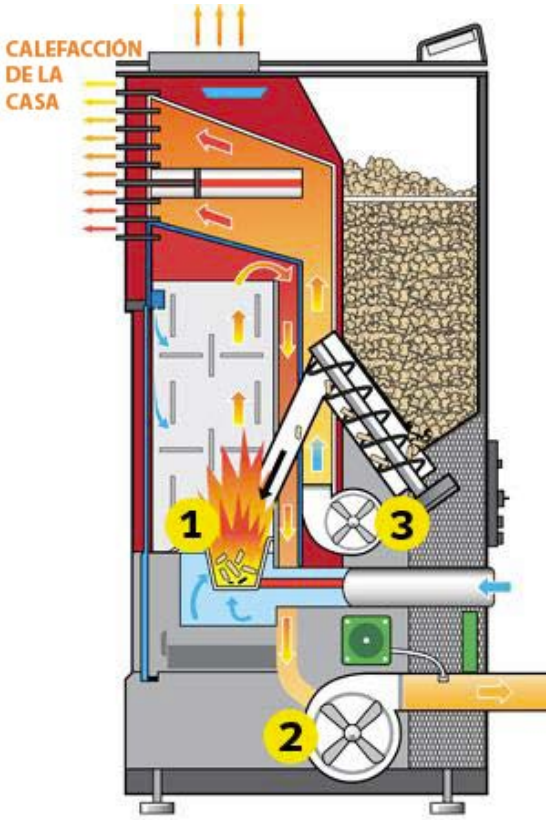

A continuación, se muestra una lista de los componentes principales y sus funciones:

3.1 Encendedor (bujía de encendido)

La estufa dispone de un encendedor eléctrico automático para encender el combustible cuando la estufa está en modo de encendido únicamente. El encendedor permanece activado durante los primeros ocho minutos de la secuencia de encendido.

3.2 Presostato

La estufa cuenta con un interruptor de depresión (presostato) de seguridad situado detrás de la puerta de la izquierda, fijado a la base. Si se crea una depresión en el hogar por una fuga, la apertura de la puerta delantera, un conducto de humos obstruido o un cajón de cenizas mal cerrado, el presostato la detecta y apaga la estufa.

3.3 El tornillo de alimentación y su motor

El motor del tornillo sin fin a 2,4 revoluciones/minuto hace girar a este último para conducir los pellets hasta el tubo. A continuación, los pellets caen en un tubo y en el hogar. El propio panel de control gestiona el tornillo sin fin a través de la tarjeta principal.

3.4 Sensor de sobrecalentamiento

Este sensor de seguridad se instala en el fondo de la tolva (depósito) y apaga el calefactor si detecta temperaturas excesivas (70°C).

3.5 Termostato del ventilador de aire ambiental

Este termostato se instala en la manguera de ventilación del aire y pone en marcha el ventilador de aire ambiental cuando la calefacción supera los 40°C.

4. INSTALACIÓN DE LA ESTUFA DE PÉLETS

Al instalar el aparato, se deben respetar todas las normativas nacionales y locales, así como las normas europeas.
Antes de instalar una estufa en una habitación, seleccione la potencia adecuada para poder calentar la habitación. Compruebe el área de calentamiento de la estufa en el capítulo sobre las características de las estufas.

MONTE LA ESTUFA ANTES DE INSTALARLA	
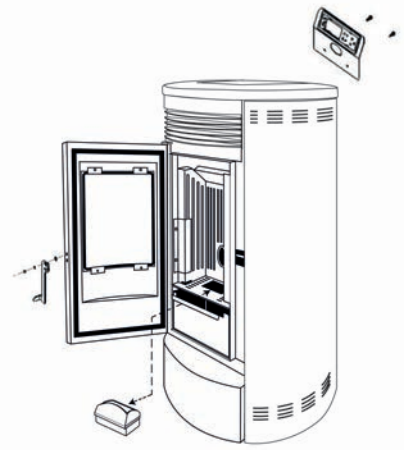	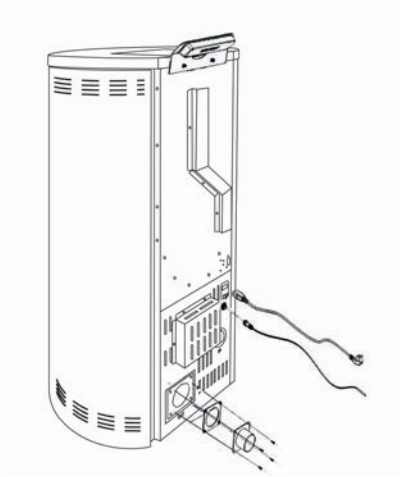

4.1 Información general

La estufa se debe conectar a una chimenea homologada para combustibles sólidos.
La chimenea debe tener un diámetro de al menos 80 mm.
El sistema de evacuación de humos se basa en una presión negativa en la cámara de combustión y en una ligera sobrepresión en la salida de humos. Por ello, es importante que la conexión al sistema de evacuación de gases de combustión esté correctamente instalada y sea estanca.

Utilice solo materiales de estanqueidad resistentes al calor, así como las bandas de estanqueidad correspondientes, la silicona resistente al calor y la lana mineral.
Solo debe realizar los trabajos de montaje personal técnico autorizado.

Además, debe asegurarse de que el tubo de humos no sobresalga de la sección libre de la chimenea.

NOTA: Respete las normas de montaje vigentes en su región. Póngase en contacto con su instalador para obtener más información al respecto.

4.2 Importante

Asegúrese de que la longitud de la fumistería no sea demasiado larga.
Procure no usar demasiados codos para derivar los gases de la combustión hacia la chimenea (consulte la normativa vigente y evite que el ángulo desde la salida de la estufa hasta la chimenea no supere los 180°). Si no se puede conectar directamente a la chimenea, utilice, de ser posible, una pieza de conexión con trampilla de limpieza.

4.3 Ejemplo de instalación de la estufa de pellets

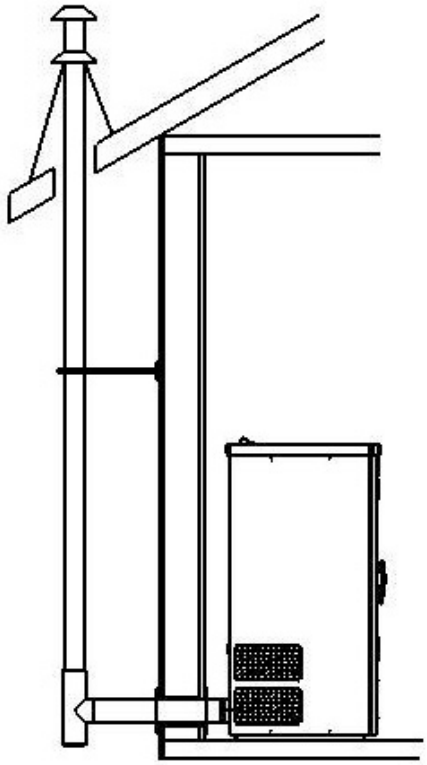

4.4 Protección del suelo

En el caso de los suelos inflamables (madera, moqueta, etc.), se necesitará una subcapa de vidrio, chapa de acero o cerámica.

4.5 Distancias de seguridad

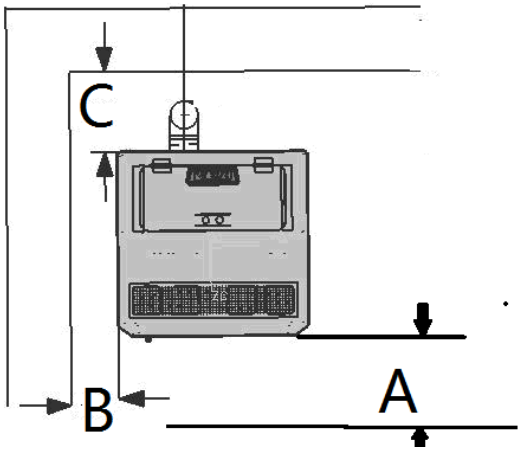

(Medidas tomadas desde el exterior de la estufa)

A partir de objetos no inflamables:
A > 400 mm B > 100 mm C > 100 mm
Objetos combustibles y muros de carga de hormigón armado
A > 800 mm B > 200 mm C > 200 mm

4.6 Conexión eléctrica

La estufa se suministra con un cable de conexión de unos 2 m de largo provisto de un enchufe. El cable se debe conectar a una fuente de alimentación de 230 V y 50 Hz. El consumo eléctrico medio es de unos 100 vatios en funcionamiento. Durante el proceso de encendido automático (que dura 10 minutos), unos 350 vatios. El cable de conexión se debe colocar de manera que no entre en contacto con las superficies exteriores calientes o afiladas de la estufa.

4.7 Entrada de aire

Todos los procesos de combustión requieren oxígeno o aire. Por regla general, el aire de combustión se extrae del espacio habitable. En el caso de las estufas individuales, se debe reintroducir el aire extraído del espacio habitable. En las casas modernas, las ventanas y las puertas son muy estancas, por lo que no se recupera suficiente aire. Esta situación supone un problema en caso de ventilación adicional en la casa (por ejemplo, en la cocina o los aseos). La aspiración del aire de combustión se realiza a través de la ventilación de gases de combustión. Se deben realizar entradas de aire altas y bajas para paliar este problema. Los ruidos del aire de combustión y de la aspiración resultantes son ruidos de funcionamiento normales que pueden producirse a volúmenes variables en función del tiro de la chimenea, del nivel de rendimiento o de la suciedad de la cámara de combustión.

4.8 Alimentación de aire de combustión externo

● Se deben utilizar tubos de acero o de aluminio flexible.

● Diámetro mínimo de 5 cm/2 pulgadas.

● Para las conexiones más largas, el diámetro se debe aumentar unos 10 cm por cada metro aproximadamente.

● La longitud total del tubo no debe superar los 4 m aproximadamente, para garantizar una alimentación de aire suficiente y no presentar demasiados codos.

Si alguna de estas condiciones no se aplica, habrá por lo general una mala combustión en la estufa, así como una depresión de aire en el apartamento. Recomendamos instalar una rejilla de ventilación alta y baja en la pared cerca de la estufa para garantizar una ventilación permanente. Además, es posible extraer el aire de combustión directamente del exterior o de otra habitación bien ventilada (por ejemplo, el sótano).

5. PUESTA EN MARCHA

Al utilizar el aparato, se deben respetar todas las normativas nacionales y locales, así como las normas europeas.
Atención: Cuando la estufa esté funcionando, no toque la parte delantera. Estará sumamente caliente.

Nota: Al usar el aparato por primera vez, la pintura se puede eliminar por combustión. Por lo tanto, puede emanar un olor desagradable. Abra la ventana y la puerta para evacuar el olor.

Observación: Si la nueva estufa se utiliza por primera vez, será necesario poner un puñado de pellets de madera en la caldera antes de utilizarla.

Nota: Tenga el brasero y la bandeja de cenizas de debajo limpios cada vez que encienda la estufa.

Introduzca los pellets de madera en la tolva y conecte el aparato. El indicador de encendido/apagado se activa (lo que significa que el dispositivo está bajo tensión). Utilice el aparato de acuerdo con las instrucciones de la sección «Puesta en marcha y funcionamiento».

5.1 Guía de inicio y uso

Utilice la estufa de la siguiente manera (consulte la figura de la estructura de la estufa y la figura del control eléctrico): compruebe el brasero, la barra de la rejilla de los pellets y la bandeja de cenizas y colóquelos en la posición correcta.

5.2 Instrucciones de uso

1. Conecte el cable de alimentación a la toma situada en la parte posterior de la estufa y pulse el interruptor basculante rojo de encendido/apagado situado encima.

La estufa se ha puesto en marcha correctamente al estar en la posición de encendido.

Conector de alimentación + Interruptor de encendido/apagado

Nota: Para evitar que la estufa esté en funcionamiento, apague el interruptor rojo situado en la parte inferior, en la parte posterior de la estufa.

2. Asegúrese de que las juntas del cajón de cenizas y de la puerta estén en buen estado. Cierre bien el cajón de cenizas y las puertas, y compruebe que todos los paneles laterales estén correctamente instalados.

Nota: Utilice única y exclusivamente el brasero específico para el modelo de estufa que tenga.

3. Abra el depósito. Asegúrese de que hay suficientes pellets para satisfacer sus necesidades de calefacción. Cierre el depósito.

4. Pulse y mantenga pulsada la tecla de encendido/apagado durante 3 segundos. La estufa iniciará automáticamente los ciclos siguientes:

· Ciclo de Limpieza: el brasero se ventila para evacuar el polvo y las cenizas.

· Preparación para el encendido: los pellets se transportarán desde el depósito hasta el brasero gracias al tornillo sin fin. Esta operación puede tardar de 5 a 15 minutos, según el modelo de estufa.

· Ciclo de encendido: el encendedor funciona durante todo el ciclo de encendido y durante unos minutos después de que la estufa se haya estabilizado y comience a quemar los pellets en el hogar. La estufa permanece en ciclo de encendido hasta que la temperatura de los humos alcanza la temperatura establecida.

· Ciclo de estabilización: el aparato calefactor se ajusta para regular con precisión la potencia de la estufa a la temperatura deseada. La estabilización continúa hasta que la estufa alcanza la temperatura deseada según el termostato.

La estufa ya está en funcionamiento.

5.3 Apagado de la estufa

Nota: La estufa se puede apagar, independientemente del ciclo indicado en la pantalla, pulsando la tecla de encendido/apagado y manteniéndola pulsada durante dos segundos. Cuando la pantalla de visualización indique que la estufa está en el ciclo de estabilización, vuelva a pulsar la tecla de encendido y la estufa entrará en el ciclo de refrigeración, como se muestra en la pantalla de visualización.

PRECAUCIÓN: DESPUÉS DEL CICLO DE ENFRIAMIENTO, LA ESTUFA COMIENZA A ENCENDERSE AUTOMÁTICAMENTE.

1. Pulse la tecla de encendido/apagado en la pantalla. La estufa comienza a ponerse en marcha en automático y pasa por las etapas siguientes:

• **Apagado:** cualquier combustible que quede en el brasero seguirá ardiendo y produciendo calor y llamas. Pasados entre 5 y 8 minutos, la chimenea no debería contener más combustible. El intercambiador de calor puede comenzar a enfriar.

• **Adiós:** este mensaje en la pantalla indica que la estufa se ha enfriado.

2. La estufa se ha apagado correctamente.

MINIMIZAR LA FORMACIÓN DE CREOSOTA (ESCORIA)

Consulte «MANTENIMIENTO» en la página 19 para ver una explicación de la formación y la eliminación de la creosota. Para ralentizar la formación de creosota, queme solo los combustibles recomendados.

5.4 Eliminación de las cenizas

Atención: Las brasas pueden permanecer ocultas entre las cenizas. Manipule las cenizas con las herramientas adecuadas para mantener el fuego, nunca directamente con las manos, lleve ropa ignífuga y use gafas de protección.

Las cenizas se deben colocar en un recipiente metálico con una tapa hermética.

1. El resto de los residuos no se deben colocar en los contenedores de cenizas.

2. El recipiente cerrado que contiene las cenizas se debe colocar en un suelo incombustible o en el suelo, lejos de cualquier material combustible, hasta que se elimine finalmente.

3. Los residuos minerales de la madera (alrededor del 1-2 %) se quedan en las cenizas y son un fertilizante natural excelente para cualquier planta de jardín. Antes de enterrar las cenizas en el suelo o de dispersarlas localmente, conviene conservarlas en el recipiente cerrado hasta que todas las cenizas se hayan enfriado por completo y se hayan «extinguido».

5.5 Puesta en marcha y parada

El encendido y el apagado de la calefacción se efectúan con la tecla de encendido y apagado.

Después de la puesta en marcha, el mensaje «LIMPIANDO» aparece en primer lugar, con el fin de limpiar el brasero.

Del mismo modo, pulse, .

Luego, en el período de extinción, el mensaje indica:

Cuando la temperatura de la estufa sea lo suficientemente baja, se mostrará la frase «ADIÓS».

La fase de encendido, que dura aproximadamente entre 5 y 15 minutos, es necesaria para que la resistencia lleve los pellets a la temperatura de encendido (que depende de la estufa).

En tercer lugar, durante esta fase, se realizan las operaciones de verificación de la chimenea y los pellets se cargan en el brasero. La fase sucesiva se indicará con la inscripción «Encendiendo». Este estado se mantiene hasta que la temperatura de los humos no supera el umbral previsto.

Cuando la fase de encendido se termine, se necesitarán unos minutos para estabilizar la llama. Esta fase se indica con el mensaje «ESTABILIZACIÓN», que finaliza al cabo de unos minutos.

¡ATTENCIÓN!

Durante la fase de apagado de la estufa y de enfriamiento del intercambiador, normalmente no se permite volver a encender el calentador hasta que acaba la operación. Este estado se pone de manifiesto con el mensaje «APAGAR».

5.6 Variación de la potencia

En función de la necesidad de calefacción, la cantidad de combustible se podrá ajustar con la tecla + o -. Por ejemplo:

Pulse la tecla para cambiar : la cantidad de combustible cambia y la pantalla muestra el valor de potencia seleccionado.

POTENCIA MÍNIMA M4	**POTENCIA BAJA M3**
POTENCIA MEDIA M2	**POTENCIA MÁXIMA M1**

5.7 Compruebe la temperatura

Pulse la tecla para controlar la temperatura regulada. R es la temperatura de la habitación, S es la temperatura de los humos y P es la temperatura de protección.
Por ejemplo:

La temperatura ambiental es de 27°C o °F. La temperatura de los humos es de 28°C o °F. La temperatura de protección es de 30°C o °F.

5.8 Selección automática y manual

Pulse la tecla y el indicador naranja señalará el encendido o el apagado. Si el indicador está encendido, el programa automático estará seleccionado. En caso contrario, se tratará de un programa manual (referencia al apartado 5.21).

5.9 Ajuste de la temperatura

Pulse la tecla , en la pantalla, se seleccionará y modificará la temperatura.

5.10 Modo ECO

Si la temperatura ambiental sobrepasa la temperatura deseada, la estufa se apagará automáticamente (Eco1) o cambiará a la potencia mínima (Eco2) para ahorrar energía.

Cuando la temperatura ambiental descienda por debajo de la temperatura deseada (3°C), se volverá a encender automáticamente o recuperará el nivel de potencia anterior. Más adelante veremos cómo seleccionar las dos funciones.

Pulse y mantenga pulsado 3 segundos la tecla para volver a entrar en los ajustes técnicos,

pulsando varias veces la tecla para acceder a los parámetros que van del M1 al M6.

5.11 Ajuste de la velocidad del ventilador de combustión y del ventilador de aire

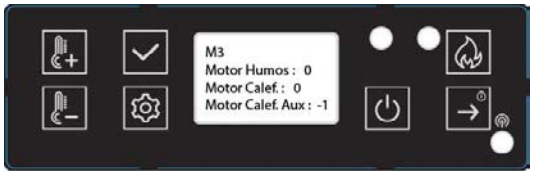

S = HUMO (EXTRACTOR) F = VENTILADOR (VENTILACIÓN) Auxfan = Sin función.

Pulse la tecla para desplazarse de «S 0» a «F 0» y pulse la tecla para modificar la velocidad.
Ambos se pueden ajustar desde 20 hasta -20. Normalmente, el ajuste de fábrica es 0.
20 es el máximo y -20 es el mínimo.

Pulse la tecla para guardar los parámetros modificados y vaya a M2, M3 y M4 como sigue:

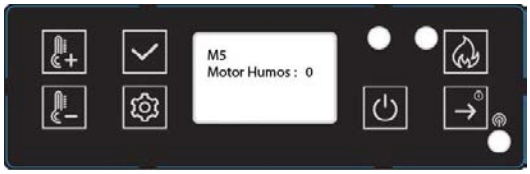

Después de M4, está M5, valor relacionado con la velocidad del ventilador de extracción de la etapa «Limpieza». El rango de ajuste está comprendido entre 20 y -20. Después está M6, valor relacionado con la velocidad del ventilador de extracción de las fases «Alimentación» y «Encendido» y con unos minutos de la fase «Estabilización». El rango de ajuste también está entre 20 y -20.

Pulse y mantenga pulsado 3 segundos . Luego, pulse y seleccione el ajuste y, a continuación, mantenga pulsado para seleccionar la limpieza, el modo ECO, «Unidades», «Beeb», «Retroiluminación», «Idioma», Ajuste del reloj, «Volver al ajuste de fábrica» y la versión de la estufa.

5.12 Ajuste de la limpieza

«Después de X s, cada X m» significa la hora de la limpieza durante la operación. Pulse la tecla para ajustar. Por ejemplo: durante: 20 s cada 60 min. Esto significa que cada 60 minutos, la limpieza se realiza en 20 segundos. Pulse la tecla para pasar al menú siguiente.

5.13 Ajuste del modo ECO

Pulse la tecla para seleccionar ECO1 o ECO2. El ajuste de fábrica es ECO2.

Si se pulsa la tecla , se pasa al menú siguiente:

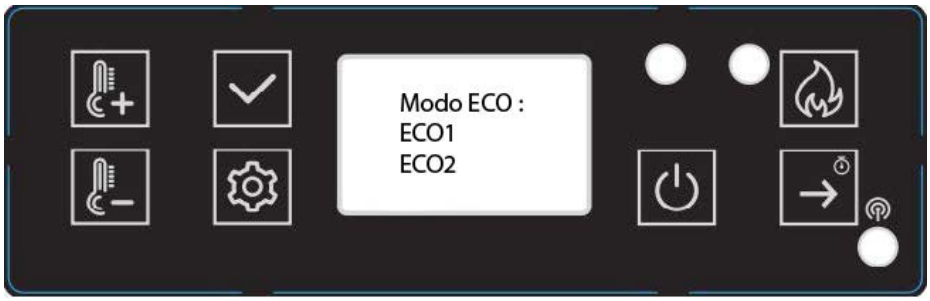

5.14 Seleccionar las unidades

Pulse la tecla para seleccionar la unidad de temperatura y, a continuación, pulse la tecla para pasar al menú siguiente.

5.15 «Beeb setting»

Pulse la tecla para seleccionar «Beeb ON» o «Beeb OFF» y, a continuación, pulse la tecla para pasar al menú siguiente:

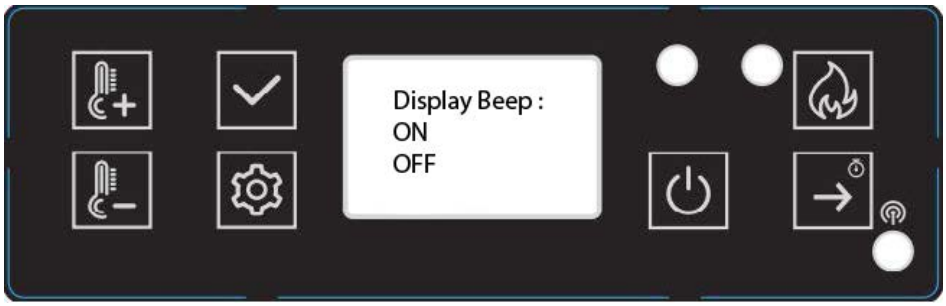

5.16 Ajuste de la retroiluminación

Pulse las teclas para ajustar el valor. Pulse la tecla para pasar al menú siguiente:

5.17 Elección del idioma

Pulse las teclas para elegir el idioma. Luego, pulse la tecla para pasar al menú siguiente:

5.18 Ajuste del reloj

Pulse las teclas para elegir el día de la semana.

A continuación, pulse para seleccionar la hora. Pulse las teclas para cambiar la hora.

Pulse la tecla para seleccionar la fecha. Pulse las teclas para modificar la fecha. A continuación, pulse la tecla para pasar al siguiente ajuste.

5.19 Volver al ajuste de fábrica

Pulse la tecla para volver a los ajustes de fábrica. Sí: valida la vuelta al ajuste de fábrica. No: conserva los valores modificados.

5.20 Versión de la estufa

Pulse la tecla para mostrar el número de serie. Después de pulsar la tecla , se vuelve al menú principal.

Esto significa que la versión de la pantalla es MV20 y la versión de la placa base es MV20.

5.21 Ajuste de programa

Pulse la tecla . El texto siguiente aparece en la pantalla.

- Pulse y mantenga pulsada la tecla . A continuación, pulse la tecla para elegir el ajuste de los programas.

Esta función permite programar el aparato para realizar una programación semanal, asociando el encendido y el apagado a los horarios preestablecidos. Puede programar el encendido y el apagado

diario para toda la semana. Al pulsar la tecla , puede elegir el día de la semana Pulse las teclas .

Para elegir las horas, pulse la tecla , ya sea para elegir la hora de puesta en marcha («ON») o la de parada («OFF»).
Lo más bajo significa apagado y lo más alto encender.

5.22 Test

- Pulse y mantenga pulsado 3 segundos y, a continuación, pulse la tecla para elegir los elementos de prueba.

Pulse la tecla para elegir la prueba del encendedor. Así controlará el buen funcionamiento del encendedor.

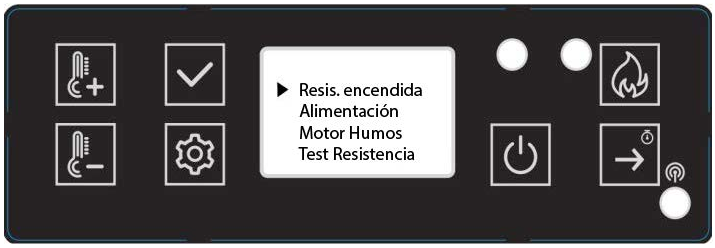

Prueba de alimentación para comprobar si el motor del tornillo sin fin funciona normalmente.

Prueba de humos para comprobar si el motor de humos funciona normalmente.

5.23 Seguridad

AUSENCIA DE ALIMENTACIÓN ELÉCTRICA

Después de un corte de corriente, la pantalla muestra E7. En caso de corte de corriente de corta duración, puede volver manualmente a la «estabilización» borrando el mensaje E7 con el botón «OK», reiniciando la estufa sin dejar de pulsar el botón de encendido durante 3 segundos.

En caso de corte de corriente, puede producirse una pequeña cantidad de humo. Este fenómeno entre tres y cinco minutos como mucho y no supone ningún riesgo para la seguridad.

TOMA DE ALIMENTACIÓN (contiene el fusible principal)
PARADA ELÉCTRICA EN CASO DE SOBREINTENSIDAD
El dispositivo está protegido contra sobreintensidades por un fusible principal (en la parte trasera del dispositivo).
A continuación, se muestra una lista de los componentes principales y de sus funciones.

ENCENDEDOR
La ESTUFA dispone de un encendedor automático para encender el combustible cuando la estufa está en modo de alimentación y de encendido.

PRESOSTATO
La ESTUFA dispone de un presostato situado detrás de la puerta izquierda, fijado a la base. Si se crea una depresión en la cámara de combustión por una fuga, la apertura de la puerta delantera, un conducto de humos obstruido o un cajón de cenizas sin sellar (en algunos modelos), el presostato la detecta y pone la estufa en el modo de parada indicando E5.

TORNILLO Y MOTOR DE TORNILLO
El motor del tornillo sin fin a 2,4 revoluciones/minuto hace girar a este último, llevando los pellets hasta el tubo del tornillo sin fin. A continuación, los pellets caen en un tubo y en el hogar. El panel de control gestiona el motor del tornillo sin fin.

SENSOR DE TEMPERATURA PARA EL SOBRECALENTAMIENTO
Un termostato de seguridad apaga automáticamente la estufa en caso de sobrecalentamiento. Cuando la estufa se haya enfriado, indicará E6. La continuación o no de la operación de calentamiento dependerá de las brasas que queden en la caldera. Después de eliminar el código de error con la tecla «OK», si la estufa no se vuelve a encender cuando se restablece la alimentación de combustible, se ejecutará el programa de fin de funcionamiento (limpieza, fase de retraso). La estufa debe volver a encenderse en función del modo preestablecido.

ADVERTENCIA: En caso de sobrecalentamiento, se deben realizar trabajos de mantenimiento o limpieza.

FUNCIÓN DE LA SONDA DE TEMPERATURA
Si la estufa se enfría por debajo de una temperatura mínima, se apagará. Esta parada también puede producirse si el precalentamiento es demasiado lento.

6. LIMPIEZA Y MANTENIMIENTO

ADVERTENCIA: No intervenga en la estufa hasta que se haya retirado el enchufe de la toma.

Durante el montaje, no deje caer objetos (tornillos, etc.) en el depósito de combustible, ya que podrían bloquear el tornillo sin fin y dañar la estufa.

La estufa debe estar apagada y haberse enfriado antes de cualquier intervención.

Si no limpia este aparato, la combustión será mala y la garantía de su estufa quedará anulada.

La frecuencia con la que se debe limpiar la estufa y los intervalos de mantenimiento dependerán del combustible que utilice. Un nivel elevado de humedad, cenizas, polvo y virutas puede más que duplicar los intervalos de mantenimiento necesarios. Nos gustaría recordarle que solo debe utilizar pélets de madera probados y recomendados como combustible.

Mango de maniobra

La nueva estufa de pellets está equipada con un asa que sirve para abrir o cerrar la puerta del hogar. Utilice este mango para:

● Limpiar el brasero: elimine bien los residuos de combustión.

El pellet como fertilizante

Los residuos minerales de la madera (alrededor del 1-2 %) se quedan en la cámara de combustión en forma de cenizas. Esta ceniza es un producto natural y es un fertilizante excelente para cualquier planta del jardín. Sin embargo, las cenizas antes deben curarse y «extinguirse».

ATENCIÓN: Puede haber brasas ocultas entre las cenizas. Vacíelas solo en recipientes metálicos.

6.1 Limpieza del brasero

Atención: Limpie el brasero todos los días.
Asegúrese de que las cenizas o la escoria no obstruyan los orificios de la alimentación de aire. El brasero se puede limpiar fácilmente en el interior de la estufa. Después de retirar el brasero, la zona de debajo se puede limpiar con ayuda de un aspirador.

Si la estufa se calienta continuamente, se deberá apagar dos veces en un plazo de 24 horas para limpiar el brasero (riesgo de retorno de la llama).

Atención: ¡solo en frío, cuando las brasas están apagadas!
Compruebe que el brasero esté correctamente colocado.

6.2 Limpieza del cristal de la puerta

La mejor manera de limpiar el cristal de la puerta es utilizar un paño húmedo con una pequeña cantidad de cenizas procedentes de la cámara de combustión. La suciedad persistente se puede eliminar con un limpiador especial que se puede obtener en el distribuidor especializado.

6.3 Limpieza del intercambiador de calor

La limpieza de los conductos de humo se debe realizar al menos una vez al año. La combustión de pellets con alto contenido de cenizas puede requerir una limpieza más frecuente. Limpie estos pasajes cuando la estufa y las cenizas estén frías únicamente. ¡No aspire brasas incandescentes! A cada lado de la estufa hay dos cubiertas de acceso (véase la imagen a continuación) que se pueden retirar desenroscando los dos tornillos de cabeza cilíndrica de 5/32". Inserte un cepillo de limpieza en las aberturas para despegar la posible acumulación de cenizas y use una aspiradora para eliminarla. Recoloque las tapas tras finalizar la limpieza. Hay dos accesos más detrás del cajón de cenizas.
Retire el cajón de cenizas (véase la página anterior) y afloje los dos tornillos de cabeza cilíndrica de 5/32 indicados como D en el dibujo a continuación. Gire las tapas sobre los orificios de acceso y utilice un cepillo y un aspirador para limpiar las cenizas. Gire las tapas sobre los orificios y apriete los tornillos. Vista frontal de la cavidad del cajón de cenizas una vez retirado este.

6.4 Cómo limpiar la estufa

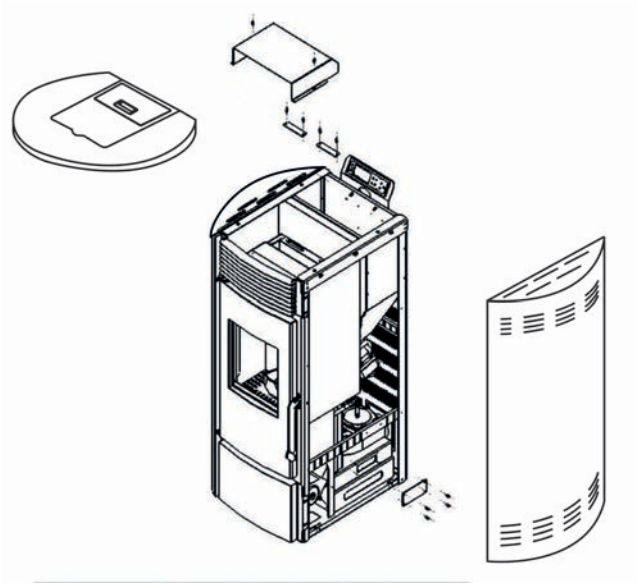

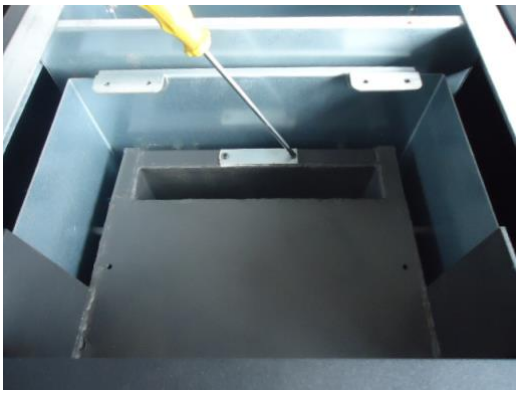

6.5 Limpieza del ventilador de aire

Para limpiar el ventilador de aire, desconecte el cable de alimentación de la estufa de la toma de corriente.

Retire los paneles laterales y el panel trasero (para todos los modelos). Se puede utilizar un aspirador para eliminar la posible acumulación de polvo en la turbina del ventilador o en el interior del conducto de ventilación. Procure no dañar la turbina del ventilador durante la limpieza.

6.6 Limpieza de la tubería de ventilación

Hollín y cenizas volantes: eliminación

Los productos de combustión contienen pequeñas partículas de cenizas volantes que se acumulan en el sistema de evacuación de humos y limitan la salida de gases de combustión. Una combustión incompleta, como la que se produce durante el arranque, la parada o el mal funcionamiento de la calefacción, hace que se forme el hollín que se acumula en el sistema de evacuación de humos. Este se debe inspeccionar al menos una vez al año para determinar si es necesaria una limpieza. Limpie el conducto si es necesario.

Calendario de limpieza requerido en función del número de bolsas quemadas:
Brasero = 10 bolsas
Cenicero = 50 bolsas
Extractor = 100 bolsas
Ventilador = 100 bolsas

NOTA: El calendario de limpieza varía en función de la calidad de los pellets utilizados. Y de la cantidad quemada. Los pellets con alto contenido de cenizas requieren una limpieza más frecuente.

7. RESOLUCIÓN DE PROBLEMAS.

7.1 Cómo reemplazar la bujía y el sistema de tornillo sin fin

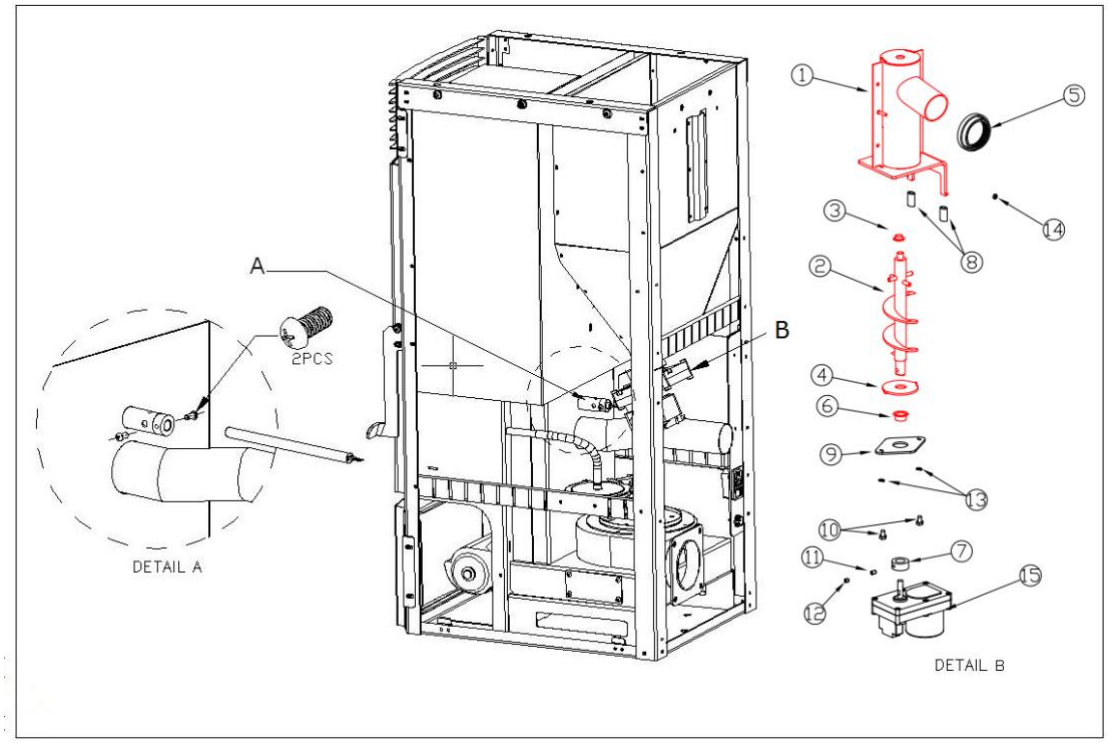

7.2 Cómo reemplazar el ventilador de aire

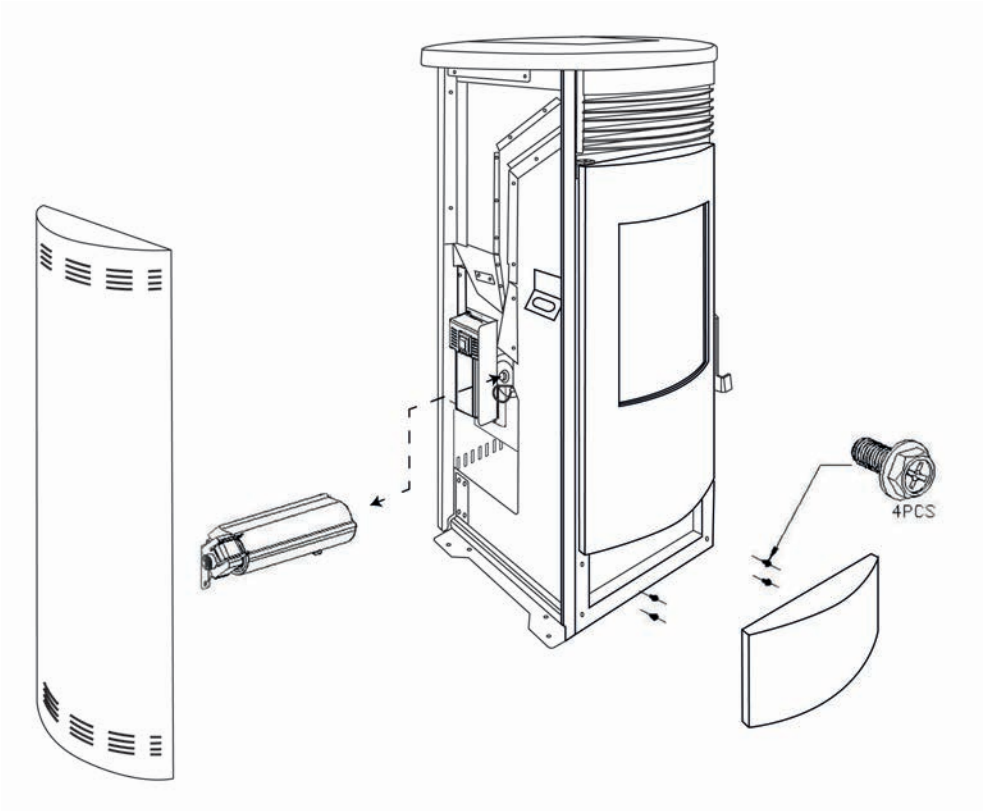

7.3 Cómo reemplazar el ventilador de combustión

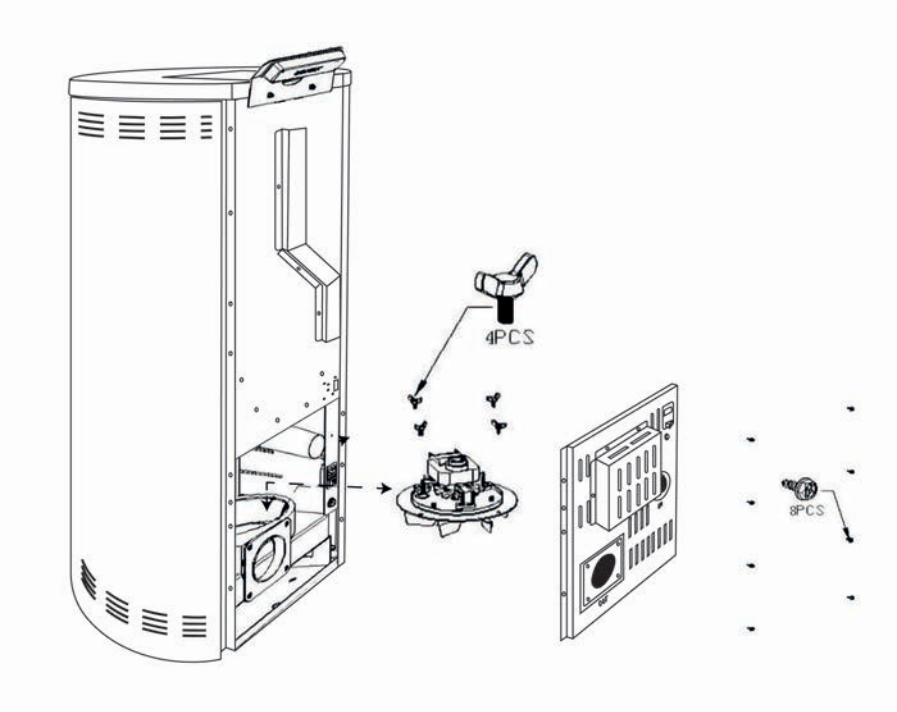

7.4 Errores y soluciones

Los problemas generales, las posibles causas y las soluciones son los siguientes. Después de haber resuelto los problemas, reinicie la estufa:

CÓDIGOS ERROR	CAUSA	SOLUCIÓN
E1	La temperatura de los gases de escape es inferior a 40-45°C, el funcionamiento se ha interrumpido y el fuego se ha detenido.	1. Compruebe la presencia de pellets en el depósito. 2. Compruebe que el motor del tornillo sin fin no esté dañado y que sea capaz de llenar el hogar de combustible.
E2	Fallo al encender.	1. Compruebe que no haya escoria en el brasero. 2. Compruebe que el brasero esté correctamente colocado en el soporte y que el encendedor no esté obstruido. 3. Compruebe que la sonda de humos, situada al lado del ventilador de combustión, no esté dañada. 4. Compruebe el encendedor.
E42	Mala depresión detectada (situada detrás de la puerta izquierda, fijada a la base).	1. Compruebe que la puerta y, si fuera necesario, el cajón de cenizas esté correctamente cerrados. 2. Compruebe que no haya nada que obstruya el conducto de evacuación. 3. Compruebe que el ventilador de combustión funciona.
E6	Fallo en el sensor de alta temperatura (situado debajo de la tolva de pellets).	1. Compruebe que el sensor no esté deteriorado. 2. La temperatura del sensor es demasiado elevada. La estufa no funciona correctamente. Llame al servicio de atención al cliente.
E7	Fallo eléctrico.	Pulse el botón de validación para borrar el código de error. A continuación, reinicie la estufa.
E9	No hay pellets en el depósito	1. Llene el depósito de pellets
E20	Fallo del sensor de escape.	Sustituya el sensor.
ESC1	Cortocircuito de la sonda de temperatura n.º 1.	1. Compruebe el cable y la conexión. 2. Póngase en contacto con el servicio técnico.
ESO1	Corte de la sonda de temperatura n.º 1.	1. Compruebe el cable y la conexión. 2. Póngase en contacto con el servicio técnico.
ESC2	Cortocircuito de la sonda de temperatura n.º 2.	1. Compruebe el cable y la conexión. 2. Póngase en contacto con el servicio técnico.
ESO2	Corte de la sonda de temperatura n.º 2.	1. Compruebe el cable y la conexión. 2. Póngase en contacto con el servicio técnico.
ESC3	Cortocircuito de la sonda de temperatura n.º 3.	1. Compruebe el cable y la conexión. 2. Póngase en contacto con el servicio técnico.
ESO3	Corte de la sonda de temperatura n.º 3.	1. Compruebe el cable y la conexión. 2. Póngase en contacto con el servicio técnico.

7.5 Síntoma y solución

SÍNTOMA	CAUSA	SOLUCIÓN
La estufa no se enciende.	Interruptor de alimentación desactivado.	Active el interruptor.
	Cable de alimentación desconectado.	Introduzca firmemente el cable de alimentación en el aparato.
	Fusible	Sustituya el fusible.
La ventilación no se enciende. El ventilador no se enciende durante el ciclo de limpieza.	Es normal.	No pasa nada, el ventilador no se enciende antes del ciclo de estabilización.
El ventilador no se enciende durante el ciclo de estabilización.	Sin alimentación eléctrica.	Revise la alimentación eléctrica y las conexiones
	Regulación no conectada eléctricamente.	Asegúrese de que todos los conectores de la regulación estén conectados.
	Sonda de humos.	Sustituya la sonda de humos.
Durante el funcionamiento, incluida la fase de encendido, el tornillo sin fin no llena el hogar de pellets.	No hay pellets en el depósito.	Llene el depósito de pellets.
	Motor de tornillo o tornillo bloqueados.	1. Desconecte el aparato para que no se inicie bruscamente y, a continuación, desbloquee el tornillo. 2. Compruebe que el tornillo sin fin no esté bloqueado. Si lo está, elimine la causa del bloqueo. 3. Compruebe que el tornillo esté bien unido al motor.
Demasiado combustible en el hogar. El combustible no se puede quemar por completo.	La velocidad de alimentación es superior a lo que la combustión puede soportar.	1. Aumente la velocidad del ventilador de combustión o disminuya la alimentación.
No hay suficiente combustible en el hogar.	La velocidad de alimentación es demasiado baja para soportar la tasa de combustión.	1. Disminuya la velocidad del ventilador o la tasa de combustión.
Una vez encendido el fuego, la estufa se apagará 15 minutos más tarde.	La tolva de pellets carece de combustible.	Compruebe que el depósito de pellets contiene suficiente combustible.

	El tornillo no funciona.	1. Desconecte el aparato para que no se inicie bruscamente y, a continuación, desbloquee el tornillo sin fin. 2. Compruebe que el tornillo sin fin no esté bloqueado. Si lo está, elimine la causa del bloqueo. 3. Compruebe que el tornillo sin fin esté bien fijado al motor.
Llama naranja, acumulación de pellets en el hogar y cristal sucio.	Aire insuficiente para una buena combustión.	1. Compruebe que el orificio de entrada de aire en la parte delantera esté abierto. 2. Compruebe que las juntas de las puertas y las ventanas estén intactas. 3. Compruebe que los conductos de entrada de aire y de evacuación de gases de combustión no estén obstruidos. 4. Aumente la entrada de aire. 5. Aumente la velocidad del ventilador para aumentar la entrada de aire. 6. Póngase en contacto con el servicio técnico.
El fuego se apaga y la alimentación se detiene.	No hay pellets en el depósito.	Añada pellets.
	El tornillo está bloqueado o el motor de tornillo está desconectado.	1. Desconecte el aparato para que no se inicie bruscamente y, a continuación, desbloquee el tornillo. 2. Compruebe que el tornillo sin fin no esté bloqueado. Si lo está, elimine la causa del bloqueo. 3. Compruebe que el tornillo de fijación del tornillo sin fin al motor esté bien fijado.
	Se ha activado el sensor de humos.	Compruebe la conexión de la sonda. Sustituya la sonda.
El fuego se apaga y la electricidad se corta.	Se ha alcanzado la temperatura solicitada.	Se trata de un algo normal en el modo «ECO». La estufa se enciende automáticamente en cuanto la temperatura ambiental de la estancia desciende por debajo de la temperatura que la estufa debe mantener.
La estufa no hace circular un volumen suficiente de aire lo bastante caliente.	No hay suficiente combustible.	Utilice pellets reglamentarios.
	El ventilador de aire está configurado demasiado lento o está defectuoso.	1. Si el ventilador está roto, reemplácelo. 2. Controle la regulación.
	Los tubos de intercambio de calor o el conducto de humos están sucios.	Limpie los tubos del intercambiador de calor o el conducto de humos.

8. ESQUEMA ELÉCTRICO

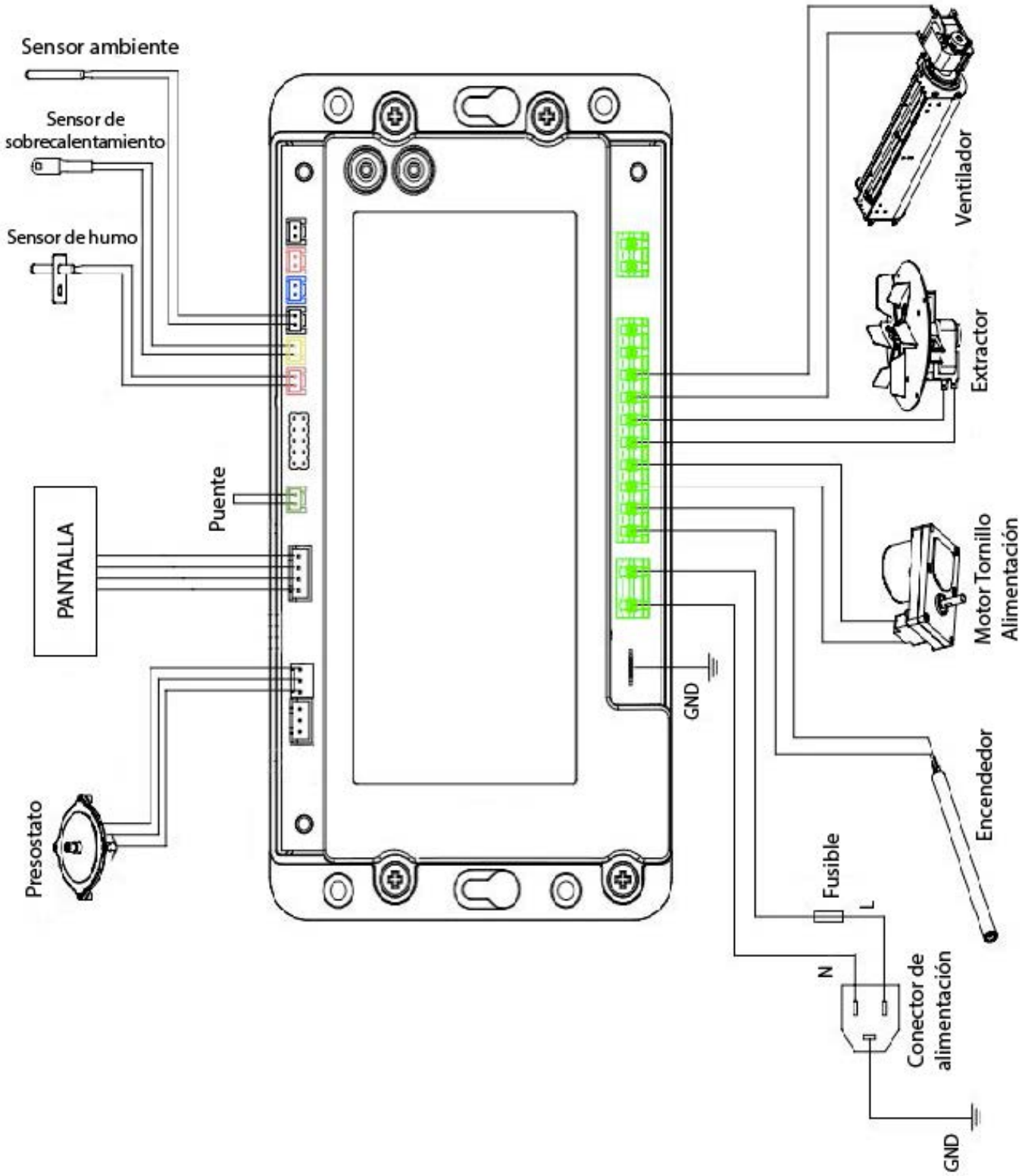

PT

SANNOVER

FLAVIA

SALAMANDRA A PELLETS

SANNOVER

Guarde estas instruções para referência futura.
Leia este manual na íntegra antes de instalar e utilizar esta salamandra a pellets de madeira.
O não cumprimento destas instruções pode resultar em danos materiais ou ferimentos pessoais.

Guarde estas instruções!
Instalador: este manual deve permanecer com o aparelho!

ÍNDICE

1. Combustível

2 Características técnicas

3. Estrutura da instrução

4. Instalação da salamandra a pellets

5. Colocação em serviço

6. Limpeza e manutenção

7. Resolução de problemas

8. Esquema elétrico

1. COMBUSTÍVEL

Os pellets são fabricados a partir de resíduos de madeira provenientes de serrações e oficinas de planeamento, bem como de resíduos de operações florestais. Estas "matérias-primas" são trituradas, secas e prensadas em pellets "combustíveis" sem quaisquer agentes aglutinantes.

1.1 Especificações para pellets de alta qualidade

Poder calorífico: 5,3 kWh/kg

Densidade: 700 kg/m3

Umidade: máx. 8% do peso

Proporção de cinzas: máx. 1% do peso

Diâmetro: 5 - 6,5 mm

Comprimento: máx. 30 mm

Composição: 100% madeira não tratada e sem adição de aglutinante (proporção de casca máx. 5%).

Embalagem: em sacos de plástico, ecologicamente neutros ou biologicamente degradáveis, ou de papel.

Peça ao seu revendedor de salamandras a pellets de madeira para obter combustíveis testados e uma lista de fabricantes de combustíveis aprovados. A utilização de combustível de má qualidade ou proibido tem um efeito negativo no funcionamento da sua salamandra a pellets e pode invalidar a garantia e a responsabilidade do fabricante. Cumprir a legislação relativa à incineração de resíduos. Queimar apenas pellets testados.

1.2 Armazenamento de pellets

Para garantir uma combustão sem problemas dos pellets de madeira, o combustível deve ser armazenado num local ao abrigo da humidade.

Este aparelho não se destina a ser utilizado por pessoas (incluindo crianças) com capacidades físicas, sensoriais ou mentais reduzidas ou com falta de experiência e conhecimento, a menos que tenham recebido supervisão ou instruções sobre a utilização do aparelho por uma pessoa responsável pela sua segurança. As crianças devem ser supervisionadas para garantir que não brincam com o aparelho.

2. CARACTERÍSTICAS TÉCNICAS

A salamandra a pellets tem um design avançado e possui uma entrada de ar fresco e um sistema de ventilação individuais. A tecnologia de combustão de pressão negativa garante uma elevada eficiência e um baixo teor de cinzas durante a combustão. Desliga-se automaticamente em caso de combustão deficiente ou de falta de combustível. As suas vantagens são o aquecimento rápido e o baixo custo do combustível.

Modelo	Flavia 10	Flavia 15
Dimensões (L*A*P) mm	510*940*465	580*1070*540
Dimensão da caixa de exportação (mm)	560*1085*520	620*1200*580
Peso líquido/bruto Kg	90/100	105/115
Potência consumida kW	11.6 kW	15 kW
Potência nominal kW	10.3 kW	13 kW
Eficiência	88.8%	≥ 90%
Para uma superfície de m²	60-90	90-120
Capacidade do depósito kg	13	18
Consumo no Modo Automático (Mín/Máx)	8/16 kg/H	7-14 kg/H
Consumo de Pellets (Mín/Máx)	0.8/1.8 kg/H	1.3/2.6 kg/H
Tensão e frequência	230/50 V/Hz	230/50 V/Hz
Consumo de energia	100-400 W/H	100-400 W/H
Entrada de ar/Saída de fumo	50-80 mm	50-80 mm

3. VISTA EXPLODIDA

A salamandra é composta pelos seguintes elementos:

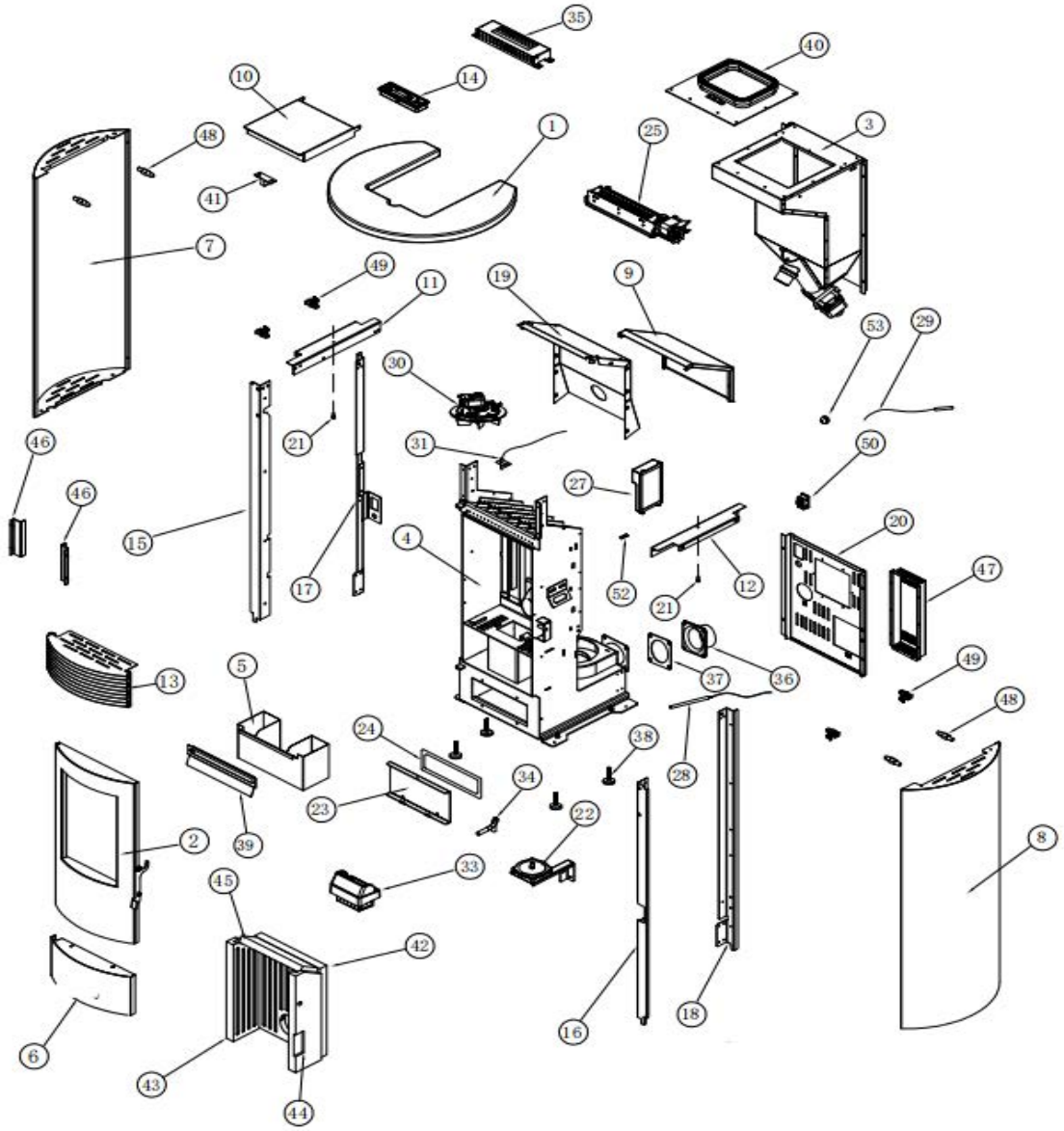

1. Tampa superior
2. Porta
3. Depósito de pellets
4. Câmara de combustão
5. Gaveta de cinzas
6. Tampa inferior
7. Lado esquerdo
8. Lado direito
9. Tampa da câmara de combustão
10. Tampa do depósito
11. Suporte esquerdo
12. Suporte direito
13. Tampa superior frontal
14. Ecrã

15-18. Pilar

19. Protetor de vento

20. Painel traseiro

21. Parafuso

22. Pressóstato

23. Tampa de limpeza

24. Fita de vedação

25. Ventilador de ar

27. Placa principal

28. Acendedor

29. Sensor ambiente

30. Extrator de fumo

31. Sonda de fumo

33. Braseiro

34. Ligação do pressóstato

35. Suporte do ecrã

36. Ligação da sonda de fumo

37. Junta plana

38. Pé

39. Placa de vidro

40. Vedação do depósito

41. Amortecedor da porta

42-45. Placa de vermiculite

46. Chapa metálica fixa

47. Placa traseira

48. Clipe

49. Mola

50. Conector de tomada

52. Etiqueta "Terra"

53. Amortecedor de borracha

O aparelho de aquecimento é constituído principalmente pelos seguintes componentes:

1. Braseiro de combustão,
2. Extrator de fumo,
3. Ventilador de ar e parafuso de alimentação.

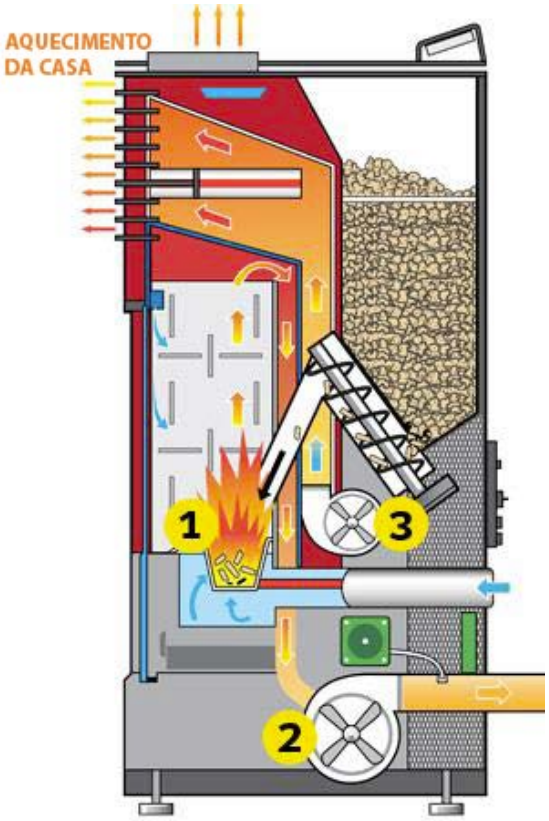

Segue-se uma lista dos principais componentes e respetivas funções:

3.1 Acendedor (vela de ignição)

A salamandra está equipada com um acendedor elétrico automático para acender o combustível quando a salamandra estiver apenas no modo de ignição. O acendedor permanece sob tensão durante os primeiros oito minutos da sequência de ignição.

3.2 Pressóstato

A salamandra está equipada com um interruptor de vácuo (pressóstato) localizado atrás da porta à esquerda, fixado à base. Se for criado um vácuo na fornalha devido a uma fuga, à abertura da porta da frente, a uma conduta de fumo obstruída ou a uma gaveta de cinzas incorretamente fechada, o pressóstato deteta-o e desliga a salamandra.

3.3 Parafuso de alimentação e respetivo motor

O motor do parafuso sem-fim de 2,4 rpm faz girar o sem-fim para alimentar os pellets no tubo. Os pellets caem então num tubo e na fornalha. O parafuso sem-fim é controlado pelo próprio painel de controlo através da placa principal.

3.4 Sensor de sobreaquecimento

Este sensor de segurança está instalado no fundo da tremonha (depósito) e desliga o aquecimento se detetar temperaturas excessivas (70 graus).

3.5 Termóstato do ventilador de ar ambiente

Este termóstato está instalado no tubo de ventilação de ar e liga o ventilador de ar ambiente quando o aquecimento é superior a 40 graus.

4. INSTALAÇÃO DA SALAMANDRA A PELLETS

Para a instalação do aparelho, devem ser respeitadas todas as regulamentações nacionais e locais, bem como as normas europeias.
Antes de instalar uma salamandra numa divisão, selecione a potência adequada para aquecer a divisão. Verifique a zona de aquecimento da salamandra no capítulo sobre as características da salamandra.

MONTE A SALAMANDRA ANTES DA INSTALAÇÃO	
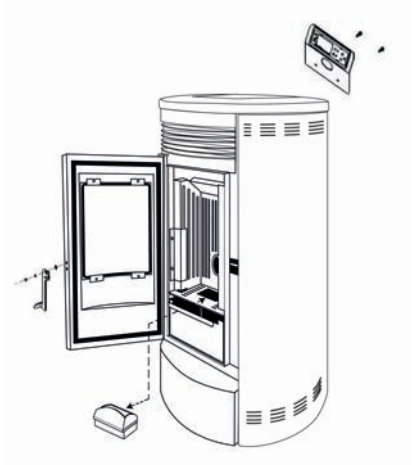	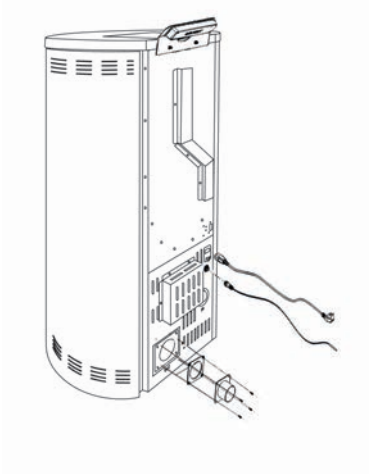

4.1 Informações gerais

A salamandra deve ser ligada a uma chaminé homologada para combustíveis sólidos.
A chaminé deve ter um diâmetro de, pelo menos, 80 mm.
O sistema de evacuação dos fumos baseia-se numa pressão negativa na câmara de combustão e numa ligeira sobrepressão na saída dos fumos. Portanto, é importante que a ligação ao sistema de evacuação dos gases de combustão seja corretamente instalada e selada.

Utilize apenas materiais de vedação resistentes ao calor e as respetivas fitas de vedação, silicone resistente ao calor e lã mineral.
Os trabalhos de montagem só podem ser efetuados por pessoal técnico autorizado.

É igualmente necessário assegurar que o tubo de fumo não ultrapasse a secção livre da chaminé.

NOTA: Cumpra os regulamentos de execução em vigor na sua região. Contacte o seu Instalador para obter mais informações.

4.2 Importante

Certifique-se de que o comprimento do tubo de fumo não é demasiado longo.
Evite demasiadas curvas para a passagem dos gases de combustão para a chaminé (consulte a regulamentação em vigor e nunca ultrapasse um ângulo de 180 da saída da salamandra para a chaminé!). Se não for possível ligar diretamente à chaminé, utilize, se possível, uma peça de ligação com uma escotilha de limpeza.

4.3 Exemplo de instalação do salamandra a pellets

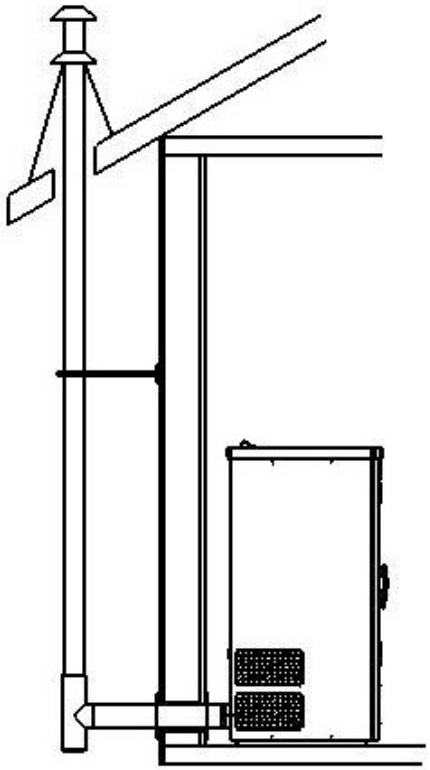

4.4 Proteção do solo

Para os pavimentos inflamáveis (madeira, alcatifa, etc.), é necessário um revestimento de vidro, chapa de aço ou cerâmica.

4.5 Distâncias de segurança

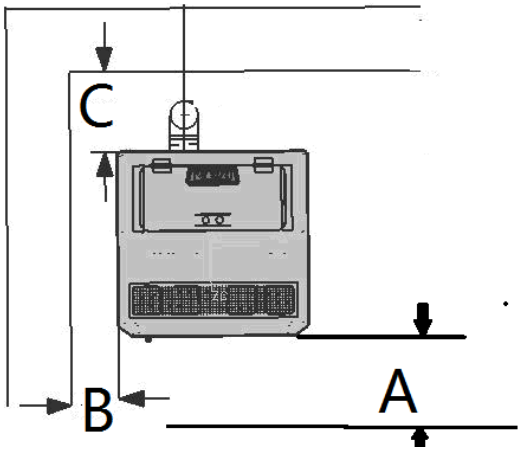

(Medições tiradas do exterior da salamandra)

A partir de objetos não inflamáveis:
A > 400 mm B > 100 mm C > 100 mm
A partir de objetos combustíveis e paredes estruturais de betão armado
A > 800 mm B > 200 mm C > 200 mm

4.6 Ligação elétrica

A salamandra é fornecida com um cabo de ligação, com cerca de 2 m de comprimento, equipado com uma ficha. O cabo deve ser ligado a uma fonte de alimentação de 230 V, 50 Hz. O consumo médio de energia é de cerca de 100 watts em funcionamento. Durante o processo de ligação automática (duração de 10 minutos), aproximadamente 350 watts. O cabo de ligação deve ser colocado de modo a evitar o contacto com as superfícies externas quentes ou afiadas da salamandra.

4.7 Entrada de ar

Todos os processos de combustão requerem oxigénio ou ar. Normalmente, o ar de combustão é aspirado do espaço habitacional. Para as salamandras individuais, é necessário reintroduzir o ar retirado do espaço habitacional. Nas casas modernas, as janelas e as portas são muito herméticas, o que significa que não entra ar suficiente. Esta situação torna-se problemática se houver ventilação adicional na casa (por exemplo, na cozinha ou nas casas de banho). Aspiração o ar de combustão é aspirado através do soprador de gases de combustão. Entradas de ar Alta e Baixa devem ser feitas para superar este problema. Os ruídos resultantes do ar de combustão e da aspiração são ruídos normais de funcionamento que podem ocorrer em volumes variáveis consoante a tiragem da chaminé, o nível de eficiência ou o grau de obstrução da câmara de combustão.

4.8 Alimentação de ar de combustão externa

- Devem ser utilizados tubos de aço ou de alumínio flexível.
- Diâmetro mínimo de 5 cm/2 polegadas.
- Para ligações mais longas, o diâmetro deve ser aumentado em cerca de 10 cm após cerca de 1 m.
- O comprimento total do tubo não deve exceder aproximadamente 4 m, para garantir uma alimentação de ar adequada e evitar demasiadas curvas.

Se uma ou mais destas condições não se verificarem, a combustão na salamandra será geralmente deficiente, bem como uma falta de ar na habitação. Recomendamos a instalação de uma grelha de ventilação Alta e Baixa na parede perto da salamandra para garantir uma ventilação permanente. Além disso, o ar de combustão também pode ser extraído diretamente do exterior ou de outra divisão bem ventilada (por exemplo, a cave).

5. COLOCAÇÃO EM SERVIÇO

Todos os regulamentos nacionais e locais, bem como as normas europeias, devem ser respeitados aquando da utilização do aparelho.
Atenção: não tocar no painel frontal quando a salamandra estiver a funcionar. Está extremamente quente!

Nota: durante a primeira utilização, a tinta pode ser removida por combustão. Por conseguinte, pode produzir-se um odor desagradável. Abra a janela e a porta para remover o odor.

Nota: se a nova salamandra estiver a ser utilizada pela primeira vez, é necessário colocar uma mão-cheia de pellets de madeira no cadinho antes de a utilizar.

Nota: mantenha o braseiro e a gaveta de cinzas limpos sempre que acender a salamandra!

Insira os pellets de madeira na tremonha e, em seguida, ligue o aparelho. O indicador On/Off acender-se-á (o que significa que o aparelho está ligado). Utilize o aparelho de acordo com as instruções da secção "Arranque e funcionamento".

5.1 Guia de arranque e de utilização

Utilize a salamandra da seguinte forma (ver o esquema da estrutura da salamandra e o esquema do comando elétrico): verifique o braseiro, a barra da grelha de pellets e a gaveta de cinzas e coloque-os na posição correta.

5.2 Instruções de utilização

1. Ligue o cabo de alimentação à tomada situada na parte de trás da salamandra a e prima o interrutor basculante vermelho ON/OFF que se encontra por cima.

A salamandra foi ligada com sucesso.

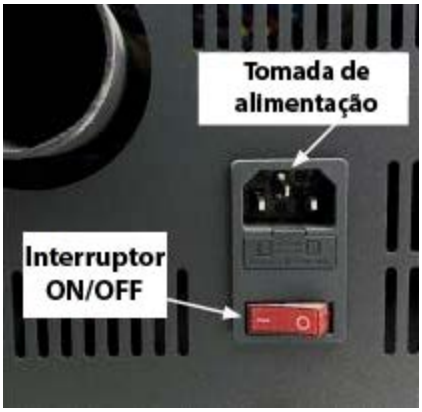

Conector de alimentação + interruptor ON/OFF

Nota: para impedir o funcionamento da salamandra, desligue o interrutor vermelho situado na parte inferior traseira da salamandra.

2. Certifique-se de que a gaveta de cinzas e as vedações da porta estão em boas condições. Feche bem a gaveta das cinzas e as portas e verifique se todos os painéis laterais estão corretamente colocados.

Nota: utilize apenas o braseiro específico para o seu modelo de salamandra!

3. Abra o depósito. Certifique-se de que tem pellets suficientes para satisfazer as suas necessidades de aquecimento. Feche o depósito.

4. Prima e mantenha premido o botão Ligar/Desligar durante 3 segundos. A salamandra inicia automaticamente os ciclos seguintes:

· Ciclo de limpeza: o braseiro é ventilado para evacuar o pó e as cinzas.

· Preparação para a ignição: os pellets são transportados do depósito para o braseiro pelo parafuso sem-fim. Esta operação pode demorar entre 5 e 15 minutos, consoante o modelo de salamandra.

· Ciclo de ignição: o acendedor funciona durante todo o ciclo de ignição e durante alguns minutos depois de a salamandra ter estabilizado e começado a queimar pellets na fornalha. A salamandra permanece no ciclo de ignição até que a temperatura dos fumos atinja a temperatura definida.

· Ciclo de estabilização: o aparelho de aquecimento ajusta-se para regular com precisão a potência da salamandra à temperatura desejada. A estabilização continua até que a salamandra atinja a temperatura definida pelo termóstato.

A salamandra está agora a funcionar.

5.3 Desligar a salamandra

Nota: a salamandra pode ser desligada, independentemente do ciclo indicado no ecrã, premindo e mantendo premido o botão On/Off durante dois segundos. Quando o ecrã indicar que a salamandra está no ciclo de estabilização, prima novamente o botão de alimentação e a salamandra entrará no ciclo de arrefecimento, como indicado no ecrã.

ATENÇÃO: APÓS O CICLO DE ARREFECIMENTO, A SALAMANDRA ARRANCA AUTOMATICAMENTE.

1. Prima o botão Ligar/Desligar no ecrã. A salamandra arrancará no modo Automático através dos seguintes passos:

• **Desligar:** qualquer combustível restante no braseiro continuará a arder e a produzir calor e chamas. Após 5 a 8 minutos, a fornalha já não deve conter qualquer combustível. O permutador de calor pode então começar a arrefecer.

• **Adeus:** esta mensagem no ecrã indica que a salamandra arrefeceu.

2. A salamandra foi desligada com sucesso.

MINIMIZAR A FORMAÇÃO DE CREOSOTO (ESCÓRIAS)

Consulte "MANUTENÇÃO" na página 19 para obter uma explicação sobre a formação e remoção do creosoto. Para retardar a formação de creosoto, queime apenas os combustíveis recomendados.

5.4 Eliminação de cinzas

Atenção: as brasas podem ser mascaradas pelas cinzas. Manuseie as cinzas com ferramentas adequadas para a manutenção do fogo, nunca diretamente com as mãos, e use vestuário ignífugo e óculos de proteção.

As cinzas devem ser colocadas num recipiente de metal com uma tampa hermética.

1. Não devem ser colocados outros resíduos nos recipientes de cinzas.

2. O recipiente fechado que contém as cinzas deve ser colocado num terreno incombustível ou no solo, afastado de qualquer material combustível, enquanto aguarda a eliminação final.

3. Os resíduos minerais da madeira (cerca de 1 a 2%) permanecem nas cinzas e constituem um excelente fertilizante natural para todas as plantas de jardim. Antes de enterrar as cinzas no solo ou de as espalhar localmente, devem ser mantidas no recipiente fechado até que todas as cinzas tenham arrefecido completamente e tenham sido "apagadas".

5.5 Ligar/desligar

Para ligar e desligar o aparelho de aquecimento, utilize o botão ON/OFF.

Após a ligação, aparece primeiro a mensagem "LIMPEZA", para limpar o braseiro.

Da mesma forma, prima, depois da fase de extinção, a mensagem indica:

Quando a temperatura da salamandra estiver suficientemente fria, a mensagem "ADEUS" aparecerá no ecrã.

A fase de acendimento, que dura entre 5 e 15 minutos, é necessária para que a resistência coloque os pellets à temperatura de ignição (que depende da salamandra).

Em terceiro lugar, durante esta fase, a chaminé é verificada e os pellets são carregadas no braseiro. A fase seguinte será indicada pela palavra "Ignicao". Este estado mantém-se até que a temperatura dos fumos ultrapasse o limiar definido.

Uma vez terminada a fase de ignição, são necessários alguns minutos para que a chama estabilize. Esta fase é indicada pela mensagem "ESTABILIZAÇÃO", que termina após alguns minutos.

!!ATENÇÃO!!

Durante a fase de desligamento da salamandra e de arrefecimento do permutador de calor, normalmente não é possível voltar a ligá-la até que a operação esteja concluída, o que é indicado pela mensagem "A DESLIGAR".

5.6 Variação da potência

Em função das necessidades de aquecimento, a quantidade de combustível pode ser regulada com o botão + ou -. Por exemplo:

Prima o botão para alterar a quantidade de combustível, o ecrã apresenta o valor de potência selecionado.

POTÊNCIA MÍNIMA M4	**BAIXA POTÊNCIA M3**
POTÊNCIA MÉDIA M2	**POTÊNCIA MÁXIMA M1**

5.7 Verificar a temperatura

Prima o botão para controlar a temperatura definida. R é a temperatura ambiente, S é a temperatura do fumo, P é a temperatura de proteção.

Por exemplo:

A temperatura ambiente é de 27°C ou °F. A temperatura do fumo é de 28°C ou ° F. A temperatura de proteção é de 30°C ou °F.

5.8 Seleção automática e manual

Prima o botão , a luz laranja mostra Ligado ou Desligado. Se o indicador estiver aceso, isso significa que o programa automático foi selecionado. Caso contrário, é um programa manual (consultar a secção 5.21).

5.9 Definição de temperatura

Prima o botão , no ecrã, a temperatura é selecionada e modificada.

5.10 Modo ECO

Se a temperatura ambiente exceder a temperatura desejada, a salamandra desliga-se automaticamente (Eco1) ou passa para a potência mínima (Eco2) para poupar energia.

Quando a temperatura ambiente desce abaixo da temperatura desejada (3°C), a salamandra liga-se automaticamente ou volta ao nível de potência anterior. Veremos mais adiante como selecionar estas duas funções.

Prima e mantenha premido durante 3 segundos o botão para aceder às definições técnicas e prima repetidamente o botão para aceder aos parâmetros M1 à M6.

5.11 Regulação da velocidade do ventilador de combustão e do ventilador de ar

S = FUMO (EXTRATOR) F = VENTILADOR (SOPRADOR) Auxfan = Sem função.

Prima o botão para passar de "S 0" para "F 0", prima o botão para alterar a velocidade. Ambos podem ser regulados de 20 a -20. Normalmente, a configuração de fábrica é 0.
20 é o máximo e -20 é o mínimo.

Prima o botão para guardar os parâmetros modificados e vá para M2, M3 e M4, como se segue:

Depois de M4, é M5, este valor está ligado à velocidade do ventilador de extração na fase "Limpeza". O intervalo de regulação situa-se entre 20 e -20, depois do qual é M6. Este valor está ligado à velocidade do ventilador de extração nas fases de "Alimentação" e "Ignição" e durante alguns minutos na fase de "Estabilização". O intervalo de regulação também se situa entre 20 e -20.

Prima e mantenha premido durante 3 segundos , depois prima e escolha a definição e, em seguida, mantenha premido para selecionar limpeza, modo ECO, Unidades, Beeb, Retroiluminação, Idioma, Ajuste do relógio, Reposição de fábrica e versão da salamandra.

5.12 Definições de limpeza

"Após X S, cada X M" significa o tempo de limpeza durante a operação. Prima o botão para regular. Por exemplo: durante: 20S a cada 60M. Significa que, a cada 60 minutos, a limpeza é efetuada em 20 segundos, prima o botão para ir para o menu seguinte.

5.13 Definição do modo ECO

Prima o botão para selecionar ECO1 ou ECO2. A configuração de fábrica é ECO2.

Prima o botão para ir para o menu seguinte:

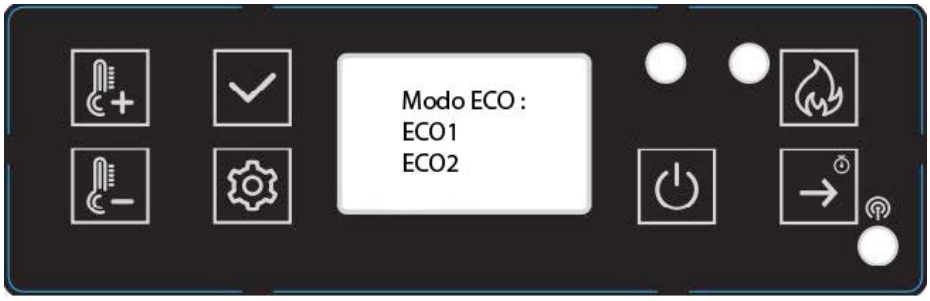

5.14 Selecionar as unidades

Prima o botão para selecionar a unidade de temperatura e, em seguida, prima o botão para ir para o menu seguinte.

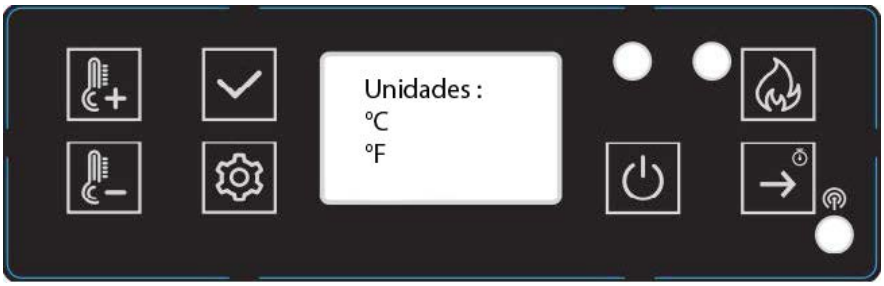

5.15 Configuração Beeb

Prima o botão para selecionar beeb On ou Off e, em seguida, prima o botão para ir para o menu seguinte:

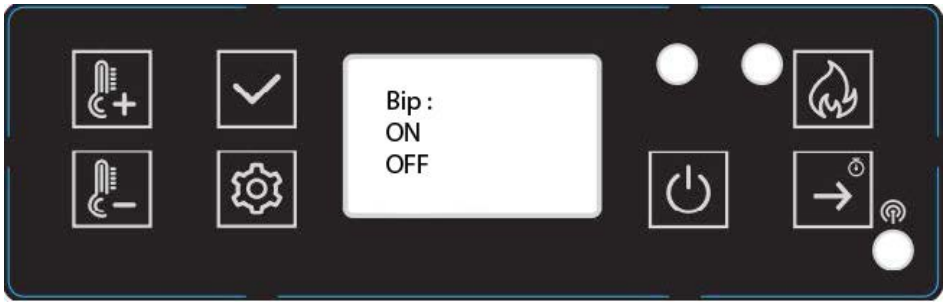

5.16 Definição da retroiluminação

Prima os botões para regular o valor. Em seguida, prima o botão para ir para o menu seguinte:

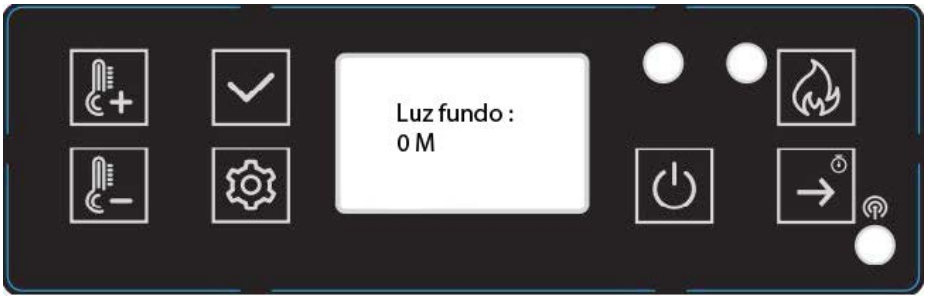

5.17 Escolha do idioma

Prima os botões para escolher o Idioma. Em seguida, prima o botão para ir para o menu seguinte:

5.18 Ajuste do relógio

Prima os botões para escolher o dia da semana.

Em seguida, prima para selecionar a hora. Prima os botões para alterar a hora.

Prima o botão para selecionar a data, prima o botão para alterar a data. Em seguida,

prima o botão para ir para a definição seguinte.

5.19 Restauro das configurações de fábrica

Prima o botão para escolher restaurar das configurações de fábrica. Sim: valida o restauro das configurações de fábrica. Não: mantém os valores modificados.

5.20 Versão da salamandra

Prima o botão para exibir o número de série. Depois de premir o botão, volta ao menu principal.

Significa que a versão do ecrã é a MV20 e a versão da placa-mãe é a MV20.

5.21 Definição do programa

- Prima e mantenha premido o botão e , em seguida, prima o botão para escolher a definição dos programas.

Prima o botão , O texto seguinte aparece no ecrã.

Esta função permite programar o aparelho para um horário semanal, ligando-o e desligando-o a horas pré-definidas. Pode programar as horas diárias de ligar e desligar para toda a semana. Ao premir o botão , pode escolher o dia da semana, prima os botões .

Para escolher os horários, prima o botão para escolher os horários ON ou OFF.
O mais baixo significa desligado, o mais alto significa ligado.

5.22 Teste

- Mantenha premido durante 3 segundos e , em seguida, prima o botão para escolher os componentes de teste.

Prima o botão para escolher o teste do acendedor, verificando assim o funcionamento correto do acendedor.

Teste de alimentação para verificar se o motor do parafuso sem-fim está a funcionar normalmente.

Teste de fumo para verificar se o motor de fumo está a funcionar normalmente.

5.23 Segurança

SEM ALIMENTAÇÃO ELÉTRICA

Após o corte de energia, o ecrã mostra E7. Em caso de corte de energia de curta duração, é possível voltar manualmente à "estabilização" apagando a mensagem E7 com o botão "OK", reiniciando a salamandra e continuando a premir o botão "ON" durante 3 segundos.

Em caso de falha de energia, pode ser emitida uma pequena quantidade de fumo. Este fenómeno não dura mais de três a cinco minutos e não representa qualquer risco para a segurança.

TOMADA DE ALIMENTAÇÃO (contém o fusível principal)

DESLIGAMENTO ELÉTRICO EM CASO DE SOBRECORRENTE

O aparelho está protegido contra sobre correntes por um fusível principal (na parte de trás do aparelho).
Segue-se uma lista dos principais componentes e respetivas funções:

ACENDEDOR

A SALAMANDRA está equipada com um acendedor elétrico automático para acender o combustível quando a salamandra estiver no modo de alimentação e ignição.

PRESSÓSTATO

A SALAMANDRA está equipada com um pressóstato localizado atrás da porta esquerda, fixado à base. Se for criado um vácuo na câmara de combustão devido a uma fuga, à abertura da porta frontal, a uma chaminé obstruída ou a uma gaveta de cinzas não vedada (em certos modelos), o pressóstato deteta-o e coloca a salamandra no modo de desligamento, indicando E5.

PARAFUSO E MOTOR DO PARAFUSO

O motor do parafuso sem-fim de 2,4 rpm faz girar o sem-fim, conduzindo os pellets para o tubo do parafuso sem-fim. Os pellets caem então num tubo e na fornalha. O motor do parafuso sem-fim é controlado pelo painel de controlo.

SENSOR DE TEMPERATURA PARA SOBREAQUECIMENTO

Um termóstato de segurança desliga automaticamente a salamandra em caso de sobreaquecimento. Quando a salamandra tiver arrefecido, aparece a indicação E6. A continuação ou não da operação de aquecimento depende das brasas que permanecem no cadinho. Depois de apagar o código de erro com o botão "OK", se a salamandra não voltar a acender quando a alimentação de combustível for restabelecida, é executado o programa de fim de funcionamento (limpeza, fase de atraso). A salamandra deve ser ligada novamente de acordo com o modo predefinido.

ATENÇÃO: em caso de sobreaquecimento, devem ser efetuados trabalhos de manutenção ou de limpeza.

FUNÇÃO DA SONDA DE TEMPERATURA

Se a salamandra arrefecer abaixo de uma temperatura mínima, desliga-se. Também pode desligar-se se o pré-aquecimento for demasiado lento.

6. LIMPEZA E MANUTENÇÃO

ATENÇÃO: não intervenha na salamandra enquanto a ficha de alimentação não tiver sido retirada da tomada.

Durante a montagem, não deixe cair objetos (parafusos, etc.) no depósito de combustível, pois podem bloquear o parafuso sem-fim e danificar a salamandra.

A sua salamandra deve estar desligada e ter arrefecido antes de qualquer intervenção.

Se não limpar este aparelho, a combustão será deficiente e a garantia da sua salamandra será anulada.

A frequência com que a sua salamandra precisa de ser limpa e os intervalos de manutenção dependem do combustível que utiliza. A humidade elevada, as cinzas, o pó e as aparas podem mais do que duplicar os intervalos de manutenção necessários. Gostaríamos de lembrar que só deve utilizar como combustível pellets de madeira testados e recomendados.

Pega de funcionamento

A sua nova salamandra a pellets está equipada com uma pega para abrir e fechar a porta da fornalha. Utilize esta pega para:

● Limpar o braseiro: remova completamente os resíduos de combustão.

Pellets como fertilizante

Os resíduos minerais da madeira (cerca de 1 a 2%) permanecem na câmara de combustão sob a forma de cinzas. Esta cinza é um produto natural e constitui um excelente fertilizante para todas as plantas de jardim. No entanto, as cinzas devem primeiro ser envelhecidas e "apagadas".

ATENÇÃO: as brasas podem estar escondidas nas cinzas - esvazie-as apenas para recipientes metálicos.

6.1 Limpeza do braseiro

Atenção: limpe o braseiro todos os dias.

Certifique-se de que as cinzas ou as escórias não bloqueiam os orifícios de alimentação de ar. O braseiro pode ser facilmente limpo no interior da salamandra. Uma vez retirado o braseiro, a zona por baixo pode ser limpa com um aspirador.

Se a salamandra for aquecida em contínuo, deve ser desligada duas vezes num período de 24 horas para limpar o braseiro (risco de retorno da chama).

Atenção: só quando estiver frio, quando as brasas estiverem apagadas!

Verifique se o braseiro está posicionado corretamente.

6.2 Limpeza do vidro da porta

A melhor forma de limpar o vidro da porta é utilizar um pano húmido com uma pequena quantidade de cinzas da câmara de combustão. A sujidade persistente pode ser removida com um produto de limpeza especial, disponível no seu revendedor especializado.

6.3 Limpeza do permutador de calor

A limpeza das condutas de fumo deve ser efetuada, pelo menos, uma vez por ano. A combustão de pellets com alto teor de cinzas pode exigir uma limpeza mais frequente. Limpe estas passagens apenas quando a salamandra e as cinzas tiverem arrefecido. Não aspire as brasas incandescentes! Em ambos os lados da salamandra existem duas tampas de acesso (ver imagem abaixo) que podem ser removidas desaparafusando os dois parafusos de cabeça cilíndrica de 5/32". Insira uma escova de limpeza nas aberturas para soltar as cinzas acumuladas e utilize um aspirador para as remover. Reinstale as tampas após a limpeza. Estão localizados dois outros pontos de acesso atrás da gaveta das cinzas.
Retire a gaveta das cinzas (consulte a página anterior) e desaperte os dois parafusos de cabeça cilíndrica de 5/32 mm indicados como D no desenho abaixo. Rode as tampas para os orifícios de acesso e utilize uma escova e um aspirador para limpar as cinzas. Rode as tampas para os orifícios e aperte os parafusos. Vista frontal da cavidade da gaveta de cinzas com a gaveta de cinzas removida.

6.4 Como limpar a salamandra

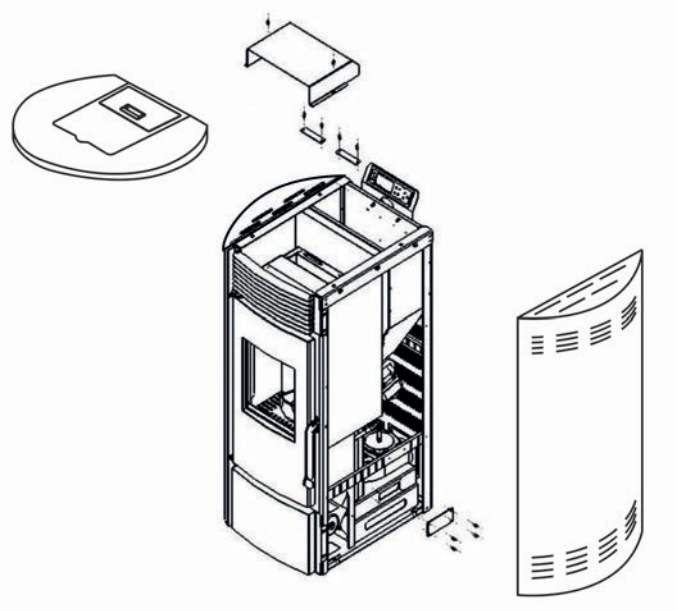

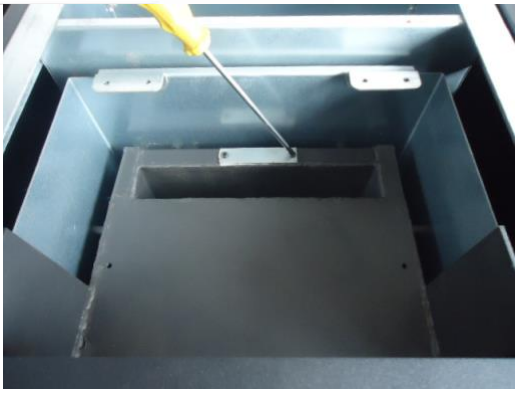

6.5 Limpeza do ventilador de ar

Para limpar o ventilador de ar, desligue o cabo de alimentação da salamandra da tomada elétrica. Remova os painéis laterais e o painel traseiro (em todos os modelos). Pode ser utilizado um aspirador para remover qualquer acumulação de pó nas pás do ventilador ou no interior da conduta de ventilação. Tenha cuidado para não danificar a ventoinha da ventilação durante a limpeza.

6.6 Limpeza do tubo de ventilação

Fuligem e cinzas volantes: eliminação

Os produtos de combustão contêm pequenas partículas de cinzas volantes que se acumulam no sistema de evacuação de fumos e restringem o fluxo dos gases de combustão. A combustão incompleta, como a que ocorre quando o aparelho de aquecimento é ligado, desligado ou está avariado, leva à formação de fuligem, que se acumula no sistema de evacuação de fumos. Deve ser inspecionado, pelo menos, uma vez por ano para determinar se é necessária uma limpeza. Limpe a conduta, se necessário.

Calendário de limpeza necessário com base no número de sacos queimados:
Braseiro = 10 sacos
Gaveta de cinzas = 50 sacos
Extrator = 100 sacos
Ventilador = 100 sacos

NOTA: o calendário de limpeza varia em função da qualidade dos pellets utilizados. E a quantidade queimada. Os pellets com um elevado teor de cinzas requerem uma limpeza mais frequente.

7. RESOLUÇÃO DE PROBLEMAS

7.1 Como substituir a vela de ignição e o sistema de parafuso sem-fim

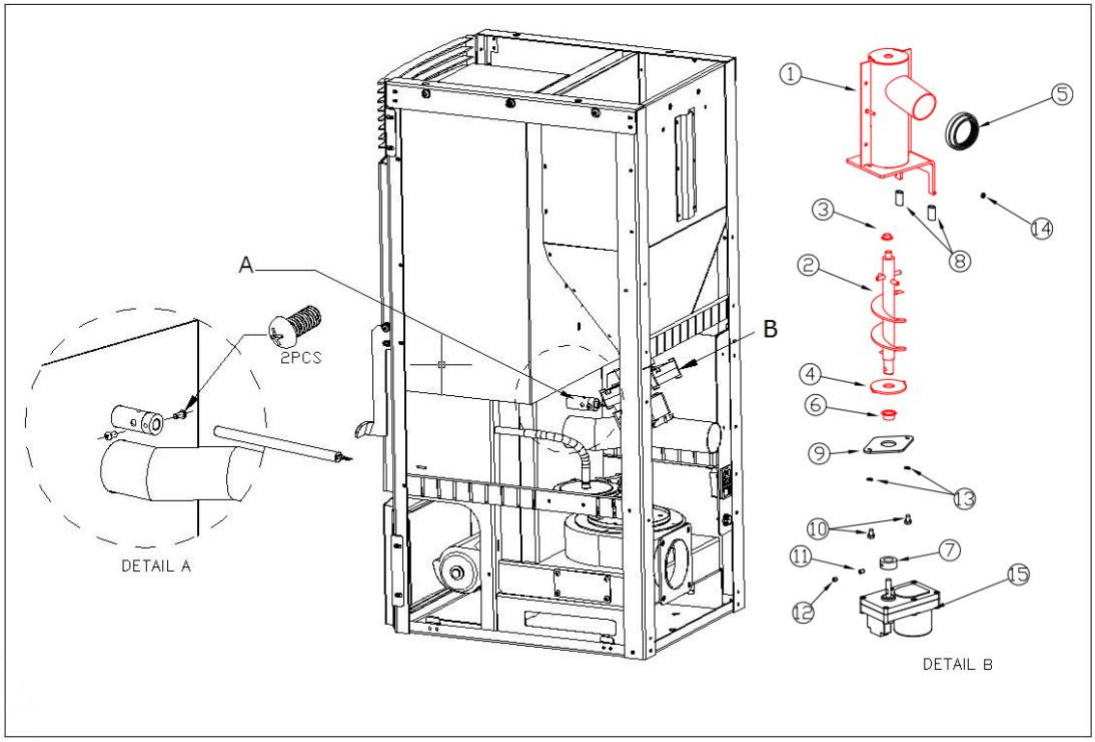

7.2 Como substituir o ventilador de ar

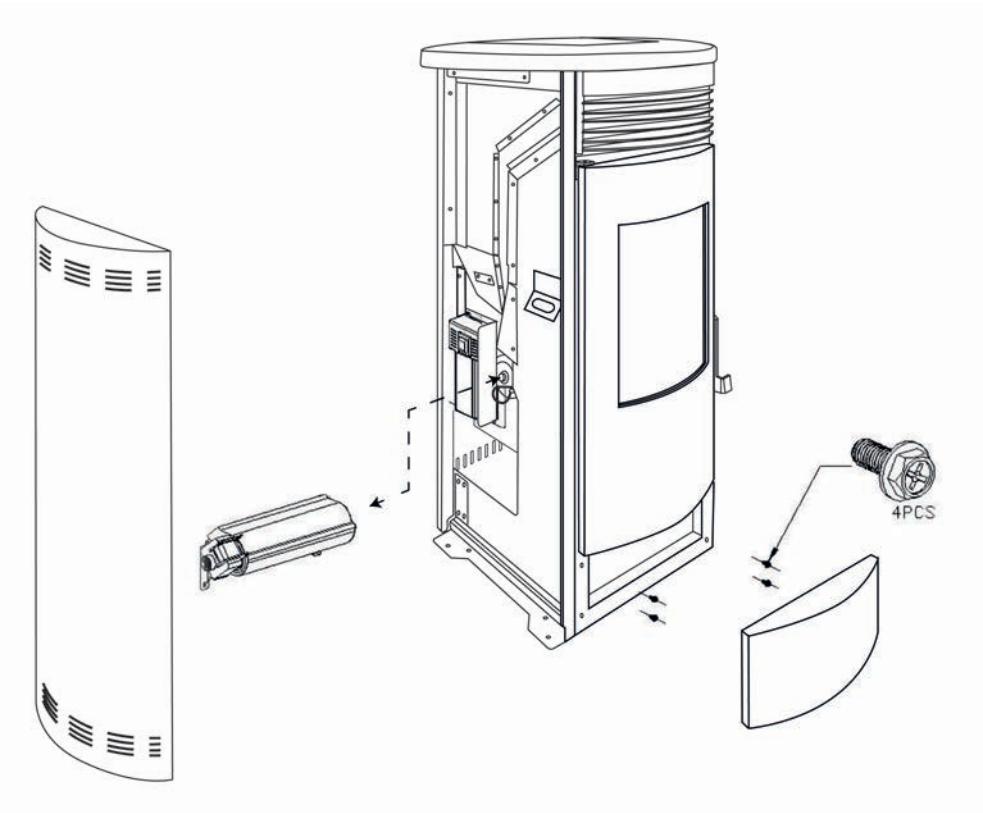

7.3 Como substituir o ventilador de combustão

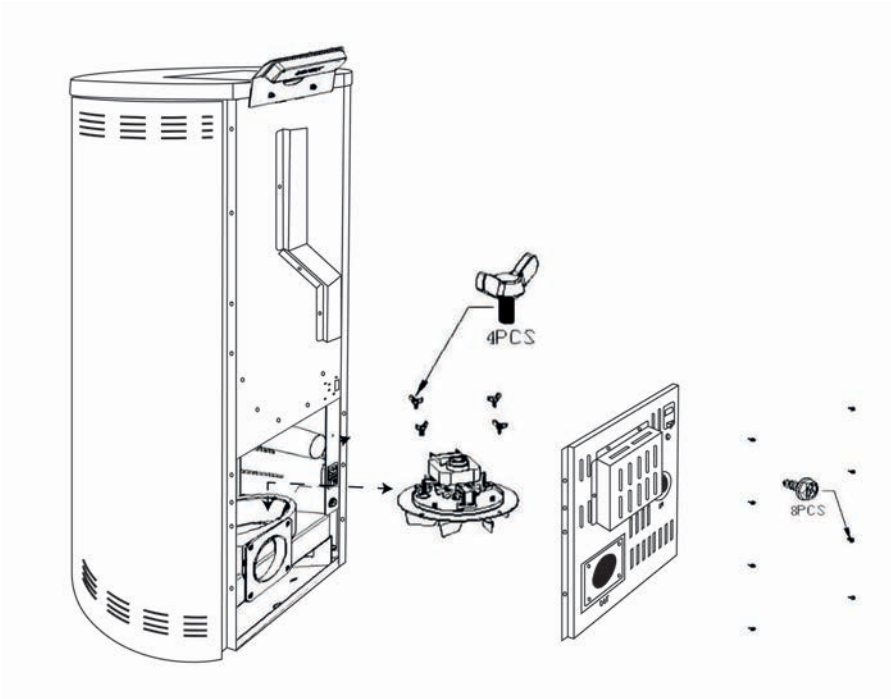

SANNOVER

7.4 Erros e soluções

Os problemas gerais, possíveis causas e soluções são os seguintes. Após a resolução de problemas, reinicie a salamandra:

CÓDIGOS ERRO	CAUSA	SOLUÇÃO
E1	A temperatura dos gases de escape é inferior a 40-45°C, o funcionamento foi interrompido e o fogo apagou-se.	1. Verifique se há pellets no depósito. 2. Verifique se o motor do parafuso sem-fim está danificado e se é capaz de encher a fornalha com combustível.
E2	Falha no arranque.	1. Verificar se o braseiro contém escórias. 2. Verifique se o braseiro está colocado corretamente no suporte e se o acendedor está obstruído. 3. Verifique se a sonda de fumo, localizada ao lado do ventilador de combustão, está danificada 4. Verifique o acendedor.
E42	Foi detetado um vácuo deficiente (localizado atrás da porta esquerda, fixado à base).	1. Verifique se a porta e, se necessário, a gaveta das cinzas, estão corretamente fechadas. 2. Verifique se há obstruções na conduta de evacuação. 3. Verifique se o ventilador de combustão está a funcionar.
E6	Falha no sensor de alta temperatura (localizado sob a tremonha de pellets).	1. Verifique se o sensor está danificado. 2. A temperatura do sensor é demasiado elevada. A salamandra não está a funcionar corretamente. Contacte o Serviço de Apoio ao Cliente.
E7	Falha de energia.	Prima o botão OK para apagar o código de erro. Em seguida, reinicie a salamandra.
E9	Não há pellets no depósito	1. Encha o depósito de pellets
E20	Falha do sensor de escape.	Substituir o sensor.
ESC1	Sonda de temperatura #1 em curto-circuito.	1. Verifique o cabo e a ligação. 2. Contacte a Assistência Técnica.
ESO1	Desligamento da sonda de temperatura #1.	1. Verifique o cabo e a ligação. 2. Contacte a Assistência Técnica.
ESC2	Sonda de temperatura #2 em curto-circuito.	1. Verifique o cabo e a ligação. 2. Contacte a Assistência Técnica.
ESO2	Desligamento da sonda de temperatura #2.	1. Verifique o cabo e a ligação. 2. Contacte a Assistência Técnica.
ESC3	Sonda de temperatura #3 em curto-circuito.	1. Verifique o cabo e a ligação. 2. Contacte a Assistência Técnica.
ESO3	Desligamento da sonda de temperatura #3.	1. Verifique o cabo e a ligação. 2. Contacte a Assistência Técnica.

7.5 Sintoma e solução

SINTOMA	CAUSA	SOLUÇÃO
A salamandra não liga.	Interruptor de alimentação desligado.	Ligue o interruptor.
	Cabo de alimentação desligado.	Pressione firmemente o cabo de alimentação no aparelho.
	Fusível.	Substitua o fusível.
O soprador não liga. O ventilador não liga durante o ciclo de limpeza.	É normal.	Não há qualquer problema, o ventilador não arranca antes do ciclo de estabilização.
O ventilador não arranca durante do ciclo de estabilização.	Sem alimentação elétrica.	Verifique a alimentação elétrica e as ligações
	Regulação não ligada eletricamente.	Certifique-se de que todos os conectores de regulação estão ligados.
	Sonda de fumo.	Substitua a sonda de fumo.
Durante o funcionamento, incluindo a fase de arranque, o parafuso sem-fim não enche a fornalha com pellets.	Não há pellets no depósito.	Encha o depósito de pellets
	Motor do parafuso ou parafusos bloqueados.	1. Desligue o aparelho para que não arranque abruptamente e, em seguida, desbloqueie o parafuso. 2. Verifique se o parafuso sem-fim está bloqueado. Em caso afirmativo, elimine a causa do bloqueio. 3. Verifique se o parafuso está bem fixado ao motor.
Demasiado combustível na fornalha. O combustível não pode ser totalmente queimado.	A velocidade de alimentação é superior à que a combustão pode suportar.	1. Aumente a velocidade do ventilador de combustão ou diminua a alimentação.
Não há combustível suficiente na fornalha.	A velocidade de alimentação é demasiado baixa para suportar a taxa de combustão.	1. Reduza a velocidade do ventilador ou reduza a taxa de combustão.
Uma vez aceso o fogo, a salamandra desliga-se	A tremonha de pellets tem pouco combustível.	Verifique se o depósito de pellets contém uma quantidade suficiente de combustível.

durante 15 minutos depois.	O parafuso não funciona.	1. Desligue o aparelho para que não arranque abruptamente e, em seguida, desbloqueie o parafuso sem-fim. 2. Verifique se o parafuso sem-fim está bloqueado. Em caso afirmativo, elimine a causa do bloqueio. 3. Verifique se o parafuso sem-fim está bem fixado ao motor.
Chama laranja, acumulação de pellets na fornalha, vidro sujo.	Ar insuficiente para uma boa combustão.	1. Verifique se a porta de entrada de ar frontal está aberta. 2. Verifique se as vedações das portas e das janelas estão intactas. 3. Verifique as condutas de entrada de ar e evacuação dos gases de combustão estão obstruídas. 4. Aumente a entrada de ar. Aumente a velocidade do ventilador para aumentar o fornecimento de ar. 6. Contacte a Assistência Técnica.
O fogo apaga-se e a alimentação desliga-se.	Não há pellets no depósito.	Adicionar pellets.
	O parafuso está bloqueado ou o motor do parafuso está desligado.	1. Desligue o aparelho para que não arranque abruptamente e, em seguida, desbloqueie o parafuso. 2. Verifique se o parafuso sem-fim está bloqueado. Se estiver bloqueado, elimine a causa do bloqueio. 3. Verifique se o parafuso que fixa o parafuso sem-fim ao motor está bem fixado.
	O sensor de fumo disparou.	Verifique a ligação da sonda. Substitua a sonda.
O fogo apaga-se e a eletricidade desliga-se.	A temperatura solicitada foi atingida.	Este comportamento é normal no modo "ECO". A salamandra liga-se automaticamente assim que a temperatura ambiente desce abaixo da temperatura que a salamandra foi concebida para manter.
A salamandra não faz circular um volume suficiente de ar e suficientemente quente.	Não há combustível suficiente.	Utilizar pellets padronizados.
	O ventilador de ar está regulado demasiado lento ou está avariado.	1. Se o ventilador estiver avariado, substitua-o. 2. Verifique a regulação.
	Os tubos de permuta de calor ou a conduta de fumos estão obstruídos.	Limpe os tubos do permutador de calor ou a conduta de fumos.

8. ESQUEMA ELÉTRICO

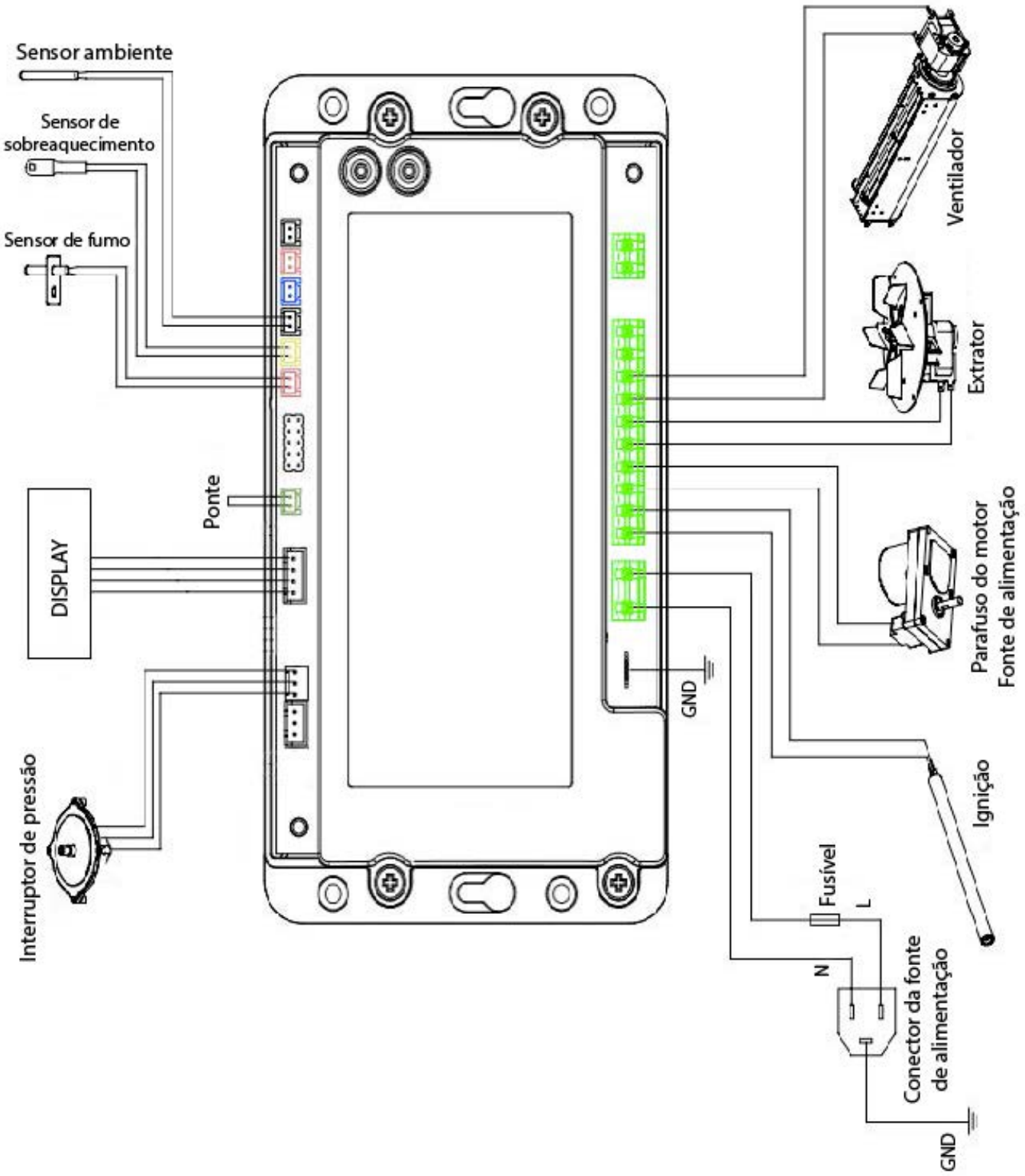

SANNOVER

IT

SANNOVER

FLAVIA

STUFA A PELLET A TENUTA STAGNA

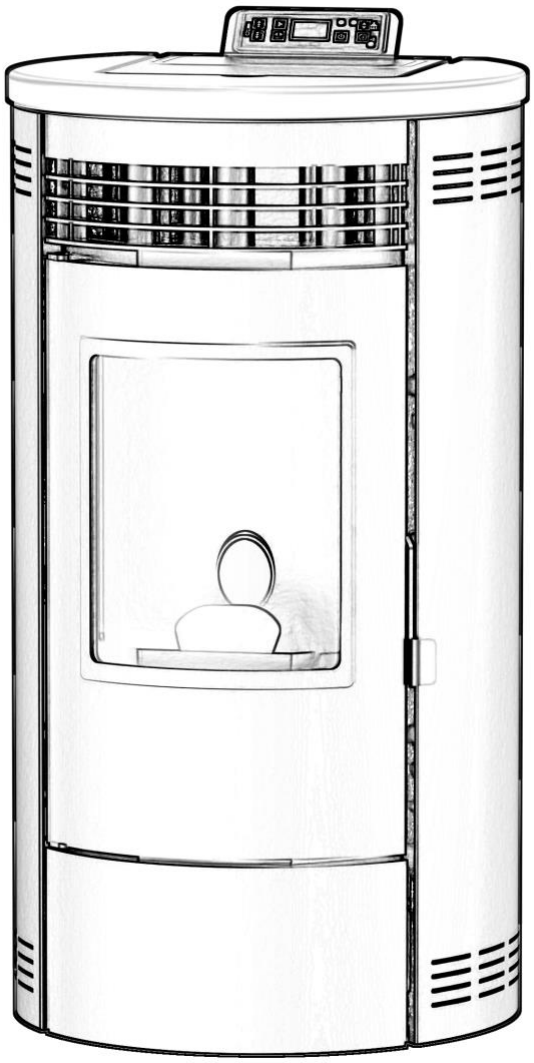

SANNOVER

Conservare le presenti istruzioni per riferimenti futuri.
Prima di installare e utilizzare questa stufa a pellet, leggere interamente il presente manuale.
La mancata osservanza di queste istruzioni può causare danni all'apparecchiatura o lesioni personali.

Conservare queste istruzioni!
Per l'installatore: questo manuale deve accompagnare l'apparecchio!

INDICE

1. Combustibile

2. Caratteristiche tecniche

3. Struttura delle istruzioni

4. Installazione della stufa a pellet

5. Messa in servizio

6. Pulizia e manutenzione

7. Risoluzione problemi

8. Schema elettrico

1. COMBUSTIBILE

Il pellet viene ricavato dagli scarti di legno delle segherie e delle officine di progettazione, nonché dai residui delle operazioni forestali. Questi "prodotti di partenza" vengono macinati, essiccati e pressati in granuli "combustibili" senza alcun agente legante.

1.1 Specifiche per pellet di alta qualità

Potere calorifico: 5,3 kWh/kg

Densità: 700 kg/m3

Umidità: max. 8% del peso

Percentuale di cenere: max. 1% del peso

Diametro: 5-6,5 mm

Lunghezza: max. 30 mm

Composizione: 100% legno non trattato e senza aggiunta di legante (max. 5% corteccia).

Imballaggio: in sacchetti di plastica ecologicamente neutri o biologicamente degradabili, o di carta.

Per conoscere i combustibili testati e l'elenco dei produttori di combustibili approvati, rivolgersi al proprio rivenditore di stufe a pellet. L'uso di combustibile di scarsa qualità o vietato ha un effetto negativo sul funzionamento della stufa a pellet e può invalidare la garanzia e la responsabilità del produttore. Rispettare la legislazione sull'incenerimento dei rifiuti. Bruciare solo pellet testati.

1.2 Stoccaggio del pellet

Per garantire una combustione senza problemi di pellet in legno, il combustibile deve essere conservato in un luogo asciutto.

L'apparecchio non è destinato a essere utilizzato da persone (bambini compresi) con ridotte capacità fisiche, sensoriali e mentali, o con mancanza di esperienza o conoscenza, a meno che non siano supervisionati o abbiano ricevuto istruzioni specifiche sull'uso del dispositivo da parte di una persona responsabile della loro sicurezza. I bambini devono essere sorvegliati per assicurarsi che non giochino con l'apparecchio.

2. CARATTERISTICHE TECNICHE

La stufa a pellet ha un design avanzato e dispone di un sistema di aspirazione di aria fresca e di ventilazione individuale. La tecnologia di combustione a pressione negativa garantisce un'elevata efficienza e un basso contenuto di ceneri durante la combustione. Si spegne automaticamente in caso di cattiva o scarsa combustione. I suoi vantaggi sono il riscaldamento rapido e i bassi costi del combustibile.

Modello	Flavia 10	Flavia 15
Dimensioni (LxAxP) mm	510*940*465	580*1070*540
Dimensioni del cartone di esportazione (mm)	560*1085*520	620*1200*580
Peso netto/lordo Kg	90/100	105/115
Potenza assorbita kW	11.6 kW	15 kW
Potenza nominale	10.3 kW	13 kW
Efficacia	88.8%	≥ 90%
Per una superficie di m²	60-90	90-120
Capacità del serbatoio (kg)	13	18
Consumo in modalità automatica (min/max)	8/16 kg/H	7-14 kg/H
Consumo di pellet (min/max)	0.8/1.8 kg/H	1.3/2.6 kg/H
Tensione e frequenza	230/50 V/Hz	230/50 V/Hz
Consumo energetico	100-400 W/H	100-400 W/H
Ingresso aria/uscita fumi	50-80 mm	50-80 mm

3. VISTA ESPLOSA

La stufa è composta dai seguenti componenti:

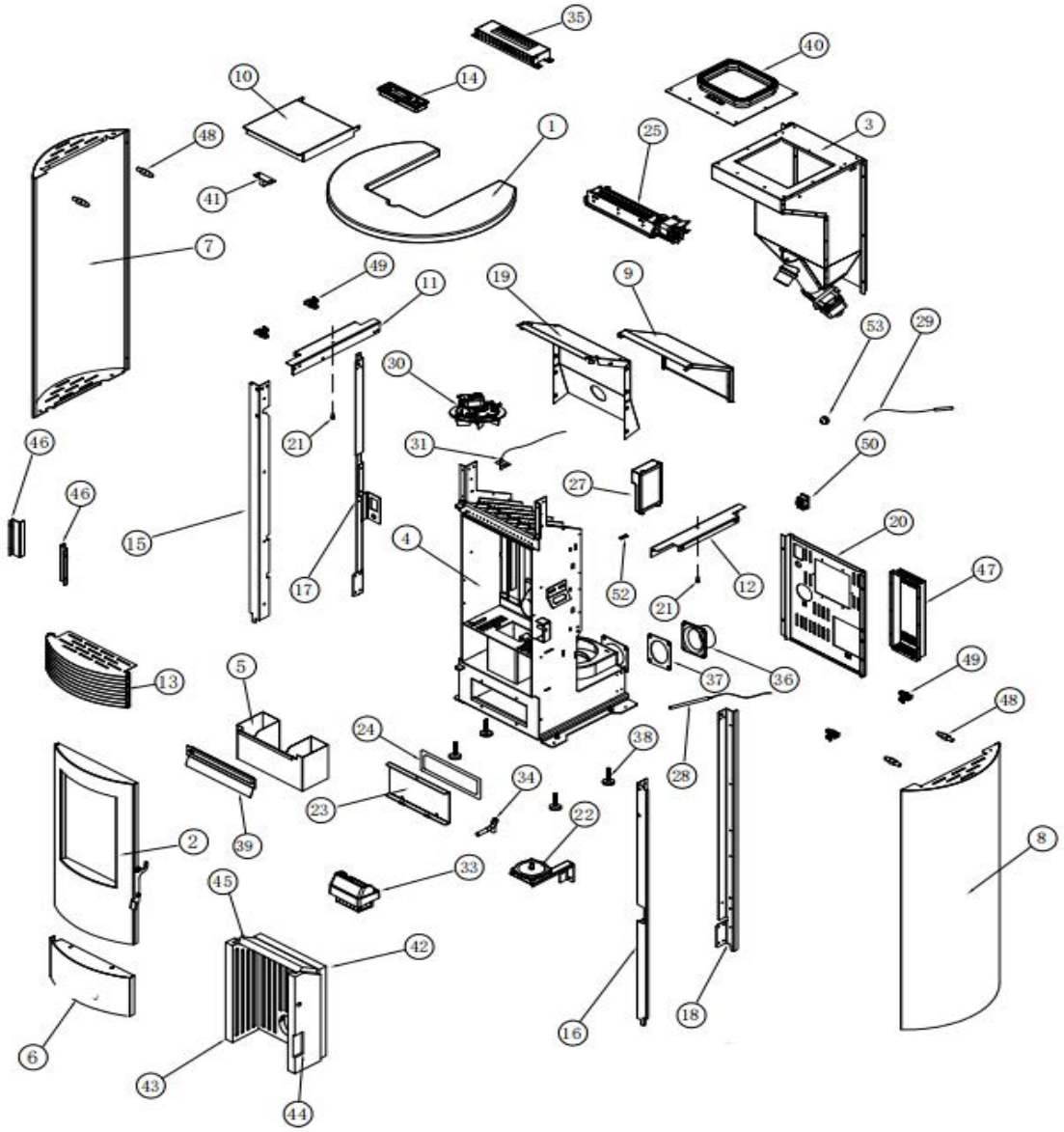

1. Coperchio superiore
2. Porta
3. Serbatoio pellet
4. Camera di combustione
5. Cassetto di raccolta delle ceneri
6. Coperchio inferiore
7. Lato sinistro
8. Lato destro
9. Coperchio camera di combustione
10. Coperchio serbatoio
11. Supporto sinistro
12. Supporto destro
13. Coperchio superiore anteriore
14. Display

15-18. Montanti

19. Paravento

20. Pannello posteriore

21. Vite

22. Pressostato

23. Coperchio per la pulizia

24. Treccia di tenuta

25. Ventilatore aria

27. Scheda principale

28. Candeletta

29. Sensore ambiente

30. Estrattore fumi

31. Sonda fumi

33. Braciere

34. Raccordo pressostato

35. Supporto display

36. Raccordo sonda fumi

37. Guarnizione piatta

38. Piedini

39. Piastra in vetro

40. Guarnizione serbatoio

41. Ammortizzatore porta

42-45. Piastra in vermiculite

46. Lamiera fissa

47. Piastra posteriore

48. Perno

49. Molla

50. Connettore presa

52. Etichetta "terra"

53. Ammortizzatore in gomma

Il riscaldatore è composto principalmente dai seguenti componenti:

1. Braciere di combustione,
2. Estrattore fumi,
3. Ventilatore aria e coclea.

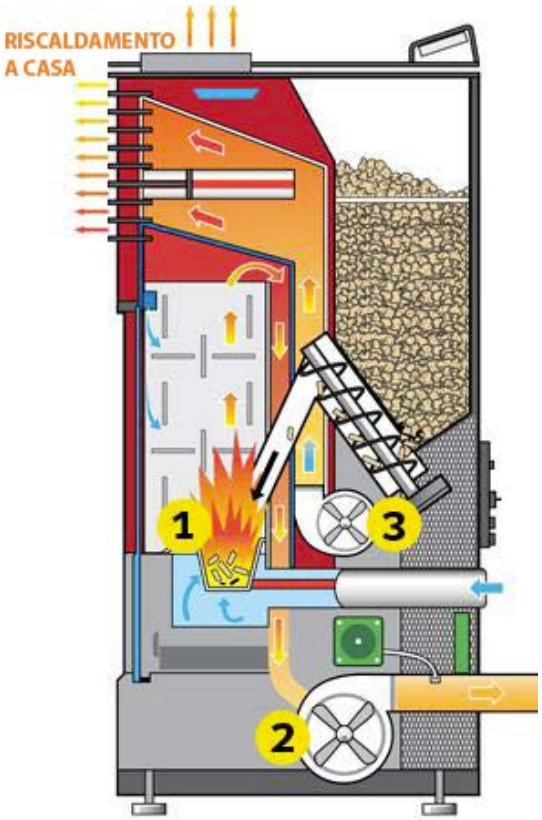

Di seguito è riportato un elenco dei componenti principali e delle loro funzioni:

3.1 Candeletta (candeletta di accensione)

La stufa è dotata di un dispositivo di accensione elettrica automatica per accendere il combustibile quando è in modalità di sola accensione. La candeletta rimane alimentata per i primi otto minuti della sequenza di accensione.

3.2 Pressostato

La stufa è dotata di un vacuostato di sicurezza (pressostato) situato dietro la porta a sinistra, fissato alla base. In caso di pressione negativa nel caminetto a causa di una perdita, dell'apertura dello sportello anteriore, della canna fumaria ostruita o del cassetto di raccolta delle ceneri non correttamente chiuso, il pressostato lo rileva e spegne la stufa.

3.3 Coclea e motore

Il motore della coclea da 2,4 giri al minuto la fa girare per alimentare il pellet nel tubo. Il pellet cade quindi in un tubo e nel caminetto. La coclea è controllata dal pannello di controllo stesso tramite la scheda principale.

3.4 Sensore di surriscaldamento

Questo sensore di sicurezza è installato sul fondo della tramoggia (serbatoio) e spegne il riscaldamento in caso di rilevamento di temperature eccessive (70 gradi).

3.5 Termostato del ventilatore aria ambiente

Questo termostato è installato sul tubo di ventilazione dell'aria e accende il ventilatore dell'aria ambiente quando il riscaldamento supera i 40 gradi.

4. INSTALLAZIONE DELLA STUFA A PELLET

Durante l'installazione dell'apparecchio, devono essere rispettate tutte le normative nazionali e locali e gli standard europei.
Prima di installare una stufa in una stanza, selezionare la potenza appropriata per riscaldare l'ambiente. Verificare la zona di riscaldamento della stufa nella sezione dedicata alle sue caratteristiche.

ASSEMBLARE LA STUFA PRIMA DELL'INSTALLAZIONE	
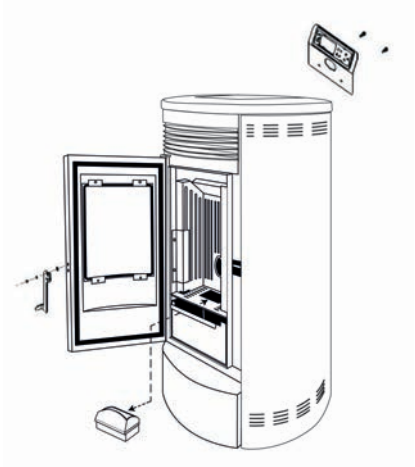	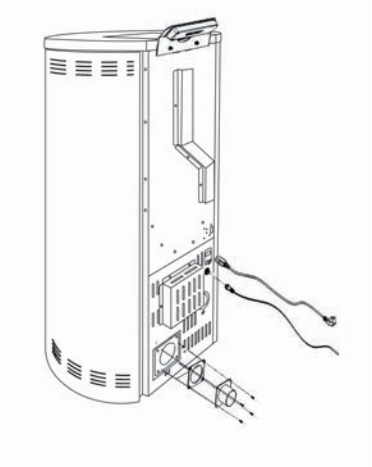

4.1 Informazioni generali

La stufa deve essere collegata a un camino approvato per i combustibili solidi.
Il camino deve avere un diametro di almeno 80 mm.
Il sistema di evacuazione dei fumi si basa su una pressione negativa nella camera di combustione e su una leggera sovrapressione all'uscita dei fumi. È quindi importante che il collegamento al sistema dei gas di scarico sia installato e sigillato correttamente.

Utilizzare solo materiali impermeabilizzanti resistenti al calore e le relative fascette di tenuta, il silicone resistente al calore e la lana minerale.
I lavori di installazione devono essere eseguiti solo da personale tecnico autorizzato.

Inoltre, è necessario assicurarsi che la canna fumaria non si estenda oltre la sezione libera del camino.

NOTA: attenersi alle norme edilizie in vigore nella propria regione. Rivolgersi al proprio installatore per maggiori informazioni.

4.2 Importante

Assicurarsi che la lunghezza dei condotti di scarico dei fumi non sia eccessiva.
Evitare un numero eccessivo di gomiti per il flusso dei gas di combustione verso la canna fumaria (fare riferimento alle normative vigenti e non superare mai un angolo di 180° dall'uscita della stufa alla canna fumaria). Se non è possibile collegarsi direttamente al camino, utilizzare un raccordo con uno sportello per la pulizia, se possibile.

4.3 Esempio di installazione della stufa a pellet

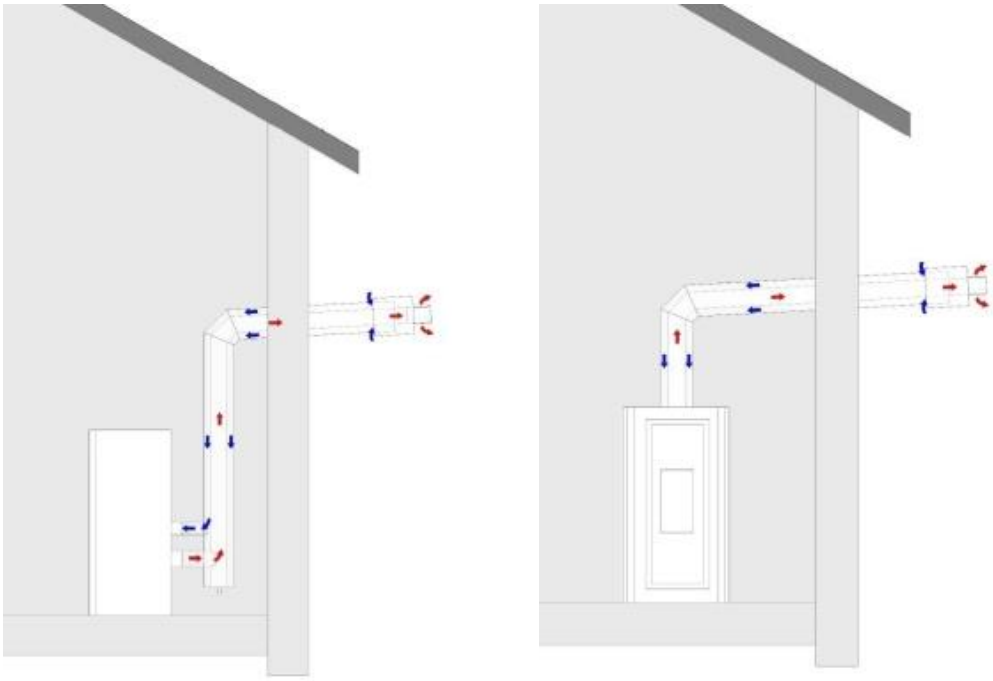

Figura 1a – Configurazione con terminale orizzontale

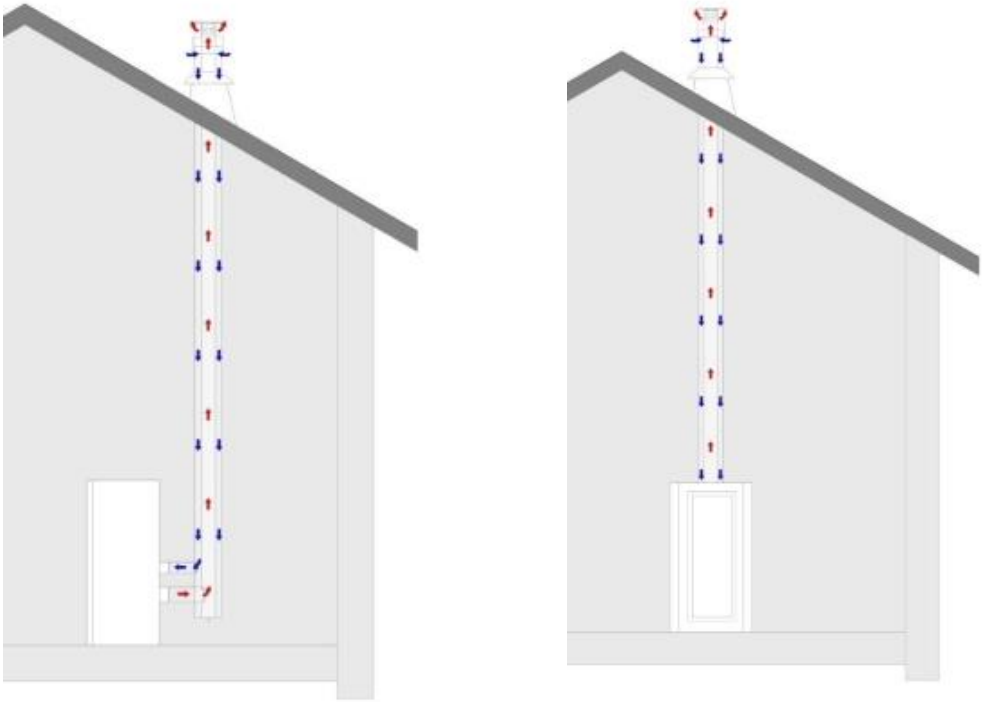

Figura 1b – Configurazione con terminale verticale

4.4 Protezione del pavimento

Per i pavimenti infiammabili (legno, moquette, ecc.), è necessario un strato di fondo in vetro, lamiera d'acciaio o ceramica.

4.5 Distanze di sicurezza

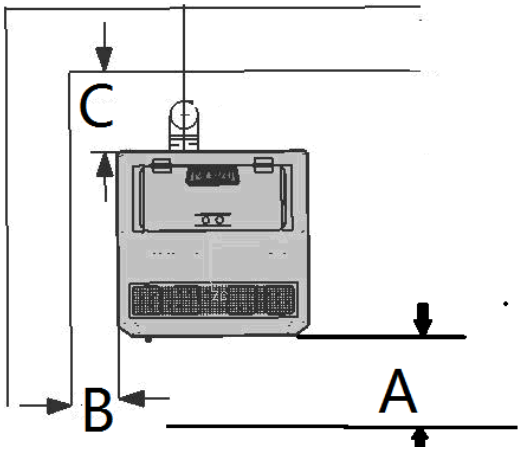

(Misure prese dall'esterno della stufa)

Partendo da oggetti non infiammabili:
A > 400 mm B > 100 mm C > 100 mm
Da oggetti combustibili e pareti portanti in cemento armato
A > 800 mm B > 200 mm C > 200 mm

4.6 Collegamento elettrico

La stufa viene fornita con un cavo di collegamento, lungo circa 2 metri, dotato di una spina. Il cavo deve essere collegato a un'alimentazione elettrica di 230 V, 50 Hz. Il consumo medio di energia è di circa 100 watt in funzione. Durante il processo di accensione automatica (durata 10 minuti), circa 350 watt. Il cavo di collegamento deve essere posato in modo da evitare il contatto con le superfici esterne calde o taglienti della stufa.

4.7 Ingresso dell'aria

Ogni processo di combustione richiede ossigeno o aria. Generalmente, l'aria di combustione viene prelevata dallo spazio abitativo. Per le stufe a uso domestico, l'aria prelevata dallo spazio abitativo deve essere reintrodotta. Nelle case moderne, le finestre e le porte sono molto ermetiche, il che significa che non entra abbastanza aria di ricambio. Questa situazione diventa problematica in presenza di una ventilazione supplementare all'interno dell'abitazione (ad esempio in cucina o in bagno). L'aspirazione dell'aria di combustione viene effettuata tramite il soffiatore di gas di combustione. Per ovviare a questo problema, è necessario realizzare prese d'aria alte e basse. I rumori dell'aria di combustione e di aspirazione che ne derivano sono normali per il funzionamento: possono essere di intensità sonora variabile a seconda del tiraggio del camino, del livello di efficienza o del grado di intasamento della camera di combustione.

4.8 Alimentazione dell'aria di combustione esterna

- Devono essere utilizzati tubi in acciaio o in alluminio flessibile.
- Diametro minimo di 5 cm/2 pollici.
- Per i collegamenti più lunghi, il diametro deve essere aumentato di circa 10 cm dopo circa 1 m.
- La lunghezza totale del tubo flessibile non deve superare i 4 m circa, per garantire un'alimentazione d'aria adeguata ed evitare troppe curve.

Se una o più di queste condizioni non sono soddisfatte, in genere si verificherà una cattiva combustione nella stufa, nonché scarsità di aria nell'abitazione. Si consiglia di installare una griglia di ventilazione alta e bassa nella parete in prossimità della stufa per garantire una ventilazione permanente. Inoltre, l'aria di combustione può anche essere aspirata direttamente dall'esterno o da un altro locale ben ventilato (ad esempio, la cantina).

5. MESSA IN SERVIZIO

Durante l'uso dell'apparecchio, devono essere rispettate tutte le normative nazionali e locali e gli standard europei.
Attenzione: non toccare il pannello frontale quando la stufa è in funzione. È estremamente caldo!

Nota: al primo utilizzo, la vernice può essere rimossa a causa della combustione. Può quindi sprigionarsi un odore sgradevole. Aprire la finestra e la porta per espellere l'odore.

Nota: se la nuova stufa viene utilizzata per la prima volta, è necessario inserire una manciata di pellet di legno nel caminetto prima di utilizzarla.

Nota: mantenere puliti il braciere e la parte inferiore, ovvero il cassetto di raccolta delle ceneri ogni volta che si accende la stufa!

Inserire il pellet di legno nella tramoggia e accendere l'apparecchio. La spia On/Off si accenderà (indicando che il dispositivo è acceso). Mettere in funzione l'apparecchio secondo le istruzioni della sezione "Avvio e funzionamento".

5.1 Guida all'avvio e all'uso

Utilizzare la stufa come segue (consultare il diagramma della struttura della stufa e il diagramma del controllo elettrico): controllare il braciere, la barra della griglia del pellet e il cassetto di raccolta delle ceneri, quindi regolarli nella posizione corretta.

5.2 Istruzioni per l'uso

1. Inserire il cavo di alimentazione nella presa sul retro della stufa e premere l'interruttore a levetta rosso ON/OFF posto sopra di esso.

La stufa è stata accesa con successo su ON.

Connettore alimentazione + Interruttore ON/OFF

Nota: per evitare che la stufa entri in funzione, spegnere l'interruttore rosso nella parte inferiore sul retro della stufa.

2. Assicurarsi che le guarnizioni del cassetto di raccolta delle ceneri e dello sportello siano in buone condizioni. Chiudere bene il cassetto di raccolta delle ceneri e le porte, e verificare che tutti i pannelli laterali siano posizionati correttamente.

Nota: utilizzare solo il braciere specifico per il rispettivo modello di stufa!

3. Aprire il serbatoio. Assicurarsi di avere abbastanza pellet per soddisfare le esigenze di riscaldamento. Chiudere il serbatoio.

4. Tenere premuto il tasto On/Off per 3 secondi. La stufa avvierà automaticamente i seguenti cicli:

· Ciclo di pulizia: il braciere viene ventilato per rimuovere la polvere e la cenere.

· Preparazione per l'accensione: i pellet vengono trasportati dal serbatoio al braciere tramite la coclea. Questa operazione può richiedere da 5 a 15 minuti, a seconda del modello di stufa.

· Ciclo di accensione: la candeletta funziona per tutto il ciclo di accensione e per alcuni minuti dopo che la stufa si è stabilizzata e inizia a bruciare i pellet nel caminetto. La stufa rimane nella fase di accensione fino a quando la temperatura dei fumi non raggiunge la temperatura impostata.

· Ciclo di stabilizzazione: il sistema di riscaldamento si autoregola per impostare con precisione la potenza della stufa alla temperatura desiderata. La stabilizzazione continua finché la stufa non raggiunge la temperatura impostata dal termostato.

La stufa è ora in funzione.

5.3 Spegnimento della stufa

Nota: la stufa può essere spenta, indipendentemente dal ciclo visualizzato sul display, tenendo premuto il tasto On/Off per due secondi. Una volta che il display indica che la stufa si trova nel ciclo di stabilizzazione, premere nuovamente il tasto di accensione e la stufa entrerà nel ciclo di raffreddamento, come indicato sul display.

ATTENZIONE: DOPO IL CICLO DI RAFFREDDAMENTO, LA STUFA INIZIA AUTOMATICAMENTE AD ACCENDERSI.

1. Premere il tasto On/Off sul display. La stufa inizia ad accendersi in modalità automatica attraverso i seguenti passaggi:

• **Spegnimento:** il combustibile rimasto nel braciere continuerà a bruciare e a produrre calore e fiamme. Dopo 5-8 minuti, il caminetto dovrebbe esaurire il combustibile. Lo scambiatore di calore può quindi iniziare a raffreddarsi.

• **Arrivederci:** questo messaggio sullo schermo indica che la stufa si è raffreddata.

2. La stufa è stata spenta con successo.

RIDURRE AL MINIMO LA FORMAZIONE DI CREOSOTO (IBA)

Consultare la sezione "MANUTENZIONE" a pagina 19 per una spiegazione sulla formazione e la rimozione del creosoto. Per rallentare la formazione di creosoto, utilizzare solo combustibili raccomandati.

5.4 Smaltimento delle ceneri

Attenzione: le braci possono essere coperte dalle ceneri. Maneggiare le ceneri con strumenti adeguati, evitando di toccarle direttamente con le mani, e indossare indumenti ignifughi e occhiali di sicurezza.

Le ceneri devono essere riposte in un contenitore di metallo con un coperchio a chiusura ermetica.

1. Gli altri rifiuti non devono essere collocati nei contenitori per le ceneri.

2. Il contenitore chiuso contenente le ceneri deve essere collocato su un piano non combustibile o sul terreno, lontano da qualsiasi materiale combustibile, in attesa dello smaltimento finale.

3. I residui minerali del legno (circa l'1-2%) rimangono nella cenere e costituiscono un eccellente fertilizzante naturale per tutte le piante da giardino. Prima di interrare le ceneri o di spargerle localmente, devono essere conservate nel contenitore chiuso fino al loro completo raffreddamento e "spegnimento".

SANNOVER

5.5 Accensione/spegnimento

L'accensione e lo spegnimento della stufa avvengono tramite il tasto ON/OFF.
Dopo l'accensione, apparirà il messaggio "PULIZIA", che invita a pulire il braciere.

Allo stesso modo, premere ,
quindi al momento dello spegnimento, il display mostra:

Quando la temperatura della stufa è sufficientemente fredda, sul display apparirà la scritta "ARRIVEDERCI".

La fase di accensione, che dura tra i 5 e i 15 minuti, è necessaria affinché la resistenza porti i pellet alla temperatura di accensione (che varia a seconda della stufa).
In terzo luogo, durante questa fase, si effettuano le operazioni di controllo della canna fumaria e il pellet viene caricato nel braciere. La fase successiva sarà indicata dalla scritta "Accensione". Questo stato viene mantenuto finché la temperatura dei fumi non supera la soglia impostata.

Una volta completata la fase di accensione, occorrono alcuni minuti affinché la fiamma si stabilizzi. Questa fase è indicata dal messaggio "STABILIZZAZIONE", che termina dopo alcuni minuti.

!!ATTENZIONE!!

Una volta che la stufa è spenta e lo scambiatore di calore si sta raffreddando, normalmente non è possibile riaccenderla fino al completamento dell'operazione. Questo viene indicato dal messaggio "SPEGNIMENTO".

5.6 Variazione della potenza

A seconda del fabbisogno di riscaldamento, la quantità di combustibile può essere regolata utilizzando il tasto + o -. Ad esempio:

Premendo il tasto , la quantità di combustibile viene modificata; il display visualizza il potere calorifico selezionato.

POTENZA MINIMA M4	**POTENZA BASSA M3**
POTENZA MEDIA M2	**POTENZA MASSIMA M1**

5.7 Controllare la temperatura

Premendo il tasto , è possibile controllare la temperatura impostata. R indica la temperatura ambiente, S la temperatura dei fumi, P la temperatura di protezione.

Ad esempio:

La temperatura ambiente è di 27°C o °F.
La temperatura dei fumi è di 28°C o °F.
La temperatura di protezione è di 30°C o °F.

SANNOVER

5.8 Selezione automatica e manuale

Premere il tasto , la spia arancione indica l'accensione o lo spegnimento. Se la spia è accesa, significa che è stato selezionato il programma automatico. In caso contrario, è impostato il programma manuale (riferimento alla parte 5.21).

5.9 Regolazione della temperatura

Premendo il tasto , la temperatura verrà selezionata e modificata sul display.

5.10 Modalità ECO

Se la temperatura ambiente supera la temperatura desiderata, la stufa si spegne automaticamente (Eco1) o passa alla potenza minima (Eco2) per risparmiare energia.

Quando la temperatura ambiente scende al di sotto della temperatura desiderata (3°C), si riaccende automaticamente o torna al livello di potenza precedente. Vedremo più avanti come selezionare queste due funzioni.

Tenere premuto il tasto per 3 secondi per accedere alle impostazioni tecniche, mentre premendo il tasto più volte si accede ai parametri da M1 a M6.

5.11 Regolazione della velocità del ventilatore di combustione e del ventilatore dell'aria

S = FUMI (SCARICO) F = VENTILATORE (SOFFIATORE) Auxfan = Nessuna funzione.

Premere il tasto per spostarsi da "S 0" a "F 0", premere il tasto per cambiare la velocità. Entrambi possono essere impostati da 20 a -20. Normalmente, l'impostazione di fabbrica è 0.
20 è il massimo e -20 è il minimo.

Premere il tasto per salvare i parametri modificati e passare a M2, M3 e M4, come segue:

Dopo M4, si passa a M5, questo valore è legato alla velocità del ventilatore di estrazione nella fase di "Pulizia". L'intervallo di regolazione è compreso tra 20 e -20, dopodiché si passa a M6. Questo valore è legato alla velocità del ventilatore di estrazione nelle fasi di "Alimentazione" e "Accensione" e per alcuni minuti nella fase di "Stabilizzazione". Anche l'intervallo di regolazione è compreso tra 20 e -20.

Tenere premuto per 3 secondi, quindi premere e selezionare l'impostazione, quindi tenere premuto per selezionare la pulizia, la modalità ECO, le Unità, i segnali acustici, la retroilluminazione, la lingua, Regolazione orologio, il ripristino delle impostazioni di fabbrica e la versione della stufa.

5.12 Impostazioni di pulizia

"Dopo X S, ogni X M" indica il tempo di pulizia durante il funzionamento. Premere il tasto per regolare. Ad esempio: durante il funzionamento: 20 S ogni 60 M. Ciò significa che ogni 60 minuti, il processo di pulizia si avvia per 20 secondi. Premere il tasto per passare al menu successivo.

5.13 Impostazione della modalità ECO

Premere il tasto per selezionare ECO1 o ECO2. L'impostazione di fabbrica è ECO2.

Premere il tasto per passare al menu successivo:

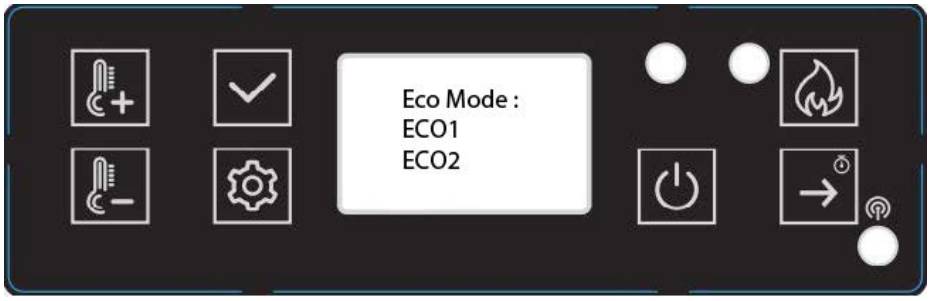

5.14 Selezione delle unità

Premere il tasto per selezionare l'unità di temperatura, quindi premere per passare al menu successivo.

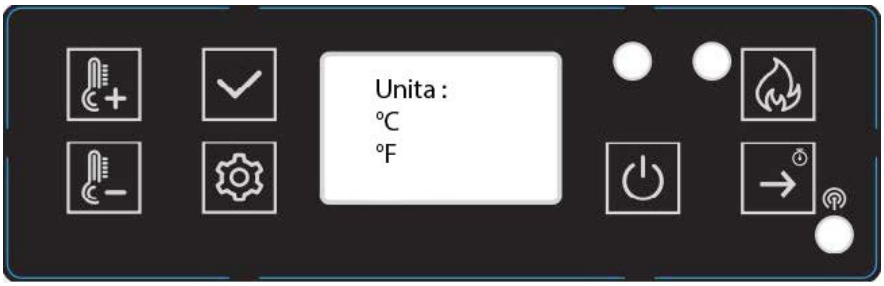

5.15 Impostazione del segnale acustico

Premere il tasto per selezionare Segnale acustico On o Off, quindi premere per passare al menu successivo:

5.16 Regolazione della retroilluminazione

Premere i tasti per impostare il valore. Quindi, premere il tasto per passare al menu successivo:

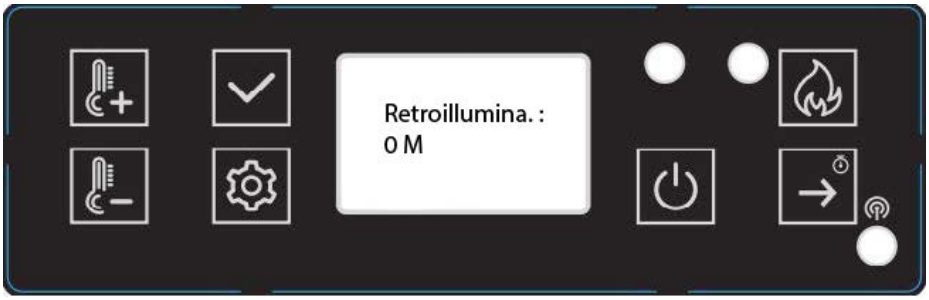

5.17 Scelta della lingua

Premere i tasti per scegliere la lingua. Quindi, premere il tasto per passare al menu successivo:

5.18 Regolazione orologio

Premere i tasti per selezionare il giorno della settimana.

Quindi premere per selezionare l'ora. Premere i tasti per modificare l'ora.

Premere il tasto per selezionare la data, premere i tasti per modificarla. Quindi, premere il tasto per passare all'impostazione successiva.

5.19 Ripristino delle impostazioni di fabbrica

Premere il tasto per selezionare il ripristino delle impostazioni di fabbrica. Sì: conferma il ripristino delle impostazioni di fabbrica. No: mantiene i valori modificati.

5.20 Versione della stufa

Premere il tasto per visualizzare il numero seriale. Premendo il tasto si ritorna al menu principale.

Ciò significa che la versione del display è MV20 e la versione della scheda madre è MV20.

5.21 Regolazione programma

- Tenere premuto il tasto , quindi premere il tasto per selezionare l'impostazione dei programmi.

Premendo il tasto , sul display viene visualizzato il testo seguente.

Questa funzione consente di programmare l'apparecchio per un orario settimanale, accendendolo e spegnendolo a orari prestabiliti. È possibile programmare gli orari di accensione e spegnimento giornalieri per tutta la settimana. Premendo il tasto , è possibile scegliere il giorno della settimana

Premere i tasti .

Per selezionare gli orari, premere il tasto per selezionare gli orari di accensione (ON) o spegnimento (OFF).
L'ora più bassa significa spento, l'ora più alta significa acceso.

5.22 Test

- Tenere premuto per 3 secondi, quindi premere il tasto per selezionare gli elementi di prova.

Premere il tasto per selezionare la prova della candeletta, in questo modo è possibile controllare il suo corretto funzionamento.

Test di potenza per verificare che il motore della coclea funzioni correttamente.

Prova dei fumi per verificare che il generatore dei fumi funzioni correttamente.

5.23 Sicurezza

MANCANZA DI ALIMENTAZIONE ELETTRICA

Dopo l'interruzione dell'alimentazione, il display visualizza E7. In caso di breve interruzione di corrente, è possibile tornare manualmente alla "stabilizzazione" annullando il messaggio E7 con il pulsante "OK", riavviando la stufa e tenendo premuto il tasto "ON" per 3 secondi.

In caso di interruzione di corrente, potrebbe essere emessa una piccola quantità di fumo. Questo

PRESA DI ALIMENTAZIONE (contiene il fusibile principale)
SPEGNIMENTO ELETTRICO IN CASO DI SOVRACORRENTE
L'apparecchio è protetto contro le sovracorrenti da un fusibile principale (sul retro dell'apparecchio).
Di seguito è riportato un elenco dei componenti principali e delle loro funzioni.

CANDELETTA
La STUFA è dotata di un dispositivo di accensione automatica per accendere il combustibile quando la stufa è in modalità di alimentazione e accensione.

PRESSOSTATO
La STUFA è dotata di un pressostato situato dietro lo sportello sinistro, fissato alla base. In caso di pressione negativa nella camera di combustione a causa di una perdita, dell'apertura dello sportello anteriore, della canna fumaria ostruita o del cassetto di raccolta delle ceneri non sigillato (su alcuni modelli), il pressostato lo rileva e commuta la stufa in modalità di spegnimento, visualizzando il simbolo E5.

COCLEA E MOTORE
Il motore della coclea da 2,4 giri al minuto la fa girare, trasportando il pellet nel tubo della coclea. Il pellet cade quindi in un tubo e nel caminetto. Il motore della coclea è controllato dal pannello di controllo.

SENSORE DI TEMPERATURA PER IL SURRISCALDAMENTO
Un termostato di sicurezza spegne automaticamente la stufa in caso di surriscaldamento. Una volta che il riscaldatore si è raffreddato, visualizza il messaggio E6. Il proseguimento dell'operazione di riscaldamento dipende dalla brace rimasta nel focolare. Dopo aver cancellato il codice di errore con il pulsante "OK", se la stufa non si accende nuovamente al ripristino della fornitura di combustibile, viene eseguito il programma di fine funzionamento (pulizia, fase di ritardo). La stufa deve essere riaccesa in base alla modalità preimpostata.

ATTENZIONE: in caso di surriscaldamento, è necessario eseguire interventi di manutenzione o pulizia.

FUNZIONE DEL SENSORE DI TEMPERATURA
Se la stufa si raffredda al di sotto di una temperatura minima, si spegne. Questo può accadere anche se il preriscaldamento è troppo lento.

6. PULIZIA E MANUTENZIONE

ATTENZIONE: non intervenire sulla stufa prima di aver rimosso la spina dalla presa di corrente.

Durante l'installazione, evitare di far cadere oggetti (viti, ecc.) nel serbatoio del combustibile, in quanto potrebbero bloccare la coclea e danneggiare la stufa.

La stufa deve essere spenta e raffreddata prima che venga eseguito qualsiasi intervento.

In caso di mancata pulizia di questo apparecchio, la combustione sarà scarsa e la garanzia sulla stufa sarà invalidata.

La frequenza con cui la stufa deve essere pulita e gli intervalli di manutenzione dipendono dal combustibile utilizzato. Umidità elevata, cenere, polvere e trucioli possono più che raddoppiare gli intervalli di manutenzione necessari. Ricordiamo che è necessario utilizzare come combustibile solo pellet di legno testati e raccomandati.

Maniglia di comando

La nuova stufa a pellet è dotata di una maniglia per aprire e chiudere lo sportello del caminetto. Utilizzare questa maniglia per:

● Pulire il braciere: rimuovere accuratamente tutti i residui della combustione.

Il pellet come fertilizzante

I residui minerali del legno (circa l'1-2%) rimangono nella camera di combustione sotto forma di ceneri e costituiscono un prodotto naturale e un ottimo fertilizzante per tutte le piante da giardino. Tuttavia, le ceneri devono prima essere invecchiate e "spente".

ATTENZIONE: nelle ceneri possono essere nascosti dei tizzoni; svuotarli solo in contenitori di metallo.

6.1 Pulizia del braciere

Attenzione: pulire il braciere ogni giorno.

Assicurarsi che le ceneri o l'IBA non ostruiscano i fori di alimentazione dell'aria. Il braciere può essere facilmente pulito all'interno della stufa. Una volta rimosso il braciere, l'area sottostante può essere pulita con un’aspirapolvere.

Se la stufa viene riscaldata continuamente, deve essere spenta due volte nell'arco di 24 ore per pulire il braciere (rischio di ritorno di fiamma).

Attenzione: solo a freddo, quando le braci sono spente!

Verificare che il braciere sia posizionato correttamente.

6.2 Pulizia del vetro dello sportello

Il modo migliore per pulire il vetro dello sportello è utilizzare un panno umido con una piccola quantità di cenere dal focolare. Lo sporco ostinato può essere rimosso con un detergente speciale, disponibile presso un rivenditore specializzato.

6.3 Pulizia dello scambiatore di calore

Le canne fumarie devono essere pulite almeno una volta all'anno. La combustione di pellet con un elevato contenuto di cenere può richiedere una pulizia più frequente. La pulizia deve avvenire solo quando la stufa e le ceneri sono fredde. Non aspirare braci incandescenti! Su entrambi i lati della stufa ci sono due coperchi di accesso (vedere la foto sotto) che possono essere rimossi svitando le due viti a testa cilindrica da 5/32". Inserire una spazzola di pulizia nelle aperture per sbloccarle da eventuali accumuli di cenere e utilizzare un'aspirapolvere per rimuoverli. Dopo la pulizia, riposizionare i coperchi. Altri due punti di accesso si trovano dietro il cassetto di raccolta delle ceneri.
Estrarre il cassetto di raccolta delle ceneri (vedere la pagina precedente) e allentare le due viti a testa cilindrica da 5/32" indicate con la lettera D nel disegno sottostante. Ruotare i coperchi sui fori di accesso e utilizzare una spazzola e un'aspirapolvere per rimuovere la cenere. Ruotare i coperchi sui fori e serrare le viti. Vista frontale della cavità del cassetto di raccolta delle ceneri, con il cassetto rimosso.

6.4 Come pulire la stufa

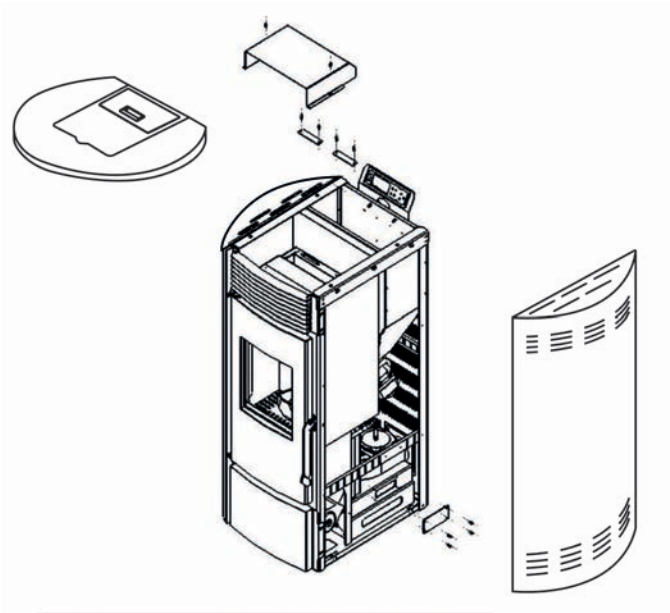

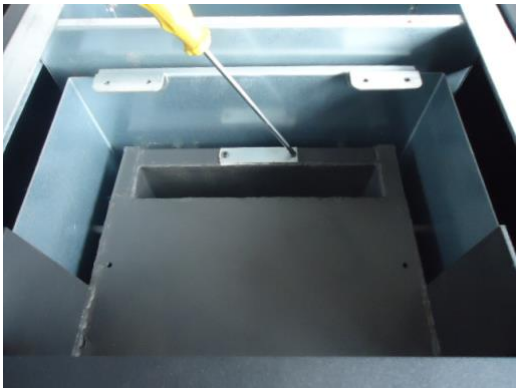

6.5 Pulizia del ventilatore aria

Per pulire il ventilatore dell'aria, scollegare il cavo di alimentazione della stufa dalla presa di corrente. Rimuovere i pannelli laterali e il pannello posteriore (per tutti i modelli). È possibile utilizzare un'aspirapolvere per rimuovere qualsiasi accumulo di polvere sulla turbina del soffiatore o all'interno del condotto del soffiatore. Prestare attenzione a non danneggiare la turbina del soffiatore durante la pulizia.

6.6 Pulizia del tubo di ventilazione

Fuliggine e ceneri volanti: smaltimento

I combustibili contengono piccole particelle di cenere volante che si accumulano nel sistema di scarico e limitano il flusso dei gas di combustione. Una combustione incompleta, come quella che si verifica quando il sistema di riscaldamento viene avviato, interrotto o funziona male, porta alla formazione di fuliggine, che si accumula nel sistema di scarico. È necessario ispezionarlo almeno una volta all'anno per determinare se è necessaria una pulizia. Pulire il condotto, se necessario.

Programma di pulizia necessario in base al numero di sacchi bruciati:
Braciere = 10 sacchi
Posacenere = 50 sacchi
Estrattore = 100 sacchi
Ventilatore = 100 sacchi

NOTA: il programma di pulizia varia a seconda della qualità del pellet utilizzato e della quantità bruciata. I pellet con un elevato contenuto di ceneri richiedono una pulizia più frequente.

7. RISOLUZIONE DEI PROBLEMI

7.1 Come sostituire la candeletta e il sistema della coclea

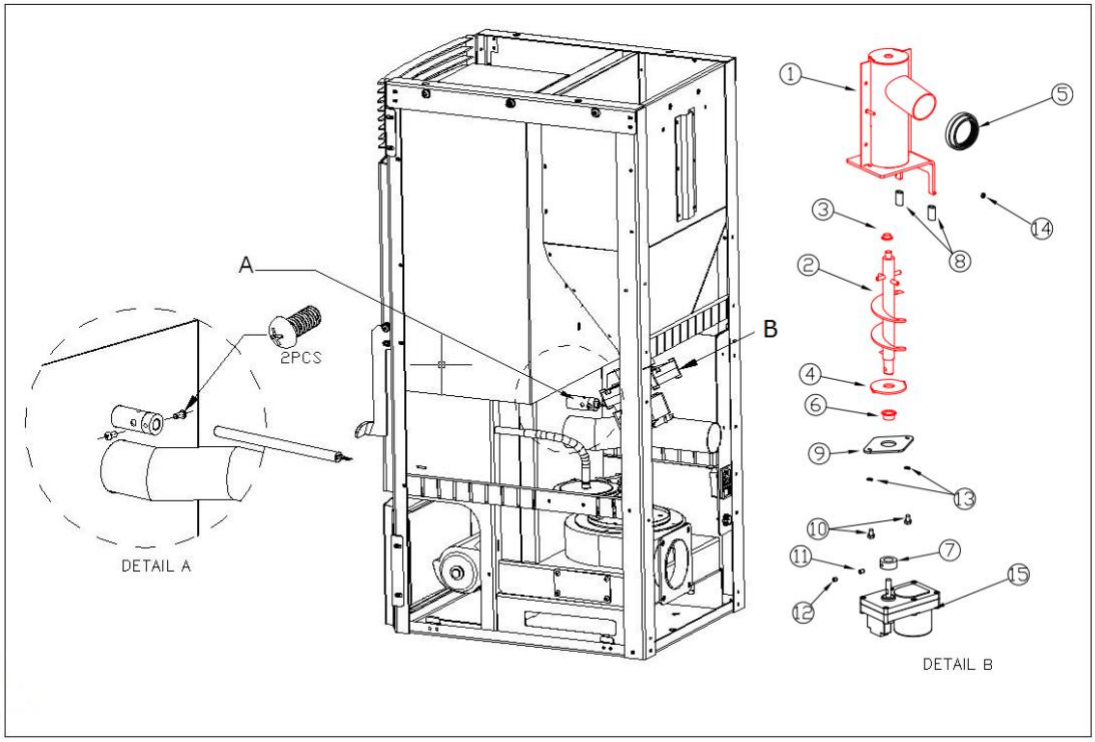

7.2 Come sostituire il ventilatore aria

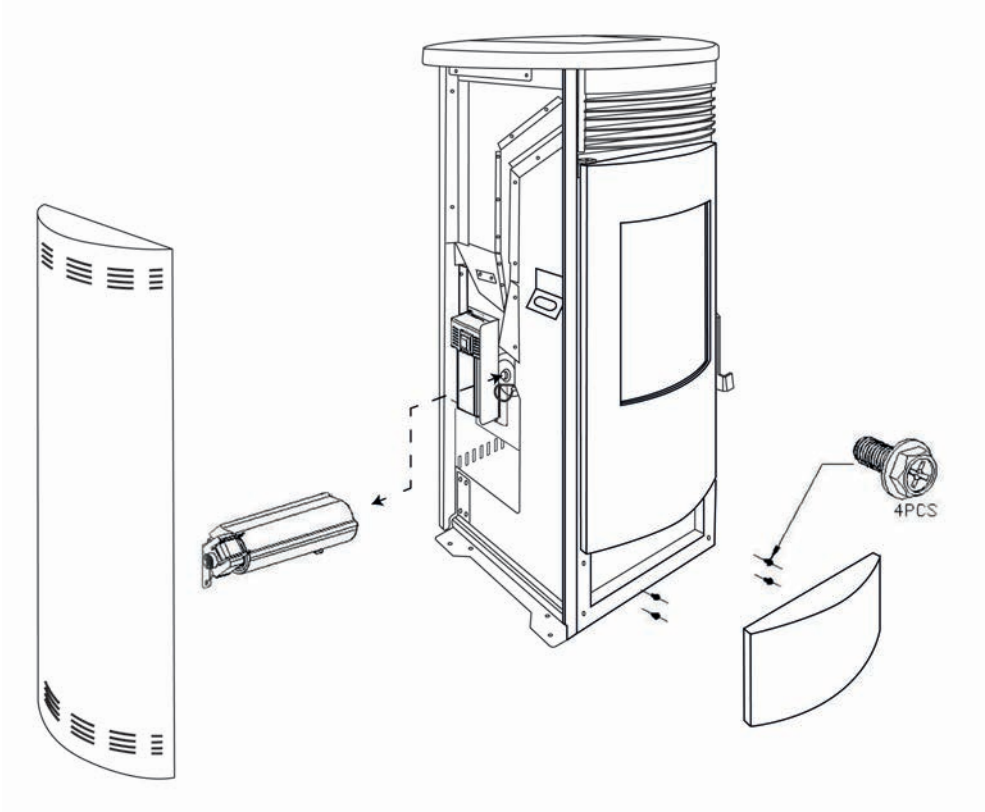

7.3 Come sostituire il ventilatore di combustione

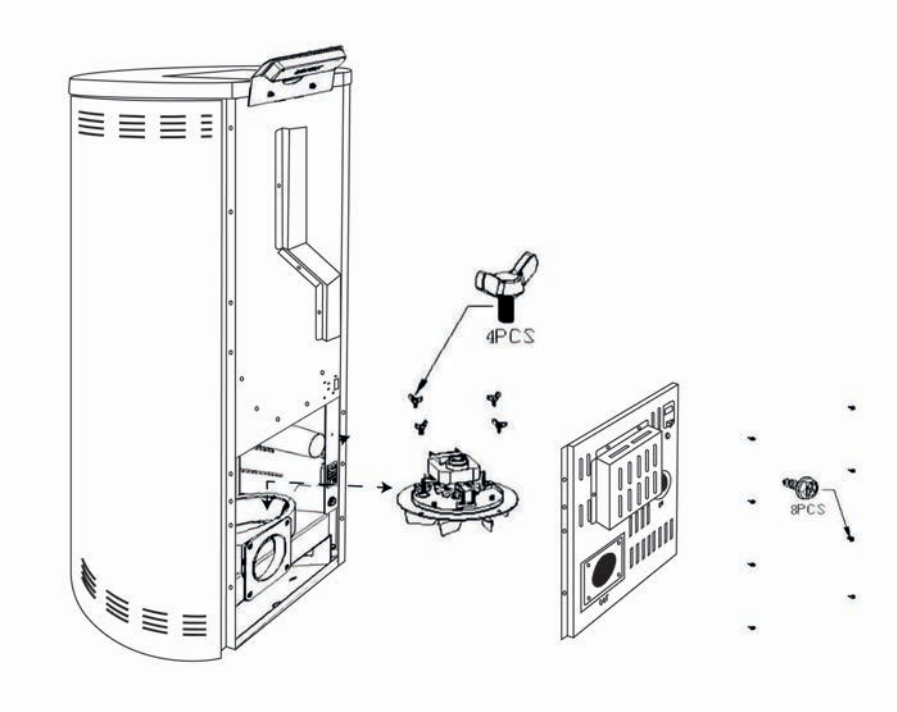

SANNOVER

7.4 Errori e soluzioni

I problemi generali, le possibili cause e le soluzioni sono le seguenti. Dopo aver risolto i problemi, riavviare la stufa:

CODICI ERRORE	CAUSA	SOLUZIONE
E1	La temperatura del gas di scarico è inferiore a 40-45°C, il funzionamento e il fuoco sono stati interrotti.	1. Verificare la presenza di pellet nel serbatoio. 2. Verificare che il motore della coclea non sia danneggiato e che sia in grado di riempire il focolare di combustibile.
E2	Accensione non riuscita.	1. Verificare che non vi sia IBA nel braciere. 2. Verificare che il braciere sia posizionato correttamente nel supporto e che la candeletta non sia ostruita. 3. Verificare che il sensore di fumo, situato accanto al ventilatore di combustione, non sia danneggiato. 4. Controllare la candeletta.
E42	Rilevata una scarsa pressione negativa (situata dietro lo sportello sinistro, fissato alla base).	1. Verificare che lo sportello, ed eventualmente il cassetto di raccolta delle ceneri, siano stati chiusi correttamente. 2. Verificare che nulla ostruisca il condotto di scarico. 3. Verificare che il ventilatore di combustione funzioni.
E6	Guasto del sensore di alta temperatura (situato sotto la tramoggia del pellet).	1. Verificare che il sensore non sia danneggiato. 2. La temperatura del sensore è troppo elevata. La stufa non funziona correttamente. Chiamare l'assistenza clienti.
E7	Interruzione di corrente.	Premere il pulsante di conferma per cancellare il codice di errore. Quindi riavviare la stufa.
E9	Assenza di pellet nel serbatoio	1. Riempire il serbatoio di pellet.
E20	Guasto al sensore di scarico.	Sostituire il sensore.
ESC1	Cortocircuito del sensore di temperatura n. 1.	1. Controllare il cavo e il collegamento. 2. Contattare l'assistenza tecnica.
ESO1	Rottura del sensore di temperatura n. 1.	1. Controllare il cavo e il collegamento. 2. Contattare l'assistenza tecnica.
ESC2	Cortocircuito del sensore di temperatura n. 2.	1. Controllare il cavo e il collegamento. 2. Contattare l'assistenza tecnica.
ESO2	Rottura del sensore di temperatura n. 2.	1. Controllare il cavo e il collegamento. 2. Contattare l'assistenza tecnica.
ESC3	Cortocircuito del sensore di temperatura n. 3.	1. Controllare il cavo e il collegamento. 2. Contattare l'assistenza tecnica.
ESO3	Rottura del sensore di temperatura n. 3.	1. Controllare il cavo e il collegamento. 2. Contattare l'assistenza tecnica.

7.5 Sintomi e soluzioni

SINTOMO	CAUSA	SOLUZIONE
La Stufa non si accende.	Interruttore di alimentazione spento.	Accendere l'interruttore.
	Cavo di alimentazione scollegato.	Inserire saldamente il cavo di alimentazione nell'apparecchio.
	Fusibile.	Sostituire il fusibile.
Il soffiatore non si accende. Il ventilatore non si avvia durante il ciclo di pulizia.	È normale.	Nessun problema, il ventilatore non si avvia prima del ciclo di stabilizzazione.
Il ventilatore non si avvia durante il ciclo di stabilizzazione.	Assenza di alimentazione elettrica.	Controllare l'alimentazione elettrica e i collegamenti
	Regolazione non collegata elettricamente.	Assicurarsi che tutti i connettori di regolazione siano collegati.
	Sensore di fumo.	Sostituire il sensore di fumo.
Durante il funzionamento, compresa la fase di accensione, la coclea non riempie il focolare di pellet.	Assenza di pellet nel serbatoio.	Riempire il serbatoio di pellet.
	Coclea o motore della coclea bloccati.	1. Scollegare l'apparecchio in modo che non si avvii improvvisamente, quindi rilasciare la coclea. 2. Verificare che la coclea non sia ostruita. In tal caso, eliminare la causa del blocco. 3. Verificare che la coclea sia fissata saldamente al motore.
Troppo combustibile nel caminetto. Il combustibile non può essere completamente bruciato.	La velocità di alimentazione è superiore a quella che la combustione può sopportare.	1. Aumentare la velocità del ventilatore di combustione o diminuire l'alimentazione.
Non c'è abbastanza combustibile nel caminetto.	La velocità di alimentazione è troppo bassa per sopportare il tasso di combustione.	1. Diminuire la velocità del ventilatore o diminuire il tasso di combustione.
Una volta acceso il fuoco, la stufa si spegne 15 minuti dopo.	La tramoggia del pellet contiene poco combustibile.	Verificare che sia presente abbastanza combustibile nel serbatoio del pellet.

	La coclea non funziona.	1. Scollegare l'apparecchio in modo che non si avvii improvvisamente, quindi rilasciare la coclea. 2. Verificare che la coclea non sia ostruita. In tal caso, eliminare la causa del blocco. 3. Verificare che la coclea sia fissata saldamente al motore.
Fiamma arancione, accumulo di pellet nel caminetto, vetro sporco.	Aria insufficiente per una buona combustione.	1. Verificare che la presa d'aria anteriore sia aperta. 2. Verificare che le guarnizioni delle porte e dei finestrini siano intatte. 3. Verificare che i condotti di aspirazione e scarico dell'aria non siano ostruiti. 4. Aumentare la portata d'aria. 5. Aumentare la velocità del ventilatore per aumentare la portata d'aria. 6. Contattare l'assistenza tecnica.
Il fuoco si spegne e l'alimentazione si interrompe.	Assenza di pellet nel serbatoio.	Aggiungere il pellet.
	La coclea è bloccata o il motore è scollegato.	1. Scollegare l'apparecchio in modo che non si avvii improvvisamente, quindi rilasciare la coclea. 2. Verificare che la coclea non sia ostruita. Se bloccata, eliminare la causa del blocco. 3. Verificare che la coclea sia fissata saldamente al motore.
	Il sensore di fumo è intervenuto.	Controllare il collegamento del sensore. Sostituire il sensore.
Il fuoco si spegneva e l'elettricità si interrompe.	La temperatura richiesta è stata raggiunta.	Si tratta di un comportamento normale in modalità "ECO". La stufa si accende automaticamente non appena la temperatura ambiente scende al di sotto della temperatura prevista.
La stufa non fa circolare un volume adeguato di aria sufficientemente calda.	Non è presente abbastanza combustibile.	Utilizzare pellet standardizzato.
	Il ventilatore aria è impostato troppo lentamente o è difettoso.	1. Se il ventilatore è rotto, sostituirlo. 2. Controllare la regolazione.
	I tubi dello scambiatore di calore o la canna fumaria sono intasati.	Pulire i tubi dello scambiatore di calore o la canna fumaria.

8. SCHEMA ELETTRICO

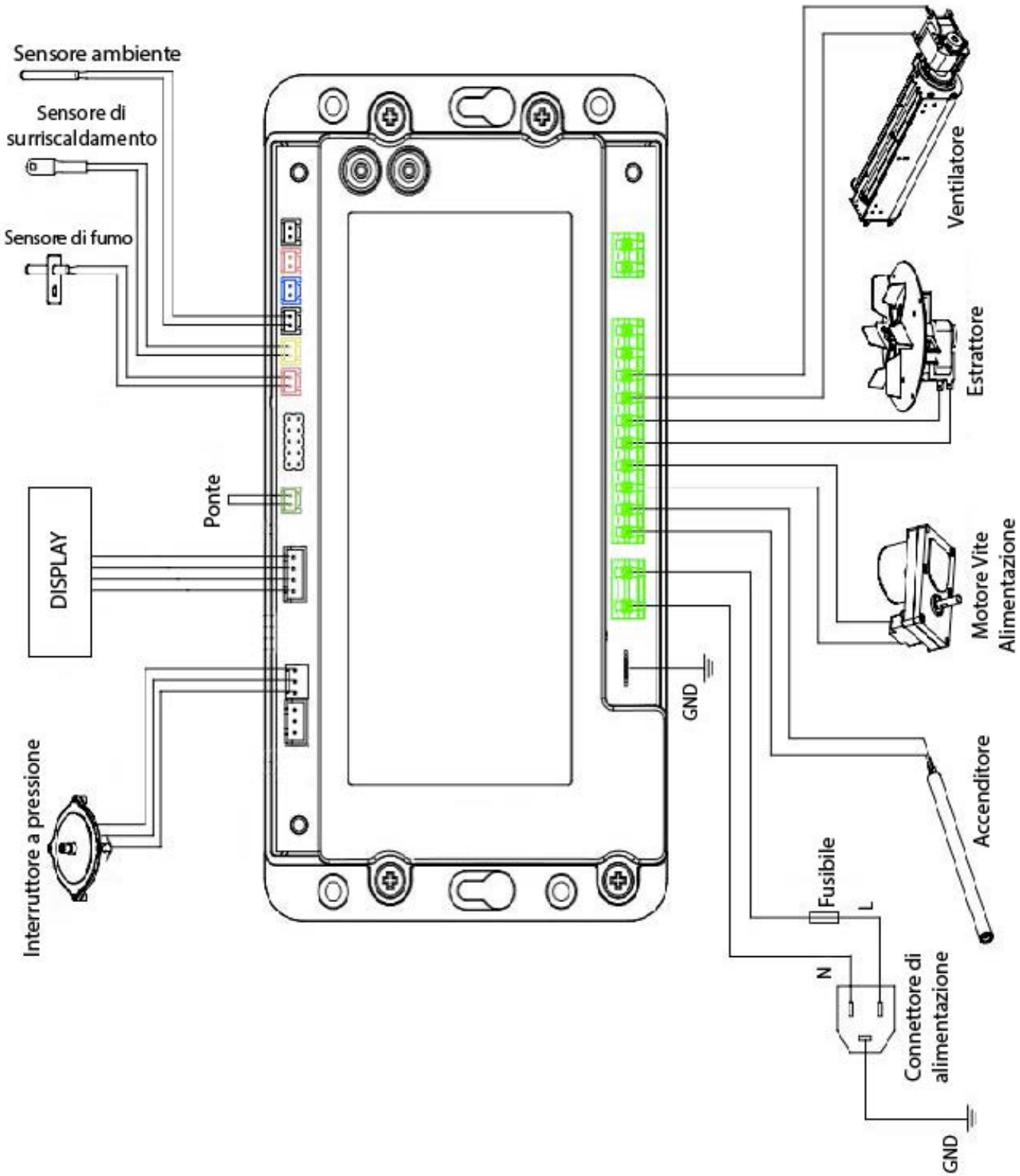

SANNOVER

NL

SANNOVER

FLAVIA

PELLETKACHEL

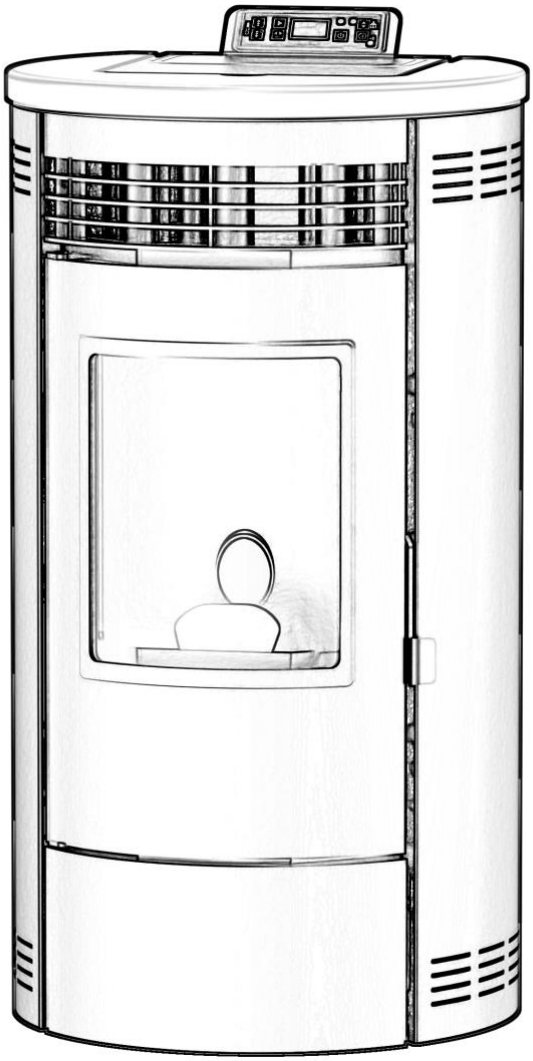

SANNOVER

Bewaar de gebruiksaanwijzing om deze later te kunnen raadplegen.
Lees deze handleiding volledig voordat u deze houtpelletkachel installeert en gebruikt.
Als u deze instructies niet opvolgt, kan dit leiden tot schade aan de apparatuur of tot persoonlijk letsel.

Bewaar deze gebruiksaanwijzing!
Aan de installateur: deze handleiding moet bij het apparaat blijven!

INHOUDSOPGAVE

1. Brandstof
2. Technische kenmerken
3. Explosietekening
4. Installatie van de Pelletkachel
5. Ingebruikname
6. Reiniging en Onderhoud
7. Probleemoplossing
8. Elektrisch Schema

1. BRANDSTOF

Pellets worden gemaakt van houtafval van zagerijen en schaafwerkplaatsen en van restproducten van bosexploitatie. Deze “beginproducten” worden verbrijzeld, gedroogd en geperst tot “brandbare” korrels zonder enig bindmiddel.

1.1 Specificaties voor de pellets van hoge kwaliteit

Calorische waarde: 5,3 kWh/kg

Dichtheid: 700 kg/m^3

Vochtigheid: max. 8% van het gewicht

Proportie van de assen: max. 1% in gewicht

Diameter: 5 - 6,5 mm

Lengte: max. 30 mm

Samenstelling: 100% onbehandeld hout en geen toegevoegd bindmiddel (aandeel van de schors max. 5%).

Verpakking: in ecologisch neutrale of biologisch afbreekbare plastic zakken, of in papier.

Vraag uw verdeler van houtpelletkachels om u te voorzien van geteste brandstoffen en van een lijst met gecontroleerde brandstoffabrikanten. Het gebruik van brandstof van slechte kwaliteit of van verboden brandstof heeft een negatieve invloed op de werking van uw pelletkachel en kan de garantie en de aansprakelijkheid van de fabrikant doen vervallen. Voldoe aan de wetgeving inzake afvalverbranding. Brand alleen geteste pellets.

1.2 Opslag van de pellets

Om een probleemloze verbranding van houtpellets te garanderen, moet de brandstof op een droge plaats worden opgeslagen.

Dit apparaat is niet bedoeld voor gebruik door personen (inclusief kinderen) met verminderde lichamelijke, zintuiglijke of geestelijke vermogens of met gebrek aan ervaring en kennis, tenzij zij onder toezicht staan of instructies hebben gekregen over het gebruik van het apparaat van een persoon die verantwoordelijk is voor hun veiligheid. Kinderen moeten onder toezicht staan om ervoor te zorgen dat ze niet met het apparaat spelen.

2. TECHNISCHE KENMERKEN

De pelletkachel is geavanceerd ontworpen en beschikt over een aparte toevoer van verse lucht en een individueel ventilatiesysteem. De verbrandingstechnologie door onderdruk zorgt voor een hoog rendement en een laag asgehalte tijdens de verbranding. De kachel schakelt automatisch uit in geval van slechte verbranding of gebrek aan brandstof. De voordelen zijn snelle verwarming en lage brandstofkosten.

Model	Flavia 10	Flavia 15
Afmetingen (B*H*D) mm	510*940*465	580*1070*540
Formaat exportdoos (mm)	560*1085*520	620*1200*580
Nettogewicht/Bruto Kg	90/100	105/115
Opgenomen vermogen kW	11.6 kW	15 kW
Nominaal vermogen kW	10.3 kW	13 kW
Rendement	88.8%	≥ 90%
Voor een oppervlakte van m²	60-90	90-120
Capaciteit van het Reservoir Kg	13	18
Verbruik in Automatische Modus (Min/ Max)	8/16 kg/H	7-14 kg/H
Pelletverbruik (Min/Max)	0.8/1.8 kg/H	1.3/2.6 kg/H
Spanning en Frequentie	230/50 V/Hz	230/50 V/Hz
Stroomverbruik	100-400 W/H	100-400 W/H
Luchtinlaat/Rookuitlaat	50-80 mm	50-80 mm

3. EXPLOSIETEKENING

De kachel bestaat uit volgende elementen:

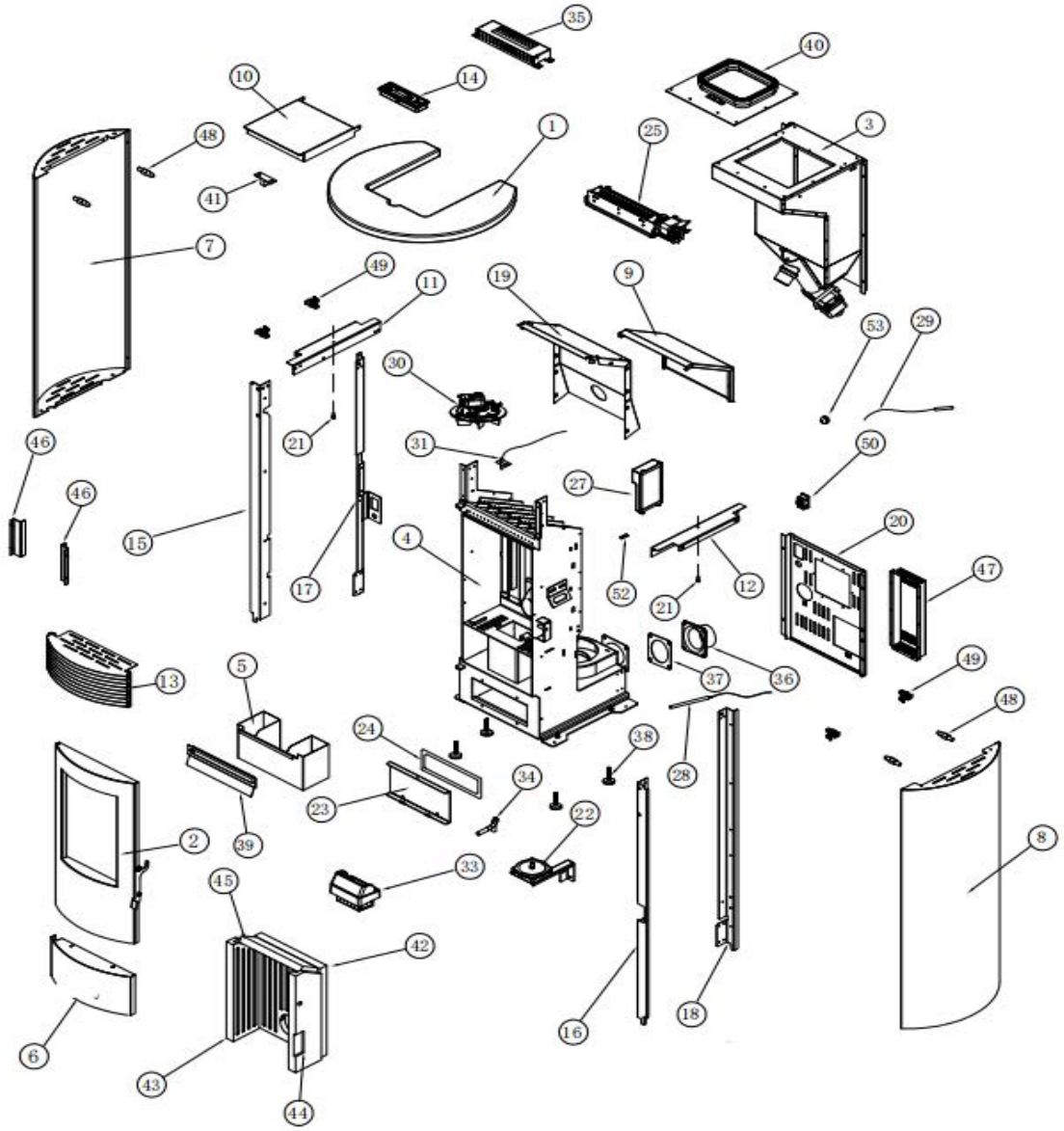

1. Bovenklep
2. Deur
3. Pellettank
4. Verbrandingskamer
5. Aslade
6. Onderste deksel
7. Linkerzijde
8. Rechterzijde
9. Verbrandingskamer deksel
10. Deksel tank
11. Linker steun
12. Rechter steun
13. Bovenklep vooraan
14. Scherm

15-18. Pijler

20. Achterpaneel

22. Drukschakelaar

24. Afdichtingsband

27. Hoofdprintplaat

29. Omgevingssensor

31. Rooksensor

34. Aansluiting drukschakelaar

36. Aansluiting rooksensor

38. Voet

40. Tankafdichting

42-45. Vermiculietplaat

47. Achterplaat

49. Veer

52. Aarde label

19. Voorruit

21. Schroeven

23. Reinigingsdeksel

25. Ventilator

28. Ontsteker

30. Rookafzuiger

33. Brazier

35. Schermsteun

37. Vlakke pakking

39. Glasplaat

41. Deurdemper

46. Vaste plaat

48. Clip

50. Contactdoosconnector

53. Rubberen demper

De belangrijkste onderdelen van het verwarmingstoestel zijn:

1. Vuurpot
2. Rookventilator
3. Luchtventilator en toevoerschroef

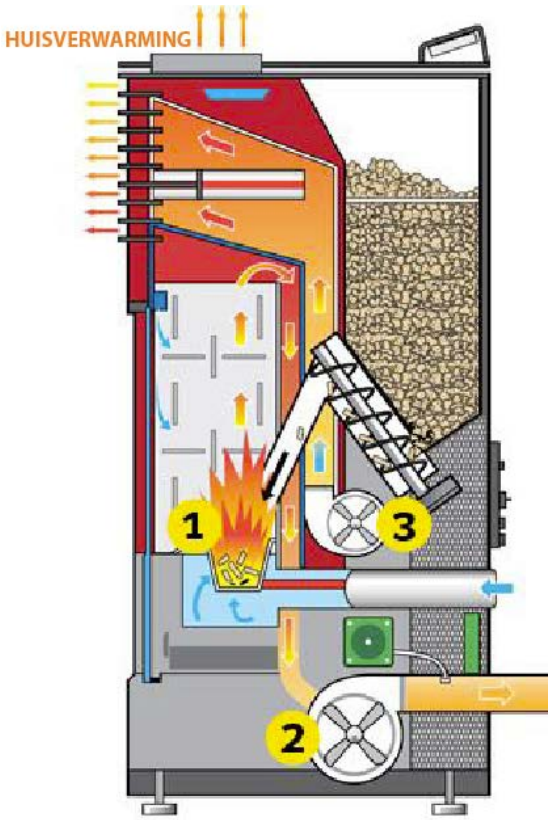

Hier is een lijst met de belangrijkste componenten en hun functies:

3.1 Ontsteker (ontstekingskaars)

De kachel is uitgerust met een automatische elektrische ontsteker om de brandstof te ontsteken, dit alleen wanneer de kachel in ontstekingsmodus staat. De ontsteker blijft geactiveerd gedurende de eerste acht minuten van de ontstekingsprocedure.

3.2 Drukschakelaar

De kachel is uitgerust met een veiligheids-onderdrukschakelaar (pressostaat) achter de deur aan de linkerkant, bevestigd aan de basis. Als er in de vuurhaard onderdruk ontstaat (door een lek, het openen van de voordeur, een verstopte rookafvoer of een slecht gesloten aslade) detecteert de pressostaat dit en schakelt hij de kachel uit

3.3 De toevoerschroef en zijn motor

De 2,4 tpm vijzelmotor draait de vijzel om de pellets in de buis te voeren. De pellets vallen vervolgens in een buis en in de vuurkist. De vijzel wordt bestuurd door het bedieningspaneel, dat op zijn beurt wordt bestuurd door het hoofdpaneel.

3.4 Oververhittingssensor

Deze veiligheidssensor is geïnstalleerd op de bodem van de trechter (reservoir) en schakelt de kachel uit als hij een te hoge temperatuur (70°C) detecteert.

3.5 Thermostaat van de kamerluchtventilator

Deze thermostaat wordt geïnstalleerd op de luchtventilatiepijp en schakelt de kamerluchtventilator in als de temperatuur meer dan 40°C is.

4. INSTALLATIE VAN DE PELLETKACHEL

Bij het installeren van het apparaat moeten alle nationale en plaatselijke voorschriften en Europese normen worden nageleefd.
Voordat u een kachel in een kamer installeert, moet u het geschikte vermogen kiezen om de kamer te kunnen verwarmen. Controleer de verwarmingszone van de kachel in het gedeelte over de eigenschappen van kachels.

DE KACHEL MONTEREN VÓÓR DE INSTALLATIE	
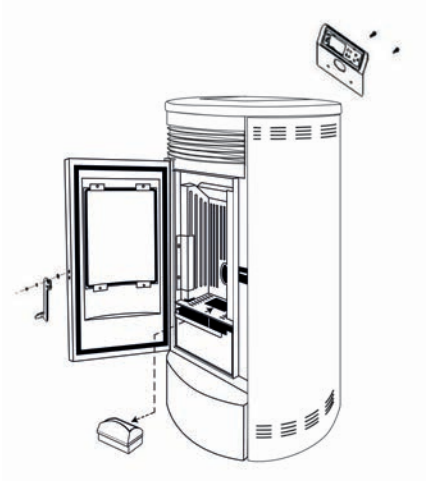	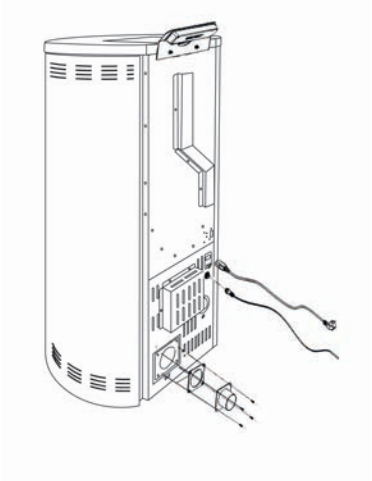

4.1 Algemene informatie

De kachel moet worden aangesloten op een schoorsteen die is goedgekeurd voor vaste brandstoffen.
De schoorsteen moet een diameter hebben van minimaal 80 mm.
Het rookafvoersysteem is gebaseerd op een onderdruk in de verbrandingskamer en een lichte overdruk bij de rookuitlaat. Het is daarom belangrijk dat de aansluiting op het rookgasafvoersysteem goed is geïnstalleerd en afgedicht.

Gebruik alleen hittebestendige afdichtingsmaterialen en de bijbehorende afdichtingsstrips, hittebestendige siliconen en minerale wol.
Montagewerkzaamheden mogen alleen worden uitgevoerd door bevoegd technisch personeel.

Zorg er ook voor dat het rookkanaal niet buiten het vrije deel van de schoorsteen uitsteekt.

OPMERKING: houd u aan de bouwvoorschriften die gelden in uw regio. Neem contact op met uw installateur voor meer informatie hierover.

4.2 Belangrijk

Zorg ervoor dat de rookpijp niet te lang is Vermijd te veel bochten in de rookgasstroom naar de schoorsteen (raadpleeg de geldende voorschriften en zorg ervoor dat de uitmonding van de kachel in de schoorsteen nooit een hoek maakt van meer dan 180!!!). Als u geen rechtstreekse verbinding met de schoorsteen kunt maken, gebruik dan indien mogelijk een verbindingsstuk met een schoonmaakklep.

4.3 Voorbeeld van installatie van de pelletkachel

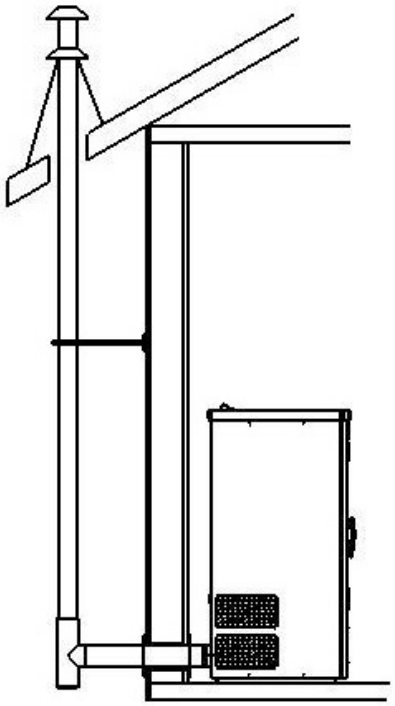

4.4 Bodembescherming

Voor brandbare vloeren (hout, tapijt, enz.) is een onderlaag van glas, plaatstaal of keramiek vereist.

4.5 Veilige afstanden

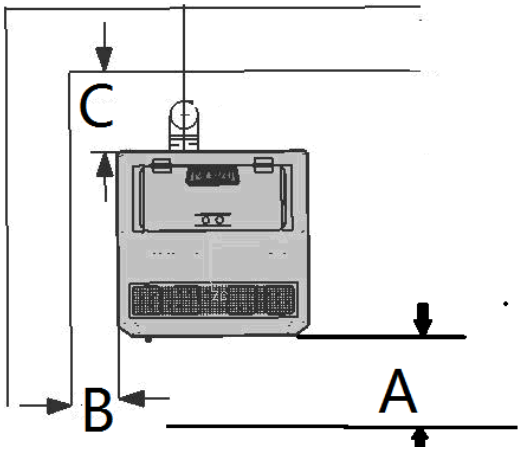

(Metingen genomen buiten de kachel)
t.a.v. niet-ontvlambare voorwerpen:
A > 400 mm B > 100 mm C > 100 mm
T.a.v. brandbare voorwerpen en draagwanden van gewapend beton A > 800 mm B > 200 mm C > 200 mm

4.6 Elektrische aansluiting

De kachel wordt geleverd met een aansluitkabel van ongeveer 2 m, voorzien van een stekker. De kabel moet worden aangesloten op een 230 V, 50 Hz-voeding. Het gemiddelde stroomverbruik is ongeveer 100 watt tijdens gebruik. Tijdens het automatische ontstekingsproces (duur 10 minuten) is dit ongeveer 350 watt. De verbindingskabel moet zo worden gelegd dat contact met de hete of scherpe buitenoppervlakken van de kachel wordt vermeden.

4.7 Luchtinlaat

Voor elk verbrandingsproces is zuurstof of lucht nodig. Meestal wordt verbrandingslucht uit de leefruimte gehaald. Voor individuele kachels moet de uit de leefruimte gehaalde lucht opnieuw worden ingebracht. In moderne huizen zijn ramen en deuren erg luchtdicht, wat betekent dat er niet genoeg lucht terug naar binnen komt. Dit wordt een probleem als er extra ventilatie in de woning is (bijv. in de keuken of het toilet). De aanzuiging van de verbrandingslucht vindt plaats via de blazer van verbrandingsgas. Er moeten hoge en lage luchtinlaten worden gemaakt om dit probleem op te lossen. De resulterende verbrandings- en zuigluchtgeluiden zijn normale werkingsgeluiden die zich kunnen voordoen aan verschillende geluidsvolumes, afhankelijk van de schoorsteentrek, het rendementsniveau of de verontreiniging van de verbrandingskamer.

4.8 Externe verbrandingsluchttoevoer

- Er moeten stalen, flexibele aluminium buizen worden gebruikt.
- Minimale diameter 5 cm/2 inch.
- Voor langere verbindingen moet de diameter na ongeveer 1 m met ongeveer 10 cm worden vergroot.
- De totale lengte van de buis mag niet langer zijn dan ongeveer 4 m, zodat er voldoende lucht wordt toegevoerd en er niet te veel bochten zijn.

Als een of meer van deze voorwaarden niet van toepassing zijn, zal er over het algemeen een slechte verbranding zijn in de kachel, evenals een gebrek aan lucht in de flat.
Wij raden aan om een bovenste en onderste ventilatierooster te installeren in de muur in de buurt van de kachel om een permanente ventilatie te garanderen. Het is ook mogelijk om de verbrandingslucht rechtstreeks van buiten of uit een andere goed geventileerde ruimte (bv. de kelder) te halen.

5. INGEBRUIKNAME

Bij het installeren van het apparaat moeten alle nationale en plaatselijke voorschriften en Europese normen worden nageleefd.
Let op: raak de voorkant niet aan als de kachel in werking is. Deze is extreem heet!

Opmerking: tijdens het eerste gebruik kan er verf loskomen door verbranding. Als gevolg hiervan kan een onaangename geur vrijkomen. Open ramen en deuren om de geur te verdrijven.

Opmerking: als de nieuwe kachel voor het eerst wordt gebruikt, moet u een handvol houtpellets in de vuurpot doen voordat u deze gebruikt.

Opmerking: zorg dat de Vuurpot en de Aslade eronder schoon zijn telkens als u de kachel aansteekt!

Stop de houtpellets in de trechter en sluit vervolgens het apparaat aan op de elektriciteit. De On/Off-indicator gaat dan branden (wat betekent dat het apparaat is ingeschakeld). Gebruik het apparaat in overeenstemming met de instructies in het gedeelte "Opstarten en werking".

5.1 Opstart- en gebruikshandleiding

Gebruik de kachel als volgt (zie het schema van de opbouw van de kachel en het schema van de elektrische bediening): controleer de vuurpot, de stang van het pelletrooster en de aslade en stel ze in op de juiste positie.

5.2 Instructies voor gebruik

1. Steek de stekker van het netsnoer in het stopcontact aan de achterkant van de kachel en druk op de rode ON/OFF-tuimelschakelaar bovenaan.
De kachel is met succes op ON gezet.

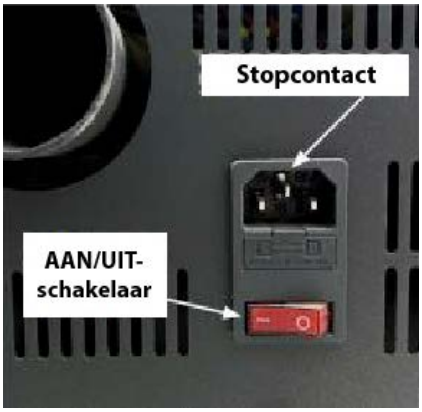

Stroomaansluiting + ON/OFF-schakelaar

Opmerking: om de kachel buiten werking te plaatsen, schakelt u de rode schakelaar aan de onderkant van de achterkant van de kachel uit.

2. Controleer of de afdichtingen van de aslade en de deur in goede staat zijn. Sluit de aslade en deuren goed en controleer of alle zijpanelen correct zijn geïnstalleerd.

Opmerking: gebruik uitsluitend en alleen de vuurpot die specifiek is voor uw kachelmodel!!!

3. Open het reservoir. Zorg ervoor dat er voldoende pellets zijn om te voldoen aan uw verwarmingsbehoeften. Sluit het reservoir.

4. Houd de toets Aan/Uit 3 seconden ingedrukt. De kachel start automatisch de volgende cycli:

· Reinigingscyclus: de vuurpot wordt geventileerd om stof en as te evacueren.

· Voorbereiding voor de ontsteking: de pellets worden door de wormschroef vanuit het reservoir naar de vuurpot getransporteerd. Dit kan 5 tot 15 minuten duren, afhankelijk van het model kachel.

· Ontstekingscyclus: de ontsteker werkt tijdens de ontstekingscyclus en gedurende een paar minutennadat de kachel is gestabiliseerd en pellets in de vuurhaard begint te branden. De kachel blijft in de ontstekingscyclus totdat de rookgastemperatuur de ingestelde temperatuur heeft bereikt.

· Stabilisatiecyclus: het verwarmingstoestel past zich aan om zijn vermogen nauwkeurig af te stemmen op de gewenste temperatuur. De stabilisatie gaat door totdat de kachel de gewenste temperatuur van de thermostaat heeft bereikt.
De kachel is nu in gebruik.

5.3 De kachel uitschakelen

Opmerking: de kachel kan worden uitgeschakeld, ongeacht de cyclus die op het scherm wordt weergegeven, door de toets Aan/Uit twee seconden ingedrukt te houden. Zodra het scherm aangeeft dat de kachel zich in de stabilisatiecyclus bevindt, drukt u opnieuw op de toets aan/uit. De kachel gaat nu naar de afkoelingscyclus zoals weergegeven op het scherm.

LET OP: NA DE AFKOELINGSCYCLUS START DE KACHEL AUTOMATISCH MET BRANDEN.

1. Druk op de toets Aan/Uit op het scherm. De kachel start automatisch op door middel van de volgende stappen:

- **Uitschakelen:** alle brandstof die in de vuurpot achterblijft, blijft branden en produceert warmte en vlammen. Na 5 tot 8 minuten zou de brandstof in de vuurhaard op moeten zijn. De warmtewisselaar kan dan beginnen met afkoelen.
- **Tot Ziens:** Dit bericht op het scherm geeft aan dat de kachel is afgekoeld.

2. De kachel is met succes uitgeschakeld.

DE VORMING VAN CREOSOOT (SLAKKEN) BEPERKEN

Zie “ONDERHOUD” op pagina 19 voor uitleg over de vorming en verwijdering van creosoot. Om de vorming van creosoot te remmen, dient u alleen de aanbevolen brandstoffen te verbranden.

5.4 Verwijderen van de assen

Let op: de sintels kunnen verborgen zitten tussen de assen. Hanteer de assen met gereedschap dat geschikt is om in aanraking te komen met vuur, nooit rechtstreeks met uw handen. Draag vuurvaste kleding en een veiligheidsbril.

De assen moeten in een metalen bak met een luchtdicht deksel worden geplaatst.

1. Overig afval mag niet in ascontainers worden geplaatst.
2. De gesloten container met as moet in afwachting van de definitieve verwijdering op een onbrandbare ondergrond of op de grond worden geplaatst, uit de buurt van alle brandbaar materiaal.
3. In de assen blijven minerale houtresten achter (ongeveer 1-2%). Deze zijn een uitstekende natuurlijke meststof voor alle tuinplanten. Totdat de assen in de grond worden begraven of plaatselijk worden uitgestrooid, moeten ze in de gesloten container worden bewaard tot alle as volledig is afgekoeld en “gedoofd”.

5.5 In- en uitschakelen

Het in- en uitschakelen van de kachel gebeurt door de toets ON/OFF.

Na het inschakelen wordt eerst de melding "Schoonmaak" weergegeven, om de vuurpot te reinigen.

Op gelijke wijze, druk op, vervolgens, bij de dovingsperiode, geeft het bericht aan:

Wanneer de kacheltemperatuur koud genoeg is, wordt de zin "TOT ZIENS" weergegeven.

De ontstekingsfase, die ongeveer 5 tot 15 minuten duurt, is nodig voor de weerstand om de pellets op ontstekingstemperatuur te brengen (dit hangt af van de kachel). Ten derde wordt tijdens deze fase de schoorsteen gecontroleerd en worden de pellets in de vuurkorf geladen. De volgende fase wordt aangegeven door het woord “Licht”. Deze toestand blijft behouden tot de rookgastemperatuur de ingestelde drempel niet overschrijdt.

Wanneer de ontstekingsfase is voltooid, zijn er een paar minuten nodig om de vlam te stabiliseren. Deze fase wordt aangegeven door de melding "STABILISATIE" die na enkele minuten eindigt.

!! LET OP!!

Wanneer de kachel is uitgeschakeld en de warmtewisselaar aan het afkoelen is, is het normaal gesproken niet toegestaan om de kachel weer in te schakelen tot het einde van deze operatie. Dit wordt aangegeven door de melding 'AANZETTEN'.

5.6 Variatie van het vermogen

Afhankelijk van de verwarmingsbehoefte kan de hoeveelheid brandstof worden aangepast met de toets + of - . Bijvoorbeeld:
Druk op de toets . De hoeveelheid brandstof wordt gewijzigd, het scherm toont de gekozen vermogenswaarde.

MINIMAAL VERMOGEN M4	**LAAG VERMOGEN M3**
GEMIDDELD VERMOGEN M2	**MAXIMAAL VERMOGEN M1**

5.7 De temperatuur controleren

Door op de toets te drukken, kunt u de ingestelde temperatuur regelen. R is de kamertemperatuur, S is de rooktemperatuur, P is de beschermingstemperatuur.
Bijvoorbeeld:

De Omgevingstemperatuur is 27°C of °F.
De Rooktemperatuur is 28°C of °F.
De Beschermingstemperatuur is 30°C of °F.

5.8 Automatische en handmatige selectie

Druk op de toets , het oranje lampje geeft Aan of Uit aan. Als het lampje brandt, betekent dit dat het automatische programma werd gekozen. Anders is het een handmatig programma (zie paragraaf 5.21).

5.9 Regelen van de temperatuur

Druk op de toets , op het scherm wordt de temperatuur geselecteerd en gewijzigd.

5.10 ECO-modus

Als de omgevingstemperatuur hoger is dan de gewenste temperatuur, zal de kachel automatisch uitschakelen (Eco1) of overschakelen naar het minimale vermogen (Eco2) om energie te besparen.

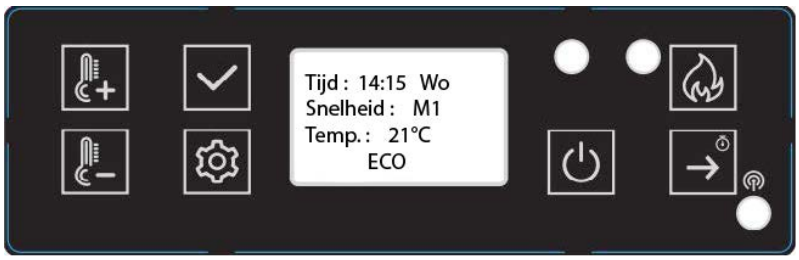

Wanneer de omgevingstemperatuur onder de gewenste temperatuur (3°C) daalt, wordt de kachel automatisch weer ingeschakeld of keert deze terug naar het vorige vermogensniveau. Later zullen we zien hoe we deze twee functies kunnen selecteren.

Houd de toets 3 seconden ingedrukt om de technische instellingen in te voeren en druk meerdere keren op de toets om toegang te krijgen tot de parameters M1 tot M6.

5.11 De snelheid van de verbrandingsventilator en aanjager instellen

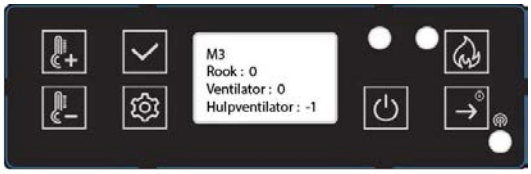

S = ROOK (AFZUIGER) F = VENTILATOR (BLAZER) Auxfan = Geen functie.

Druk op de toets om van "S 0" naar "F 0" te gaan, druk op de toets om de snelheid te wijzigen.
Beide zijn instelbaar van 20 tot -20. Normaal gesproken is de fabrieksinstelling 0,20 het maximum en -20 het minimum.

Druk op de toets om de gewijzigde parameters op te slaan en ga als volgt naar M2, en M3, en M4:

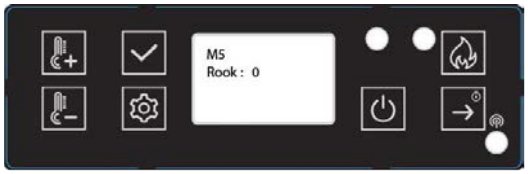

Na M4 volgt M5, deze waarde is gerelateerd aan het toerental van de afzuigventilator van de stap "Schoonmaken". Het instelbereik ligt tussen 20 en -20, waarna M6 volgt. Deze waarde is gekoppeld aan de snelheid van de afzuigventilator in de fasen “Toevoer” en “Ontsteking” en gedurende enkele minuten in de fase “Stabilisatie”. Ook hier ligt het instelbereik tussen de 20 en -20.
Druk gedurende 3 seconden op , druk vervolgens op , kies de instelling en houd vervolgens ingedrukt om te kiezen voor Reinigen, ECO-modus, Eenheden, Toetsgeluid, Achtergrondverlichting, Taal, Instelling klok, Fabrieksinstellingen en Kachelversie.

5.12 Instellen van het reinigen

"Na X S, elke X M" geeft de tijd aan van reiniging tijdens de operatie. Druk op de toets om aan te passen. Bijvoorbeeld: Gedurende: 20s elke 60m. Dit betekent dat het reinigingsproces elke 60 minuten 20 seconden duurt. Druk op de toets om naar het volgende menu te gaan.

5.13 Instellen van de ECO-modus

Druk op de toets om ECO1 of ECO2 te selecteren. De fabrieksinstelling is ECO2. Via een druk op de toets verschijnt volgend menu:

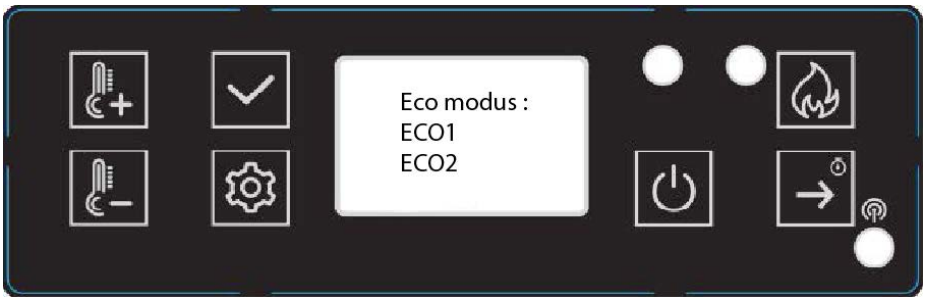

5.14 Selecteren van de eenheden

Druk op de toets om de Temperatuureenheid te selecteren en druk vervolgens op de toets om naar het volgend menu te gaan.

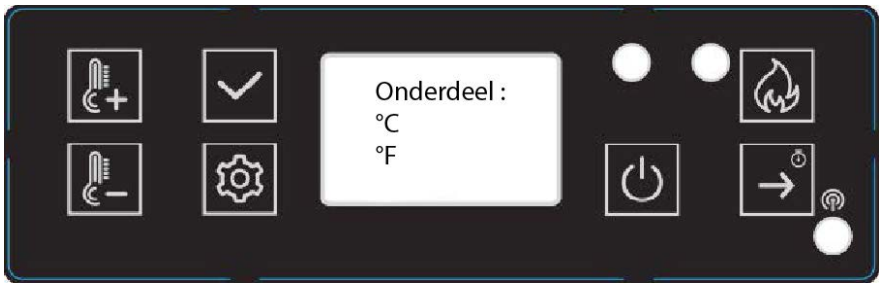

5.15 Belangrijk geluid

Druk op de toets om toetsgeluid On/Off te selecteren en druk vervolgens op de toets om naar het volgende menu te gaan:

5.16 Instellen van de achtergrondverlichting

Druk op de toetsen om de instelling te wijzigen. Druk op de toets om naar het volgende menu te gaan:

5.17 Taalkeuze

Druk op de toetsen om de Taal te kiezen. Druk op de toets om naar het volgende menu te gaan:

5.18 Instelling klok

Druk op de toetsen om de dag van de week te kiezen.

Druk vervolgens op om de tijd te selecteren. Druk op de toetsen om de tijd te wijzigen. Druk op de toets om de datum te selecteren. Druk op de toetsen om de datum te wijzigen. Druk vervolgens op de toets om naar de volgende instelling te gaan.

5.19 Terug naar fabrieksinstellingen

Druk op de toets om terug te keren naar de fabrieksinstellingen. Ja: valideert de terugkeer naar de fabrieksinstellingen. Nee: behoudt de gewijzigde waarden.

5.20 Versie van de kachel

Druk op de toets om het serienummer weer te geven. Na het indrukken van de toets keert u terug naar het hoofdmenu.

Dit betekent dat de schermversie MV20 is en de moederbordversie MV20.

5.21 Instellen van het programma

- Houd de toets ingedrukt en druk vervolgens op de toets om de programma-instelling te kiezen.

Druk op de toets , de volgende tekst verschijnt op het scherm.

SANNOVER

Met deze functie kan het apparaat worden geprogrammeerd voor een weekschema, waarbij het op vooraf ingestelde tijden wordt in- en uitgeschakeld. U kunt het dagelijks in- en uitschakelen programmeren voor de hele week. Door op de toets te drukken, kunt u de dag van de week kiezen. Druk op de toetsen .

Om de uren te kiezen, drukt u op de toets om de werkingsuren te kiezen.

De laagste betekent uit, de hoogste betekent aan.

5.22 Test

- Houd 3 seconden ingedrukt en druk vervolgens op de toets om de de testelementen te kiezen.

Druk op de toets om de ontstekingstest te kiezen en controleer zo de juiste werking van de ontsteking.

Toevoertest om te controleren of de wormschroefmotor normaal werkt.

Rooktest om te controleren of de rookmotor normaal werkt.

5.23 Veiligheid

GEEN STROOMTOEVOER

Na een stroomonderbreking toont het scherm E7. Bij een korte stroomonderbreking kunt u handmatig terugkeren naar “stabilisatie” door bericht E7 te wissen met de toets “OK”, de verwarming opnieuw te starten en de toets “ON" 3 seconden ingedrukt te houden.

Bij stroomonderbreking kan een kleine hoeveelheid rook vrijkomen. Dit duurt niet langer dan drie tot vijf minuten en vormt geen veiligheidsrisico.

STOPCONTACT (bevat de hoofdzekering)

ELEKTRISCHE UITSCHAKELING BIJ OVERSTROOM

Het apparaat is beschermd tegen overstroom door een hoofdzekering (aan de achterkant van het apparaat). Hier is een lijst met de belangrijkste componenten en hun functies:

- **ONTSTEKER**

De kachel is uitgerust met een automatische elektrische ontsteker om de brandstof te ontsteken wanneer de kachel in toevoer- en ontstekingsmodus staat.

- **DRUKSCHAKELAAR**

De KACHEL is uitgerust met een drukschakelaar achter de linkerdeur, bevestigd aan de basis. Als om één of andere reden (een lek, het openen van de deur aan de voorkant, een verstopt rookkanaal of, op bepaalde modellen, een niet afgesloten aslade) een onderdruk ontstaat in de verbrandingskamer, detecteert de drukschakelaar dit en schakelt de kachel over naar de uitschakelmodus, waarbij E5 wordt weergegeven.

- **SCHROEF EN SCHROEFMOTOR**

De wormschroefmotor met 2 toeren per minuut laat de wormschroef draaien en drijft de pellets in de buis van de wormschroef. De korrels vallen dan in een buis en in de vuurhaard. De wormschroefmotor wordt bediend vanaf het bedieningspaneel.

- **TEMPERATUURSENSOR VOOR OVERVERHITTING**

Een veiligheidsthermostaat schakelt de kachel automatisch uit in geval van oververhitting. Zodra de kachel is afgekoeld, wordt E6 weergegeven. Of de verwarmingsoperatie doorgaat of niet, hangt af van de sintels die in de vuurpot achterblijven. Na het wissen van de foutcode met de toets “OK”, als de kachel niet opnieuw brandt wanneer de brandstoftoevoer wordt hersteld, wordt het einde-werkingprogramma (reiniging, vertragingsfase) uitgevoerd. De kachel moet weer worden ingeschakeld volgens de vooraf ingestelde modus.

LET OP: in geval van oververhitting moeten onderhouds- of reinigingswerkzaamheden worden uitgevoerd.

- **FUNCTIE TEMPERATUURSENSOR**

Als de kachel afkoelt tot onder een minimumtemperatuur, wordt hij uitgeschakeld. Deze uitschakeling kan ook optreden als de voorverwarming te langzaam is.

6. REINIGING EN ONDERHOUD

LET OP: werk niet aan de kachel voordat de stekker uit het stopcontact is gehaald.

Laat tijdens de installatie geen voorwerpen (schroeven, enz.) in het brandstofreservoir vallen, omdat deze de wormschroef kunnen blokkeren en de kachel kunnen beschadigen.

Uw kachel moet worden uitgeschakeld en afgekoeld zijn vóór elke ingreep.

Als u dit apparaat niet schoonmaakt, is de verbranding slecht en vervalt de garantie van uw kachel.

De frequentie waarmee uw kachel moet worden gereinigd en de onderhoudsintervallen zijn afhankelijk van de brandstof die u gebruikt. Hoge luchtvochtigheid, as, stof en spaanders kunnen de vereiste onderhoudsintervallen meer dan verdubbelen. We willen u eraan herinneren dat u alleen geteste en aanbevolen houtpellets mag gebruiken als brandstof.

Bedieningshandgreep

Uw nieuwe pelletkachel is uitgerust met een handgreep om de deur van de vuurhaard te openen en te sluiten. Gebruik deze handgreep om:

● De vuurpot te reinigen: verwijder verbrandingsresten grondig.

Pellets als meststof

In de verbrandingskamer blijven de minerale resten van het hout (ongeveer 1 tot 2%) achter in de vorm van as. Deze as is een natuurlijk product en is een uitstekende meststof voor alle tuinplanten. De as moet echter eerst verouderen en “gedoofd” zijn.

LET OP: de sintels kunnen verborgen zitten tussen de assen. Leeg ze alleen in metalen containers.

6.1 De vuurpot reinigen

Let op: reinig de vuurpot elke dag.

Zorg ervoor dat assen of slakken de luchttoevoerpoorten niet belemmeren. De vuurpot kan makkelijk in de kachel worden gereinigd. Na het verwijderen van de vuurpot kan het gebied eronder worden gereinigd met een stofzuiger.

Als de kachel continu wordt verwarmd, moet deze binnen 24 uur twee keer worden uitgeschakeld om de vuurpot te reinigen (risico op heropflakkeren).

Let OP: alleen als het koud is, als de sintels gedoofd zijn!

Controleer of de vuurpot correct is geplaatst.

6.2 Het glas van de deur reinigen

De beste manier om het deurglas schoon te maken is met een vochtige doek met een kleine hoeveelheid as uit de verbrandingskamer. Hardnekkig vuil kan worden verwijderd met een speciale reiniger die u bij uw gespecialiseerde verdeler kunt krijgen.

6.3 De warmtewisselaar reinigen

De rookkanalen moeten ten minste eenmaal per jaar gereinigd worden. Bij het verbranden van pellets met een hoog asgehalte moet u mogelijk vaker reinigen. Reinig deze doorgangen alleen als de kachel en de as koud zijn. Zuig geen gloeiende sintels op! Aan weerszijden van de kachel bevinden zich twee toegangsdeksels (zie onderstaande afbeelding) die kunnen worden verwijderd door de twee 5/32" panbouten los te draaien. Steek een reinigingsborstel in de openingen om de ophoping van as te verwijderen en gebruik een stofzuiger om deze te verwijderen. Plaats de dekplaten terug nadat de reiniging is voltooid. Twee andere toegangen bevinden zich achter de aslade.
Verwijder de aslade (zie vorige pagina) en draai de twee 5/32 panbouten los die in de onderstaande tekening als D worden weergegeven. Haal de dekplaten weg van de toegangsopeningen en gebruik een borstel en stofzuiger om de as schoon te maken. Draai de deksels over de gaten weer dicht en draai de schroeven vast. Vooraanzicht van de asladeholte met de aslade verwijderd.

6.4 Hoe de kachel schoon te maken

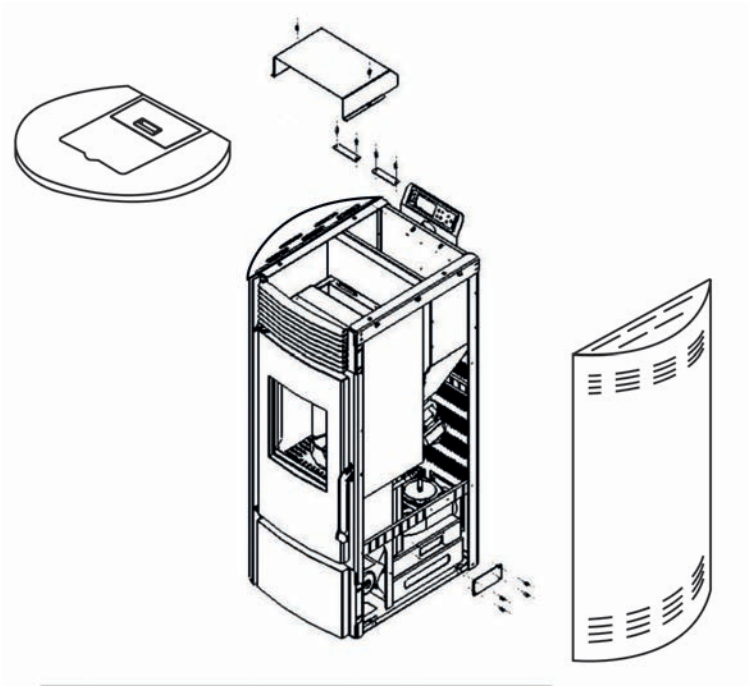

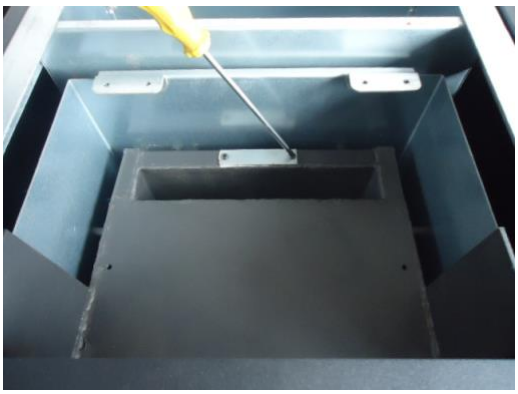

6.5 Schoonmaken van de luchtventilator

Om de luchtventilator te reinigen, koppelt u het netsnoer van de kachel los van het stopcontact. Verwijder de zijpanelen en het achterpaneel (voor alle modellen). Een stofzuiger kan worden gebruikt om stofophopingen op de blazerrotor of in het blaaskanaal te verwijderen. Pas op dat u de blazerrotor niet beschadigt tijdens het reinigen.

6.6 Reinigen van de ventilatieslang

Roet en vliegas: verwijdering

De verbrandingsproducten bevatten kleine deeltjes vliegas die zich ophopen in het rookgasafvoersysteem en de stroom van verbrandingsgassen hinderen. Onvolledige verbranding, zoals die optreedt wanneer het verwarmingssysteem wordt gestart, wordt gestopt of slecht functioneert, leidt tot de vorming van roet, dat zich ophoopt in het rookkanaal. Dit moet ten minste eenmaal per jaar worden geïnspecteerd om te bepalen of reiniging nodig is. Reinig het kanaal indien nodig.

Vereist schoonmaakschema op basis van het aantal verbrande zakken:
Vuurpot = 10 zakken
Aslade = 50 zakken
Extractor = 100 zakken
Ventilator = 100 zakken

OPMERKING: het schoonmaakschema is afhankelijk van de kwaliteit van de gebruikte pellets. En de verbrande hoeveelheid. Pellets met een hoog asgehalte moeten vaker worden gereinigd.

7. PROBLEEMOPLOSSING

7.1 Hoe vervangt u de ontstekingskaars en het wormschroefsysteem

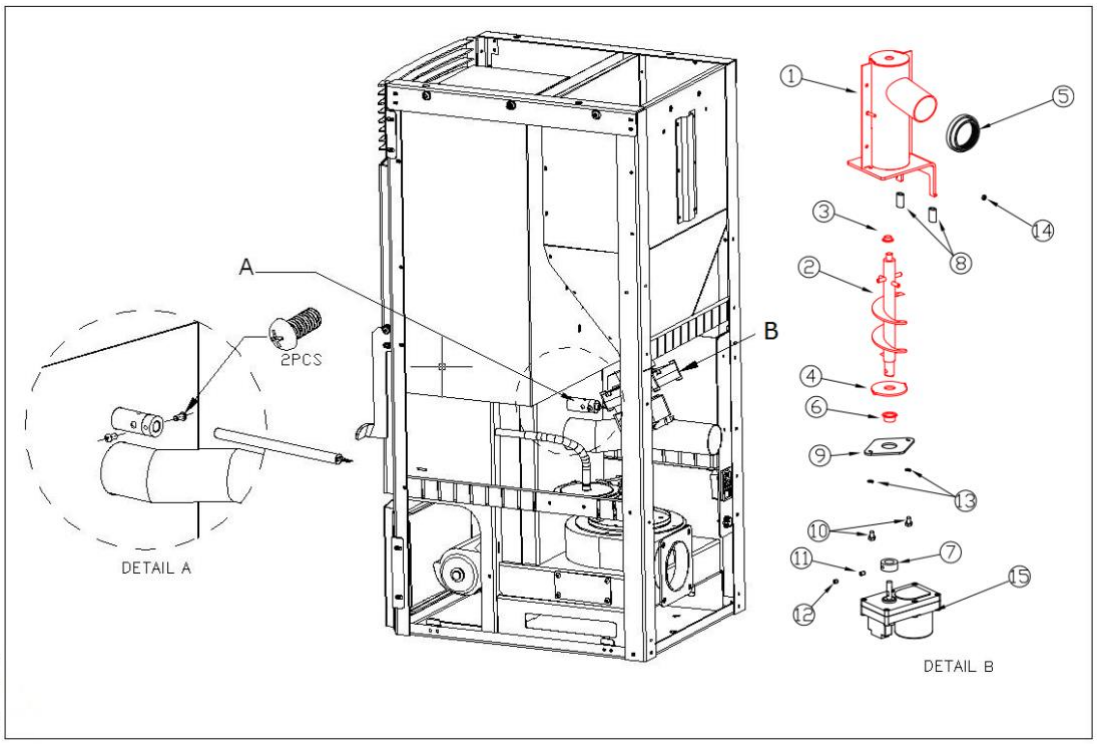

7.2 Hoe vervangt u de luchtventilator

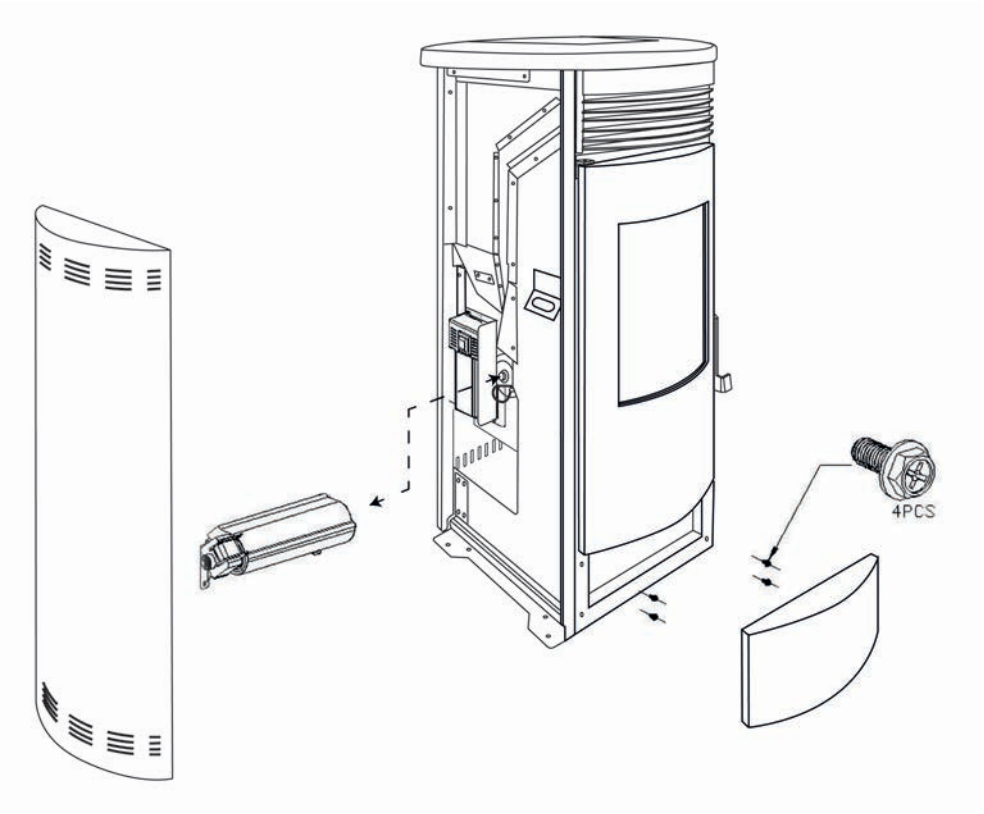

7.3 Hoe vervangt u de verbrandingsventilator

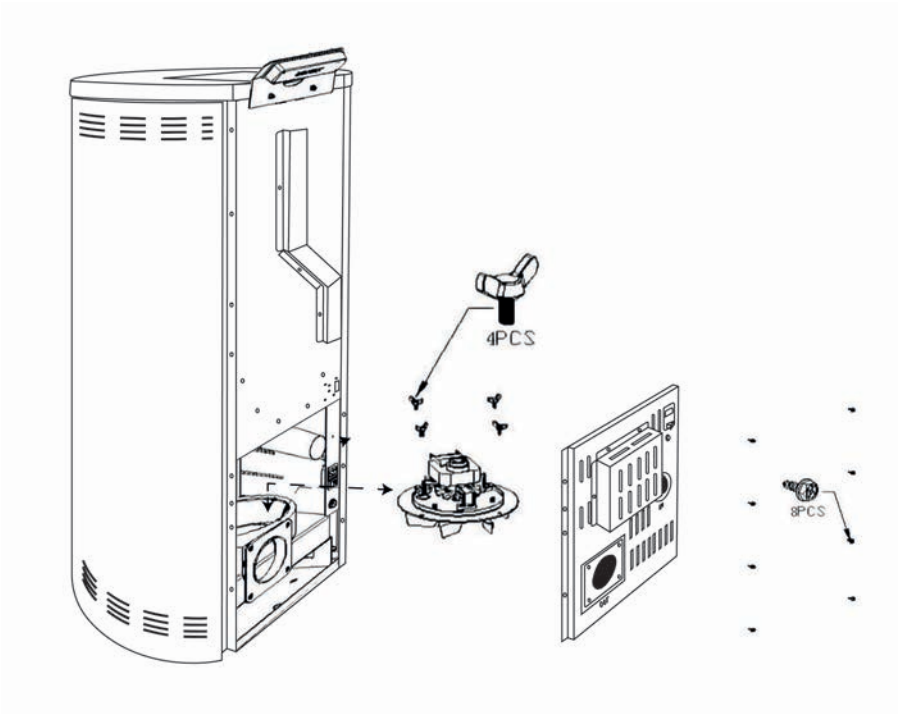

SANNOVER

7.4 Fouten en oplossingen

De algemene problemen, mogelijke oorzaken en oplossingen zijn als volgt. Start de kachel na het oplossen van het probleem opnieuw:

FOUT-CODES	OORZAAK	OPLOSSING
E1	De uitlaatgastemperatuur is lager dan 40-45°C, de werking is onderbroken en het vuur is gestopt.	1. Controleer of er pellets zijn in het reservoir 2. Controleer of de wormschroefmotor niet beschadigd is en dat hij in staat is om de vuurhaard te vullen met brandstof.
E2	Ontsteking Mislukt.	1. Controleer of er geen slakvorming is in de vuurpot 2. Controleer of de vuurpot correct in de houder is geplaatst en of de ontsteker niet is geblokkeerd. 3. Controleer of de rooksonde, die zich naast de verbrandingsventilator bevindt, niet beschadigd is 4. Controleer de ontsteker.
E42	Slecht vacuüm gedetecteerd (bevindt zich achter de linkerdeur, bevestigd aan de basis).	1. Controleer of de deur, en indien van toepassing de aslade, goed gesloten zijn. 2. Controleer of er geen obstakels zijn voor het afvoerkanaal. 3. Controleer of de verbrandingsventilator werkt.
E6	Storing in de sensor voor hoge temperatuur (bevindt zich onder de pellet-trechter).	1. Controleer of de sensor niet beschadigd is. 2. Sensortemperatuur is te hoog. De kachel werkt niet goed. Bel de klantenservice.
E7	Stroomuitval	Druk op de toets bevestiging om de foutcode te wissen. Start vervolgens de kachel opnieuw op.
E9	Geen pellets in het reservoir	1. Vul het pellets-reservoir.
E20	Storing in de uitlaatsensor.	Vervang de sensor.
ESC1	Kortsluiting van temperatuursonde #1.	1. Controleer de kabel en de aansluiting. 2. Neem contact op met de technische dienst.
ESO1	Uitval van temperatuursonde #1.	1. Controleer de kabel en de aansluiting. 2. Neem contact op met de technische dienst.
ESC2	Kortsluiting van temperatuursonde #2.	1. Controleer de kabel en de aansluiting. 2. Neem contact op met de technische dienst.
ESO2	Uitval van temperatuursonde #2.	1. Controleer de kabel en de aansluiting. 2. Neem contact op met de technische dienst.
ESC3	Kortsluiting van temperatuursonde #3.	1. Controleer de kabel en de aansluiting. 2. Neem contact op met de technische dienst.
ESO3	Uitval van temperatuursonde #3.	1. Controleer de kabel en de aansluiting. 2. Neem contact op met de technische dienst.

7.5 Symptoom en oplossing

SYMPTOOM	OORZAAK	OPLOSSING
De kachel brandt niet.	De stroomschakelaar staat op uit.	Zet de schakelaar aan.
	Het netsnoer is losgekoppeld.	Plaats het netsnoer stevig in het apparaat.
	Zekering.	Vervang de zekering.
De blazer gaat niet aan. De ventilator wordt niet ingeschakeld tijdens de reinigingscyclus.	Dat is normaal.	Er is geen probleem, de ventilator wordt niet ingeschakeld vóór de stabilisatiecyclus.
De ventilator wordt niet ingeschakeld tijdens de stabilisatiecyclus.	Geen elektrische voeding	Controleer de elektrische voeding en de aansluitingen
	Besturing niet elektrisch aangesloten.	Controleer of alle besturingsconnectoren zijn aangesloten.
	Rooksonde	Vervang de rooksonde.
Tijdens de werking, ook de ontstekingsfase, vult de wormschroef de vuurhaard niet met pellets.	Geen pellets in het reservoir.	Vul het reservoir met pellets
	Schroefmotor of schroef geblokkeerd.	1. Haal de stekker uit het stopcontact zodat het apparaat niet plotseling start en maak vervolgens de schroef vrij. 2. Controleer of de wormschroef niet geblokkeerd is. Zo ja, verwijder dan de oorzaak van de blokkering. 3. Controleer of de schroef stevig op de motor is bevestigd.
Te veel brandstof in de vuurhaard. De brandstof kan niet volledig worden verbrand.	De toevoersnelheid is hoger dan de verbranding kan verwerken.	1. Verhoog de snelheid van de verbrandingsventilator of verlaag de toevoer.
Er zit niet genoeg brandstof in de vuurhaard.	De toevoersnelheid is te laag om de verbrandingssnelheid te ondersteunen.	1. Verlaag de ventilatorsnelheid of verlaag de verbrandingssnelheid.
Nadat het vuur is aangestoken, gaat de kachel 15 minuten later uit.	De pellet-trechter heeft geen brandstof.	Controleer of het pelletreservoir voldoende brandstof bevat.
	De schroef werkt niet.	1. Haal de stekker uit het stopcontact zodat het apparaat niet plotseling start en maak vervolgens de wormschroef vrij. 2. Controleer of de wormschroef niet geblokkeerd is. Zo ja, verwijder dan de oorzaak van de blokkering.

		3. Controleer of de wormschroef stevig op de motor is bevestigd.
Oranje vlam, ophoping van pellets in de haard, vuil venster	Onvoldoende lucht voor een goede verbranding.	1. Controleer of de luchtinlaatpoort aan de voorkant open is. 2. Controleer of de afdichtingen van de deuren en ramen ongeschonden zijn. 3. Controleer of de luchtinlaat en de rookgasuitlaat niet geblokkeerd zijn. 4. Verhoog de luchtinlaat. 5. Verhoog de ventilatorsnelheid voor meer luchttoevoer. 6. Neem contact op met de technische dienst.
Het vuur dooft en de stroom stopt.	Geen pellets in het reservoir.	Voeg korrels toe.
	De schroef is geblokkeerd of de schroefmotor is losgekoppeld.	1. Haal de stekker uit het stopcontact zodat het apparaat niet plotseling start en maak vervolgens de schroef vrij. 2. Controleer of de wormschroef niet geblokkeerd is. Als deze geblokkeerd is, verwijder dan de oorzaak. 3. Controleer of de bevestigingsschroef waarmee de wormschroef aan de motor is bevestigd, goed vastzit.
	De rooksensor is geactiveerd.	Controleer de aansluiting van de sonde. Vervang de sonde.
Het vuur dooft en de elektriciteit wordt uitgeschakeld.	De gevraagde temperatuur is bereikt.	Dit is normaal gedrag in de "ECO"-modus. De kachel wordt automatisch ingeschakeld zodra de kamertemperatuur onder de temperatuur daalt die de kachel zou moeten handhaven.
De kachel laat niet voldoende warme lucht circuleren.	Niet genoeg brandstof.	Gebruik gestandaardiseerde pellets.
	De luchtventilator is te langzaam ingesteld of is defect.	1. Als de ventilator stuk is, vervang deze dan. 2. Controleer de bediening
	De buizen van de warmtewisselaar of het rookkanaal zijn verstopt.	Maak de buizen van de warmtewisselaar of het rookkanaal schoon.

8. ELEKTRISCH SCHEMA

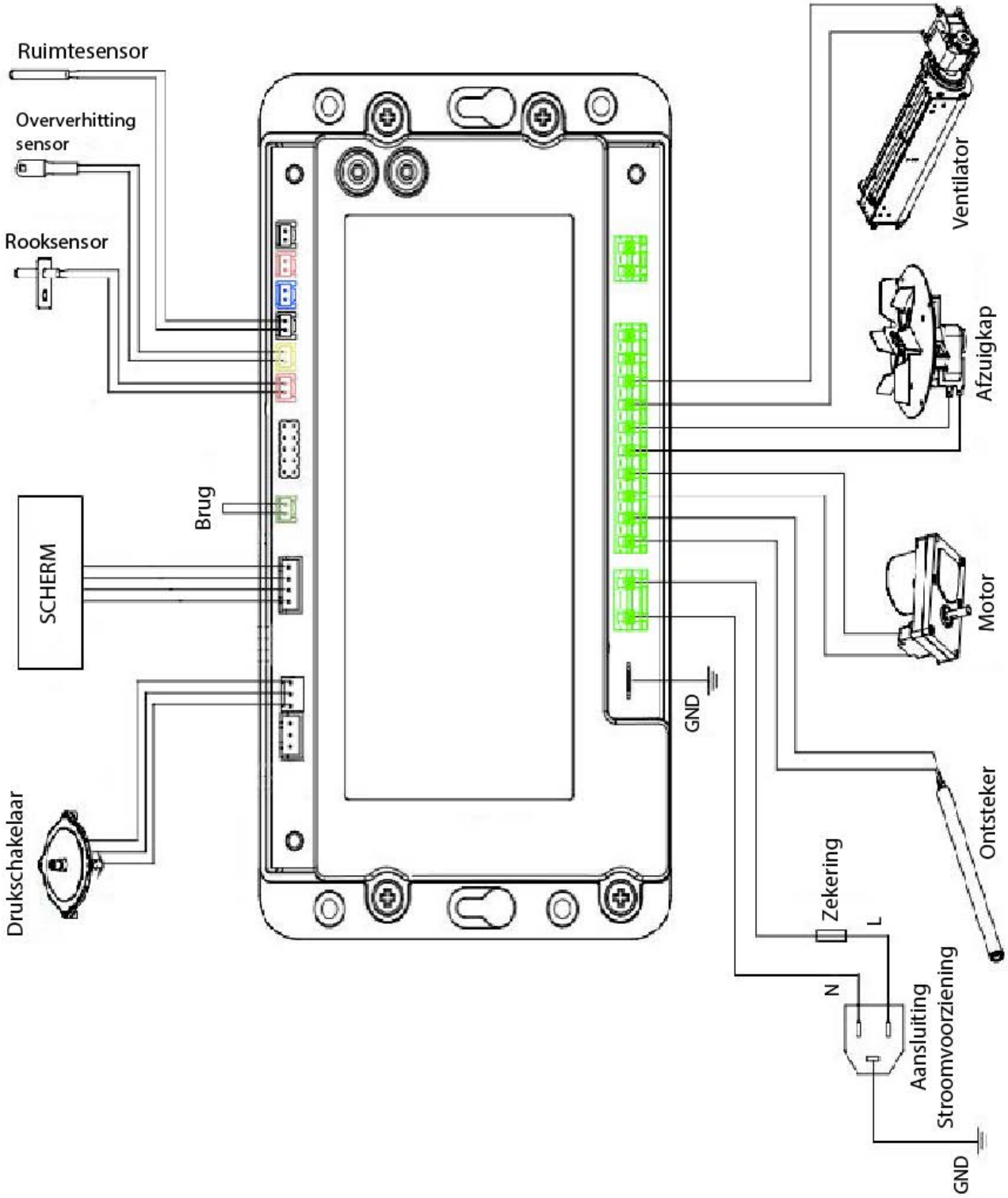

PL

SANNOVER

FLAVIA

PIEC NA PELLET

2016

SANNOVER

Niniejszą instrukcję należy zachować na przyszłość.
Przed przystąpieniem do instalacji i użytkowania piecyka na pelet należy zapoznać się z całą instrukcją. Niezastosowanie się do tych instrukcji może prowadzić do uszkodzenia mienia lub obrażeń ciała.

Zachowaj niniejszą instrukcję!
Instalator: niniejsza instrukcja musi pozostać z urządzeniem!

KONTENTY

1. Paliwo
2. Właściwości techniczne
3. Widok rozłożony
4. Instalacja pieca na pellet
5. Uruchomienie
6. Czyszczenie i konserwacja
7. Rozwiązywanie problemów
8. Schemat elektryczny

1. PALIWO

Pelety są wytwarzane z odpadów drzewnych pochodzących z tartaków i warsztatów planistycznych, a także z pozostałości po pracach leśnych. Te „materiały wyjściowe” są kruszone, suszone i prasowane w „palne” pelety bez żadnych środków wiążących.

1.1 Specyfikacja wysokiej jakości pelletu

Wartość opałowa: 5,3 kWh/kg

Gęstość: 700 kg/m3

Wilgotność: Maks. 8% wagi

Proporcja popiołu: Max. 1% wagi

Średnica: 5 - 6,5 mm

Długość: Max. 30 mm

Skład: 100% nieobrobione drewno, bez dodatku spoiwa (udział kory maks. 5%).

Opakowanie: W ekologicznie neutralnych lub biodegradowalnych plastikowych torbach lub w papierze.

Należy poprosić sprzedawcę piecyków na pelet o dostarczenie przetestowanych paliw i listy kontrolowanych producentów paliw. Używanie paliwa niskiej jakości lub zabronionego ma negatywny wpływ na działanie pieca na pellet i może spowodować unieważnienie gwarancji i odpowiedzialności producenta. Należy przestrzegać przepisów dotyczących spalania odpadów. Należy spalać wyłącznie sprawdzony pellet.

1.2 Magazynowanie pelletu

Aby zapewnić bezproblemowe spalanie pelletu drzewnego, konieczne jest przechowywanie paliwa z dala od wilgoci.

To urządzenie nie jest przeznaczone do użytku przez osoby (w tym dzieci) o ograniczonych zdolnościach fizycznych, sensorycznych lub umysłowych, lub nieposiadające doświadczenia i wiedzy, chyba że zostały one poinstruowane w zakresie korzystania z urządzenia przez osobę odpowiedzialną za ich bezpieczeństwo. Dzieci muszą być nadzorowane, aby nie bawiły się urządzeniem.

2. WŁAŚCIWOŚCI TECHNICZNE

Piec na pellet ma zaawansowaną konstrukcję i jest wyposażony w indywidualny system wlotu świeżego powietrza i wentylacji. Technologia spalania podciśnieniowego umożliwia uzyskanie wysokiej wydajności i małej ilości popiołu podczas spalania. Wyłącza się automatycznie w przypadku słabego spalania lub braku paliwa. Jego zalety to szybkie nagrzewanie i niski koszt paliwa.

Model	Flavia 10	Flavia 15
Wymiar (szer.*wys.*gł.) mm	510*940*465	580*1070*540
Rozmiar kartonu eksportowego (mm)	560*1085*520	620*1200*580
Waga netto/brutto Kg	90/100	105/115
Moc pobierana kW	11.6 kW	15 kW
Moc znamionowa kW	10.3 kW	13 kW
Efektywność	88.8%	≥ 90%
Dla powierzchni m²	60-90	90-120
Pojemność zbiornika kg	13	18
Zużycie w trybie automatycznym (min./maks.)	8/16 kg/H	7-14 kg/H
Zużycie pelletu (min./maks.)	0.8/1.8 kg/H	1.3/2.6 kg/H
Napięcie i częstotliwość	230/50 V/Hz	230/50 V/Hz
Zużycie energii	100-400 W/H	100-400 W/H
Wlot powietrza/wylot dymu	50-80 mm	50-80 mm

3. WIDOK ROZŁOŻONY

Kuchenka składa się z następujących części:

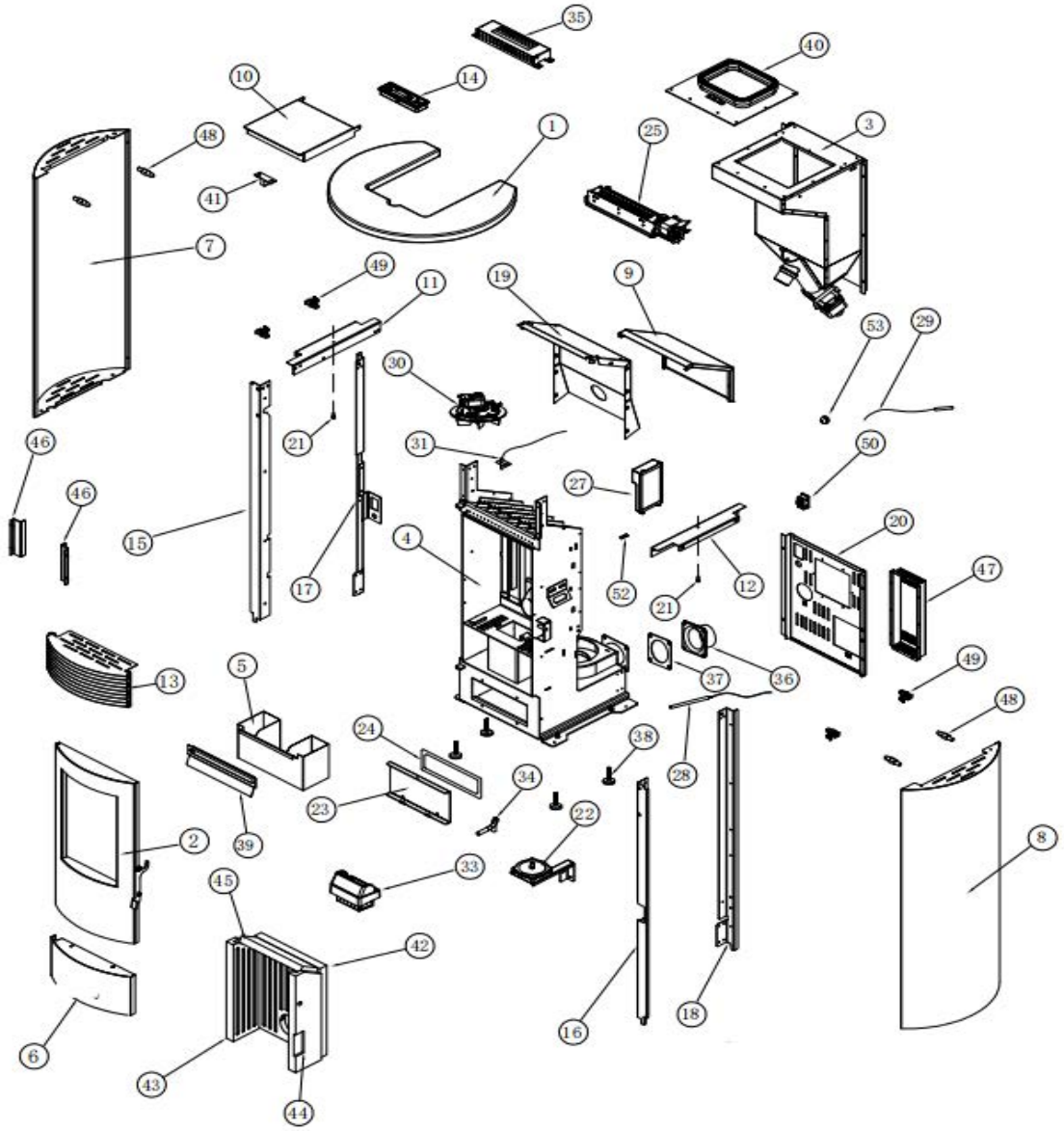

1. Górna pokrywa
2. Drzwi
3. Zbiornik na pelet
4. Komora spalania
5. Szuflada jesionowa
6. Dolna pokrywa
7. Lewa strona
8. Prawa strona
9. Pokrywa komory spalania
10. Pokrywa zbiornika
11. Lewy wspornik
12. Prawy wspornik
13. Górna pokrywa przednia
14. Wyświetlacz

15–18. Filar

19. Bariera przeciwwiatrowa

20. Panel tylny

21. Śruba

22. Wyłącznik ciśnieniowy

23. Pokrywa czyszcząca

24. Oplot uszczelniający

25. Wentylator powietrza

27. Karta główna

28. Zapalnik

29. Czujnik otoczenia

30. Odsysacz dymu

31. Sonda dymu

33. Kocioł

34. Złącze przełącznika ciśnienia

35. Wspornik wyświetlacza

36. Złącze sondy dymu

37. Płaska uszczelka

38. Stopka

39. Płyta szklana

40. Uszczelka zbiornika

41. Amortyzator drzwi

42–45. Płyta wermikulitowa

46. Stała blacha

47. Płyta tylna

48. Zatrzask

49. Sprężyna

50. Złącze gniazda

52. Etykieta „Ziemia”

53. Gumowy amortyzator

Grzałka składa się głównie z następujących części:

1. Kocioł spalinowy,
2. Wyciąg dymu,
3. Wentylator powietrza i śruby zasilające.

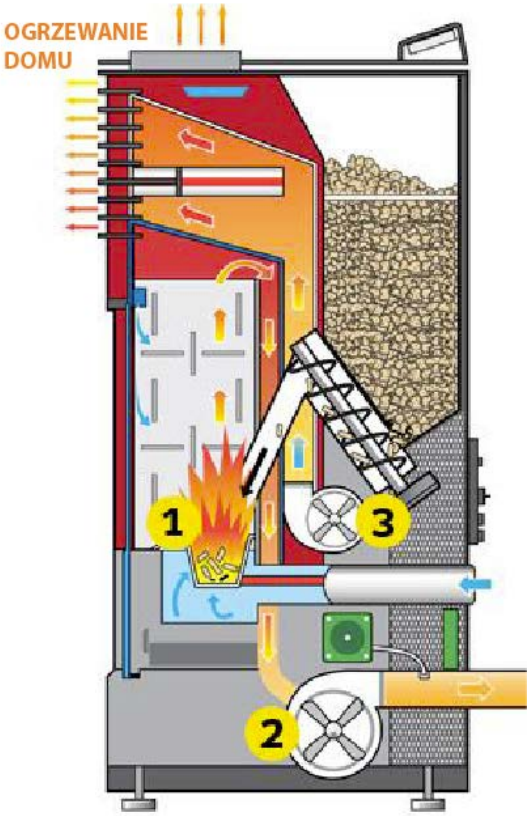

Poniżej znajduje się lista głównych komponentów i ich funkcji:

3.1 Zapalnik (świeca zapłonowa)

Kuchenka jest wyposażona w automatyczną zapalarkę elektryczną, która rozpala paliwo wyłącznie w trybie zapłonu. Zapalnik pozostaje włączony przez pierwsze osiem minut sekwencji zapłonu.

3.2 Wyłącznik ciśnieniowy

Piec jest wyposażony w próżniowy wyłącznik bezpieczeństwa (wyłącznik ciśnieniowy) umieszczony za drzwiczkami po lewej stronie, przymocowany do podstawy. Jeśli w kominku wytworzy się podciśnienie na skutek nieszczelności, otwarcia przednich drzwiczek, zablokowania kanału dymowego lub niedokładnego zamknięcia szuflady na popiół, wyłącznik ciśnieniowy wykryje to i wyłączy piec.

3.3 Ślimak zasilający i jego silnik

Silnik ślimaka obraca się z prędkością 2,4 obr. Następnie pelety wpadają do rury i do kominka. Ślimak jest sterowany przez panel sterowania na płycie głównej.

3.4 Czujnik przegrzania

Ten czujnik bezpieczeństwa jest zainstalowany na dnie zasobnika i wyłącza ogrzewanie, jeśli wykryje zbyt wysoką temperaturę (70°C).

3.5 Termostat wentylatora powietrza otoczenia

Ten termostat jest zainstalowany na rurze wentylacyjnej i włącza wentylator powietrza otoczenia, gdy temperatura nagrzewnicy przekracza 40°C.

4. INSTALACJA PIECA NA PELLET

Podczas instalacji urządzenia należy przestrzegać wszystkich przepisów krajowych i lokalnych, a także norm europejskich.
Przed zainstalowaniem pieca w pomieszczeniu należy wybrać odpowiednią moc, aby móc ogrzać pomieszczenie. Należy sprawdzić powierzchnię grzewczą pieca w rozdziale poświęconym charakterystyce pieca.

MONTAŻ KUCHENKI PRZED INSTALACJĄ	
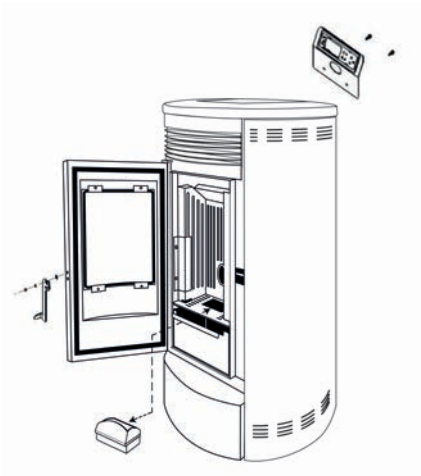	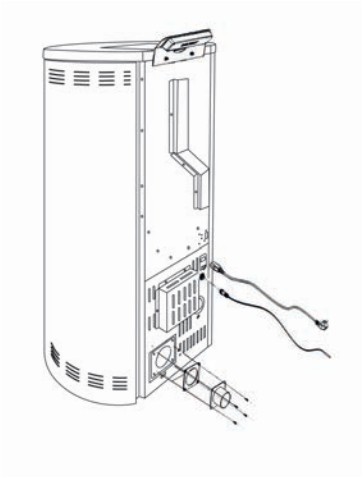

4.1 Informacje ogólne

Piec musi być podłączony do kominka zatwierdzonego dla paliw stałych.
Kominek musi mieć średnicę co najmniej 80 mm.
System odprowadzania spalin opiera się na podciśnieniu w komorze spalania i niewielkim nadciśnieniu na wylocie spalin. Dlatego ważne jest, aby połączenie z systemem odprowadzania spalin było prawidłowo zainstalowane i uszczelnione.

Należy stosować wyłącznie materiały uszczelniające odporne na wysoką temperaturę, a także odpowiednie taśmy uszczelniające, silikon odporny na wysoką temperaturę i wełnę mineralną. Wszelkie prace montażowe mogą być wykonywane wyłącznie przez autoryzowany personel techniczny.
Ponadto należy upewnić się, że rura dymowa nie wykracza poza wolną część kominka.

UWAGA: Należy przestrzegać zasad wdrażania obowiązujących w danym regionie. Więcej informacji na ten temat można uzyskać od instalatora.

4.2 Ważne

Upewnić się, że długość przewodu dymowego nie jest zbyt duża.
Unikać zbyt wielu zakrętów dla przepływu gazów spalinowych do komina (zapoznać się z obowiązującymi przepisami i nigdy nie przekraczać kąta 180° od wylotu pieca do komina!!!). Jeśli nie można podłączyć się bezpośrednio do kominka, w miarę możliwości należy użyć części przyłączeniowej z klapą wyczystkową.

4.3 Przykładowa instalacja pieca na pelety

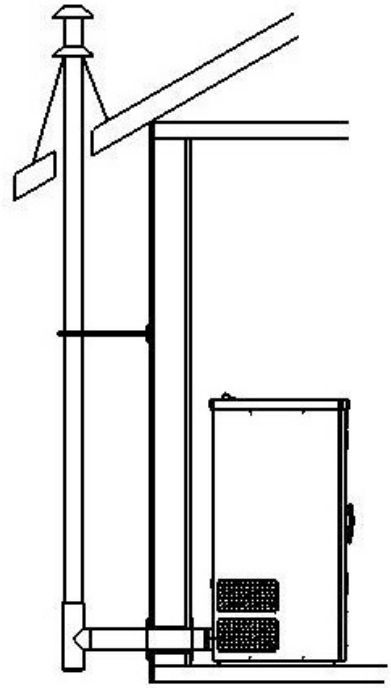

4.4 Ochrona uziemienia

W przypadku łatwopalnych podłóg (drewno, dywan itp.) konieczne jest zastosowanie podkładu szklanego, stalowego lub ceramicznego.

4.5 Odległości bezpieczeństwa

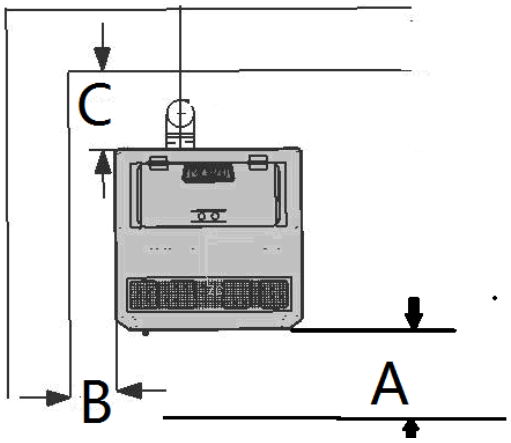

(Pomiary wykonane od zewnętrznej strony kuchenki)

Od obiektów niepalnych:
A > 400 mm B > 100 mm C > 100 mm
Obiekty palne i ściany nośne wykonane z betonu zbrojonego
A > 800 mm B > 200 mm C > 200 mm

4.6 Połączenie elektryczne

Piecyk jest dostarczany z kablem przyłączeniowym o długości około 2 m, wyposażonym we wtyczkę. Kabel musi być podłączony do zasilania 230 V, 50 Hz. Średni pobór mocy podczas pracy wynosi około 100 watów. Podczas automatycznego zapłonu (trwającego 10 minut) około 350 watów. Przewód połączeniowy należy ułożyć w taki sposób, aby uniknąć kontaktu z gorącymi lub ostrymi powierzchniami zewnętrznymi pieca.

4.7 Wlot powietrza

Każdy proces spalania wymaga tlenu lub powietrza. Z reguły powietrze do spalania pobierane jest z przestrzeni mieszkalnej. W przypadku pieców indywidualnych powietrze pobrane z przestrzeni mieszkalnej musi zostać ponownie wprowadzone. W nowoczesnych domach okna i drzwi są bardzo szczelne, co oznacza, że powietrze nie wraca w wystarczającej ilości. Sytuacja ta staje się problematyczna w przypadku dodatkowej wentylacji w domu (na przykład w kuchni lub toalecie). Powietrze do spalania jest zasysane przez dmuchawę spalinową. Aby rozwiązać ten problem, należy zapewnić wysokie i niskie wloty powietrza. Wynikające z tego odgłosy spalania i zasysania powietrza są normalnymi odgłosami pracy, które mogą występować przy zmiennej głośności w zależności od ciągu komina, poziomu sprawności lub zatkania komory spalania.

4.8 Zewnętrzny dopływ powietrza do spalania

- Należy stosować rury stalowe i elastyczne rury aluminiowe.
- Minimalna średnica 5 cm/2 cale.
- W przypadku dłuższych połączeń średnicę należy zwiększyć o około 10 cm po około 1 m.
- Całkowita długość rury nie może przekraczać około 4 m, aby zagwarantować wystarczający dopływ powietrza i uniknąć zbyt wielu zagięć.

Jeśli co najmniej jeden z tych warunków nie jest spełniony, w piecyku będzie zazwyczaj występować słabe spalanie, a także niedobór powietrza w mieszkaniu.

Zalecamy zainstalowanie górnej i dolnej kratki wentylacyjnej w ścianie w pobliżu pieca, aby zapewnić stałą wentylację. Ponadto możliwe jest pobieranie powietrza do spalania bezpośrednio z zewnątrz lub z innego dobrze wentylowanego pomieszczenia (na przykład piwnicy).

5. URUCHOMIENIE

Podczas korzystania z urządzenia należy przestrzegać wszystkich krajowych i lokalnych przepisów, a także norm europejskich.
Uwaga: Gdy kuchenka pracuje, nie należy dotykać jej frontu. Jest on bardzo gorący!

Uwaga: Podczas pierwszego użycia farba może zostać usunięta przez spalanie. W związku z tym może pojawić się nieprzyjemny zapach. Należy otworzyć okno i drzwi, aby usunąć zapach.

Uwaga: Jeśli nowa kuchenka jest używana po raz pierwszy, przed jej użyciem należy wsypać do paleniska garść pelletu drzewnego.

Uwaga: Utrzymuj ruszt i jego spód, czyli popielnik, w czystości po każdym włączeniu kuchenki!

Wsyp pelety do zasobnika, a następnie podłącz urządzenie. Następnie zaświeci się wskaźnik włączenia/wyłączenia (co oznacza, że urządzenie jest zasilane). Używaj urządzenia zgodnie z instrukcjami zawartymi w rozdziale „Uruchomienie i obsługa”.

5.1 Pierwsze kroki i instrukcja obsługi

Z piecyka należy korzystać w następujący sposób (patrz rysunek struktury piecyka i rysunek sterowania elektrycznego): sprawdzić ruszt, ruszt na pellety i popielnik, a następnie ustawić je we właściwej pozycji.

5.2 Instrukcja obsługi

1. Podłącz przewód zasilający do gniazda znajdującego się z tyłu pieca i naciśnij czerwony przełącznik ON/OFF znajdujący się powyżej.
Kuchenka została pomyślnie włączona.

Gniazdo wyjściowe + przełącznik ON/OFF

Uwaga: Aby uniemożliwić działanie kuchenki, należy wyłączyć czerwony przełącznik znajdujący się na dole, z tyłu kuchenki.

2. Upewnić się, że uszczelki szuflady na popiół i drzwiczek są w dobrym stanie. Dobrze zamknij szufladę na popiół i drzwiczki oraz sprawdź, czy wszystkie panele boczne są prawidłowo zamontowane.

Uwaga: Należy używać wyłącznie rusztu odpowiedniego dla danego modelu kuchenki !!!

3. Otwórz zbiornik. Upewnij się, że ilość pelletu jest wystarczająca do zaspokojenia potrzeb grzewczych. Zamknij zbiornik.
4. Naciśnij i przytrzymaj przycisk On/Off przez 3 sekundy. Piec automatycznie rozpocznie następujące cykle:

- Cykl czyszczenia: Kocioł jest wentylowany w celu odprowadzenia pyłu i popiołu.
- Przygotowanie do zapłonu: Pellet zostanie przetransportowany ze zbiornika do kosza za pomocą ślimaka. Operacja ta może zająć od 5 do 15 minut w zależności od modelu pieca.
- Cykl zapłonu: Zapalarka działa przez cały cykl zapłonu oraz przez kilka minut po ustabilizowaniu się piecyka i rozpoczęciu spalania pelletu w palenisku. Piecyk pozostaje w cyklu zapłonu, dopóki temperatura spalin nie osiągnie ustawionej temperatury.
- Cykl stabilizacji: Grzałka reguluje się, aby precyzyjnie dostosować moc piecyka do żądanej temperatury. Stabilizacja trwa do momentu, gdy piecyk osiągnie temperaturę żądaną przez termostat.
  Piecyk jest teraz włączony.

5.3 Wyłączanie kuchenki

Uwaga: Kuchenkę można wyłączyć, niezależnie od cyklu wskazywanego na ekranie wyświetlacza, naciskając i przytrzymując przez dwie sekundy przycisk włączania/wyłączania. Gdy ekran wyświetlacza wskaże, że kuchenka znajduje się w cyklu stabilizacji, należy ponownie nacisnąć przycisk zasilania, a kuchenka przejdzie do cyklu chłodzenia, jak pokazano na ekranie wyświetlacza.

UWAGA: PO ZAKOŃCZENIU CYKLU CHŁODZENIA KUCHENKA AUTOMATYCZNIE SIĘ ZAPALI.

1. Naciśnij przycisk On/Off na ekranie. Kuchenka rozpocznie pracę w trybie automatycznym, wykonując następujące czynności:

• **Wyłączenie zasilania:** Paliwo pozostałe w palenisku będzie się nadal palić, wytwarzając ciepło i płomienie. Po 5 do 8 minutach kominek nie powinien już zawierać paliwa. Wymiennik ciepła może wtedy zacząć stygnąć.
• **Pożegnanie:** Ten komunikat na ekranie oznacza, że kominek ostygł.

2. Piec został pomyślnie wyłączony.

MINIMALIZACJA POWSTAWANIA KREOZOTU (POPIOŁU DENNEGO)

Objaśnienia dotyczące powstawania i usuwania kreozotu znajdują się w sekcji „KONSERWACJA”. Aby spowolnić tworzenie się kreozotu, należy spalać wyłącznie zalecane paliwa.

5.4 Usuwanie popiołów

Ostrzeżenie: Żar może być maskowany przez popiół. Z popiołem należy obchodzić się za pomocą odpowiednich narzędzi do podtrzymywania ognia, nigdy bezpośrednio rękami, nosić ognioodporną odzież i okulary ochronne.

Popiół należy umieścić w metalowym pojemniku z hermetyczną pokrywą.

1. Inne odpady nie powinny być umieszczane w pojemnikach na popiół.
2. Zamknięty pojemnik zawierający popiół należy umieścić na niepalnym podłożu lub na ziemi, z dala od wszelkich materiałów palnych, do czasu ostatecznej utylizacji.
3. Mineralne pozostałości drewna (około 1 do 2%) pozostaną w popiele i są doskonałym naturalnym nawozem dla wszystkich roślin ogrodowych. Przed zakopaniem popiołu w ziemi lub rozsypaniem go lokalnie, należy przechowywać go w zamkniętym pojemniku, aż cały popiół całkowicie ostygnie i zostanie „wygaszony”.

5.5 Włączanie/wyłączanie

Ogrzewanie włącza się i wyłącza za pomocą przycisku ON/OFF.

Po włączeniu najpierw wyświetlany jest komunikat „CZYSZCZENIE” w celu wyczyszczenia palnika.

W ten sam sposób naciśnij , a następnie w okresie wygaszania pojawi się komunikat:

Gdy temperatura pieca jest wystarczająco niska, wyświetlany jest komunikat „Do widzenia”.

Faza zapłonu, która trwa około 5 do 15 minut, jest niezbędna, aby opór doprowadził pelety do temperatury zapłonu (która zależy od pieca). Po trzecie, podczas tej fazy sprawdzany jest komin i pellet jest ładowany do paleniska. Kolejna faza zostanie zasygnalizowana wyświetleniem „Rozpal”. Stan ten utrzymuje się do momentu, gdy temperatura spalin nie przekroczy oczekiwanego progu.

Po zakończeniu fazy zapłonu konieczne jest odczekanie kilku minut w celu ustabilizowania płomienia. Faza ta jest sygnalizowana komunikatem „STABILIZACJA”, który kończy się po kilku minutach.

!!!UWAGA!!!

Podczas fazy wygaszania pieca i chłodzenia wymiennika, zwykle nie jest dozwolone ponowne włączenie grzałki aż do zakończenia operacji; stan ten jest sygnalizowany komunikatem „STOP”.

5.6 Zmienność mocy

W zależności od zapotrzebowania na ogrzewanie, ilość paliwa można regulować za pomocą przycisku + lub -. Przykład:

Naciśnij przycisk , aby zmienić ilość paliwa, a na wyświetlaczu pojawi się wybrana wartość mocy.

MINIMALNA MOC M4	**NISKA MOC M3**
ŚREDNIA MOC M2	**MAKSYMALNA MOC M1**

5.7 Sprawdź temperaturę

Naciśnięcie przycisku umożliwia sterowanie ustawioną temperaturą. R to temperatura pomieszczenia, S to temperatura dymu, P to temperatura zabezpieczenia.
Przykład:

Temperatura otoczenia wynosi 27°C lub °F.
Temperatura spalin wynosi 28°C lub °F.
Temperatura zabezpieczenia wynosi 30°C lub °F.

5.8 Wybór automatyczny i ręczny

Naciśnij przycisk , a pomarańczowa kontrolka wskaże On (Wł.) lub Off (Wył.). Jeśli kontrolka jest włączona, oznacza to, że wybrano program automatyczny. Jeśli nie, wybrany został program ręczny (patrz sekcja 5.21).

5.9 Ustawianie temperatury

Naciśnij przycisk , na ekranie zostanie wybrana i zmieniona temperatura.

5.10 Tryb ECO

Jeśli temperatura otoczenia przekracza żądaną temperaturę, piec wyłącza się automatycznie (Eco1) lub przełącza się na minimalną moc (Eco2) w celu oszczędzania energii.

Gdy temperatura otoczenia spadnie poniżej żądanej temperatury (3°C), urządzenie włączy się automatycznie lub powróci do poprzedniego poziomu mocy. Zobaczymy później, jak wybrać te dwie funkcje.

Naciśnij i przytrzymaj przycisk przez 3 sekundy, aby przejść do ustawień technicznych, naciskając przycisk kilkakrotnie, aby uzyskać dostęp do parametrów od M1 do M6.

5.11 Ustawianie prędkości wentylatora spalania i dmuchawy

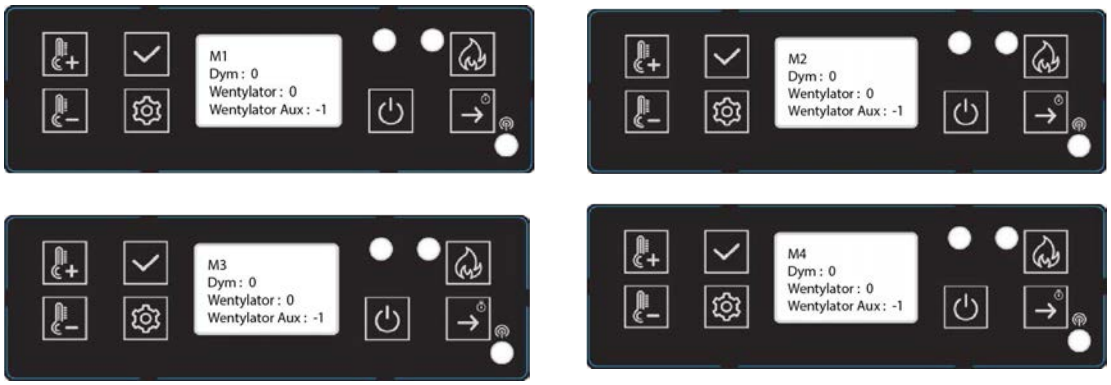

S = SMOKE (EXTRACTOR) F = FAN (BLOWER) Auxfan = Brak funkcji.

Naciśnij przycisk , aby przejść od „S 0” do „F0”, naciśnij przycisk , aby zmienić prędkość.

Obie wartości można ustawić w zakresie od 20 do -20. Zazwyczaj ustawieniem fabrycznym jest 0.
20 to wartość maksymalna, a -20 to wartość minimalna.
Naciśnij przycisk , aby zapisać zmienione parametry i przejść do M2, M3 i M4 w następujący sposób:

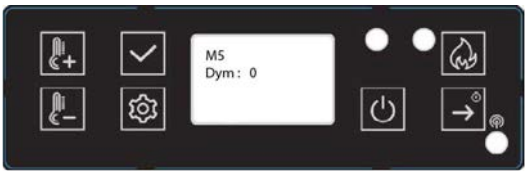

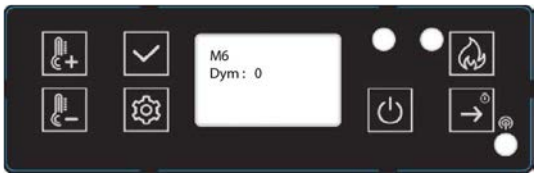

Po M4 jest to M5, wartość ta jest powiązana z prędkością wentylatora wyciągowego w kroku „Czyszczenie”. Zakres ustawień wynosi od 20 do -20, po M6 wartość ta jest powiązana z prędkością wentylatora odciągowego w fazie „Zasilanie”, »Zapłon« i kilka minut fazy »Stabilizacja«. Zakres ustawień również wynosi od 20 do -20.

Naciśnij i przytrzymaj przycisk przez 3 sekundy, a następnie naciśnij przycisk i wybierz ustawienie, a następnie naciśnij i przytrzymaj przycisk , aby wybrać czyszczenie, tryb ECO, jednostki, Beeb, podświetlenie, język, Ustawienie zegara, przywrócić ustawienia fabryczne i wersję kuchenki.

5.12 Ustawienie czyszczenia

„After X S, every X M „ oznacza czas czyszczenia podczas pracy. Naciśnij przycisk , aby dostosować. Przykład: Podczas: 20s co 60M. Oznacza to, że co 60 minut czyszczenie jest wykonywane w ciągu 20 sekund. Naciśnij przycisk , aby przejść do następnego menu.

5.13 Ustawienie trybu ECO

Naciśnij przycisk , aby wybrać ECO1 lub ECO2. Ustawieniem fabrycznym jest ECO2.

Naciśnięcie przycisku powoduje przejście do następującego menu:

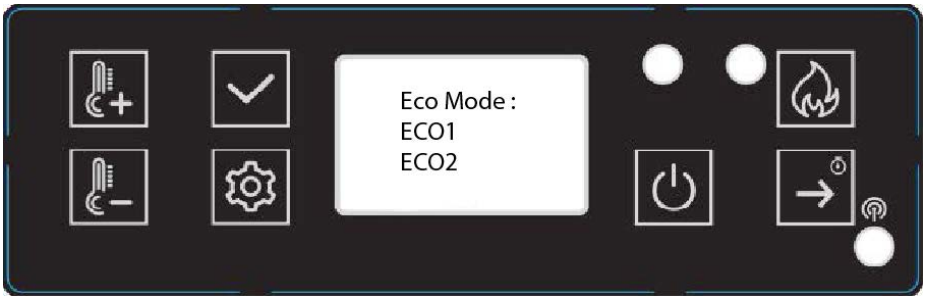

SANNOVER

5.14 Wybór jednostek

Naciśnij przycisk , aby wybrać jednostkę temperatury, a następnie naciśnij przycisk , aby przejść do następnego menu.

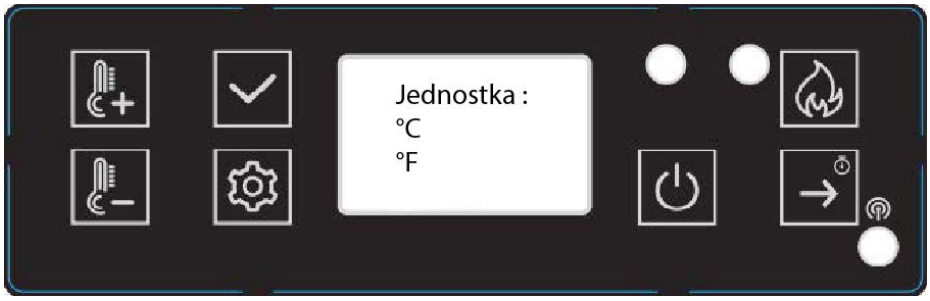

5.15 Ustawienie Beeb

Naciśnij przycisk , aby wybrać opcję beeb On lub Off, a następnie naciśnij przycisk , aby przejść do następnego menu:

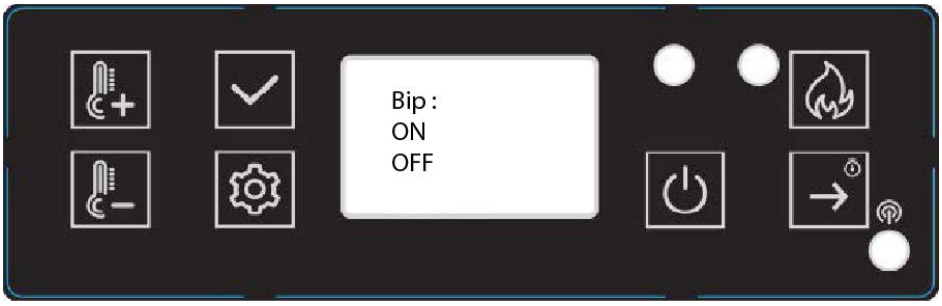

5.16 Ustawienie podświetlenia

Naciśnij przyciski , aby ustawić wartość. Po naciśnięciu przycisku można przejść do następnego menu:

5.17 Wybór języka

Naciśnij przyciski , aby wybrać język. Następnie naciśnij przycisk , aby przejść do następnego menu:

5.18 Ustawienie zegara

Naciśnij przyciski , aby wybrać dzień tygodnia.

Następnie naciśnij przycisk , aby wybrać godzinę. Naciśnij przyciski , aby zmienić godzinę.

Naciśnij przycisk , aby wybrać datę. Naciśnij przycisk , aby zmienić datę. Następnie naciśnij przycisk , aby przejść do następnego ustawienia.

5.19 Przywracanie ustawień fabrycznych

Naciśnij przycisk , aby wybrać przywrócenie ustawień fabrycznych. Tak: Potwierdza przywrócenie ustawień fabrycznych. Nie: Zachowuje zmodyfikowane wartości.

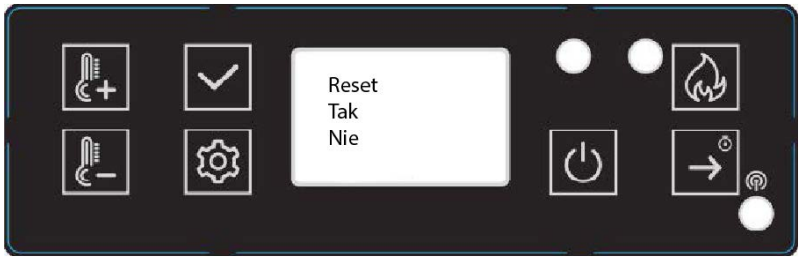

5.20 Wersja z kuchenką

Naciśnij przycisk , aby wyświetlić numer seryjny. Po naciśnięciu przycisku nastąpi powrót do menu głównego.

Oznacza to, że wersja wyświetlacza to MV20, a wersja płyty głównej to MV20.

5.21 Ustawienia programu

- Naciśnij i przytrzymaj przycisk , a następnie naciśnij przycisk , aby wybrać ustawienia programu.

Naciśnij przycisk , a na ekranie pojawi się następujący tekst.

Funkcja ta umożliwia zaprogramowanie urządzenia w trybie tygodniowym poprzez powiązanie włączania i wyłączania z wcześniej ustalonymi harmonogramami. Można zaplanować codzienne włączanie i wyłączanie na cały tydzień. Naciskając przycisk , można wybrać dzień tygodnia. Naciśnij przyciski .

Aby wybrać godziny, naciśnij przycisk w celu wybrania godziny włączenia lub wyłączenia. Najniższa oznacza wyłączenie, najwyższa oznacza włączenie.

5.22 Test

- Naciśnij i przytrzymaj przycisk przez 3 sekundy, a następnie naciśnij przycisk , aby wybrać elementy testu.

Naciśnij przycisk , aby wybrać test zapalnika, sprawdzając w ten sposób jego prawidłowe działanie.

Test zasilania w celu sprawdzenia, czy silnik ślimaka działa normalnie.

Test dymu w celu sprawdzenia, czy silnik dymu działa normalnie.

5.23 Bezpieczeństwo

BRAK ZASILANIA

Po odcięciu zasilania na wyświetlaczu pojawia się komunikat E7. W przypadku krótkiej przerwy w zasilaniu można ręcznie powrócić do „stabilizacji", usuwając komunikat E7 za pomocą przycisku „OK", ponownie uruchamiając piec i kontynuując naciskanie przycisku „ON" przez 3 sekundy.

W przypadku awarii zasilania może pojawić się niewielka ilość dymu. Zjawisko to nie trwa dłużej niż trzy do pięciu minut i nie stanowi zagrożenia dla bezpieczeństwa.

GNIAZDO ZASILANIA (zawiera główny bezpiecznik)

WYŁĄCZENIE ELEKTRYCZNE W PRZYPADKU PRZEPIĘCIA

Urządzenie jest zabezpieczone przed przepięciami za pomocą bezpiecznika głównego (z tyłu urządzenia).

Poniżej znajduje się lista głównych komponentów i ich funkcji.

ZAPALNIK

Piec wyposażony jest w automatyczny zapalnik, który rozpala paliwo, gdy piec znajduje się w trybie zasilania i zapłonu.

WYŁĄCZNIK CIŚNIENIOWY

Piecyk wyposażony jest w wyłącznik ciśnieniowy umieszczony za lewymi drzwiczkami, przymocowany do podstawy. Jeśli w komorze spalania wytworzy się podciśnienie spowodowane nieszczelnością,

otwarciem przednich drzwiczek, zablokowanym kanałem dymowym lub niedomkniętą szufladą na popiół (w niektórych modelach), wyłącznik ciśnieniowy wykryje to i przełączy piec w tryb wyłączenia, wyświetlając E5.

ŚLIMAK I SILNIK ŚLIMAKOWY

Silnik ślimaka obraca go z prędkością 2,4 obrotów na minutę, wciągając pelety do rury ślimaka. Pelety wpadają następnie do rury i do kominka. Silnik ślimaka jest sterowany przez panel sterowania.

CZUJNIK TEMPERATURY PRZEGRZANIA

Termostat bezpieczeństwa automatycznie wyłącza piec w przypadku przegrzania. Po ostygnięciu piec wyświetla E6. Kontynuacja lub nie operacji ogrzewania zależy od pozostałego żaru w palenisku. Po usunięciu kodu błędu za pomocą przycisku „OK”, jeśli piec nie włączy się ponownie po przywróceniu dopływu paliwa, wykonywany jest program zakończenia pracy (czyszczenie, faza opóźnienia). Należy ponownie włączyć piec zgodnie z ustawionym trybem.

UWAGA: W przypadku przegrzania należy przeprowadzić konserwację lub czyszczenie.

FUNKCJA SONDY TEMPERATURY

Jeśli kuchenka schłodzi się poniżej minimalnej temperatury, wyłączy się. To zatrzymanie może również wystąpić, jeśli nagrzewanie wstępne jest zbyt wolne.

6. CZYSZCZENIE I KONSERWACJA

UWAGA: Prace przy kuchence należy wykonywać wyłącznie po wyjęciu wtyczki z gniazdka.

Podczas montażu nie należy wrzucać przedmiotów (śrub itp.) do zbiornika paliwa, ponieważ mogą one zablokować śrubę ślimakową i uszkodzić kuchenkę.

Kuchenka musi być wyłączona i ostudzona przed jakąkolwiek interwencją.

Jeśli urządzenie nie zostanie wyczyszczone, spalanie będzie słabe, a gwarancja na piec zostanie unieważniona.

Częstotliwość, z jaką należy czyścić piec, a także częstotliwość konserwacji zależą od używanego paliwa. Wysoka wilgotność, popiół, kurz i wióry mogą ponad dwukrotnie wydłużyć niezbędne okresy konserwacji. Przypominamy, że jako paliwa należy używać wyłącznie sprawdzonego i zalecanego pelletu drzewnego.

Uchwyt do obsługi

Twój nowy piec na pellet posiada uchwyt do otwierania i zamykania drzwiczek kominka. Uchwyt ten służy do:

- Wyczyść palenisko: usuń wszelkie pozostałości spalania.

Wykorzystanie pelletu jako nawozu

Mineralne pozostałości drewna (około 1 do 2%) pozostają w komorze spalania w postaci popiołu. Popiół ten jest produktem naturalnym i stanowi doskonały nawóz dla wszystkich roślin w ogrodzie. Popiół ten musi jednak najpierw dojrzeć i „zgasnąć”.

OSTRZEŻENIE: Żar może być ukryty w popiele - opróżniaj go wyłącznie do metalowych pojemników.

6.1 Czyszczenie paleniska

Ostrzeżenie: Kocioł należy czyścić codziennie.

Upewnij się, że popiół lub żużel nie blokują otworów doprowadzających powietrze. Kocioł można łatwo wyczyścić wewnątrz pieca. Po wyjęciu paleniska obszar pod nim można wyczyścić za pomocą odkurzacza.

Jeśli piec jest ogrzewany w sposób ciągły, należy go wyłączyć dwa razy w ciągu 24 godzin w celu wyczyszczenia paleniska (ryzyko ciągu wstecznego).

Uwaga: Tylko gdy jest zimno, gdy żar jest wygaszony!
Sprawdź, czy kocioł jest prawidłowo ustawiony.

6.2 Czyszczenie szyby drzwiczek

Najlepszym sposobem czyszczenia szyby drzwiczek jest użycie wilgotnej szmatki z niewielką ilością popiołu z komory spalania. Uporczywe zabrudzenia można usunąć za pomocą specjalnego środka czyszczącego, który można uzyskać od wyspecjalizowanego sprzedawcy.

6.3 Czyszczenie wymiennika ciepła

Czyszczenie przewodów kominowych należy przeprowadzać co najmniej raz w roku. Spalanie pelletu o wysokiej zawartości popiołu może wymagać częstszego czyszczenia. Przewody te należy czyścić wyłącznie, gdy piec i popiół są zimne. Nie zasysać żarzącego się żaru! Z każdej strony pieca znajdują się dwie pokrywy dostępu (patrz rysunek poniżej), które można zdjąć odkręcając dwie śruby z łbem walcowym 5/32”. Włóż szczotkę do czyszczenia do otworów, aby usunąć nagromadzony popiół i użyj odkurzacza, aby go usunąć. Po zakończeniu czyszczenia należy ponownie zamontować pokrywy. Dwa inne dostępy znajdują się za szufladą na popiół.
Wyjmij szufladę na popiół (patrz poprzednia strona) i poluzuj dwie śruby z łbem walcowym 5/32 oznaczone jako D na poniższym rysunku. Obróć pokrywy nad otworami dostępu i użyj szczotki i odkurzacza, aby wyczyścić popiół. Obróć pokrywy nad otworami i dokręć śruby. Widok z przodu wnęki szuflady na popiół z wyjętą szufladą na popiół.

6.4 Jak czyścić kuchenkę

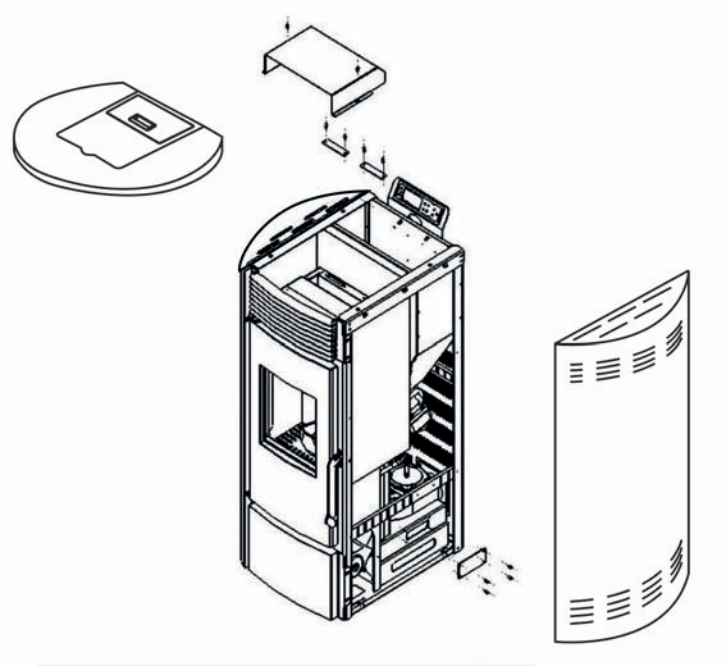

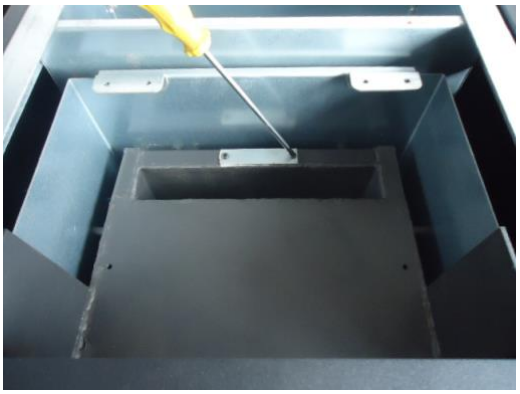

6.5 Czyszczenie wentylatora powietrza

Aby wyczyścić wentylator powietrza, należy odłączyć przewód zasilający kuchenki od gniazdka elektrycznego. Zdjąć panele boczne i panel tylny (dla wszystkich modeli). Za pomocą odkurzacza można usunąć kurz nagromadzony na wirniku dmuchawy lub wewnątrz kanału dmuchawy. Podczas czyszczenia należy uważać, aby nie uszkodzić turbiny dmuchawy.

6.6 Czyszczenie przewodu wentylacyjnego

Sadza i popiół lotny: Utylizacja

Produkty spalania zawierają małe cząstki popiołu lotnego, które gromadzą się w systemie odprowadzania spalin i ograniczają przepływ gazów spalinowych. Niekompletne spalanie, takie jak występujące podczas uruchamiania, zatrzymywania lub nieprawidłowego działania nagrzewnicy, powoduje powstawanie sadzy, która gromadzi się w układzie odprowadzania spalin. Należy go sprawdzać co najmniej raz w roku, aby określić, czy konieczne jest jego czyszczenie. W razie potrzeby wyczyść przewód.

Wymagany harmonogram czyszczenia w zależności od liczby spalonych worków:
Kocioł = 10 worków
Popielnik = 50 worków
Wyciąg = 100 worków
Wentylator = 100 worków

UWAGA: Harmonogram czyszczenia różni się w zależności od jakości używanego pelletu. I spalanej ilości. Pellet o wysokiej zawartości popiołu wymaga częstszego czyszczenia.

7. ROZWIĄZYWANIE PROBLEMÓW

7.1 Jak wymienić świecę zapłonową i układ ślimakowy

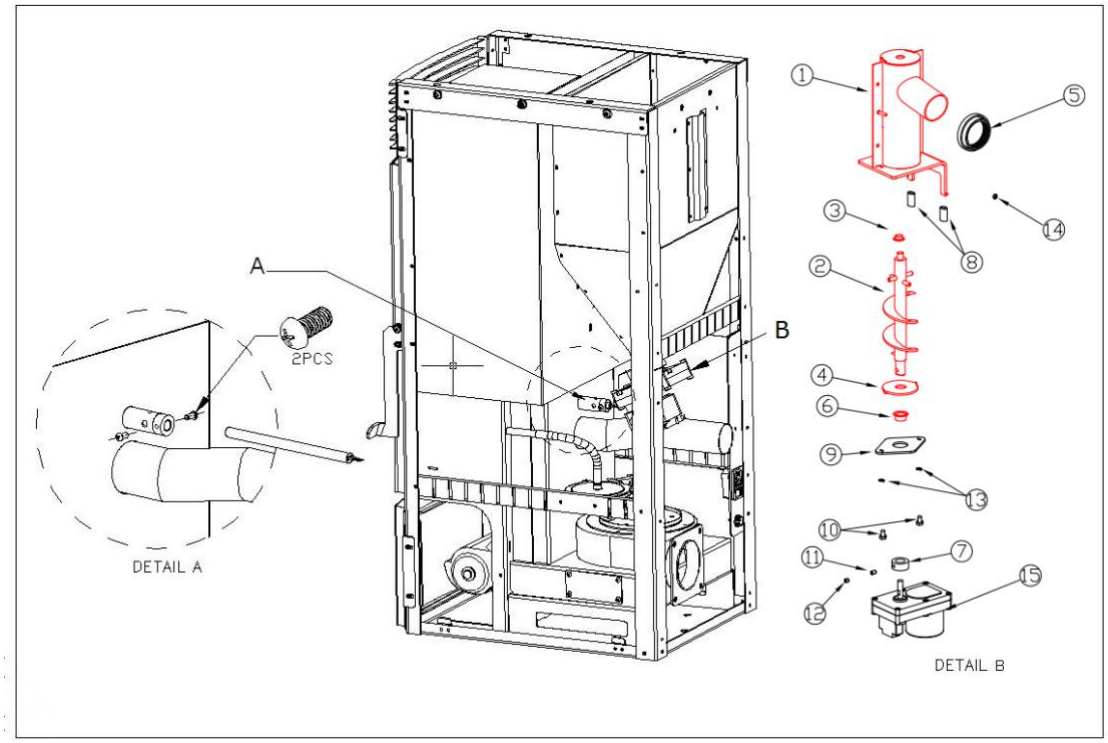

7.2 Jak wymienić wentylator powietrza

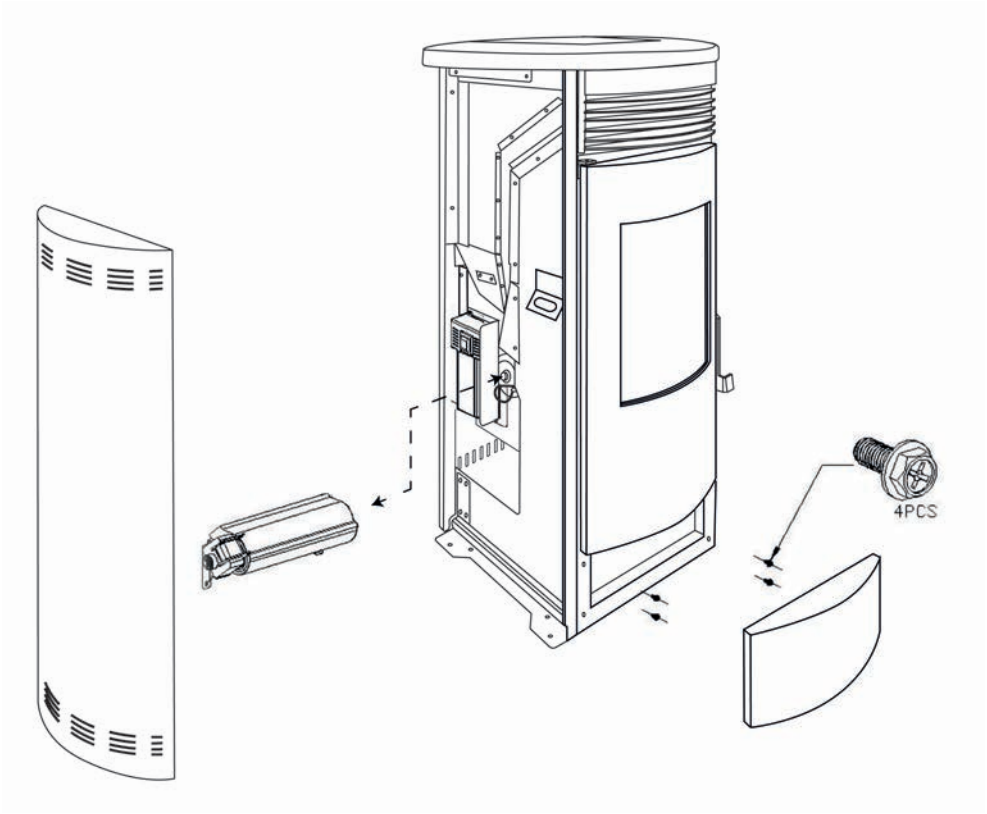

7.3 Jak wymienić wentylator spalin

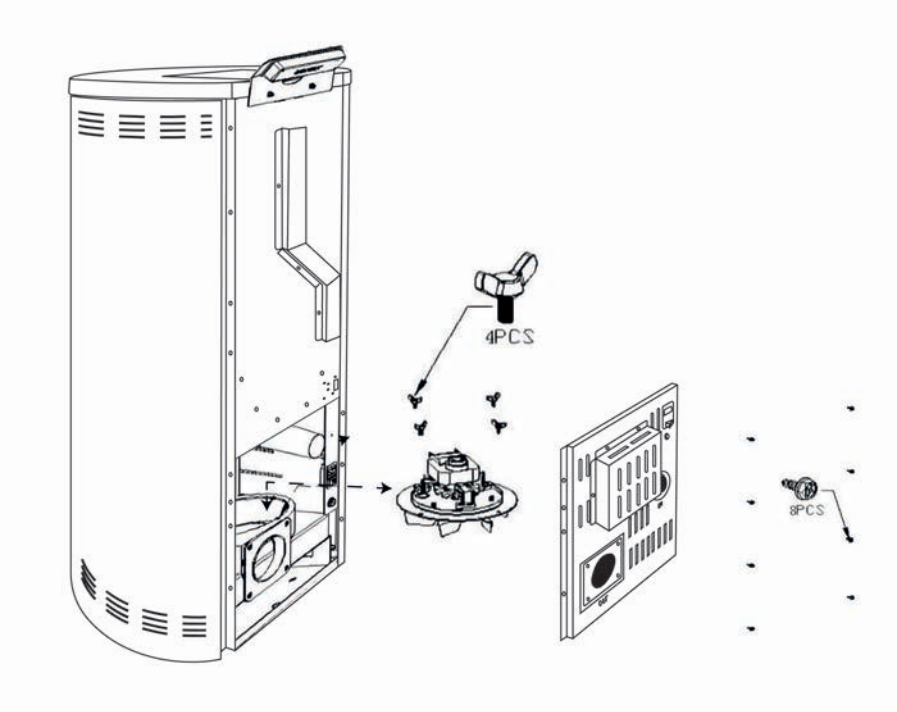

SANNOVER

7.4 Błędy i rozwiązania

Poniżej przedstawiono ogólne problemy, możliwe przyczyny i rozwiązania. Po rozwiązaniu problemów należy ponownie uruchomić kuchenkę:

KODY BŁĘDÓW	PRZYCZYNA	ROZWIĄZANIE
E1	Temperatura spalin jest niższa niż 40-45°C, działanie zostało przerwane, a ogień został zatrzymany.	1. Sprawdź, czy w zbiorniku znajduje się granulat. 2. Sprawdź, czy silnik ślimaka nie jest uszkodzony i czy jest w stanie napełnić kominek paliwem.
E2	Nie udało się włączyć.	1. Sprawdzić, czy w palenisku nie ma popiołu. 2. Sprawdź, czy ruszt jest prawidłowo umieszczony w uchwycie i czy zapalnik nie jest zablokowany. 3. Sprawdź, czy sonda dymu znajdująca się obok wentylatora spalania nie jest uszkodzona. 4. Sprawdź zapalnik.
E42	Wykryto słabą próżnię (znajduje się za lewymi drzwiami, przymocowana do podstawy).	1. Sprawdź, czy drzwiczki i szuflada na popiół zostały prawidłowo zamknięte. 2. Sprawdź, czy nic nie blokuje kanału wylotowego. 3. Sprawdź, czy wentylator spalania działa.
E6	Usterka czujnika wysokiej temperatury (znajdującego się pod zbiornikiem na pelet).	1. Sprawdź, czy czujnik nie jest uszkodzony. 2. Temperatura czujnika jest zbyt wysoka. Kuchenka nie działa prawidłowo. Skontaktować się z działem obsługi klienta.
E7	Awaria zasilania.	Naciśnij przycisk zatwierdzania, aby usunąć kod błędu. Następnie uruchom ponownie kuchenkę.
E9	Brak granulek w zbiorniku.	1. Napełnij zbiornik granulatem.
E20	Błąd czujnika wydechu.	Wymień czujnik.
ESC1	Zwarcie sondy temperatury #1.	1. Sprawdź kabel i połączenie. 2. Skontaktuj się z działem pomocy technicznej.
ESO1	Cięcie sondy temperatury #1.	1. Sprawdź kabel i połączenie. 2. Skontaktuj się z działem pomocy technicznej.
ESC2	Zwarcie sondy temperatury #2.	1. Sprawdź kabel i połączenie. 2. Skontaktuj się z działem pomocy technicznej.
ESO2	Cięcie sondy temperatury #2.	1. Sprawdź kabel i połączenie. 2. Skontaktuj się z działem pomocy technicznej.
ESC3	Zwarcie sondy temperatury #3.	1. Sprawdź kabel i połączenie. 2. Skontaktuj się z działem pomocy technicznej.
ESO3	Cięcie sondy temperatury #3.	1. Sprawdź kabel i połączenie. 2. Skontaktuj się z działem pomocy technicznej.

7.5 Objaw i rozwiązanie

SYMPTOM	PRZYCZYNA	ROZWIĄZANIE
Kuchenka nie włącza się.	Wyłącznik zasilania wyłączony.	Włącz przełącznik.
	Przewód zasilający odłączony.	Mocno dociśnij przewód zasilający do urządzenia.
	Bezpiecznik.	Wymień bezpiecznik.
Dmuchawa nie włącza się. Wentylator nie włącza się podczas cyklu czyszczenia.	To normalne.	Nie ma problemu; wentylator nie włącza się przed cyklem stabilizacji.
Wentylator nie włącza się podczas cyklu stabilizacji.	Brak zasilania.	Sprawdź zasilanie i połączenia.
	Regulacja nie jest podłączona elektrycznie.	Upewnij się, że wszystkie złącza sterowania są podłączone.
	Sonda dymu.	Wymień sondę dymu.
Podczas pracy, w tym podczas fazy rozpalania, ślimak nie napełnia kominka peletami.	Brak granulek w zbiorniku.	Napełnij zbiornik granulatem.
	Silnik śruby lub śruby zablokowane.	1. Odłącz urządzenie, aby nie uruchomiło się nagle, a następnie odblokuj śrubę. 2. Sprawdź, czy ślimak nie jest zablokowany. Jeśli tak jest, należy usunąć przyczynę blokady. 3. Sprawdź, czy śruba jest dobrze przymocowana do silnika.
Zbyt dużo paliwa w kominku. Paliwo nie może zostać całkowicie spalone.	Prędkość zasilania jest większa, niż może obsłużyć spalanie.	1. Zwiększyć prędkość wentylatora spalania lub zmniejszyć moc zasilania.
W kominku nie ma wystarczającej ilości paliwa.	Prędkość zasilania jest zbyt niska, aby utrzymać tempo spalania.	1. Zmniejszyć prędkość wentylatora lub szybkość spalania.
Po rozpaleniu ognia piec wyłącza się 15 minut później.	W zbiorniku na pelety brakuje paliwa.	Sprawdź, czy zbiornik na pellet zawiera wystarczającą ilość paliwa.
	Śruba nie działa.	1. Odłącz urządzenie, aby nie uruchomiło się nagle, a następnie odblokuj śrubę ślimakową. 2. Sprawdź, czy śruba ślimakowa nie jest zablokowana. Jeśli tak jest, należy usunąć przyczynę blokady. 3. Sprawdź, czy śruba ślimakowa jest dobrze przymocowana do silnika i czy jest stabilnie zamocowana.

Pomarańczowy płomień, nagromadzenie pelletu w kominku, brudna szyba.	Niewystarczająca ilość powietrza dla prawidłowego spalania.	1. Sprawdź, czy otwór wlotu powietrza z przodu jest otwarty. 2. Sprawdź, czy połączenia drzwi i okien są nienaruszone. 3. Sprawdź, czy kanały wlotu powietrza i odprowadzania spalin nie są zablokowane. 4. Zwiększyć wlot powietrza. 5. Zwiększyć prędkość wentylatora, aby zwiększyć dopływ powietrza. 6. Skontaktować się z działem pomocy technicznej.
Ogień gaśnie, a zasilanie przestaje działać.	Brak granulek w zbiorniku.	Dodaj granulki.
	Śruba jest zablokowana lub silnik śruby jest odłączony.	1. Odłącz urządzenie, aby nie uruchomiło się nagle, a następnie odblokuj śrubę. 2. Sprawdź, czy śruba ślimakowa nie jest zablokowana. Jeśli jest zablokowany, usuń przyczynę blokady. 3. Sprawdź, czy śruba mocująca ślimak do silnika jest dobrze zamocowana.
	Zadziałał czujnik dymu.	Sprawdź, czy sonda jest podłączona. Wymień sondę.
Ogień gaśnie, a elektryczność jest wyłączona.	Żądana temperatura została osiągnięta.	Jest to normalne zachowanie w trybie „ECO”. Piec włączy się automatycznie, gdy tylko temperatura w pomieszczeniu spadnie poniżej temperatury, którą piec ma utrzymywać.
Piec nie wytwarza wystarczającej ilości wystarczająco gorącego powietrza.	Za mało paliwa.	Używaj standardowych granulek.
	Wentylator powietrza jest ustawiony zbyt wolno lub jest uszkodzony.	1. Jeśli wentylator jest uszkodzony, należy go wymienić. 2. Kontrola regulacji.
	Rury wymiennika ciepła lub przewód kominowy są zabrudzone.	Wyczyść rury wymiennika ciepła lub przewód kominowy.

8. SCHEMAT ELEKTRYCZNY

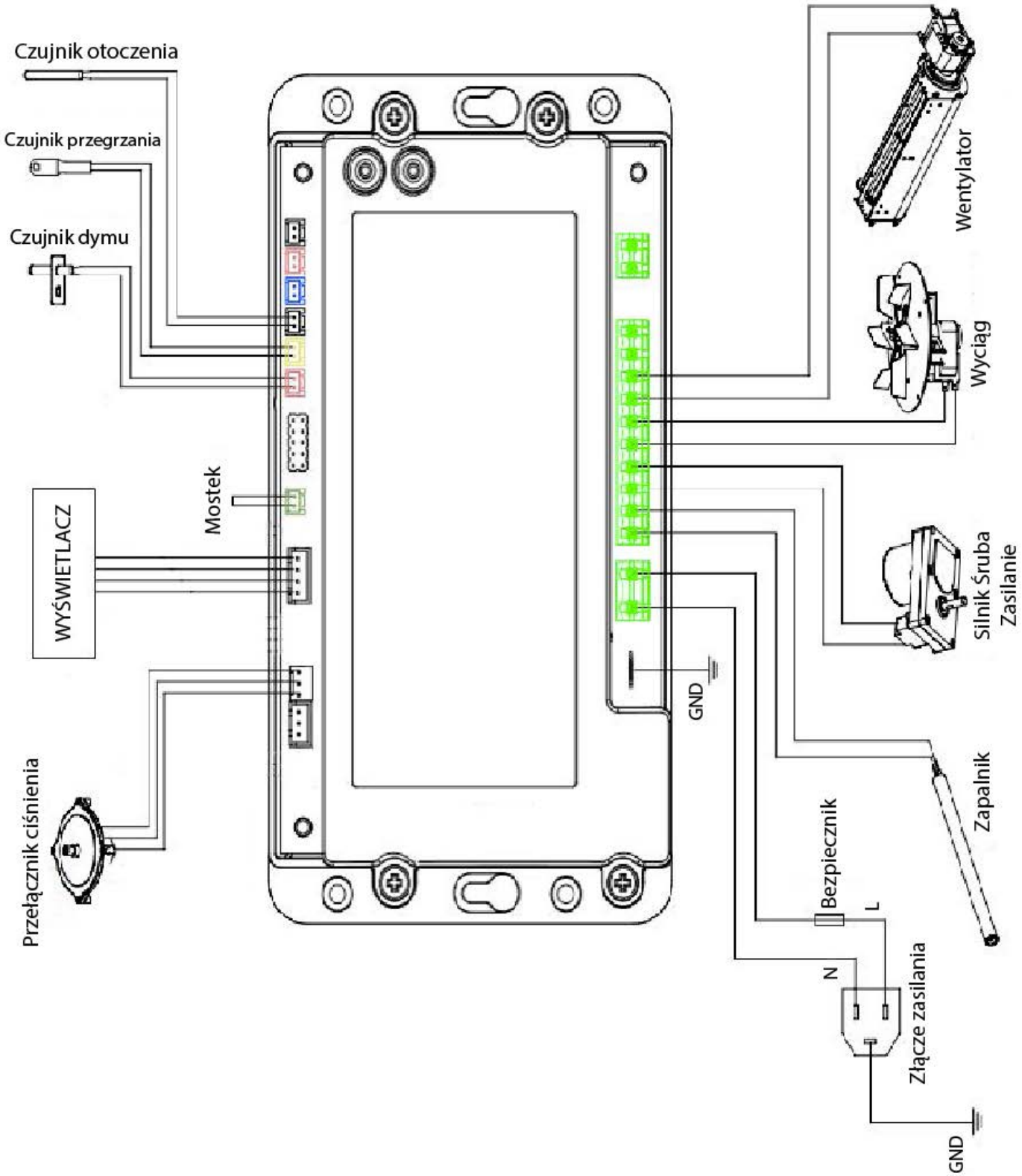

SANNOVER

CZ

SANNOVER

FLAVIA

PELETOVÁ KAMNA

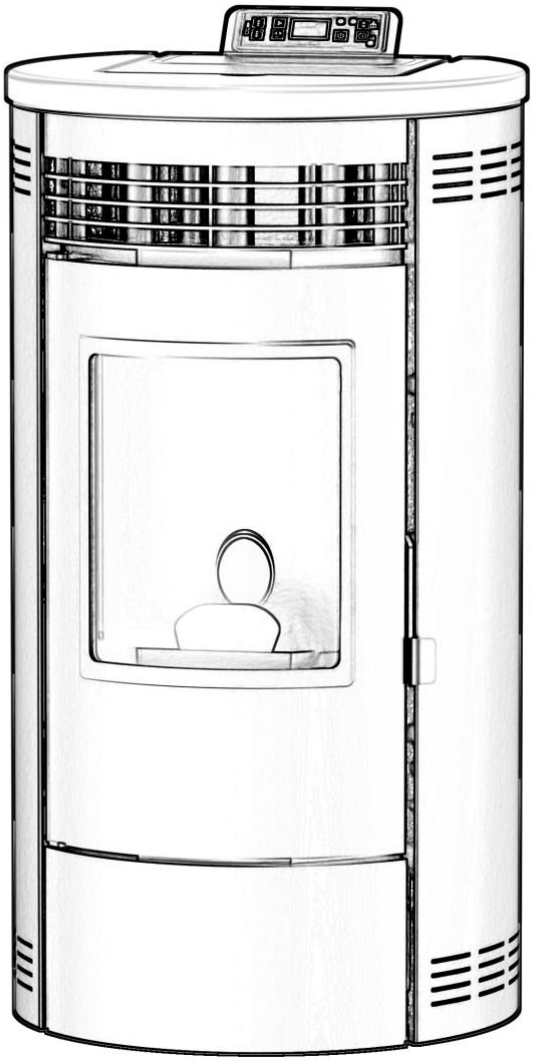

SANNOVER

Tyto pokyny uschovejte pro budoucí použití.
Před instalací a použitím tohoto peletového kamna si přečtěte celý tento návod.
Nedodržení těchto pokynů může vést k poškození majetku nebo zranění osob.

Uložte si tyto pokyny!

Instalátor: tento manuál musí zůstat u zařízení!

SOUHRN

1. Palivo
2. Technické údaje
3. Rozložený pohled
4. Instalace peletového kamna
5. Uvedení do provozu
6. Čištění a údržba
7. Řešení problémů
8. Elektrická schéma

1. PALIVO

Peletky se vyrábějí z dřevního odpadu z pil a truhlářských dílen a z zbytků lesních prací. Tyto „výchozí suroviny“ se drtí, suší a lisují do „palivových“ peletek bez použití jakýchkoli pojiv.

1.1 Specifikace pro vysoce kvalitní pelety

Výhřevnost: 5,3 kWh/kg
Hustota: 700 kg/m3
Vlhkost: max. 8 % hmotnosti
Obsah popela: max. 1 % hmotnosti
Průměr: 5 - 6,5 mm
Délka: max. 30 mm
Složení: 100 % neošetřené dřevo bez přidaných pojiv (podíl kůry max. 5 %).
Balení: V ekologicky neutrálních nebo biologicky rozložitelných plastových pytlích nebo v papírových pytlích.

Požádejte svého prodejce peletových kamen o dodání testovaných paliv a seznamu kontrolovaných výrobců paliv. Použití nekvalitního nebo zakázaného paliva má negativní vliv na fungování peletových kamen a může vést ke zrušení záruky a odpovědnosti výrobce. Dodržujte právní předpisy týkající se spalování odpadů. Spalujte pouze testovaná pelety.

1.2 Skladování pelet

Aby bylo zajištěno bezproblémové spalování dřevěných pelet, je nutné palivo skladovat v suchu.

Tento přístroj není určen k použití osobami (včetně dětí) s omezenými fyzickými, smyslovými nebo mentálními schopnostmi nebo osobami bez zkušeností a znalostí, pokud nejsou pod dohledem osoby odpovědné za jejich bezpečnost nebo pokud jim nebyla poskytnuta instrukce k používání přístroje. Děti musí být pod dohledem, aby se zajistilo, že si se zařízením nehrají.

2. TECHNICKÉ ÚDAJE

Peletová kamna mají pokročilou konstrukci a jsou vybavena samostatným přívodem čerstvého vzduchu a ventilačním systémem. Technologie spalování s podtlakem zajišťuje vysokou účinnost a malé množství popela při spalování. V případě špatného spalování nebo nedostatku paliva se kamna automaticky vypnou. Mezi jejich výhody patří rychlé vytápění a nízké náklady na palivo.

Model	Flavia 10	Flavia 15
Rozměry (Š*V*H) mm	510*940*465	580*1070*540
Rozměry exportního kartonu (mm)	560*1085*520	620*1200*580
Čistá/hrubá hmotnost kg	90/100	105/115
Příkon kW	11.6 kW	15 kW
Jmenovitý výkon kW	10.3 kW	13 kW
Účinnost	88.8%	≥ 90%
Na plochu m^2	60-90	90-120
Objem nádrže kg	13	18
Spotřeba v automatickém režimu (min./max.)	8/16 kg/H	7-14 kg/H
Spotřeba pelet (min./max.)	0.8/1.8 kg/H	1.3/2.6 kg/H
Napětí a frekvence	230/50 V/Hz	230/50 V/Hz
Spotřeba elektrické energie	100-400 W/H	100-400 W/H
Vstup vzduchu/výstup kouře	50-80 mm	50-80 mm

3. ROZLOŽENÝ POHLED

Kamna se skládají z následujících částí:

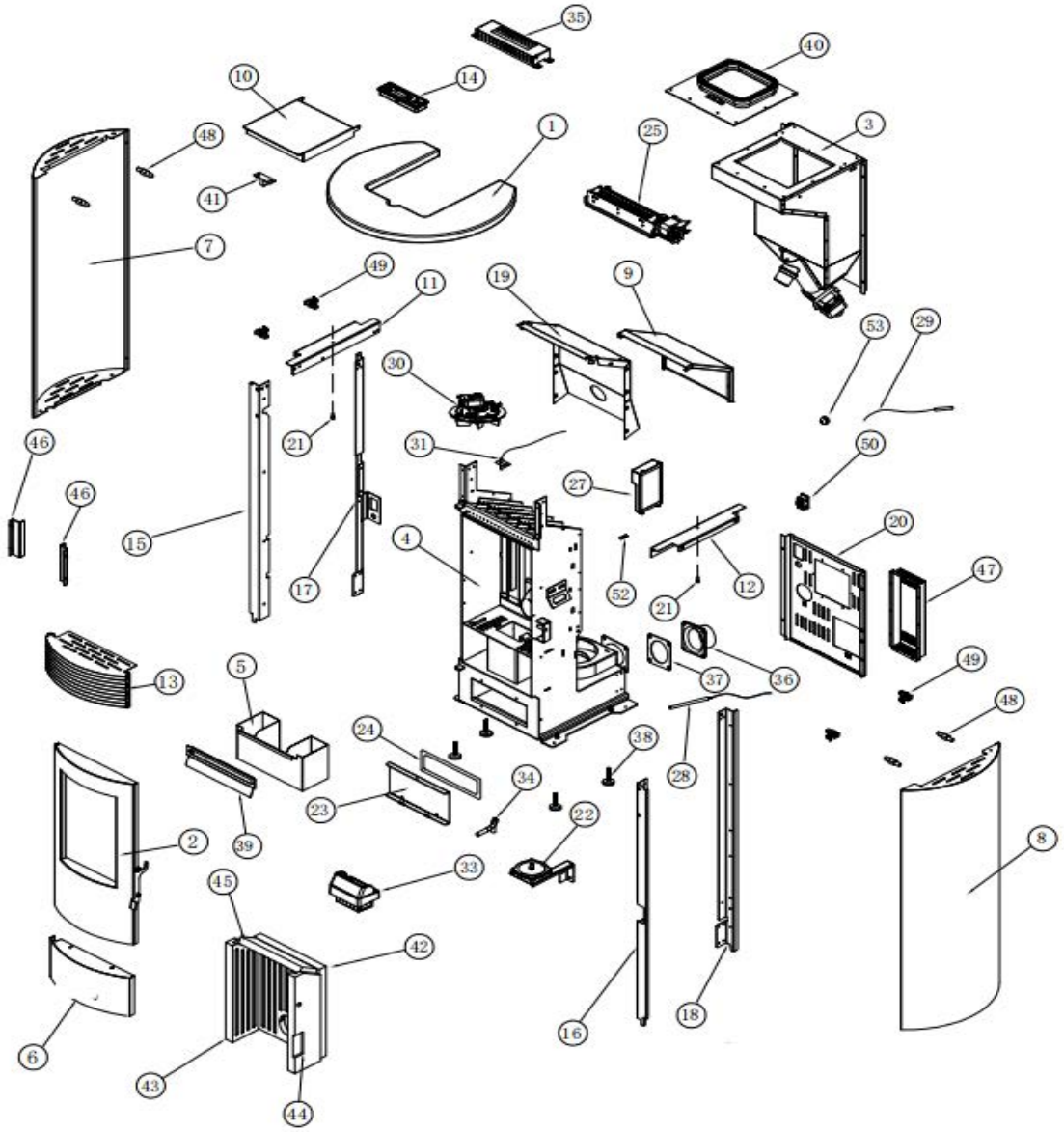

1. Horní kryt
2. Dveře
3. Zásobník na pelety
4. Spalovací komora
5. Zásuvka na popel
6. Spodní kryt
7. Levá strana
8. Pravá strana
9. Kryt spalovací komory
10. Kryt nádrže
11. Levá podpora
12. Pravá podpěra
13. Horní přední kryt
14. Obrazovka

SANNOVER

15-18. Sloupek

19. Větrolam

20. Zadní panel

21. Šroub

22. Tlakový spínač

23. Čisticí kryt

24. Těsnicí opletení

25. Ventilátor

27. Hlavní deska

28. Zapalovač

29. Snímač okolní teploty

30. Odtah kouře

31. Sonda kouře

33. Rošt

34. Připojení tlakového spínače

35. Držák obrazovky

36. Připojení sondy kouře

37. Plochá těsnění

38. Noha

39. Skleněná deska

40. Těsnění nádrže

41. Tlumič dveří

42-45. Vermikulitová deska

46. Pevný plech

47. Zadní deska

48. Spona

49. Pružina

50. Konektor zásuvky

52. Štítek „zem“

53. Gumový tlumič

Topné zařízení se skládá hlavně z následujících součástí:

1. Hořák,
2. Odsavač kouře,
3. Ventilátor a šroub pro přívod vzduchu.

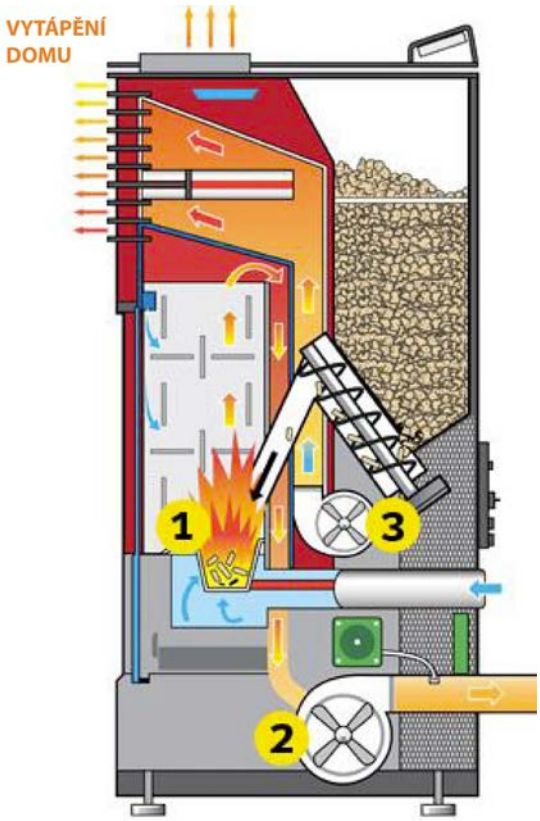

Zde je seznam hlavních komponentů a jejich funkcí:

3.1 Zapalovač (zapalovací svíčka)

Kamna jsou vybavena automatickým elektrickým zapalovačem pro zapálení paliva, když jsou kamna v režimu pouze zapalování. Zapalovač zůstává pod napětím během prvních osmi minut zapalovací sekvence.

3.2 Tlakový spínač

Kamna jsou vybavena bezpečnostním podtlakovým spínačem (tlakovým spínačem) umístěným za dvířky vlevo, upevněným k základně. Pokud v topeništi vznikne podtlak v důsledku úniku, otevření předních dvířek, ucpaného kouřovodu nebo špatně uzavřeného popelníku, tlakový spínač to zaznamená a kamna vypne.

3.3 Podávací šnek a jeho motor

Motor šneku s 2,4 otáčkami za minutu otáčí šnekem a dopravuje pelety do trubky. Pelety pak padají do trubky a do topeniště. Šnek je řízen ovládacím panelem prostřednictvím hlavní desky.

3.4 Snímač přehřátí

Tento bezpečnostní snímač je instalován na dně zásobníku (nádrže) a vypne topení, pokud zaznamená nadměrnou teplotu (70 stupňů).

3.5 Termostat ventilátoru okolního vzduchu

Tento termostat je instalován na ventilační trubce a spouští ventilátor okolního vzduchu, když teplota topení přesáhne 40 stupňů.

4. INSTALACE PELETOVÉHO KAMNA

Při instalaci zařízení je nutné dodržovat všechny národní a místní předpisy a evropské normy.

Před instalací kamen do místnosti vyberte vhodný výkon, aby bylo možné místnost vytopit. Oblast vytápění kamen zkontrolujte v kapitole o technických údajích kamen.

SESTAVTE KAMNA PŘED INSTALACÍ	
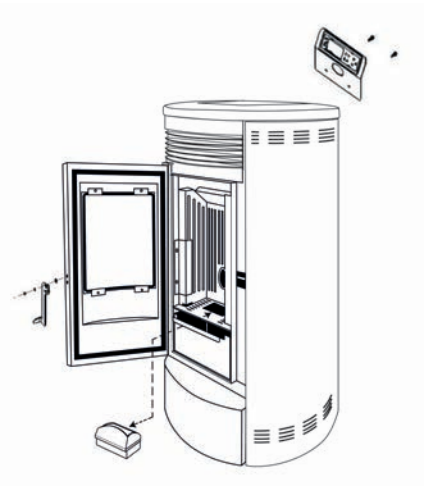	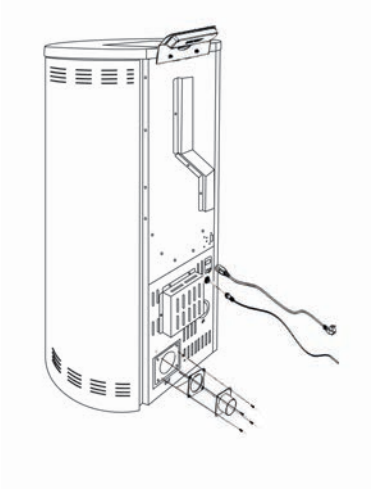

4.1 Obecné informace

Kamna musí být připojena k komínu schválenému pro spalování pevných paliv.
Komín musí mít průměr nejméně 80 mm.
Systém odvodu spalin je založen na podtlaku v topeništi a mírném přetlaku na výstupu spalin. Je proto důležité, aby bylo připojení k systému odvodu spalin správně nainstalováno a utěsněno.

Používejte pouze tepelně odolné těsnicí materiály, jako jsou odpovídající těsnicí pásky, tepelně odolný silikon a minerální vlna.
Montážní práce smí provádět pouze autorizovaný technický personál.

Dále musíte dbát na to, aby kouřovod nepřesahoval volný průřez komína.

POZNÁMKA: Dodržujte pravidla platná ve vaší oblasti. Další informace získáte od svého instalačního technika.

4.2 Důležité

Dbejte na to, aby kouřovod nebyl příliš dlouhý.
Vyhněte se přílišnému ohýbání potrubí pro odvod spalin do komína (viz platné předpisy a nikdy nepřekračujte úhel 180° mezi výstupem z kamen a komínem!!!). Pokud nemůžete provést přímé připojení ke komínu, použijte pokud možno spojovací kus s čisticí klapkou.

4.3 Příklad instalace peletové kamny

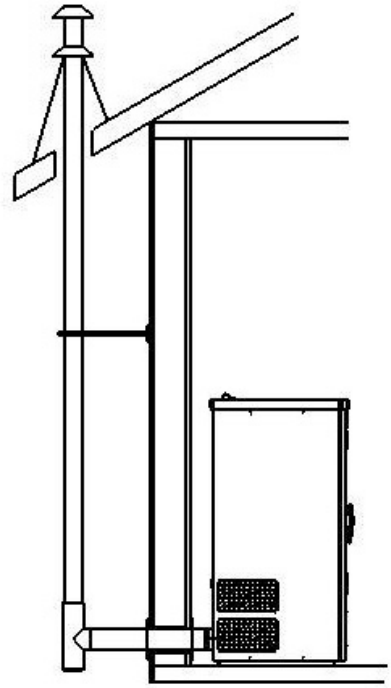

4.4 Ochrana půdy

U hořlavých podlah (dřevo, koberec atd.) je nutná podložka ze skla, ocelového plechu nebo keramiky.

4.5 Bezpečnostní vzdálenosti

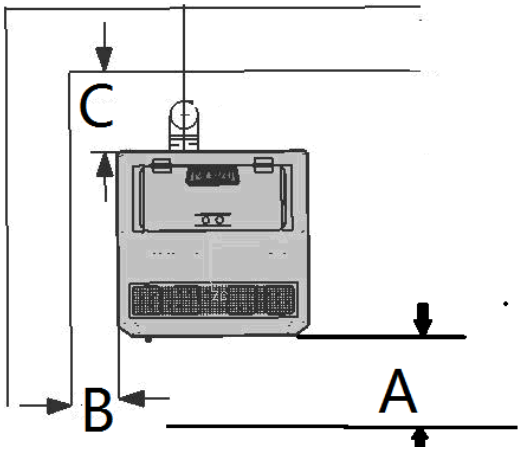

(Měření provedena z vnější strany kamna)

Od nehořlavých předmětů:
A > 400 mm B > 100 mm C > 100 mm
Hořlavé předměty a nosné stěny z železobetonu
A > 800 mm B > 200 mm C > 200 mm

4.6 Elektrické připojení

Kamna jsou dodávána s připojovacím kabelem o délce přibližně 2 m, který je vybaven zástrčkou. Kabel musí být připojen k elektrické síti 230 V, 50 Hz. Průměrná spotřeba elektrické energie je při provozu přibližně 100 W. Během automatického zapalování (trvání 10 minut) je spotřeba přibližně 350 W. Připojovací kabel musí být položen tak, aby se nedotýkal horkých nebo ostrých vnějších povrchů kamen.

4.7 Vstup vzduchu

Každý spalovací proces vyžaduje kyslík nebo vzduch. Spalovací vzduch se obvykle odebírá z obytného prostoru. U jednotlivých kamen musí být vzduch odebraný z obytného prostoru znovu přiváděn. V moderních domech jsou okna a dveře velmi těsné, což znamená, že vzduch se nevrací v dostatečném množství. Tato situace se stává problematickou v případě dodatečného větrání v domě (například v kuchyni nebo na toaletách). Sání spalovacího vzduchu se provádí pomocí ventilátoru spalin. K odstranění tohoto problému je nutné zajistit vysoké a nízké přívody vzduchu. Hluk spalovacího vzduchu a odsávání, který tím vzniká, je normální provozní hluk, který se může vyskytovat v různé intenzitě v závislosti na tahu komína, účinnosti nebo znečištění spalovací komory.

4.8 Externí přívod spalovacího vzduchu

- Je třeba použít ocelové nebo flexibilní hliníkové trubky.
- Minimální průměr 5 cm/2 palce.
- U delších spojů je třeba průměr po každém 1 m zvětšit přibližně o 10 cm.
- Celková délka trubky nesmí přesáhnout přibližně 4 m, aby byl zajištěn dostatečný přívod vzduchu a aby trubka neměla příliš mnoho ohybů.

Pokud jedna nebo více z těchto podmínek není splněna, dojde obvykle k špatnému spalování v kamnech a podtlaku v bytě.
Pro zajištění trvalého větrání doporučujeme nainstalovat do stěny v blízkosti kamen horní a dolní ventilační mřížku. Kromě toho je možné spalovací vzduch odvádět přímo z venku nebo z jiné dobře větrané místnosti (např. ze sklepa).

5. UVEDENÍ DO PROVOZU

Při používání zařízení je nutné dodržovat všechny národní a místní předpisy a evropské normy.
Pozor: Když je kamna v provozu, nedotýkejte se přední strany. Je velmi horká!

Poznámka: Při prvním použití může dojít k odpaření barvy. Může se proto uvolnit nepříjemný zápach. Otevřete okna a dveře, aby zápach vyvětral.

Poznámka: Pokud je nová kamna používána poprvé, je nutné před použitím nasypat do ohniště hrst dřevěných pelet.

Poznámka: Před každým zapálením kamna udržujte ohniště a jeho spodní část, popelník, v čistotě!

Vložte dřevěné pelety do zásobníku a zapojte zařízení do elektrické sítě. Rozsvítí se kontrolka On/Off (což znamená, že zařízení je pod napětím). Zařízení používejte v souladu s pokyny v části „Spuštění a provoz“.

5.1 Průvodce spuštěním a používáním

Kachle používejte následujícím způsobem (viz obrázek konstrukce kachlí a obrázek elektrického ovládání): zkontrolujte ohniště, mřížku na pelety a popelník a nastavte je do správné polohy.

5.2 Návod k použití

1. Zapojte napájecí kabel do zásuvky na zadní straně kamna a stiskněte červený přepínač ON/OFF umístěný nad ním.

Kamna se úspěšně zapnula.

Konektor napájení + vypínač ON/OFF

Poznámka: Aby se kamna nemohla zapnout, vypněte červený vypínač umístěný v dolní části zadní strany kamen.

2. Ujistěte se, že těsnění popelníku a dvířek je v dobrém stavu. Popelník a dvířka dobře uzavřete a zkontrolujte, zda jsou všechny boční panely správně nainstalovány.

Poznámka: Používejte pouze ohřívadlo určené pro váš model kamna!!!

3. Otevřete zásobník. Ujistěte se, že množství granulí je dostatečné pro vaše potřeby vytápění. Uzavřete zásobník.

4. Stiskněte a podržte tlačítko Start/Stop po dobu 3 sekund. Kamna automaticky spustí následující cykly:

- Čisticí cyklus: Hořák je ventilován, aby se odstranil prach a popel.
- Příprava na zapálení: Pelety jsou dopravovány ze zásobníku do hořáku pomocí šnekového dopravníku. Tato operace může trvat 5 až 15 minut v závislosti na modelu kamna.
- Zapalovací cyklus: Zapalovač pracuje po celou dobu zapalovacího cyklu a několik minut poté, co se kamna stabilizují a začnou spalovat pelety v topeništi. Kamna zůstávají v zapalovacím cyklu, dokud teplota spalin nedosáhne nastavené teploty.
- Stabilizační cyklus: Topné zařízení se nastaví tak, aby přesně regulovalo výkon kamna na požadovanou teplotu. Stabilizace pokračuje, dokud kamna nedosáhnou teploty požadované termostatem.

  Kamna jsou nyní v provozu.

5.3 Vypnutí kamen

Poznámka: Kamna lze vypnout bez ohledu na cyklus zobrazený na displeji stisknutím tlačítka Start/Stop a podržením po dobu dvou sekund. Jakmile displej ukáže, že kamna jsou ve stabilizačním cyklu, stiskněte znovu tlačítko napájení a kamna přejdou do cyklu ochlazování, jak je uvedeno na displeji.

POZOR: PO UKONČENÍ CHLADICÍHO CYKLU SE KAMNA AUTOMATICKY ZAPNOU.

1. Stiskněte tlačítko Start/Stop na displeji. Kamna se automaticky spustí a projdou následujícími fázemi:

• **Vypnutí:** Veškeré palivo zbývající v ohništi bude dále hořet a produkovat teplo a plameny. Po 5 až 8 minutách by v ohništi nemělo být žádné palivo. Výměník tepla může začít chladnout.

• **Sbohem:** Tato zpráva na displeji znamená, že kamna vychladla.
Kamna byla úspěšně vypnuta.

MINIMALIZACE TVOŘENÍ KREOSOTU (MACHEFER)

Vysvětlení tvorby a odstraňování kreosotu naleznete v části „ÚDRŽBA“ na straně 19. Abyste zpomalili tvorbu kreosotu, spalujte pouze doporučené palivo.

5.4 Odstraňování popela

Pozor: žhavé uhlíkmohou být skryty pod popelem. S popelem manipulujte pomocí vhodných nástrojů pro údržbu ohně, nikdy přímo rukama, noste ohnivzdorný oděv a ochranné brýle.

Popel musí být uložen v kovové nádobě s hermeticky uzavřeným víkem.

1. Ostatní odpad nesmí být ukládán do nádob na popel.
2. Uzavřená nádoba s popelem musí být do konečné likvidace umístěna na nehořlavém podkladu nebo na zemi, v dostatečné vzdálenosti od hořlavých materiálů.
3. Minerální zbytky dřeva (přibližně 1 až 2 %) zůstávají v popelu a představují vynikající přírodní hnojivo pro všechny zahradní rostliny. Před zakopáním popela do země nebo jeho rozptýlením na místě je třeba jej uchovávat v uzavřené nádobě, dokud úplně nevychladne a „nezhasne“.

5.5 Zapnutí / vypnutí

Zapnutí a vypnutí topení se provádí pomocí tlačítka ON/OFF.

Po zapnutí se nejprve zobrazí hlášení „CLEANING“, aby se vyčistil hořák.

Stejným způsobem stiskněte a po uplynutí doby zhasnutí se na displeji zobrazí hlášení:

Když je teplota sporáku dostatečně nízká, zobrazí se nápis „GOOD BYE“ (NA SHODU).

Zapalovací fáze, která trvá přibližně 5 až 15 minut, je nezbytná k tomu, aby odpor ohřál pelety na teplotu zapálení (která závisí na kamnech). Za třetí, během této fáze se provádí kontrola komína a pelety se plní do ohniště. Následující fáze bude označena nápisem „IGNITION“. Tento stav trvá, dokud teplota spalin nepřekročí stanovenou hranici.

Po dokončení fáze zapalování je třeba několik minut počkat, než se plamen stabilizuje. Tato fáze je signalizována hlášením „STABILIZATION“, které po několika minutách zmizí.

!! POZOR !!

Během fáze zhasínání kamna a ochlazování výměníku není obvykle povoleno znovu zapnout ohřívač až do konce provozu, tento stav je signalizován hlášením „SWITCHING OFF“.

5.6 Změna výkonu

V závislosti na potřebě vytápění lze množství paliva nastavit pomocí tlačítka + nebo -.

Například:

Stisknutím tlačítka se změní množství paliva a na displeji se zobrazí vybraná hodnota výkonu.

MINIMÁLNÍ VÝKON M4	**NÍZKÝ VÝKON M3**
PRŮMĚRNÝ VÝKON M2	**MAXIMÁLNÍ VÝKON M1**

5.7 Zkontrolujte teplotu

Stisknutím tlačítka můžete kontrolovat nastavenou teplotu. R je teplota v místnosti, S je teplota kouře, P je ochranná teplota.

Například:

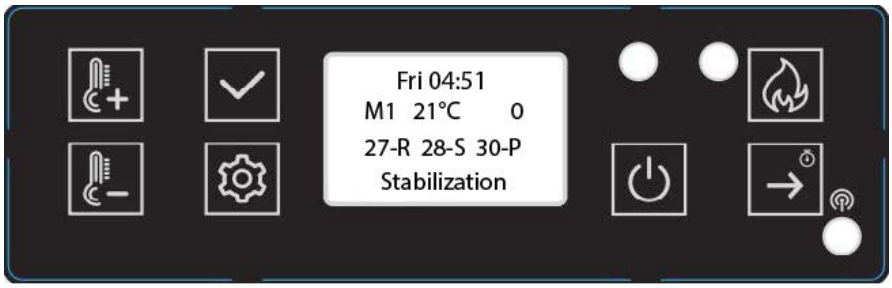

Okolní teplota je 27°C nebo °F.

Teplota výparů je 28°C nebo °F.

Ochranná teplota je 30°C nebo °F.

5.8 Automatický a ruční výběr

Stiskněte tlačítko , oranžová kontrolka signalizuje zapnutí nebo vypnutí. Pokud kontrolka svítí, znamená to, že je zvolen automatický program. V opačném případě se jedná o manuální program (viz část 5.21).

5.9 Nastavení teploty

Stiskněte tlačítko , na displeji se zobrazí teplota, kterou můžete změnit.

5.10 Režim ECO

Pokud okolní teplota překročí požadovanou teplotu, kamna se automaticky vypnou (Eco1) nebo přepnou na minimální výkon (Eco2), aby se šetřila energie.

Když teplota v místnosti klesne pod požadovanou teplotu (3 stupňů), automaticky se znovu zapne nebo se vrátí na předchozí úroveň výkonu. Jak vybrat tyto dvě funkce, si ukážeme dále.

Stiskněte a podržte po dobu 3 sekund tlačítko , abyste vstoupili do technických nastavení, a opakovaným stisknutím tlačítka přejděte k parametrům M1 až M6.

5.11 Nastavení rychlosti ventilátoru spalování a ventilátoru vzduchu

S = KOUŘ (ODSAVÁNÍ) F = VENTILÁTOR (OFUK) Auxfan = Bez funkce.

Stiskněte tlačítko pro přesun z „S 0“ na „F 0“ a stiskněte tlačítko pro změnu rychlosti. Oba lze nastavit v rozmezí od 20 do -20. Výchozí nastavení je 0.
20 je maximum a -20 je minimum.

Stisknutím tlačítka uložte změněné parametry a přejděte na M2, M3 a M4 následujícím způsobem:

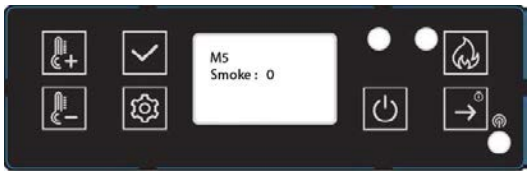

Po M4 následuje M5, tato hodnota souvisí s rychlostí odsávacího ventilátoru ve fázi „Čištění“. Rozsah nastavení je od 20 do -20, poté následuje M6. Tato hodnota souvisí s rychlostí odsávacího ventilátoru ve fázi „Napájení“, „Zapnutí“ a několik minut ve fázi „Stabilizace“. Rozsah nastavení je rovněž od 20 do -20.

Stiskněte a podržte po dobu 3 sekund , poté stiskněte a vyberte nastavení, poté podržte a vyberte čištění, režim ECO, jednotky, Beeb, podsvícení, jazyk, Nastavení hodin, návrat k továrnímu nastavení a verzi sporáku.

5.12 Nastavení čištění

„Po X S, všechny X M“ znamená čas čištění během provozu. Stiskněte tlačítko pro nastavení.

Například: Během: 20 S každých 60 M. To znamená, že každých 60 minut se provede čištění po dobu

20 sekund. Stiskněte tlačítko pro přechod do dalšího menu.

5.13 Nastavení režimu ECO

Stiskněte tlačítko pro výběr ECO1 nebo ECO2. Tovární nastavení je ECO2.

Stisknutím tlačítka přejdete do následujícího menu:

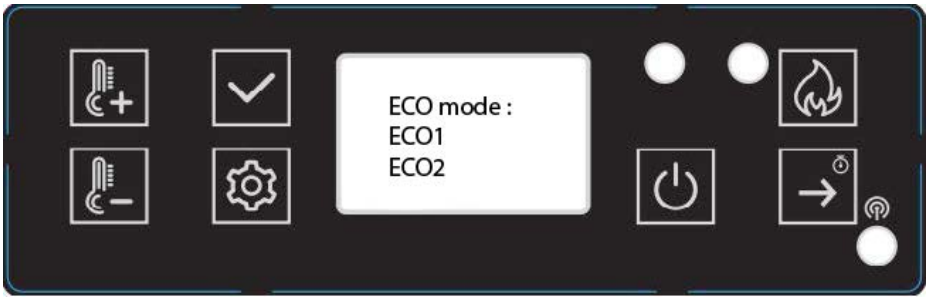

5.14 Vybrat jednotky

Stiskněte tlačítko pro výběr jednotky teploty a poté stiskněte tlačítko pro přechod do dalšího menu.

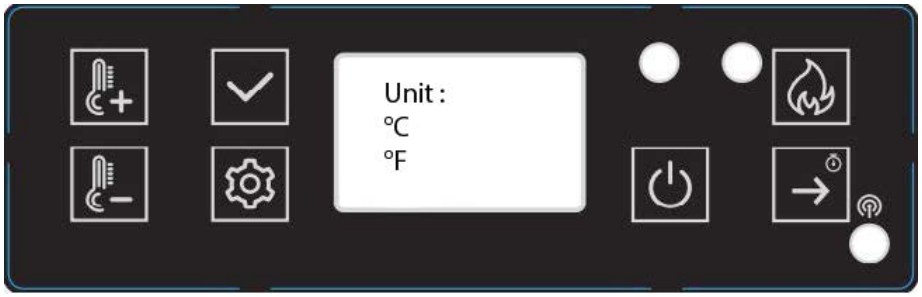

5.15 Zvuk kláves

Stiskněte tlačítko pro výběr beeb On nebo Off, poté stiskněte tlačítko pro přechod do následujícího menu:

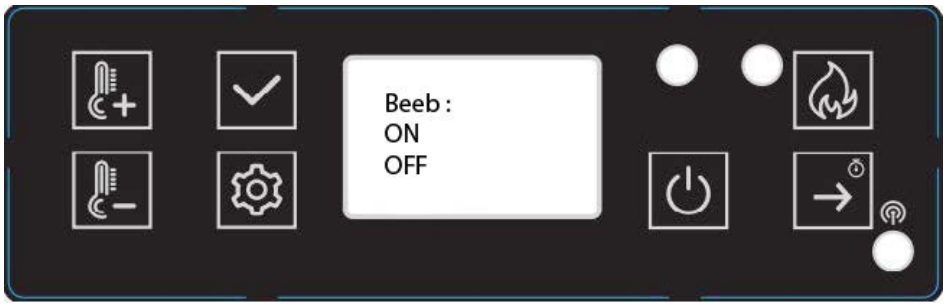

5.16 Nastavení podsvícení

Stiskněte tlačítka pro nastavení hodnoty. Poté stiskněte tlačítko pro přechod do dalšího menu:

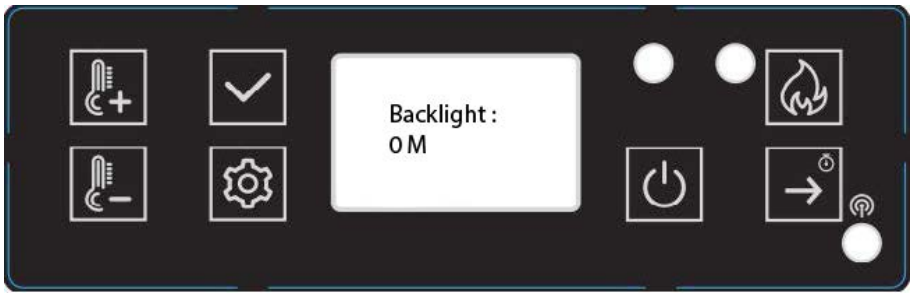

5.17 Výběr jazyka

Stiskněte tlačítka pro výběr jazyka. Poté stiskněte tlačítko pro přechod do dalšího menu:

5.18 Nastavení hodin

Stiskněte tlačítka pro výběr dne v týdnu.

Poté stiskněte pro výběr času. Stiskněte tlačítka pro změnu času. Stiskněte tlačítko pro výběr data. Stiskněte tlačítka pro změnu data. Poté stiskněte tlačítko pro přechod k dalšímu nastavení.

5.19 Obnovení továrního nastavení

Stiskněte tlačítko pro výběr obnovení továrního nastavení. Ano: potvrdí obnovení továrního nastavení. Ne: zachová změněné hodnoty.

5.20 Verze kamen

Stiskněte tlačítko pro zobrazení sériového čísla. Po stisknutí tlačítka se vrátíte do hlavního menu.

To znamená, že verze displeje je MV20 a verze základní desky je MV20.

5.21 Nastavení programu

Stiskněte tlačítko , na displeji se zobrazí následující text.

- Stiskněte a podržte tlačítko a poté stiskněte tlačítko pro výběr nastavení programů.

Tato funkce umožňuje naprogramovat zařízení na týdenní programování, přičemž zapnutí a vypnutí se přiřadí k předem stanoveným časům. Můžete naprogramovat denní zapnutí a vypnutí na celý týden. Stisknutím tlačítka můžete vybrat den v týdnu. Stiskněte tlačítka .

Pro výběr hodin stiskněte tlačítko a vyberte hodiny provozu ON nebo vypnutí OFF.
Nejnižší hodnota znamená vypnutí, nejvyšší hodnota znamená zapnutí.

5.22 Test

- Stiskněte a podržte po dobu 3 sekund , poté stiskněte tlačítko pro výběr testovaných položek.

Stiskněte tlačítko pro výběr testu zapalovače, čímž zkontrolujete správnou funkci zapalovače.

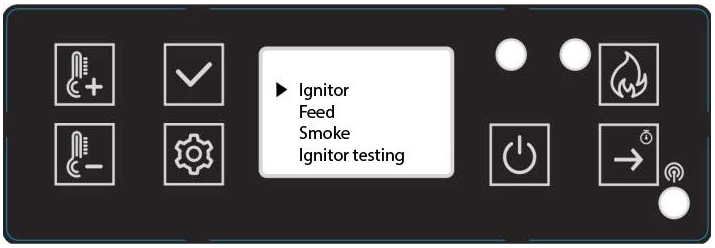

Test napájení pro ověření, zda motor šnekového dopravníku funguje správně.

Kouřová zkouška pro ověření správné funkce kouřového motoru.

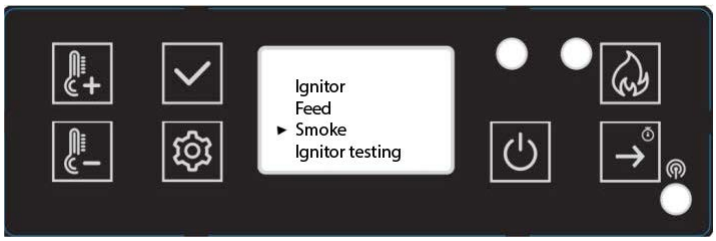

5.22 Bezpečnost

VÝPADEK ELEKTRICKÉHO NAPÁJENÍ

Po výpadku proudu se na displeji zobrazí E7. V případě krátkodobého výpadku proudu můžete ručně vrátit do režimu „stabilizace“ vymazáním hlášení E7 pomocí tlačítka „OK“, restartováním kamna a podržením tlačítka „ON“ po dobu 3 sekund.

V případě výpadku proudu může dojít k uvolnění malého množství kouře. Tento jev trvá maximálně tři až pět minut a nepředstavuje žádné bezpečnostní riziko.

<u>NAPÁJECÍ ZÁSUVKA</u> (obsahuje hlavní pojistku)

Vypnutí elektrického proudu v případě přetížení

Zařízení je chráněno proti nadproudu hlavní pojistkou (na zadní straně zařízení). Následuje seznam hlavních součástí a jejich funkcí.

- **ZAPALOVAČ**

KAMNA jsou vybavena automatickým zapalovačem, který zapaluje palivo, když jsou kamna v režimu přívodu paliva a zapalování.

- **TLAKOVÝ SPÍNAČ**

KAMNA jsou vybavena tlakovým spínačem umístěným za levou dvířky, upevněným k základně. Pokud dojde k podtlaku v topné komoře v důsledku netěsnosti, otevření předních dvířek, ucpaného kouřovodu nebo neuzavřené popelové zásuvky (u některých modelů), tlakový spínač to zaznamená a kamna se přepnou do režimu vypnutí a na displeji se zobrazí E5.

- **ŠROUBY A ŠROUBOVÝ MOTOR**

Motor šnekového dopravníku s 2,4 otáčkami za minutu otáčí šnekovým dopravníkem a dopravuje pelety do trubky šnekového dopravníku. Pelety poté padají do trubky a do topeniště. Motor šnekového dopravníku je řízen ovládacím panelem.

- **SNIMAC TEPLOTY PRO PREHRATI**

Bezpečnostní termostat automaticky vypne kamna v případě přehřátí. Jakmile kamna vychladnou, zobrazí se na displeji E6. Pokračování nebo přerušení topení závisí na množství žhavého uhlí v topeništi. Po odstranění chybového kódu tlačítkem „OK“, pokud se kamna po obnovení přívodu paliva znovu nezapnou, spustí se program ukončení provozu (čištění, fáze zpoždění). Kamna je třeba znovu zapnout podle přednastaveného režimu.

POZOR: V případě přehřátí je nutné provést údržbu nebo čištění.

- **FUNKCE TEPLOTNÉHO SNÍMAČE**

Pokud teplota sporáku klesne pod minimální hodnotu, sporák se vypne. K vypnutí může dojít také v případě příliš pomalého předehřívání.

6. ČIŠTĚNÍ A ÚDRŽBA

POZOR: Na sporáku manipulujte pouze tehdy, když je síťová zástrčka vytažena ze zásuvky.

Během montáže nedovolte, aby do palivové nádrže spadly žádné předměty (šrouby atd.), které by mohly zablokovat šnekový šroub a poškodit kamna.

Před jakýmkoli zásahům musí být kamna vypnutá a vychladlá.

Pokud tento přístroj nevyčistíte, bude docházet k nesprávnému spalování a záruka na vaši kamna bude zrušena.

Četnost čištění kamen a intervaly údržby závisí na použitém palivu. Vysoká vlhkost, popel, prach a třísky mohou intervaly údržby více než zdvojnásobit. Připomínáme, že jako palivo používejte pouze testované a doporučené dřevěné pelety.

Ovládací rukojeť

Váš nový peletový krb je vybaven rukojetí, která slouží k otevírání a zavírání dvířek topeniště. Tuto rukojeť používejte pouze k:

● Čištění ohniště: důkladně odstraňte zbytky spalin.

Granulát jako hnojivo

Minerální zbytky dřeva (cca 1 až 2 %) zůstávají ve spalovací komoře ve formě popela. Tento popel je přírodní produkt a představuje vynikající hnojivo pro všechny rostliny v zahradě. Popel však musí nejprve vyzrát a „vyschnout“.

POZOR: V popelu mohou být skryté žhavé uhlíky – vysypávejte jej pouze do kovových nádob.

6.1 Čištění ohřívače

Upozornění: Ohniště čistěte každý den.

Dbejte na to, aby popel nebo struska neucpávaly přívodní otvory vzduchu. Rošt lze snadno vyčistit uvnitř kamen. Po vyjmutí roštu lze prostor pod ním vyčistit vysavačem.

Pokud je kamna vytápěna nepřetržitě, je nutné je dvakrát za 24 hodin vypnout, aby se vyčistil ohniště (riziko zpětného šlehnutí plamene).

Pozor: pouze za studena, když jsou uhlíky uhašené!
Zkontrolujte, zda je ohniště správně umístěno.

6.2 Čištění skla dveří

Nejlepší způsob čištění skla dveří je použít vlhký hadřík s malým množstvím popela z topeniště. Odolné nečistoty lze odstranit pomocí speciálního čisticího prostředku, který zakoupíte u svého specializovaného prodejce.

6.3 Čištění výměníku tepla

Čištění kouřovodů musí být prováděno alespoň jednou ročně. Spalování pelet s vysokým obsahem popela může vyžadovat častější čištění. Tyto průchody čistěte pouze tehdy, když jsou kamna a popel vychladlé. Nevysávejte žhavé uhlíky! Na každé straně kamen jsou dva přístupové kryty (viz obrázek níže), které lze sejmout odšroubováním dvou válcových šroubů 5/32". Do otvorů vložte čisticí kartáč, abyste odstranili nahromaděný popel, a vysajte jej vysavačem. Po dokončení čištění kryty znovu nainstalujte. Další dva přístupové otvory se nacházejí za popelníkem.

Vyjměte popelník (viz předchozí strana) a povolte dva válcové šrouby 5/32 označené jako D na obrázku níže. Otočte kryty na přístupových otvorech a pomocí kartáče a vysavače odstraňte popel. Otočte kryty na otvorech a utáhněte šrouby. Přední pohled na dutinu popelníku s vytaženým popelníkem.

6.4 Jak čistit kamna

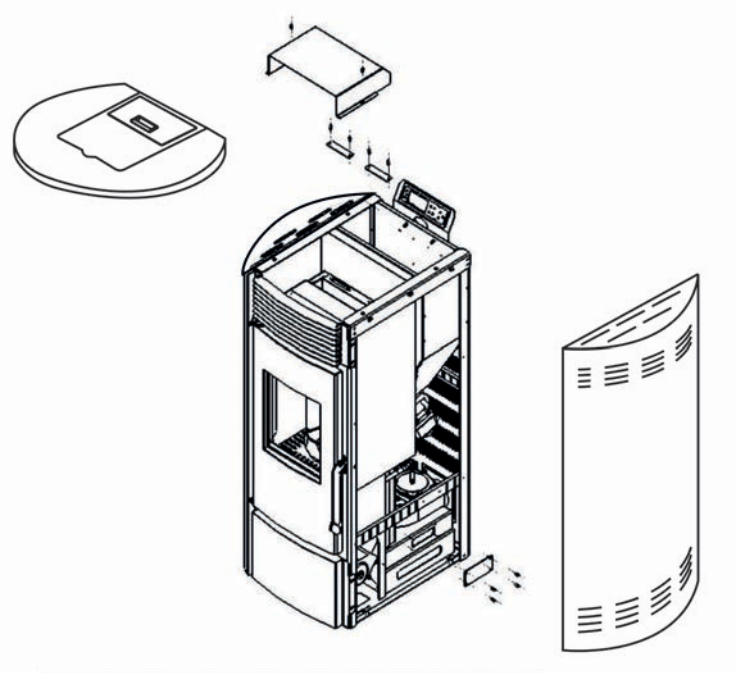

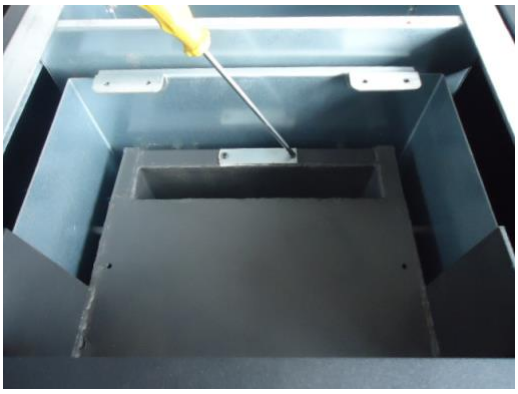

6.5 Čištění ventilátoru

K čištění ventilátoru odpojte napájecí kabel kamna ze zásuvky. Sejměte boční panely a zadní panel (u všech modelů). K odstranění nahromaděného prachu z turbín ventilátoru nebo uvnitř potrubí ventilátoru lze použít vysavač. Při čištění dbejte na to, abyste nepoškodili turbíny ventilátoru.

6.6 Čištění ventilační trubky

Saze a popel: Odstranění

Spaliny obsahují malé částice popílku, které se hromadí v kouřovodu a omezují průtok spalin. Nedokonalé spalování, k němuž dochází při spouštění, vypínání nebo poruše topení, vede k tvorbě sazí, které se hromadí v kouřovodu. Kouřovod je třeba alespoň jednou ročně zkontrolovat, zda není nutné jej vyčistit. V případě potřeby kouřovod vyčistěte.

Čistící interval podle počtu spálených sáčků:
Ohniště = 10 sáčků
Popelník = 50 sáčků
Odsavač = 100 sáčků
Ventilátor = 100 sáčků

POZNÁMKA: Četnost čištění se liší v závislosti na kvalitě použitých pelet a množství spáleného paliva. Pelety s vysokým obsahem popela vyžadují častější čištění.

7. ŘEŠENÍ PROBLÉMŮ

7.1 Jak vyměnit svíčku a šnekový systém

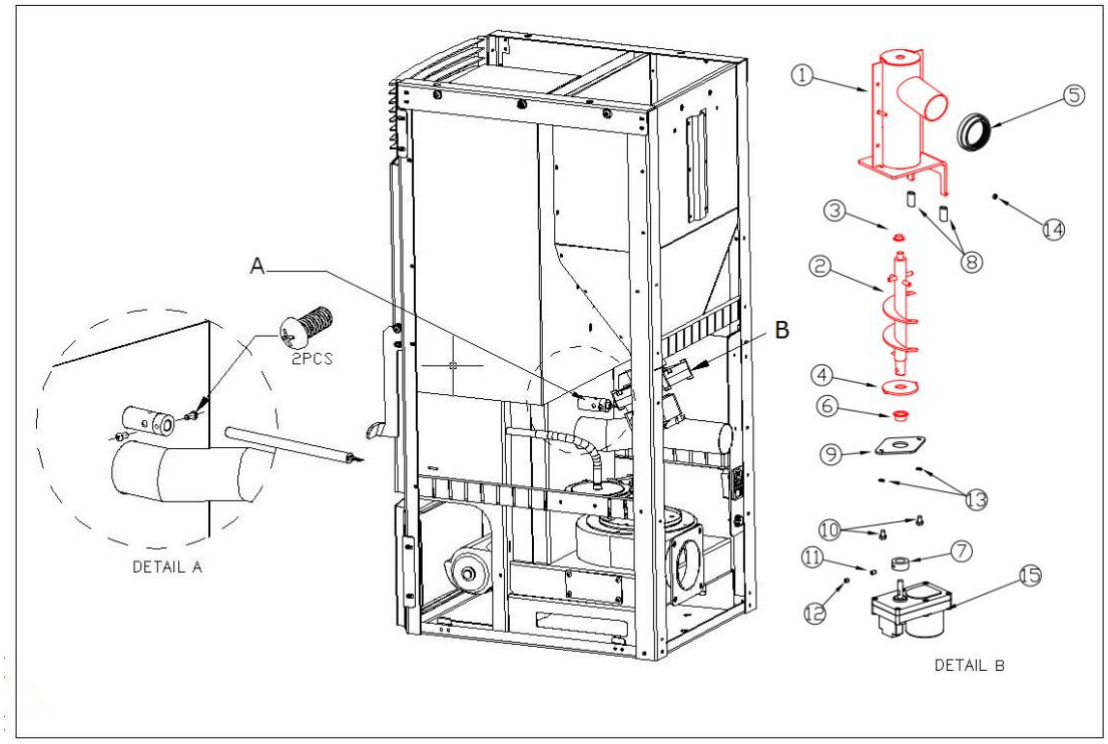

7.2 Jak vyměnit ventilátor vzduchu

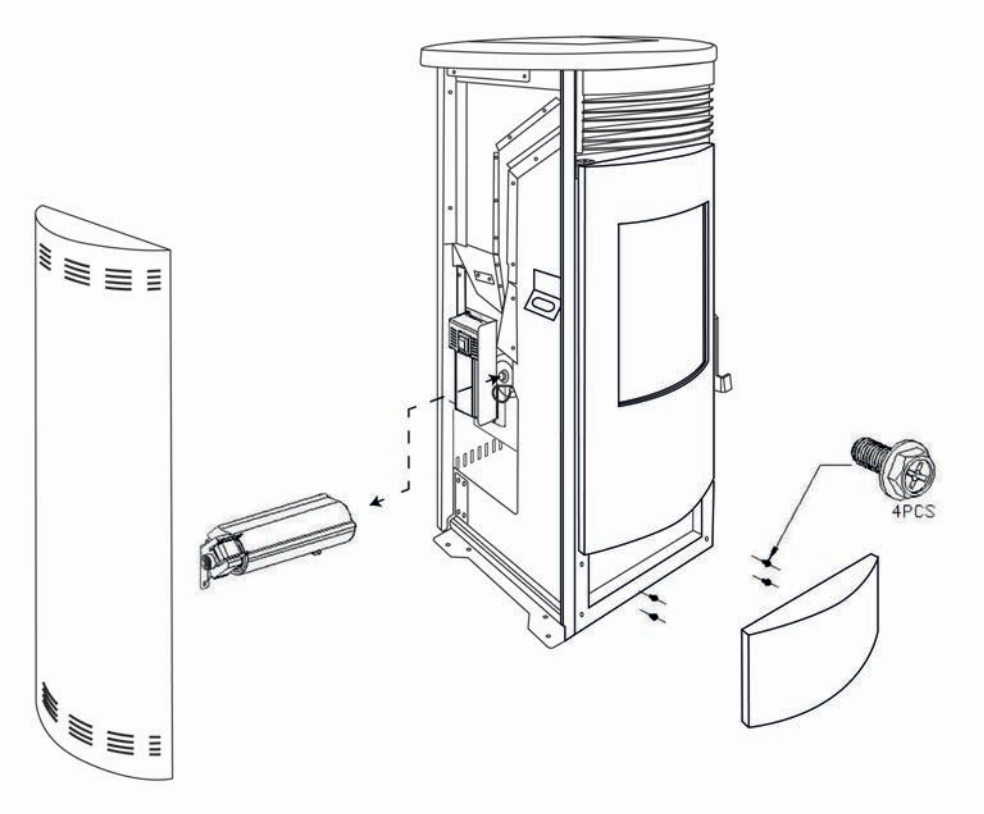

7.3 Jak vyměnit ventilátor spalování

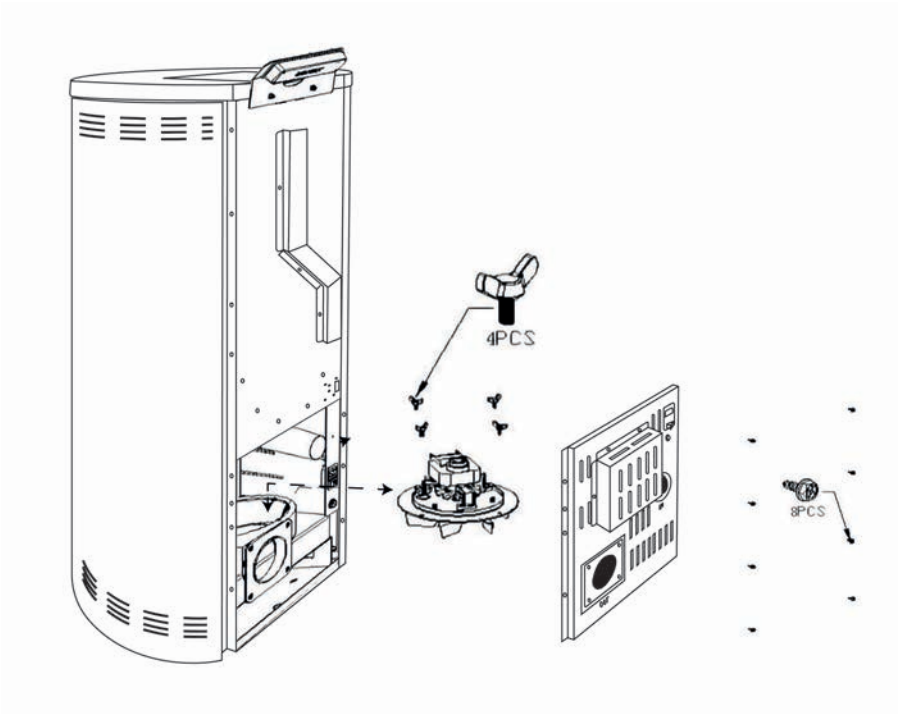

7.4 Chyby a řešení

Obecné problémy, možné příčiny a řešení jsou následující. Po vyřešení problémů kamna restartujte:

CHYBOVÉ KÓDY	PŘÍČINA	ŘEŠENÍ
E1	Teplota výfukových plynů je nižší než 40–45°C, provoz byl přerušen a oheň uhašen.	1. Zkontrolujte, zda je v zásobníku granulát. 2. Zkontrolujte, zda není poškozen motor šnekového dopravníku a zda je schopen naplnit topeniště palivem.
E2	Zapalování selhalo.	1. Zkontrolujte, zda v ohništi není železná troud. 2. Zkontrolujte, zda je ohřívač správně umístěn v držáku a zda není zablokován zapalovač. 3. Zkontrolujte, zda není poškozena sonda kouře umístěná vedle ventilátoru spalování. 4. Zkontrolujte zapalovač.
E42	Zjištěno špatné stlačení (umístěno za levými dveřmi, připevněno k základně).	1. Zkontrolujte, zda jsou dvířka a případně i zásuvka na popel správně uzavřeny. 2. Zkontrolujte, zda není ucpaný odtahový kanál. 3. Zkontrolujte, zda funguje ventilátor spalování.
E6	Porucha vysokoteplotního čidla (umístěného pod zásobníkem granulí).	1. Zkontrolujte, zda není senzor poškozen. 2. Teplota senzoru je příliš vysoká. Kamna nefungují správně. Zavolejte zákaznický servis.
E7	Výpadek proudu.	Stiskněte potvrzovací tlačítko, aby se kód chyby vymazal. Poté kamna restartujte.
E9	V zásobníku nejsou žádné granule.	1. Naplňte zásobník granulátem.
E20	Porucha senzoru výfukových plynů.	Nahradit.
ESC1	Zkrat teplotní sondy č. 1.	1. Zkontrolujte kabel a připojení. 2. Kontaktujte technickou podporu.
ESO1	Přerušení teplotní sondy č. 1.	1. Zkontrolujte kabel a připojení. 2. Kontaktujte technickou podporu.
ESC2	Zkrat teplotní sondy č. 2.	1. Zkontrolujte kabel a připojení. 2. Kontaktujte technickou podporu.
ESO2	Přerušení teplotní sondy č. 2.	1. Zkontrolujte kabel a připojení. 2. Kontaktujte technickou podporu.
ESC3	Zkrat teplotní sondy č. 3.	1. Zkontrolujte kabel a připojení. 2. Kontaktujte technickou podporu.
ESO3	Přerušení teplotní sondy č. 3.	1. Zkontrolujte kabel a připojení. 2. Kontaktujte technickou podporu.

7.5 Příznak a řešení

PŘÍZNAK	PŘÍČINA	ŘEŠENÍ
Kamna se nezapalují.	Vypínač napájení je vypnutý.	Zapněte vypínač.
	Napájecí kabel odpojený.	Zasuňte napájecí kabel pevně do zařízení.
	Pojistka.	Vyměňte pojistku.
Ventilátor se nezapíná. Ventilátor se během cyklu čištění nezapíná.	To je normální.	To není žádný problém, ventilátor se spustí až po stabilizačním cyklu.
Ventilátor se během stabilizačního cyklu nespustí.	Žádné napájení.	Zkontrolujte napájení a připojení.
	Regulace není elektricky připojena.	Ujistěte se, že jsou všechny konektory regulace připojeny.
	Sonda kouře.	Vyměňte kouřovou sondu.
Během provozu, včetně fáze zapalování, šnekový dopravník nenaplňuje topeniště peletami.	V zásobníku nejsou žádné granule.	Naplňte zásobník granulí.
	Zablokovaný motor šroubů nebo šrouby.	1. Odpojte zařízení od napájení, aby se náhle nespustilo, a poté uvolněte šroub. 2. Zkontrolujte, zda není šnekový šroub zablokovaný. Pokud ano, odstraňte příčinu zablokování. 3. Zkontrolujte, zda je šroub pevně spojen s motorem.
V topeništi je příliš mnoho paliva. Palivo nemůže být zcela spáleno.	Rychlost přívodu je vyšší, než kolik může spalování zvládnout.	1. Zvyšte rychlost ventilátoru spalování nebo snižte přívod paliva.
V topeništi není dost paliva.	Rychlost přívodu je příliš nízká na to, aby udržela rychlost spalování.	1. Snižte rychlost ventilátoru nebo snižte rychlost spalování.
Po zapálení ohně se kamna po 15 minutách samočinně vypnou.	V zásobníku granulí chybí palivo.	Zkontrolujte, zda je zásobník na pelety naplněn dostatečným množstvím paliva.
	Šroub nefunguje.	1. Odpojte zařízení od napájení, aby se náhle nespustilo, a uvolněte šnekovou šroubovici. 2. Zkontrolujte, zda šneková šroubovica není zablokovaná. Pokud ano, odstraňte příčinu zablokování.

		3. Zkontrolujte, zda je šneková hřídel pevně spojena s motorem a dobře upevněna.
Oranžový plamen, nahromaděné pelety v topeništi, špinavé sklo.	Nedostatečný přívod vzduchu pro správné spalování.	1. Zkontrolujte, zda je přední vstupní otvor pro přívod vzduchu otevřený. 2. Zkontrolujte, zda jsou těsnění dveří a oken neporušené. 3. Zkontrolujte, zda nejsou ucpané přívodní a odvodní potrubí spalin. 4. Zvyšte přívod vzduchu. 5. Zvyšte rychlost ventilátoru, aby se zvýšil přívod vzduchu. 6. Kontaktujte technický servis.
Kontrolka zhasne a napájení se vypne.	V zásobníku nejsou žádné granule.	Přidejte granule.
	Šnek je zablokován nebo je motor šneku odpojen.	1. Odpojte zařízení od napájení, aby se náhle nespustilo, a poté uvolněte šroub. 2. Zkontrolujte, zda není šneková hřídel zablokovaná. Pokud je zablokovaná, odstraňte příčinu zablokování. 3. Zkontrolujte, zda je šroub upevňující šnekovou hřídel k motoru pevně utažený.
	Snímač kouře se spustil.	Zkontrolujte připojení sondy. Vyměňte sondu.
Oheň zhasne a elektřina je vypnutá.	Požadovaná teplota byla dosažena.	Jedná se o normální chování v režimu „ECO“. Kamna se automaticky zapnou, jakmile teplota v místnosti klesne pod teplotu, kterou mají kamna udržovat.
Kamna neproudí dostatečné množství dostatečně teplého vzduchu.	Nedostatek paliva.	Používejte standardní pelety.
	Ventilátor je nastaven na příliš nízkou rychlost nebo je vadný.	1. Pokud je ventilátor poškozený, vyměňte jej. 2. Zkontrolujte regulaci.
	Trubky pro výměnu tepla nebo kouřovod jsou zanesené.	Vyčistěte trubky výměníku tepla nebo kouřovod.

8. ELEKTRICKÁ SCHÉMA

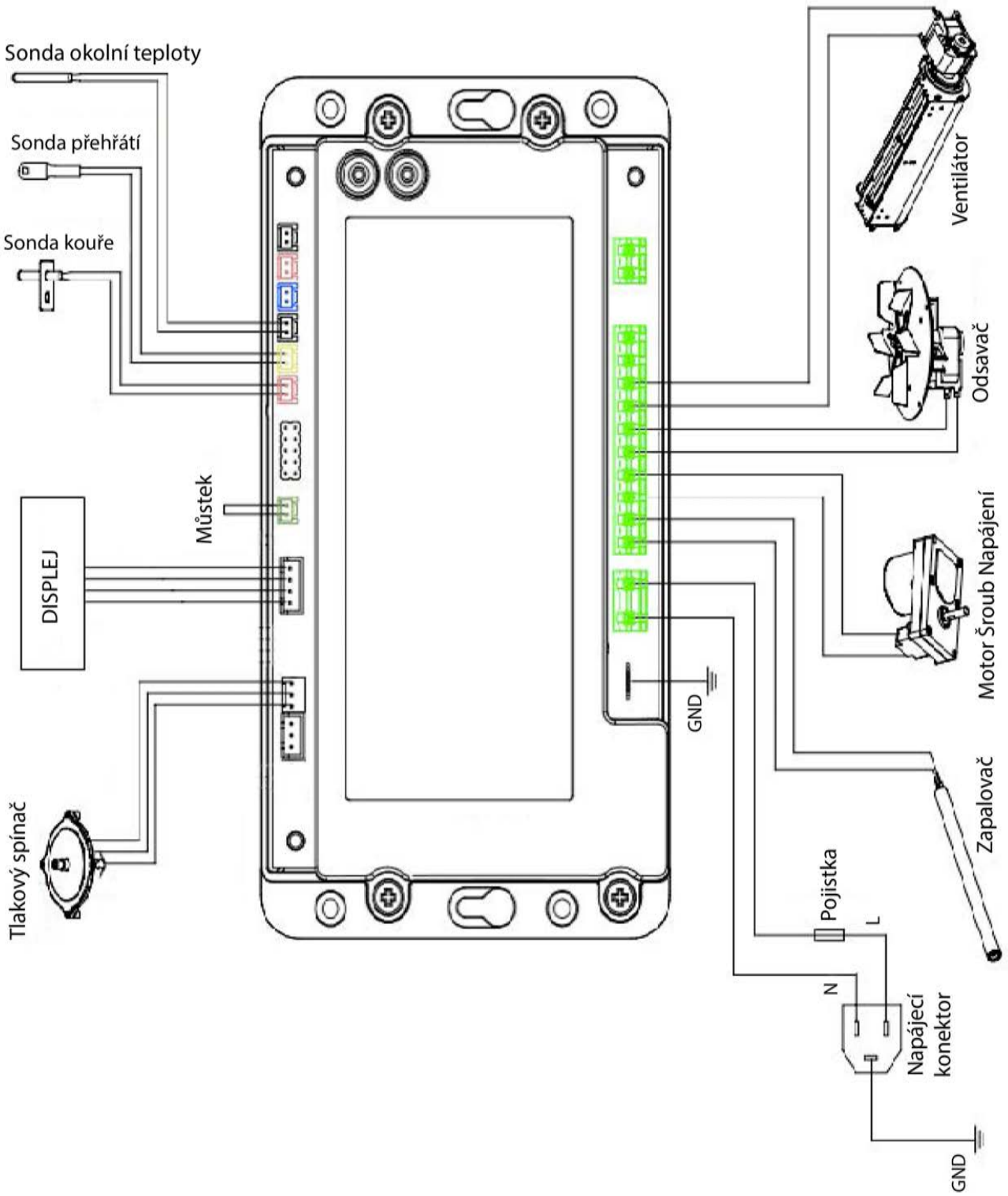

SANNOVER

MULTI-THERMIQUE SAS
300 ROUTE DE CERTINES
01250 MONTAGNAT – FRANCE

MADE IN PRC

SANNOVER